溧阳市溧戴河（含溢洪河）应急处置工程

招标设计图

（三支渠灌排站工程）

常州市水利规划设计院有限公司

二〇二五年八月

图 纸 目 录

图 号	图　　名	图 号	图　　名	图 号	图　　名
	设计说明	LDHYJ-SZQ-sg-20	三支渠灌排站泵室结构图(3/7)	LDHYJ-SZQ-jz-01	建筑设计说明一
LDHYJ-SZQ-sg-01	三支渠灌排站工程位置图	LDHYJ-SZQ-sg-21	三支渠灌排站泵室结构图(4/7)	LDHYJ-SZQ-jz-02	建筑设计说明二
LDHYJ-SZQ-sg-02	三支渠灌排站工程平面布置图	LDHYJ-SZQ-sg-22	三支渠灌排站泵室结构图(5/7)	LDHYJ-SZQ-jz-03	一层平面图
LDHYJ-SZQ-sg-03	三支渠灌排站工程纵剖面图（1/3）	LDHYJ-SZQ-sg-23	三支渠灌排站泵室结构图(6/7)	LDHYJ-SZQ-jz-04	屋顶平面图
LDHYJ-SZQ-sg-04	三支渠灌排站工程纵剖面图（2/3）	LDHYJ-SZQ-sg-24	三支渠灌排站泵室结构图(7/7)	LDHYJ-SZQ-jz-05	立面图1,2
LDHYJ-SZQ-sg-05	三支渠灌排站工程纵剖面图（3/3）	LDHYJ-SZQ-sg-25	三支渠灌排站内河翼墙结构图	LDHYJ-SZQ-jz-06	立面图3,4
LDHYJ-SZQ-sg-06	三支渠灌排站基础处理平面布置图	LDHYJ-SZQ-sg-26	三支渠灌排站内河护底	LDHYJ-SZQ-jz-07	门窗大样
LDHYJ-SZQ-sg-07	三支渠灌排站基础处理剖面图	LDHYJ-SZQ-sg-27	三支渠灌排站出水井结构图	LDHYJ-SZQ-jz-08	基础平面图
LDHYJ-SZQ-sg-08	工程观测及止水平面布置图	LDHYJ-SZQ-sg-28	三支渠灌排站蝶阀井结构图		
LDHYJ-SZQ-sg-09	观测点构造图	LDHYJ-SZQ-sg-29	三支渠灌排站管道结构断面图		
LDHYJ-SZQ-sg-10	三支渠灌排站紫铜片止水大样图	LDHYJ-SZQ-sg-30	三支渠灌排站拦污栅大样图		
LDHYJ-SZQ-sg-11	三支渠灌排站橡胶止水大样图	LDHYJ-SZQ-sg-31	三支渠灌排站水尺大样图		
LDHYJ-SZQ-sg-12	三支渠灌排站外河翼墙及护底结构图	LDHYJ-SZQ-dk-01	三支渠灌排站勘探点平面布置图		
LDHYJ-SZQ-sg-13	三支渠灌排站外河节制闸结构图	LDHYJ-SZQ-dk-02	三支渠灌排站工程地质剖面图（1/4）		
LDHYJ-SZQ-sg-14	三支渠灌排站穿堤箱涵结构图	LDHYJ-SZQ-dk-03	三支渠灌排站工程地质剖面图（2/4）		
LDHYJ-SZQ-sg-15	三支渠灌排站出水池结构图(1/3)	LDHYJ-SZQ-dk-04	三支渠灌排站工程地质剖面图（3/4）		
LDHYJ-SZQ-sg-16	三支渠灌排站出水池结构图(2/3)	LDHYJ-SZQ-dk-05	三支渠灌排站工程地质剖面图（4/4）		
LDHYJ-SZQ-sg-17	三支渠灌排站出水池结构图(3/3)	LDHYJ-SZQ-dk-06	工程地质勘察综合成果及建议值表		
LDHYJ-SZQ-sg-18	三支渠灌排站泵室结构图(1/7)				
LDHYJ-SZQ-sg-19	三支渠灌排站泵室结构图(2/7)				

常州市水利规划设计院有限公司

设计说明一

一 工程概况：

工程主要内容：新建一座1.4m³/s灌排站，其中排涝流量1.2m³/s、灌溉流量0.2m³/s，
每台水泵单独设进水池，600ZLB-125池净宽2.0m，350ZLB-125池净宽1.6m。
机电及金属结构：泵站配1台600ZLB-125水泵，单台流量1.0m/s³，配75kW电机；
1台350ZLB-125水泵，单台流量0.2m³/s，配30kW电机;1台350HLB-60水泵，单台流量0.2m/³s，配37kW电机。

二 设计依据：

《水利水电工程等级划分及洪水标准》（SL252-2017）、《灌溉与排水工程设计规范》（GB50288-99）、
《泵站设计规范》（GB/T50265-2010）、《水利水电工程边坡设计规范》（SL386-2007）、
《水工挡土墙设计规范》（SL379-2007）、《水工建筑物荷载设计规范》（SL744-2016)、
《水利水电工程施工组织设计规范》（SL303-2004）、《水工建筑物抗震设计规范》（SL203-97）、
《水工混凝土结构设计规范》（SL191-2008）、《水闸设计规范》(SL265-2016)
《水利工程设计防火规范》（GB50987-2014）、
《水工建筑物止水带技术规范》（DLT5215-2005）、
《江苏省水利工程混凝土耐久性规范》（DB32/T2333-2013）、
《东青河沿线黄土塘片区防洪工程》

三 工程建设标准强制性条文：

本工程已按照《水利工程建设标准强制性条文》（2016年版）执行，相关条文如下：

（1）工程等别与建筑物级别：《水利水电工程等级划分及洪水标准》第2.1.1、2.1.2、2.2.1、2.2.2、2.2.6、2.2.7条，《灌溉与排水工程设计规范》第2.0.2、2.0.3、2.0.5、2.0.6、2.0.7条，《水利水电工程边坡设计规范》第3.2.2、3.2.3条，《水利水电工程进水口设计规范》第3.1.1条，《水工挡土墙设计规范》第3.1.1、3.1.4条，《水利水电工程施工组织设计规范》第3.2.1、3.2.2、3.2.4条，《泵站设计规范》第6.1.3条。

（2）洪水标准和安全超高：《水利水电工程等级划分及洪水标准》第3.4.3、3.4.4条，《水利水电工程施工组织设计规范》第3.2.6、3.2.7、3.4.10条，《泵站设计规范》第6.1.3条，《水闸设计规范》第4.2.4，4.2.17条，《水工挡土墙设计规范》第3.2.2条。

（3）稳定与强度：《水工混凝土结构设计规范》第3.1.9、3.2.2、3.2.4、4.1.4、4.1.5、4.2.2、4.2.3、5.1.1、9.2.1、9.3.2、9.5.1、9.6.6、9.6.7条，《水利水电工程边坡设计规范》第3.4.2条，《水工挡土墙设计规范》第3.2.7、3.2.8、3.2.10、3.2.11、3.2.12、6.3.1条，《水利水电工程施工组织设计规范》第3.4.12条。《水闸设计规范》第7.3.2，7.3.5，7.3.13，7.4.2条。

（4）抗震：《水工建筑物抗震设计规范》第1.0.4、1.0.5、1.0.6条。《水工混凝土结构设计规范》13.1.2条。

（5）防火：《水利工程设计防火规范》第4.1.1、4.1.2条。

（6）机电与金属结构：《水利工程设计防火规范》第6.1.3、10.1.2条。

四 一般说明：

1、本工程所用的材料、规格、施工要求等，除注明外，均按国家有关现行的有关施工及验收规范、规程执行。

2、本工程除特别注明外，图中尺寸均以毫米计，高程以米计（吴淞高程），吴淞高程=国家85高程+1.868m(溧阳站)。

3、本工程防洪标准50年一遇，排涝标准20年一遇，24小时降雨当日排除。工程等别为Ⅳ等，主体建筑物级别为4级，地震基本烈度为Ⅵ度。

4、工程特征水位：外河（沙河水库溢洪河）高水位7.10m，外河设计水位7.10m。内河高水位4.50m，设计常水位3.50m，停机保护水位3.00m。

泵站水位组合：	外河侧	内河侧
正向 设计水位	7.10m	4.00m
正向 校核水位	7.10m	3.00m

5、所有预埋件，以及设备梁预留孔洞等，均必须事先反复核对、准确预埋和预留，不得遗漏。

6、主体结构底板、内外河翼墙皆采用C30素砼垫层，垫层伸出底板10cm。

五 地基基础工程：

1、本工程地基基础设计依据为《溧阳市沙河水库溢洪河整治工程-河道工程地质勘察报告》，主体基础主要落在6层淤泥质粉质黏土，层厚3.0~-10.0m，承载力为65kPa。经计算，采用10米长D300AB型PHC管桩处理后，能满足地基承载力要求。

2、工程基坑开挖根据土层情况对开挖边坡进行调整，并报监理认可后方可施工。

3、基坑实际开挖后，需请设计及相关单位进行验槽。若土层与勘察报告存在较大差异，应及时通知设计及勘察单位，有必要的话进行补充勘察。

4、基坑开挖时应及时做好基坑排水工作，地下水位应降至基底面以下50厘米以下。

5、回填土为黏性土，黏粒含量10~35%，塑性指数7~20，填筑土料含水率与最优含水率的允许偏差为∈3%，填土中不得含有淤泥、植物根茎、垃圾杂物等。墙后2m范围采用人工回填压实，墙后分两次进行回填，第一次填至3.50m，待放水后填至设计标高。施工时须双向进土，分层碾压，分层厚度不大于30cm， 严格控制压实度不小于91%，墙后5m范围内严禁大型机械通过。

6、若发现局部超深，超深及超挖部位采用C30素砼回填。

六 钢筋工程：

1、钢筋：Φ表示HRB400钢筋，fy=360N/mm²。

2、受拉钢筋最小锚固长度la不小于下表中数值，且不小于250mm；受压钢筋的锚固长度不应小于下表所列数值的0.7倍。

受拉钢筋最小锚固长度la	
钢筋总类	混凝土强度等级
	C30
HPB300级	25d
HRB400级	35d

注1：d为钢筋直径。
注2：HPB300级钢筋的最小锚固长度la值不包括弯钩长度。

3、钢筋接头：

1）钢筋接头优先采用焊接接头，且以下情况不得采用搭接接头： 轴心受拉或小偏心受拉构件及承受振动构件的纵向受力钢筋；双面配置受力钢筋的焊接骨架。纵向受力钢筋的接头位置宜设置在构件的受力较小处，并宜错开。

2)纵向受力钢筋的焊接接头应相互错开，钢筋焊接接头的连接区段的长度为35d（d为纵向受力钢筋的较大直径）且不小于500mm,凡接头中点位于该连接区段长度内的焊接接头均属于同一连接区段。同一连接区段内纵向钢筋接头面积百分率为该区段内有接头的纵向受力钢筋截面面积与全部纵向受力钢筋截面面积的比值。位于同一连接区段内纵向受拉钢筋的焊接接头面积百分率，对纵向受拉钢筋接头，不应大于50%。钢筋直径d≤28mm的焊接接头，宜采用闪光对头焊或搭接焊，搭接焊接头宜采用双面焊，钢筋的搭接长度不应小于5d。当施焊条件困难而采用单面焊时，其搭接长度不应小于10d。当焊接HPB300级钢筋时，则可分别是为4d和8d。

3）钢筋的绑扎：同一构件中相邻纵向受力钢筋的绑扎搭接接头宜相互错开，钢筋绑扎搭接接头连接段长度为1.3倍最小搭接长度，凡搭接接头中心点位于该连接区段长度内的搭接接头均属于同一连接区段。位于同一连接区段内的受拉钢筋搭接接头百分率：梁类、板类及墙类构件，不宜大于25%；柱类构件，不宜大于50%。当确有必要增大受拉钢筋搭接接头面积百分率时，梁类构件不应大于50%。受压钢筋的搭接接头面积百分率不宜超过50%。纵向受拉钢筋绑扎搭接接头的最小搭接长度应根据位于同一搭接长度范围内的钢筋搭接接头面积百分率按下式计算确定：

$l_l = \zeta l_a$

l_l—纵向受拉钢筋的最小搭接长度(mm)；

l_a—纵向受拉钢筋的最小锚固长度(mm)；

ζ—纵向受拉钢筋搭接长度修正系数，按下表取用；

纵向受拉钢筋搭接长度修正系数ζ

纵向受拉钢筋搭接接头面积百分率(%)	≤25	50	100
ζ	1.2	1.4	1.6

设计说明二

七 混凝土工程：

1、混凝土设计使用年限：按规范相关条文规定设计使用年限为30年。
2、混凝土强度等级C30，环境作用等级Ⅰ-C.
3、钢筋的混凝土保护层厚度：底板、墩墙50mm，梁40mm，板30mm。
4、混凝土抗碳化等级：T-Ⅱ；抗渗等级：W4；抗氯离子渗透性能：无；抗化学侵蚀性能：无。
5、防腐蚀附加措施：无。
6、混凝土原材料要求：a）水泥：应符合GB175的规定，宜选用普通硅酸盐水泥；
b）骨料：应符合SL27、SL234、DL/T5144的规定，应选用质地坚硬密实、颗粒级配连续、吸水率低、孔隙率小的骨料；细骨料宜选用细度模数2.5～3.0的天然河砂或人工砂不应使用海砂；粗骨料宜选用单粒级石子按二级配或三级配混合配制；本工程不应使用碱活性骨料；
c)水：混凝土拌和与养护宜使用符合国家标准的饮用水。配合比要求：混凝土的配合比应按照SL352进行设计与试验验证；混凝土的最大用水量为175kg/m³ 最大水胶比为0.55。浇筑、养护要求：本工程所用的材料、规格、施工要求及验收标准。
7、浇筑、养护要求：本工程所用的材料、规格、施工要求及验收标准等，除注明外，均按国家有关现行的有关施工及验收规范、规程执行。模板及支架材料应符合《水工混凝土施工规范》，其结构必须具有足够的稳定性，刚度和强度，以保证浇筑混凝土的结构形状尺寸和相互位置符合设计规定。模板表面应光洁平整，接缝严密，不漏浆。混凝土的生产和原材料的质量均应符合《水工混凝土施工规范》。浇筑混凝土应连续进行，严禁在途中和仓中加水，混凝土应随浇随平，不得使用振捣器平仓，捣固混凝土应以使用振捣器为主，在无法使用振捣器或浇筑困难的部位，可辅以人工捣固，做到无蜂窝麻面。混凝土连续湿润养护时间，对普通硅酸盐水泥，硅酸盐水泥不少于10天，矿碴硅酸盐水泥、粉煤灰硅酸盐水泥不少于15天。
8、运行期检测维护要求：应按SL75、SL255等规定进行运行管理；定期对混凝土所处环境进行监测；及时清理附着物、污渍、垃圾，改善水质。

八 伸缩缝及止水：

1、所有水平、垂直伸缩缝要求平滑顺直，缝宽20mm，除注明用止水外其余缝均采用聚乙烯低发泡板填缝，缝表面用RS-弹性密封胶封口，各特性指标见下表。
2、泵室、出水池之间用紫铜片止水，止水带的中心变形部分安装误差应小于5mm，紫铜片止水采用铜焊连接，所用止水材料为T2M软态紫铜片，厚度为1.2mm，并符合（GB/T 2040-2002）国家标准。
2、挡墙、墩墙之间；涵洞、出水池；涵洞、出水口之间用中埋橡胶止水，具体要求见大样。

聚胺脂密封膏物理力学性能指标

序号	项目		单位	指标
1	密度		g/cm³	1.2~1.4
2	适用期		H	≥3.0
3	表于时间(h)		H	≤72
4	渗出性指数		/	≤2.0
5	流变性(下垂度)		mm	≤3.0
6	温度柔性		℃	-30
7	拉伸	最大拉伸强度	MPa	≥0.2
	粘结性	最大伸长率	%	≥200
8	恢复率		%	≥85
9	粘接破坏面积(拉伸--压缩循环性能)		%	≤25
10	加热失重		%	≤6.0

聚乙烯低发泡填缝板主要技术指标

序号	项目	单位	指标
1	表面密度	g/cm³	0.10~0.14
2	抗拉强度	MPa	≥0.15
3	撕裂强度	N/mm	≥4.0
4	吸水率	g/cm³	≥0.005
5	延伸率	%	≥100
6	压缩永久变形	%	≤3.0
7	硬度(C型硬度计、绍尔A度)		40~60

九 安装工程：

1、凡涉及到预埋件及预留孔洞的部位应在施工前联系设备厂家，以便核实相应预埋件及孔位的位置。
2、闸门安装应在设备供应厂家指导下完成。
3、水尺采用铸铁水尺。
4、不锈钢栏杆由专业安装队伍进行定制安装，根据业主需要设置活动门方便管理。
5、水泵出水口孔口采用C35细石砼二次填筑。
6、水泵机组中心线对应位置在房顶设3T起吊设备，由专业厂家供货并安装。
7、泵站选用的铁爬梯为成品包塑铁爬梯（WZPT330），所选产品应符合相关国家规定，浇筑砼时若有需要则进行预埋。
8、电机层孔口采用钢格栅盖板，栅片镀锌或采用高强度不锈钢，单面焊接不锈钢板。盖板需严格遵循相关规范要求。
9、闸门及预埋件安装应符合《水电水利工程钢闸门制造安装及验收规范》（DL/T5018-2015）。
10、除特殊说明外，金属结构皆需喷锌防腐处理，厚度0.16mm，封闭层涂氧化橡胶铝粉漆二道。
11、本图纸未说明安装方式的，均由设备供应商负责安装，但均需符合国家的相关规定。

十 其它注意事项：

1、本工程凡未注明说明的均按国家各施工验收规范施工，现场施工过程中若有异常情况，应立即通知相关单位商量解决。
2、施工时应注意对沿线管线（包括道路上的各种管线的支管）、建筑、输电线杆等进行保护，以免造成破坏。若临近构筑物影响工程正常施工，应提前通知设计单位及业主共商对策。
3、图中围堰断面仅供参考，具体由承包人设计报监理审核后方可施工。围堰成型加固完成后，即可进行堰内抽水。围堰内抽水必须严格控制降水速度，水位下降速度控制在0.5~0.7m/昼夜，以防止围堰及两侧边坡因排水速度过快而产生坍坡。抽水过程中对围堰进行沉降位移监测，同时根据围堰及两侧边坡坡面渗水、稳定情况，及时调整抽排能力，发现问题及时减慢抽水速度等措施。施工期间应加强巡视，做好维护工作，确保安全。
4、工程竣工验收前，必须确定工程管理范围和安全区域，严禁在该区域内从事一切不利于工程安全的活动。
5、其他未说明事项均应遵守相关规范条文。

橡胶止水主要技术指标

序号	项目	单位	指标
1	硬度(绍尔A度)	°	60±5
2	拉伸强度	MPa	≥10
3	拉断伸长率	%	≥380
4	压缩永久变形	70°×24h，25%	≤35
		23°×168h，25%	≤20
5	撕裂强度	kN/m	≥30
6	脆性温度	℃	≤-45
7	热空气老化	硬度(绍尔A度)	≤+8
		拉伸强度	≥9
		拉断伸长率	≥300
8	臭氧老化50×10-8:20%，（40±2）℃×8h		无裂纹

常州市水利规划设计院有限公司

水工部分

主要控制点坐标表

编号	坐标值		备注
	X	Y	
Z1	3468802.2938	450249.5017	
Z2	3468798.9034	450251.9806	
Z3	3468795.2788	450254.6307	
Z4	3468788.8196	450259.3506	
Z5	3468782.3454	450264.0841	
Z6	3468773.4508	450270.5900	
Z7	3468763.0322	450272.0295	
Z8	3468755.0866	450273.1200	
Z9	3468743.1783	450274.7544	

说明：

1、图中尺寸单位除特别注明外均以米计，高程以米计(吴淞高程)，坐标系为2000国家大地坐标。

常州市水利规划设计院有限公司

批 准			溧阳市溧戴河（含溢洪河）应急处置工程		招 标 设 计
核 定					水 工 部 分
审 查			三支渠灌排站工程位置图		
校 核					
设 计			比 例	1:400	日 期 2025.08
设计证号	A132019400		图 号	LDHYJ-SZQ-sg-01	

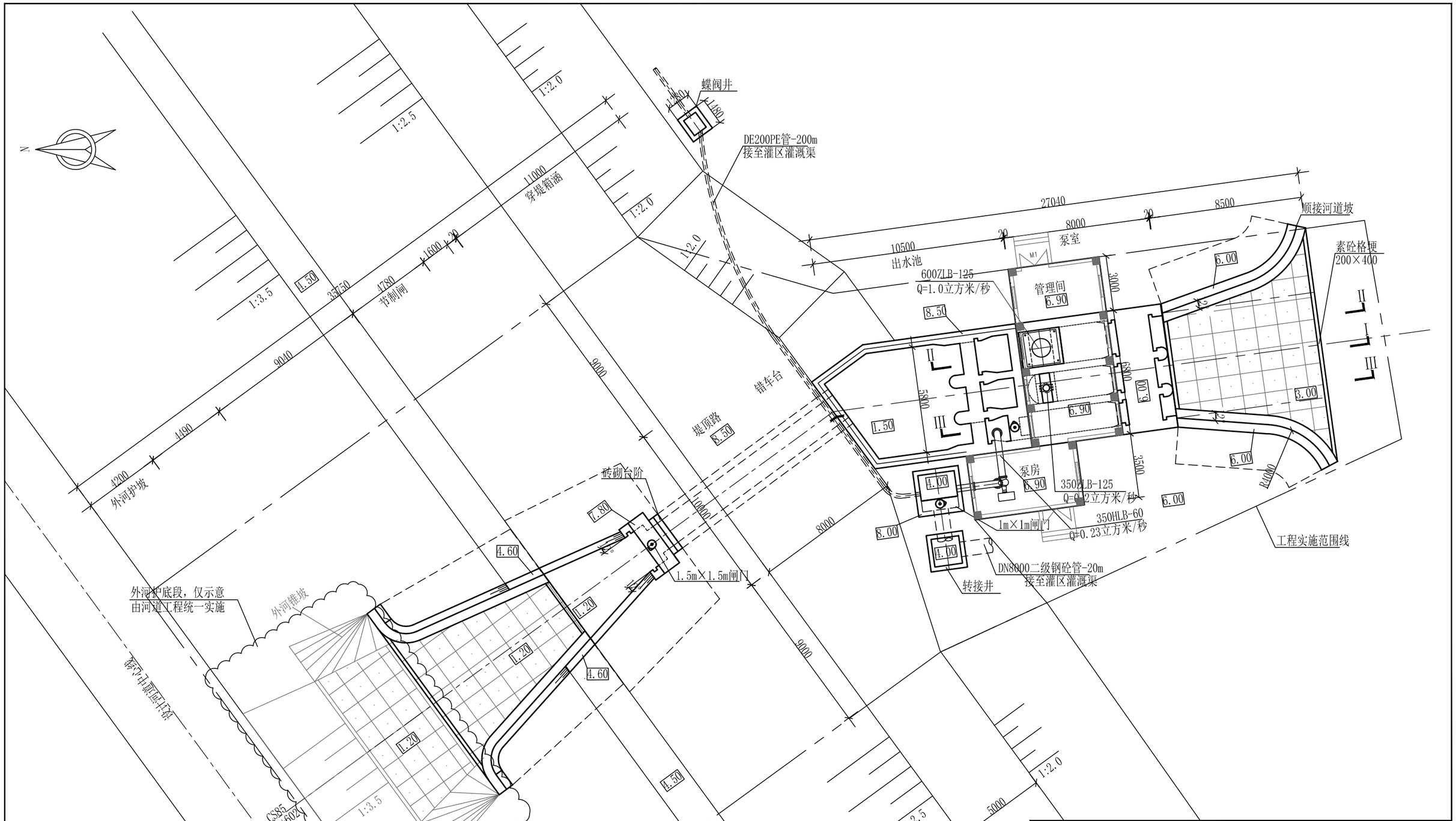

说明：

1、图中尺寸单位除特别注明外均以mm计，高程以米计(吴淞高程)，坐标系为2000国家大地坐标。

常州市水利规划设计院有限公司						
批 准			溧阳市溧戴河（含溢洪河）应急处置工程		招 标 设 计	
核 定					水 工 部 分	
审 查			三支渠灌排站工程平面布置图			
校 核						
设 计			比 例	1:200	日 期	2025.08
设计证号	A132019400		图 号	LDHYJ-SZQ-sg-02		

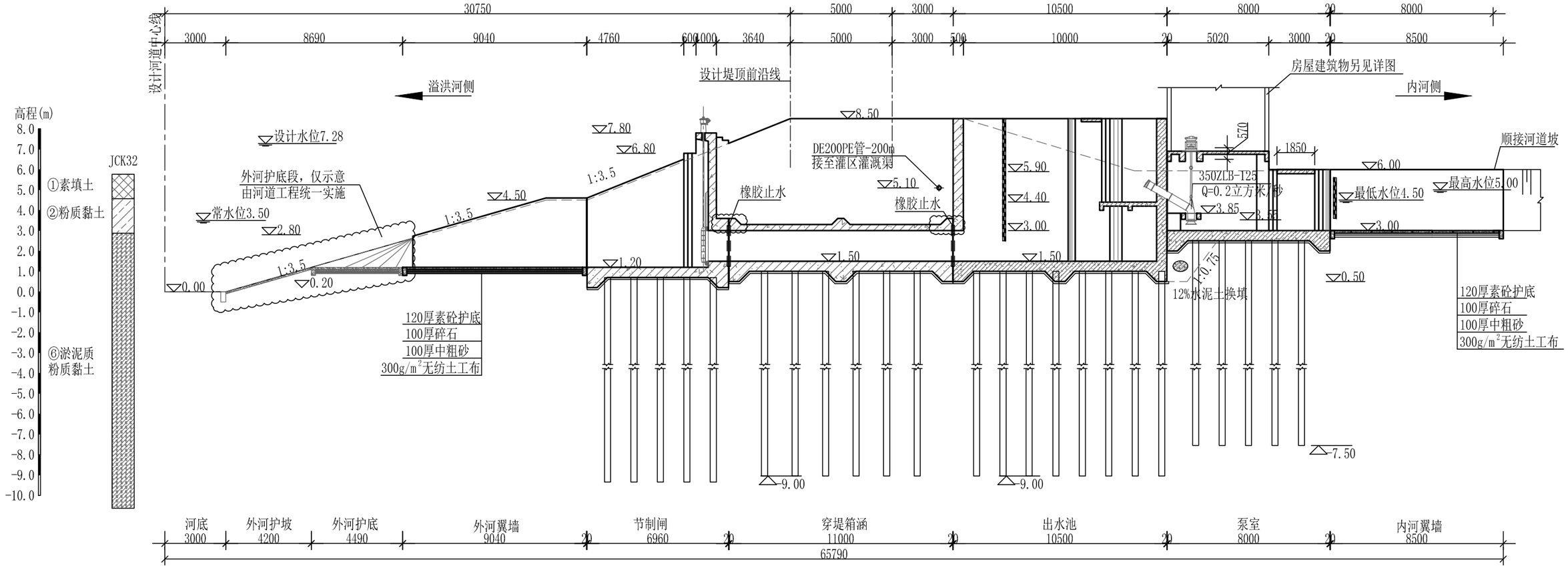

Ⅰ-Ⅰ纵剖视图（350ZLB-125） 1:200

灌排站运行水位组合表

工况	内河	溢洪河	备注
设计	5.00	7.28	预降水位/挡水水位，汛期内河水位超5.00时，外河开启节制闸，开启水泵排涝。
校核	4.50	7.28	排涝水位/挡水水位，汛期内河预降至4.50，内河水位不超5.00时，外河关闭节制闸挡水。
自排	4.50	3.50	排涝水位/外河水位，内河水位超4.50时，溢洪河低于内河水位，开启节制闸，开启自排涵闸排涝。
引水	2.60	3.50	引水水位/常水位 ，需灌溉时，开启节制闸引水，出水池水位高于2.60时，灌溉水泵运行灌溉。
检修	2.60	3.50	常水位

说明：

1、图中尺寸单位除特别注明外均以mm计,高程以米计(吴淞高程),坐标系为2000国家大地坐标。

2、混凝土强度等级C30，抗渗等级P6，抗冻等级F50；主体结构下设C30素砼垫层，垫层厚度100mm。

3、外河素砼护底浇筑完毕后，需进行切割分缝，分块尺寸不大于1m。

常州市水利规划设计院有限公司					
批 准			溧阳市溧戴河（含溢洪河）应急处置工程		招 标 设 计
核 定					水 工 部 分
审 查			三支渠灌排站工程纵剖面图（1/3）		
校 核					
设 计			比 例	1:200	日 期 2025.08
设计证号	A132019400		图 号	LDHYJ-SZQ-sg-03	

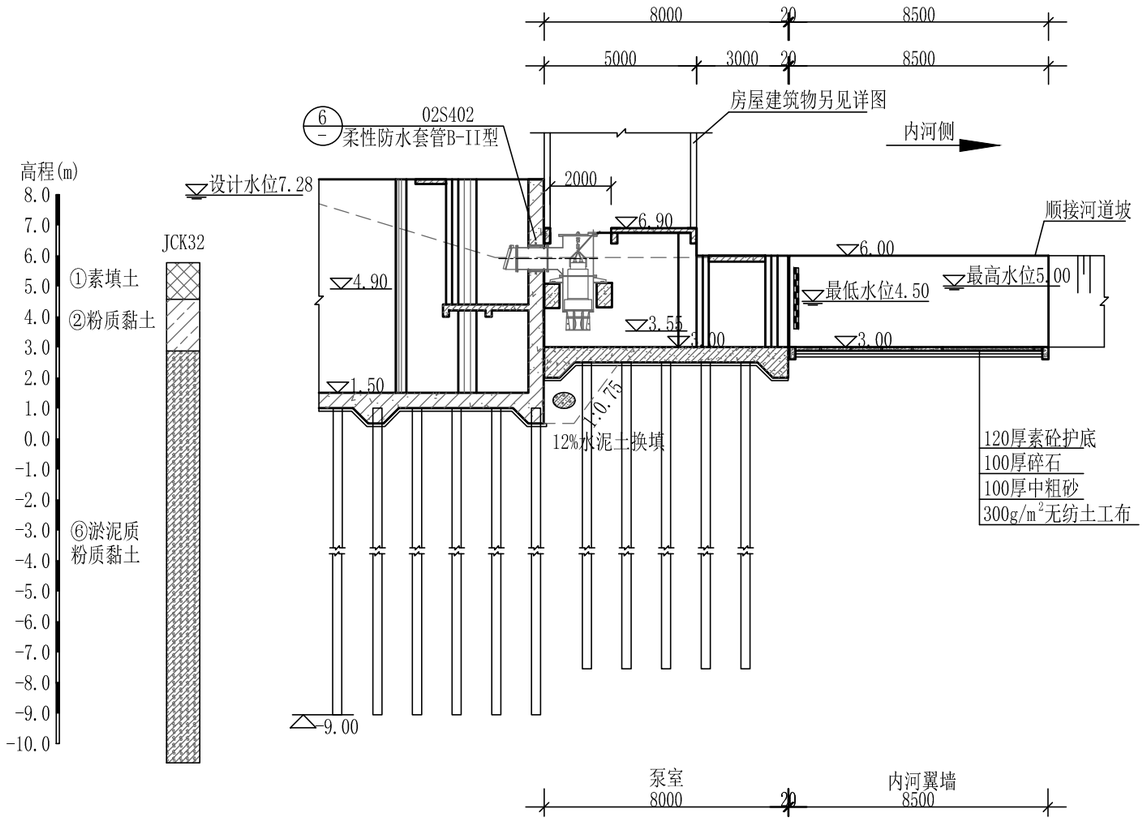

II-II纵剖视图（600ZLB-125泵室） 1:200

灌排站运行水位组合表

工况	内河	溢洪河	备注
设计	5.00	7.28	预降水位/挡水水位，汛期内河水位超5.00时，外河开启节制闸，开启水泵排涝。
校核	4.50	7.28	排涝水位/挡水水位，汛期内河预降至4.50，内河水位不超5.00时，外河关闭节制闸挡水。
自排	4.50	3.50	排涝水位/外河水位，内河水位超4.50时，溢洪河低于内河水位，开启节制闸，开启自排涵闸排涝。
引水	2.60	3.50	引水水位/常水位 ，需灌溉时，开启节制闸引水，出水池水位高于2.60时，灌溉水泵运行灌溉。
检修	2.60	3.50	常水位

说明：

1、图中尺寸单位除特别注明外均以mm计,高程以米计(吴淞高程),坐标系为2000国家大地坐标。

2、混凝土强度等级C30，抗渗等级P6，抗冻等级F50；主体结构下设C30素砼垫层，垫层厚度100mm。

3、外河素砼护底浇筑完毕后，需进行切割分缝，分块尺寸不大于1m。

常州市水利规划设计院有限公司					
批 准			溧阳市溧戴河（含溢洪河）应急处置工程	招 标 设 计	
核 定				水 工 部 分	
审 查			三支渠灌排站工程纵剖面图（2/3）		
校 核					
设 计			比 例	1:200	日 期 2025.08
设计证号	A132019400		图 号	LDHYJ-SZQ-sg-04	

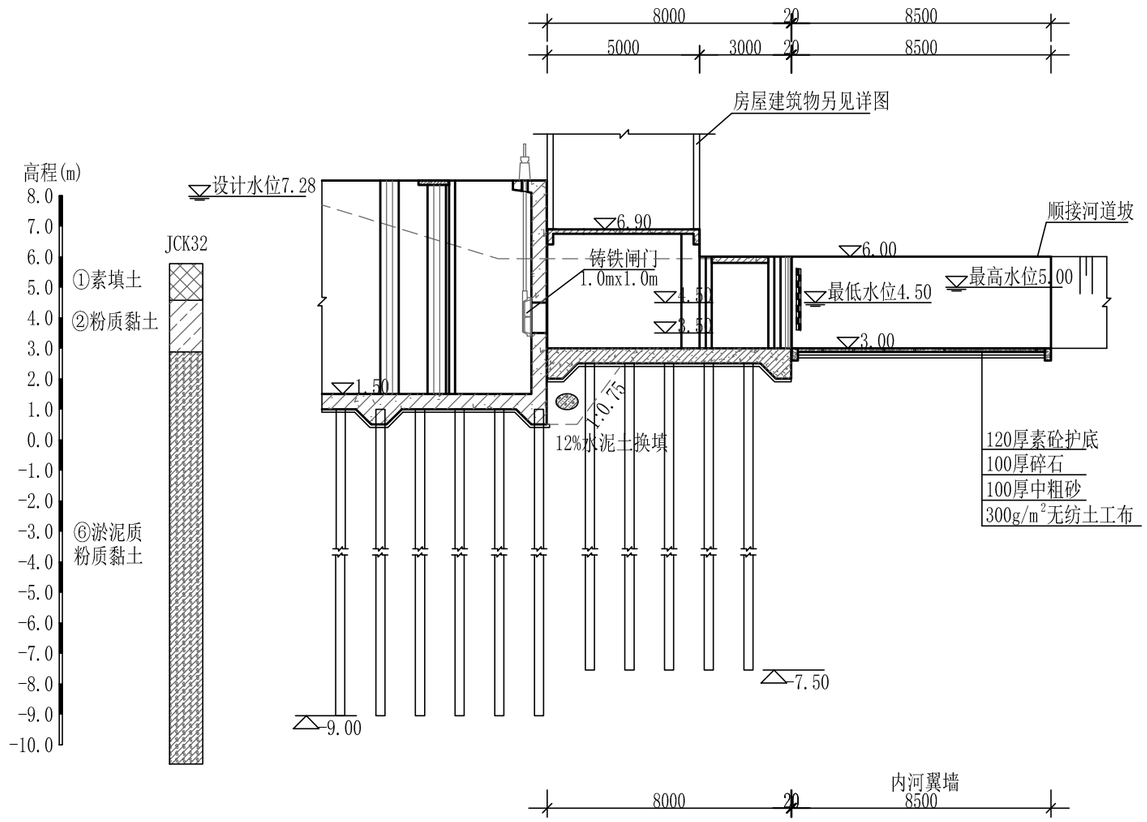

III-III纵剖视图（涵闸闸室） 1:200

灌排站运行水位组合表

工况	内河	溢洪河	备注
设计	5.00	7.28	预降水位/挡水水位，汛期内河水位超5.00时，外河开启节制闸，开启水泵排涝。
校核	4.50	7.28	排涝水位/挡水水位，汛期内河预降至4.50，内河水位不超5.00时，外河关闭节制闸挡水。
自排	4.50	3.50	排涝水位/外河水位，内河水位超4.50时，溢洪河低于内河水位，开启节制闸，开启自排涵闸排涝。
引水	2.60	3.50	引水水位/常水位，需灌溉时，开启节制闸引水，出水池水位高于2.60时，灌溉水泵运行灌溉。
检修	2.60	3.50	常水位

说明：

1、图中尺寸单位除特别注明外均以mm计,高程以米计(吴淞高程),坐标系为2000国家大地坐标。

2、混凝土强度等级C30，抗渗等级P6，抗冻等级F50；主体结构下设C30素砼垫层，垫层厚度100mm。

3、外河素砼护底浇筑完毕后，需进行切割分缝，分块尺寸不大于1m。

常州市水利规划设计院有限公司						
批 准			溧阳市溧戴河（含溢洪河）应急处置工程		招 标 设 计	
核 定					水 工 部 分	
审 查			三支渠灌排站工程纵剖面图（3/3）			
校 核						
设 计			比 例	1:200	日 期	2025.08
设计证号	A132019400		图 号	LDHYJ-SZQ-sg-05		

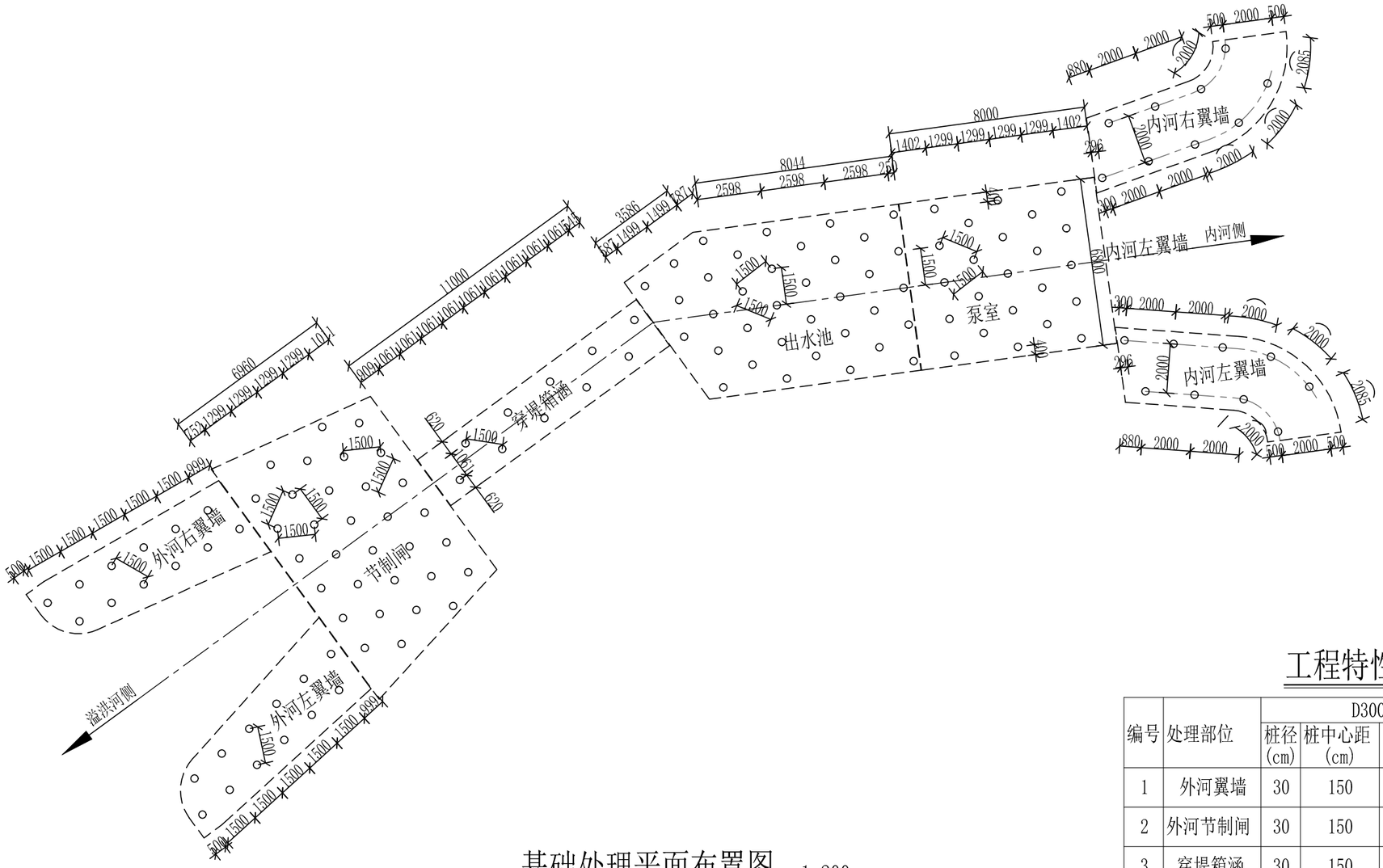

基础处理平面布置图 1:200

工程特性表

编号	处理部位	D300AB型PHC管桩				
		桩径(cm)	桩中心距(cm)	桩顶高程(m)	桩长(m)	根数
1	外河翼墙	30	150	0.70	10	24
2	外河节制闸	30	150	0.70	10	32
3	穿堤箱涵	30	150	1.00	10	16
4	出水池	30	150	1.00	10	36
5	泵室	30	150	2.50	10	23
6	内河翼墙	30	150	2.50	10	18

说明：

1、图中尺寸单位除特别注明外均以cm计，高程以米计(吴淞高程)，坐标系为2000国家大地坐标。
2、基础处理相关说明见基础处理剖面图。
3、桩基施工前可换填不小于1米黏土或壤土作为施工平台。
4、建筑物底板轮廓边缘处桩基位置可根据现场调整。

常州市水利规划设计院有限公司

批 准			溧阳市溧戴河（含溢洪河）应急处置工程	招 标 设 计	
核 定				水 工 部 分	
审 查			三支渠灌排站基础处理平面布置图		
校 核					
设 计			比 例	1:100	日 期 2025.08
设计证号	A132019400		图 号	LDHYJ-SZQ-sg-06	

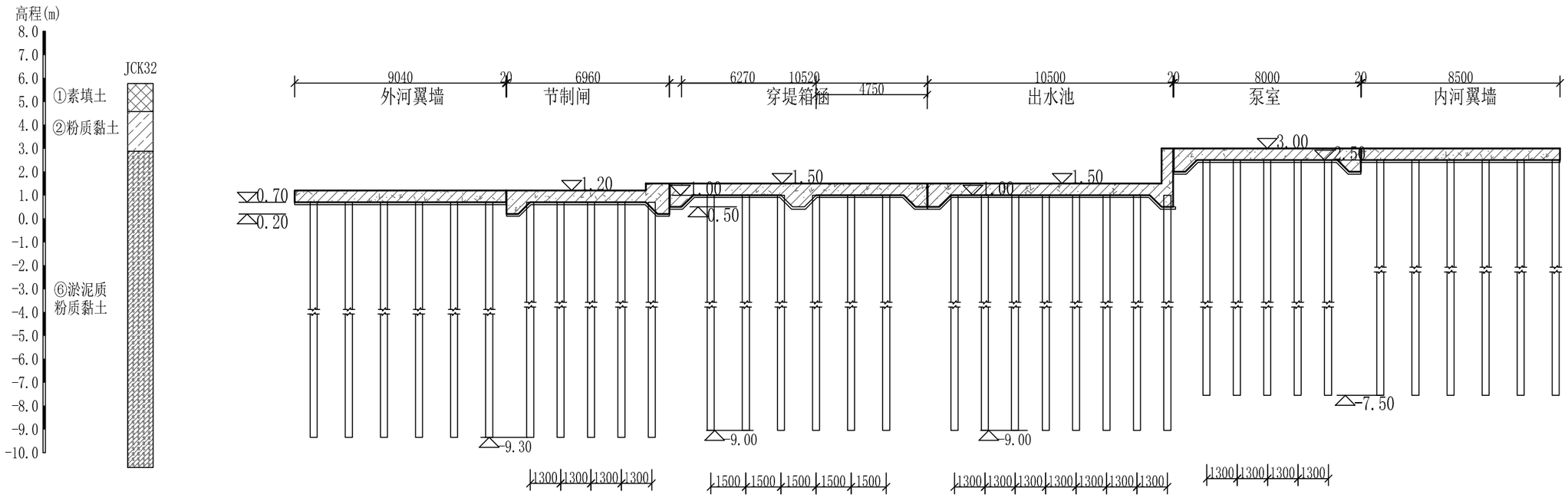

基础处理剖面图 1:200

说明：

1、图中尺寸单位除特别注明外均以cm计,高程以米计(吴淞高程),坐标系为2000国家大地坐标。
2、基础处理相关说明见基础处理剖面图。
3、桩基施工前可换填不小于1米黏土或壤土作为施工平台。
4、建筑物底板轮廓边缘处桩基位置可根据现场调整。

常州市水利规划设计院有限公司					
批 准			溧阳市溧戴河（含溢洪河）应急处置工程	招 标 设 计	
核 定				水 工 部 分	
审 查			三支渠灌排站基础处理剖面图		
校 核					
设 计			比 例	1:100	日 期	2025.08
设计证号	A132019400		图 号	LDHYJ-SZQ-sg-07	

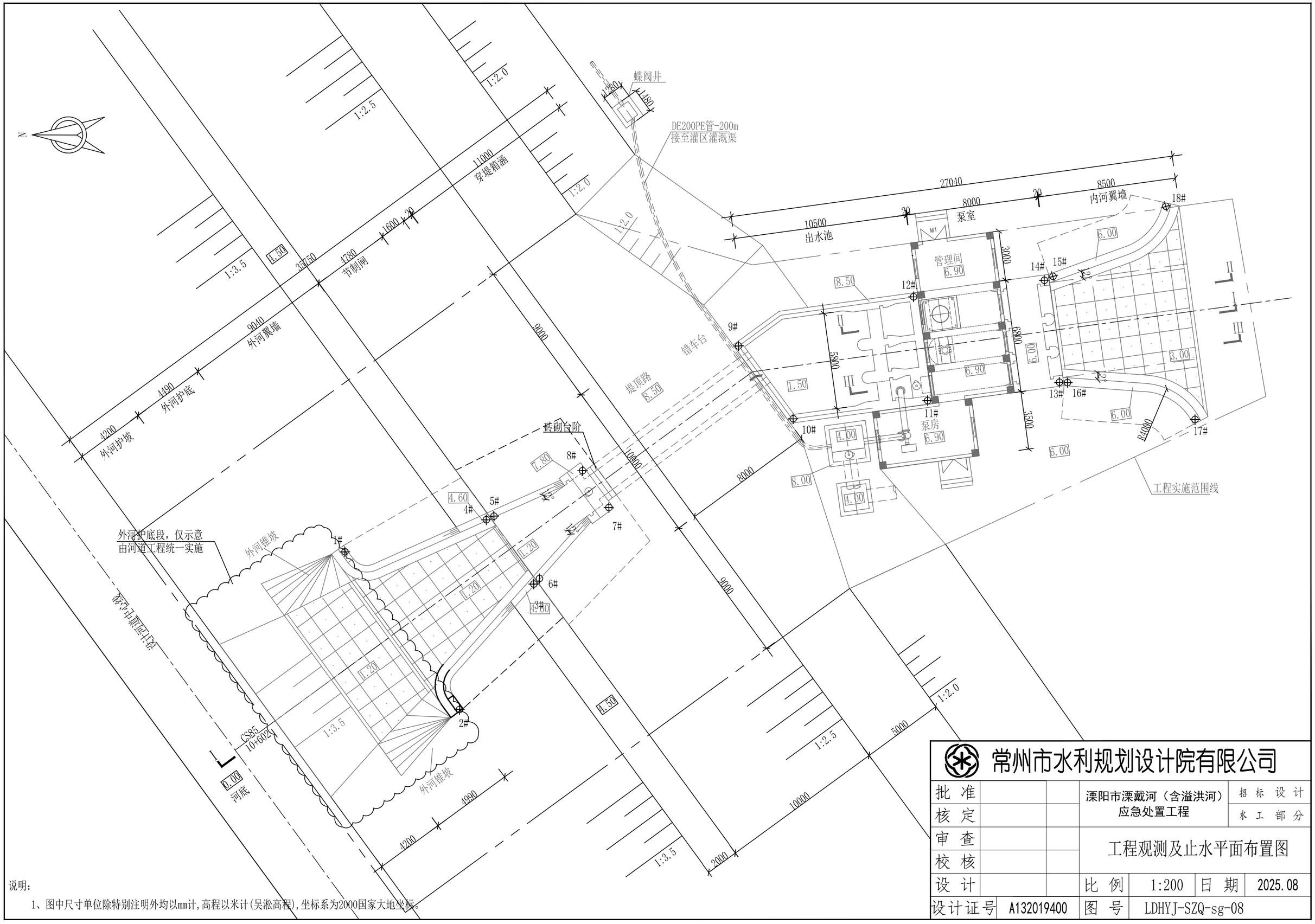

说明：

1、图中尺寸单位除特别注明外均以mm计，高程以米计(吴淞高程)，坐标系为2000国家大地坐标。

常州市水利规划设计院有限公司						
批 准			溧阳市溧戴河（含溢洪河）应急处置工程			招 标 设 计
核 定						水 工 部 分
审 查			工程观测及止水平面布置图			
校 核						
设 计			比 例	1:200	日 期	2025.08
设计证号	A132019400		图 号	LDHYJ-SZQ-sg-08		

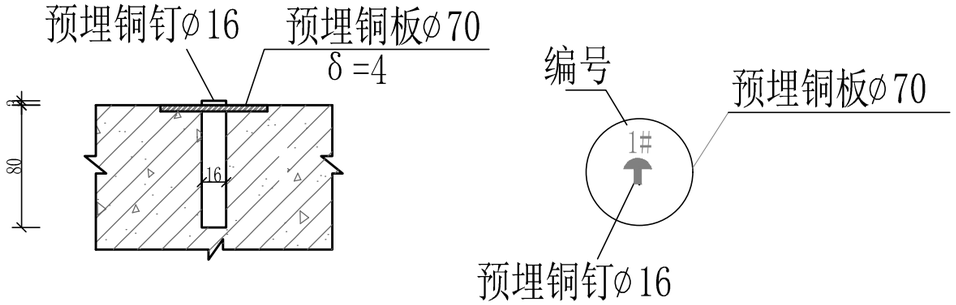

观测点预埋件大样 1:5

常州市水利规划设计院有限公司						
批 准			溧阳市溧戴河（含溢洪河）应急处置工程		招 标 设 计	
核 定					水 工 部 分	
审 查			三支渠灌排站观测点构造图			
校 核						
设 计			比 例	1:5	日 期	2025.08
设计证号	A132019400		图 号	LDHYJ-SZQ-sg-09		

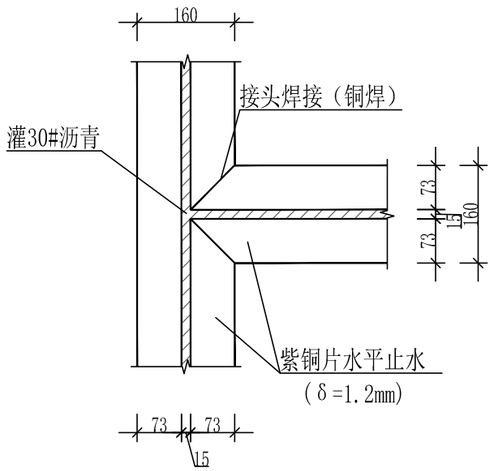

T型接头

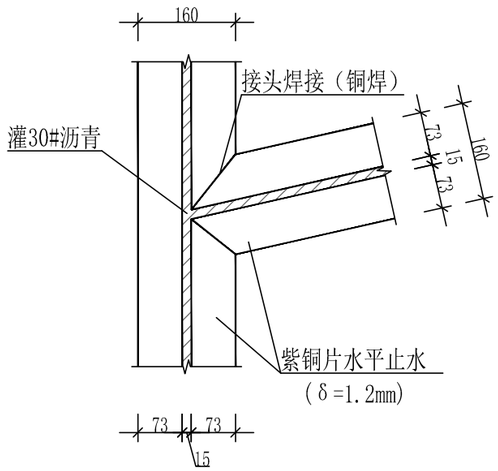

T型斜接头

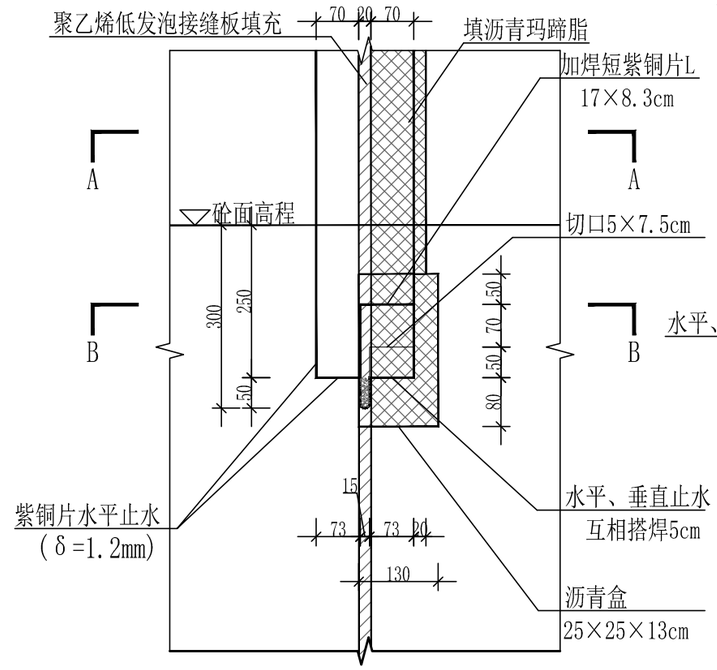

水平与垂直止水接头

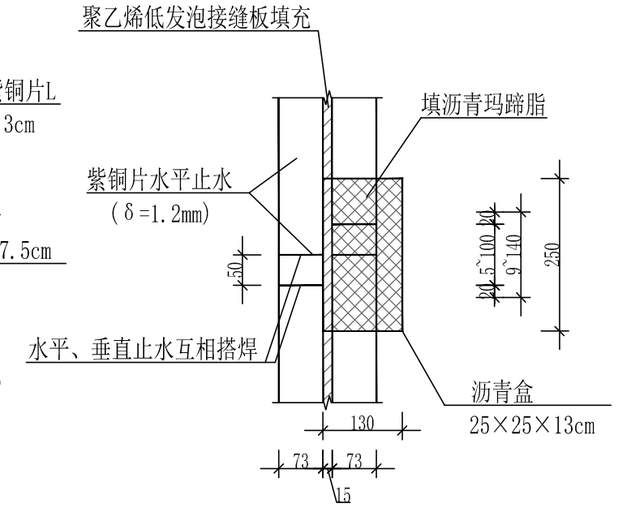

B-B剖视图

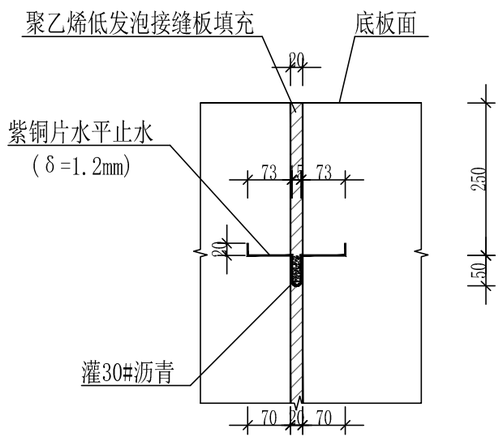

水平止水构造图

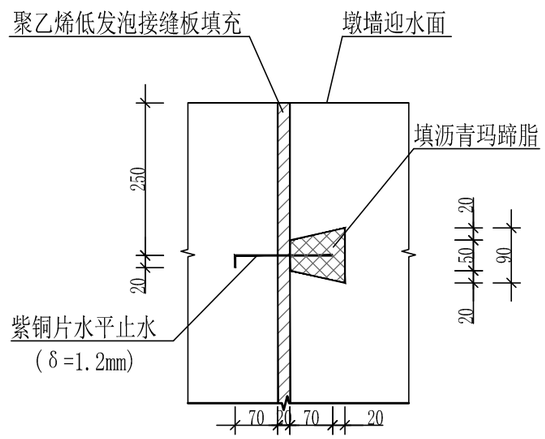

垂直止水构造图

A-A剖视图

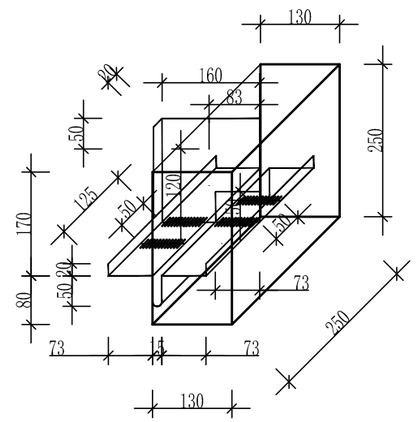

水平与垂直止水接头及沥青盒立体图

说明：

1、图中高程（吴淞高程系）单位为m，其余尺寸单位为mm。吴淞高程=85国家高程+1.959。
2、水平止水现场安装后，应以煤油做渗漏试验。
3、沥青玛蹄脂中沥青牌号为40号。
4、止水铜片指标详见《设计总说明》。
5、紫铜片止水焊缝均以铜焊双面焊；垂直止水与水平止水交接处设柏油盒，内填沥青玛蹄脂，施工时注意填实压紧。
6、垂直止水按距离砼面迎水面25cm设置。

常州市水利规划设计院有限公司						
批 准			溧阳市溧戴河（含溢洪河）应急处置工程		初 步 设 计	
核 定					水 工 部 分	
审 查			三支渠灌排站紫铜片止水大样图			
校 核						
设 计			比 例	1:10	日 期	2025.06
设计证号	A132019400		图 号	SZQ-sg-10		

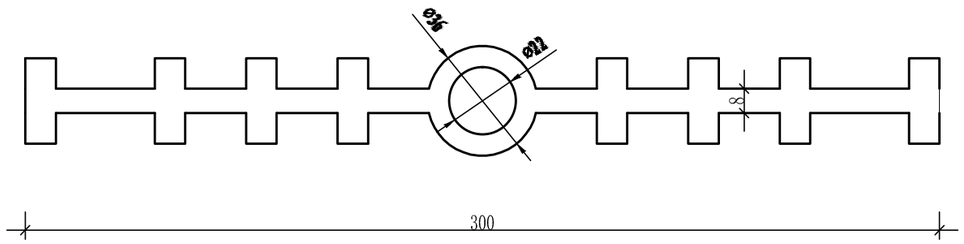

橡胶止水大样 1:2

WB2J6-300*8型

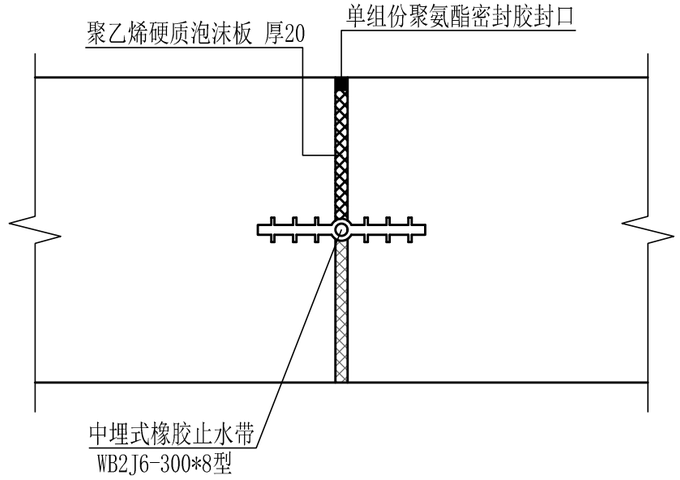

止水安装大样 1:10

说明：

1、图中高程（吴淞高程系）单位为m，其余尺寸单位为mm。吴淞高程=85国家高程+1.959。

2、变形缝缝宽20mm，中间埋置橡胶止水带，缝间用20mm聚乙烯硬质泡沫板隔开,外周用单组份聚氨酯密封膏20*20mm嵌缝。

3、橡胶止水带材料采用氯丁橡胶，宽度不小于30cm，厚度不小于8mm，弯曲半径不小于30cm。橡胶止水带接头采用热压机械硫化胶合连接。
橡胶止水带的物理力学指标：硬度（邵尔A）60±5度，拉伸强度≥15MPa，扯断伸长率≥380%，撕裂强度≥30kN/m，脆性温度≤-45℃，
同时应满足《水工建筑物止水带技术规范》（DL/T5215-2005）要求 。

4、变形缝内填耐腐蚀的闭孔聚乙烯泡沫板，要求：表观密度0.05～0.14g/cm³；抗拉强度≥0.15MPa；抗压强度≥0.15MPa，撕裂强度≥4.0N/mm；
加热变形≤2.0%；吸水率≥0.005g/cm³；延伸率≥100%；硬度（邵尔A）40～60度；压缩永久变形≤3.0%。其余指标参照CECS117：2000中有关参数。

5、变形缝外表面嵌聚氨酯密封膏厚度2cm，密度≥1.2g/cm³。其余指标参照CECS117：2000中有关参数。

常州市水利规划设计院有限公司						
批 准			溧阳市溧戴河（含溢洪河）应急处置工程		初 步 设 计	
核 定					水 工 部 分	
审 查			三支渠灌排站橡胶止水大样图			
校 核						
设 计			比 例	1:10	日 期	2025.06
设计证号	A132019400		图 号	SZQ-sg-11		

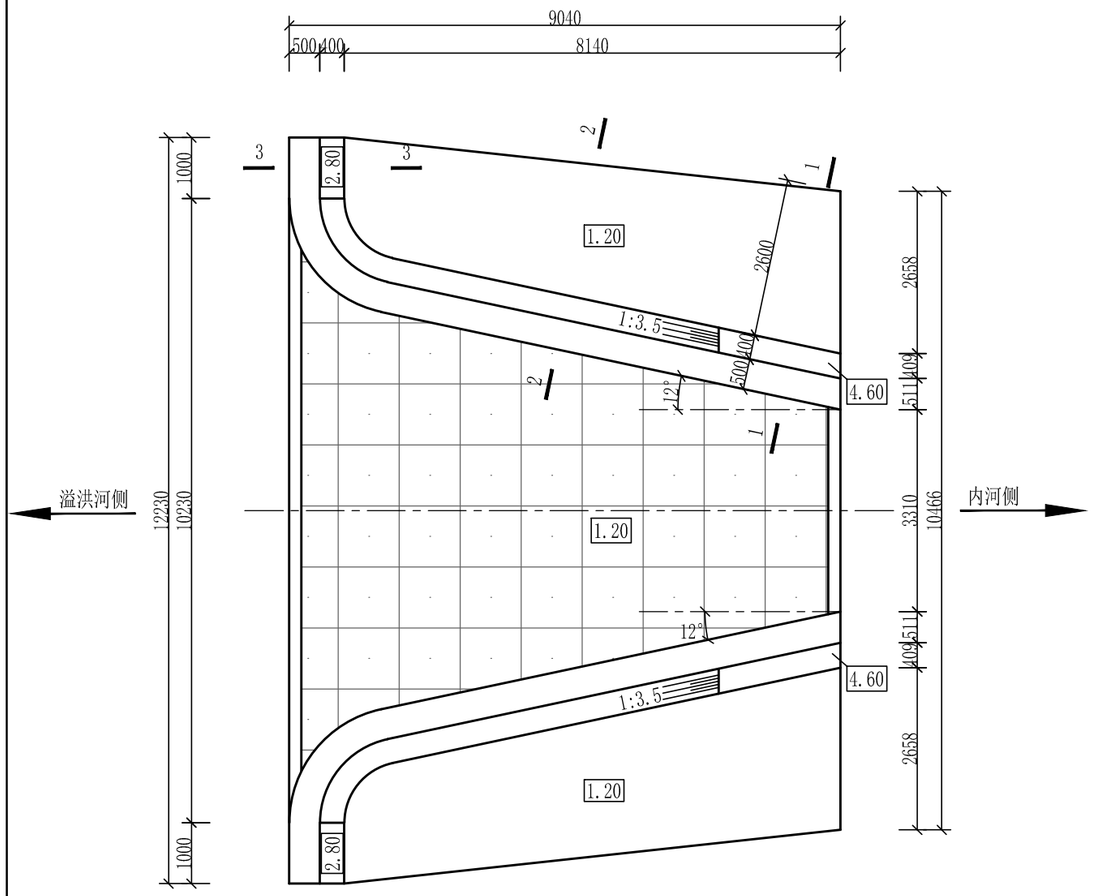

平面图 1:100

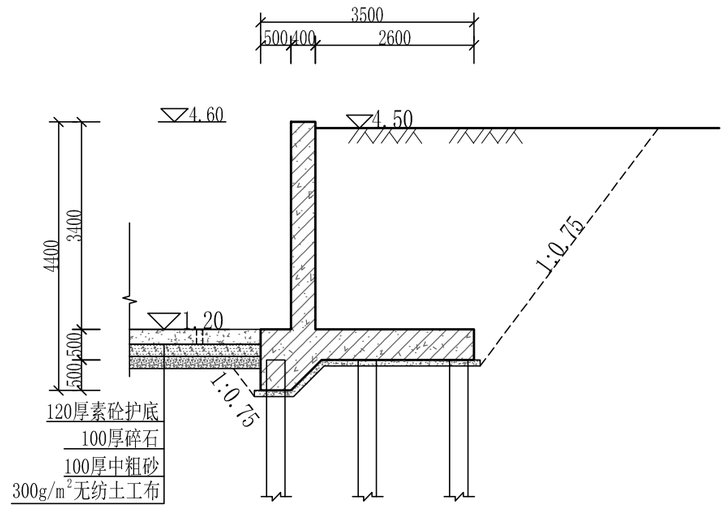

1-1 1:100

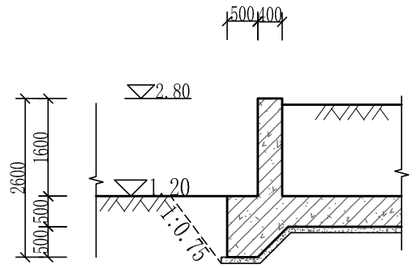

3-3 1:100

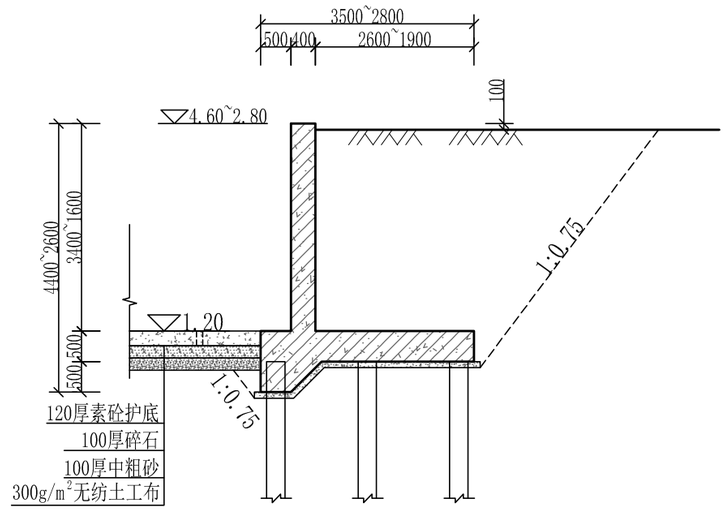

2-2 1:100

说明：

1、图中尺寸单位除特别注明外均以mm计，高程以米计(吴淞高程)，坐标系为2000国家大地坐标。

常州市水利规划设计院有限公司						
批 准			溧阳市溧戴河（含溢洪河）应急处置工程		招 标 设 计	
核 定					水 工 部 分	
审 查			三支渠灌排站外河翼墙及护底结构图			
校 核						
设 计			比 例	1:100	日 期	2025.08
设计证号	A132019400		图 号	LDHYJ-SZQ-sg-12		

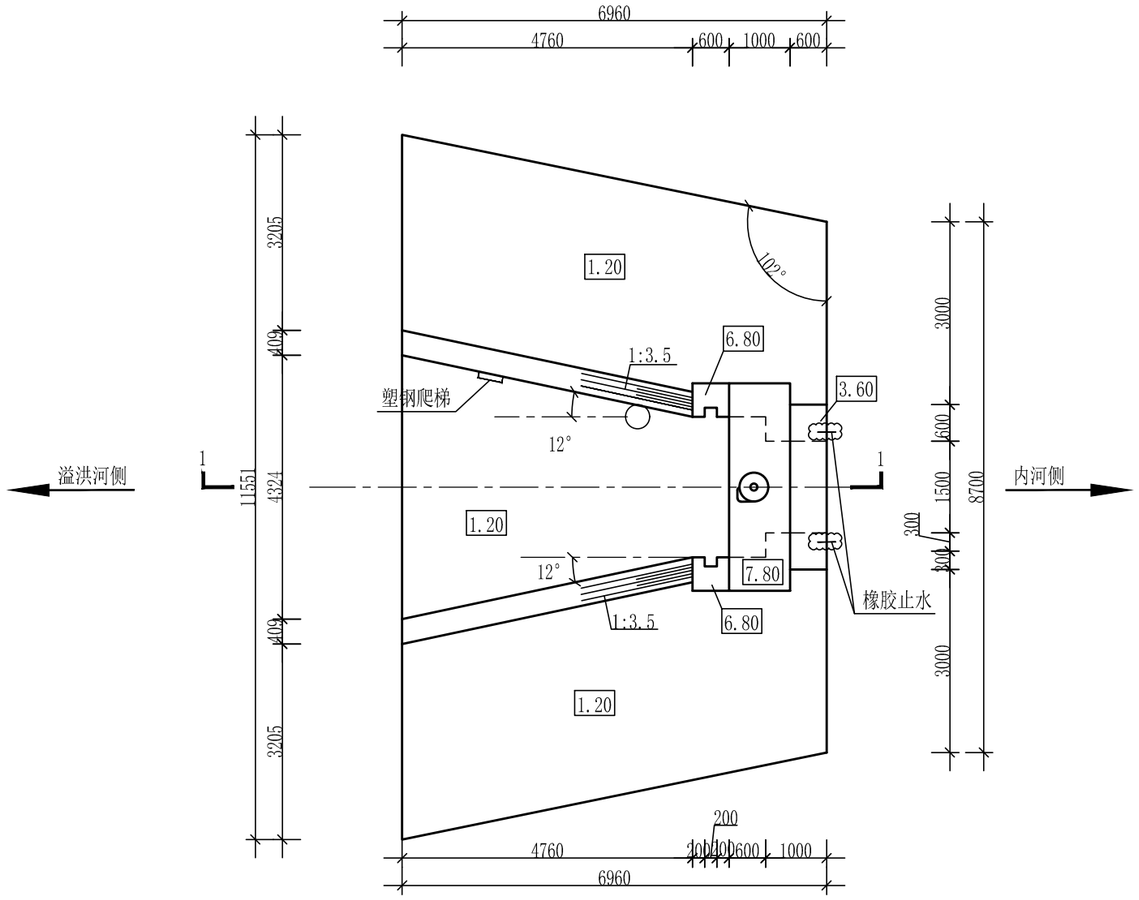

平面图 1:100

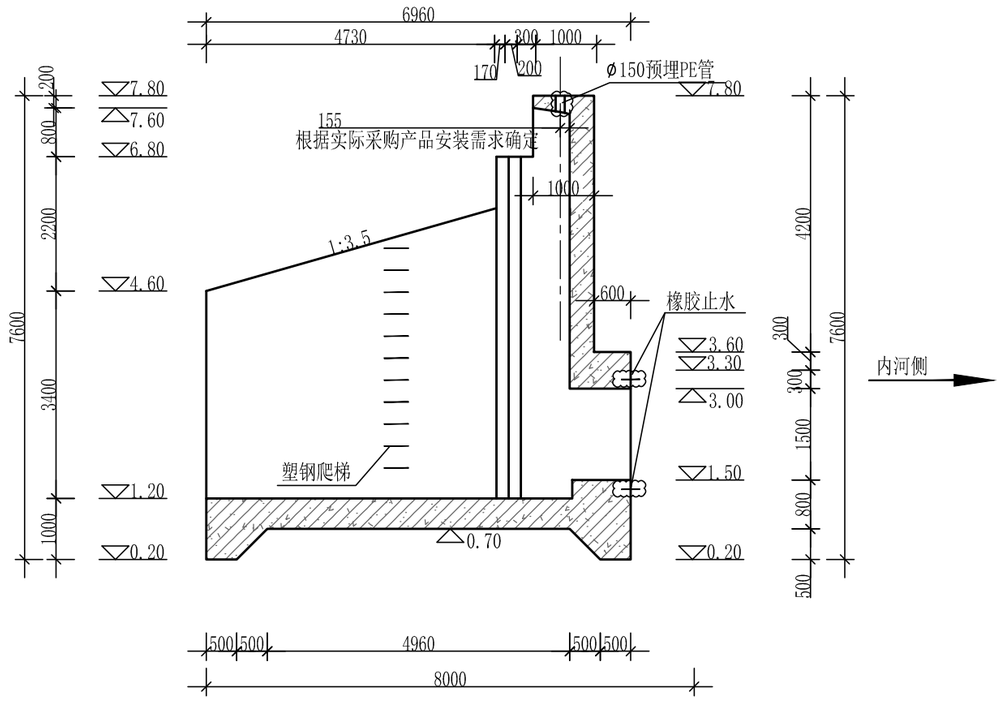

1-1剖面图 1:100

说明：

1、图中尺寸单位除特别注明外均以mm计，高程以米计(吴淞高程)，坐标系为2000国家大地坐标。

常州市水利规划设计院有限公司						
批 准			溧阳市溧戴河（含溢洪河）应急处置工程		招 标 设 计	
核 定					水 工 部 分	
审 查			三支渠灌排站外河节制闸结构图			
校 核						
设 计			比 例	1:100	日 期	2025.08
设计证号	A132019400		图 号	LDHYJ-SZQ-sg-13		

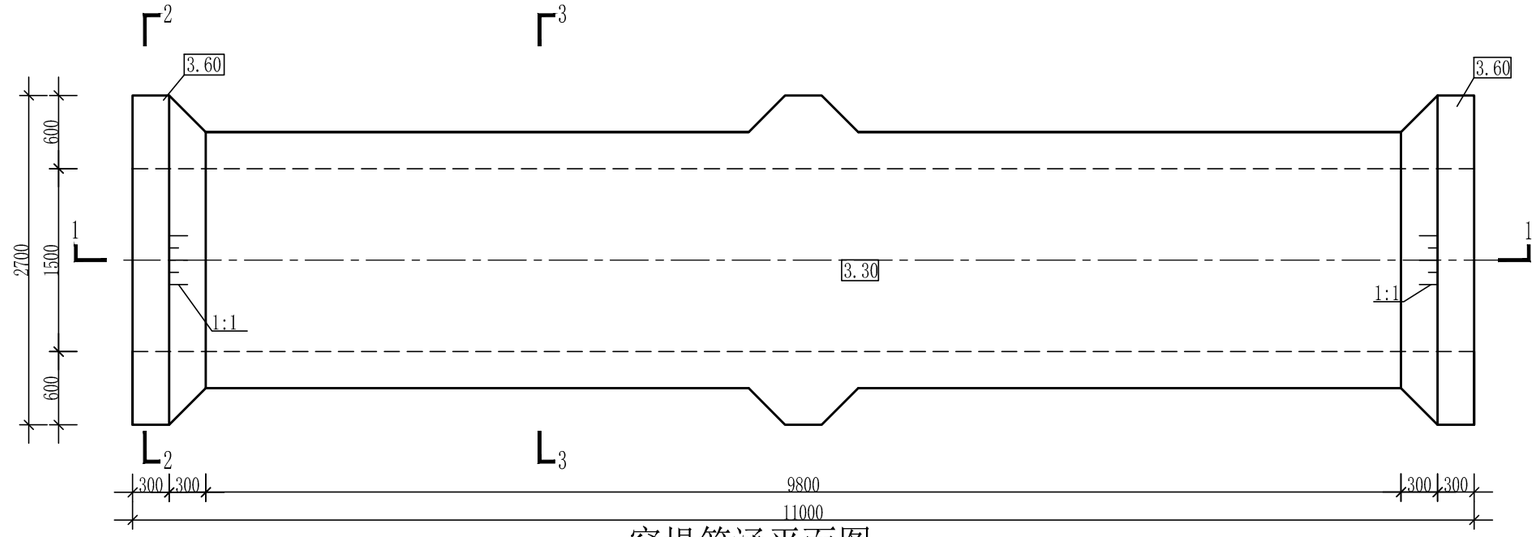

穿堤箱涵平面图 1:50

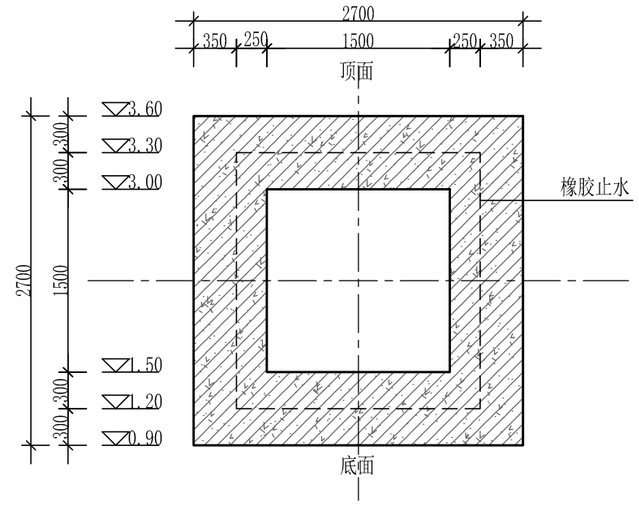

2-2剖面图 1:50

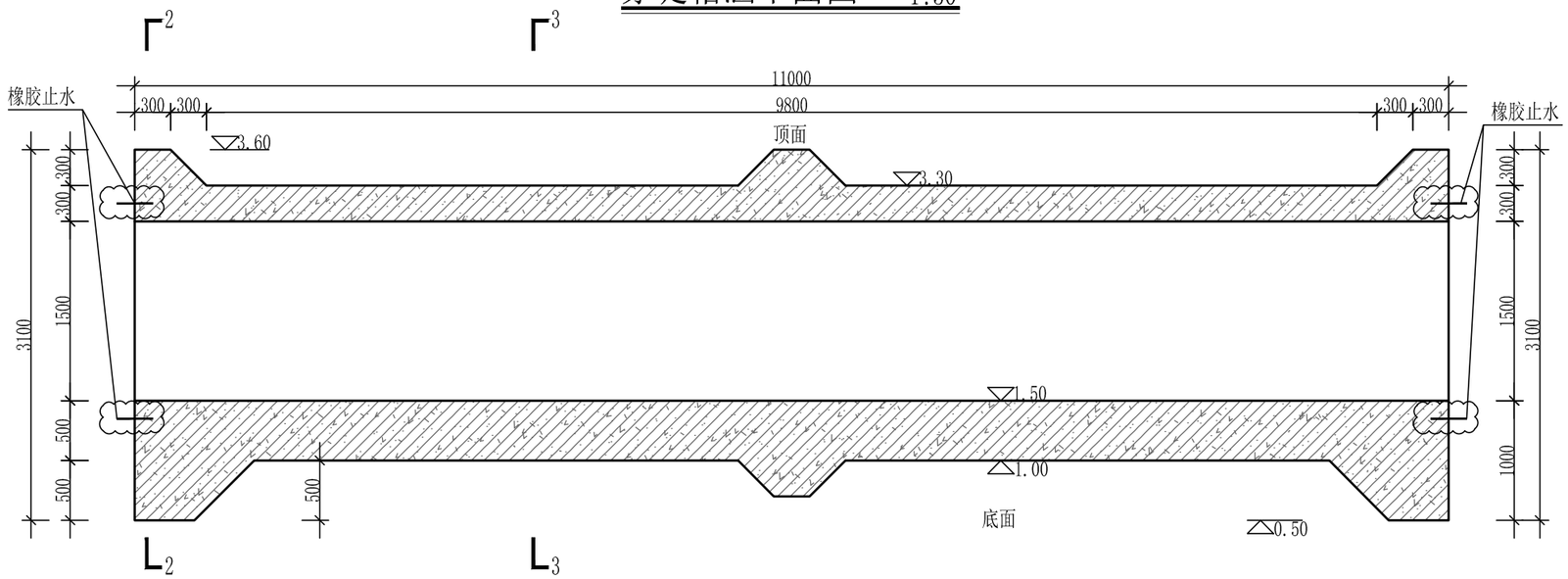

1-1纵剖面图 1:50

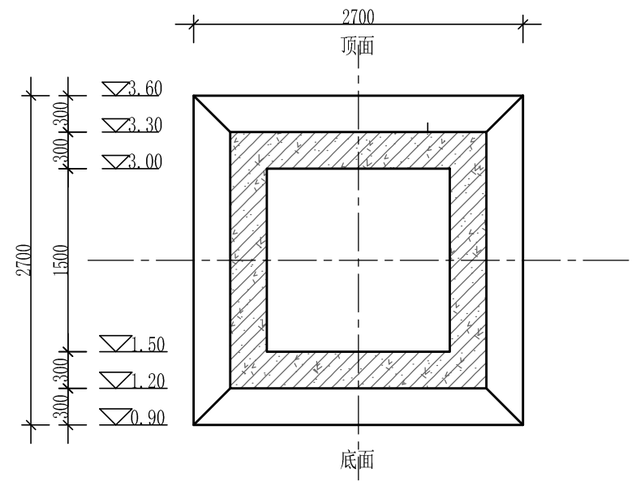

3-3剖面图 1:50

说明：

1、图中尺寸单位除特别注明外均以mm计,高程以米计(吴淞高程),坐标系为2000国家大地坐标。

常州市水利规划设计院有限公司						
批 准			溧阳市溧戴河（含溢洪河）应急处置工程		招 标 设 计	
核 定					水 工 部 分	
审 查			三支渠灌排站穿堤箱涵结构图			
校 核						
设 计			比 例	1:50	日 期	2025.08
设计证号	A132019400		图 号	LDHYJ-SZQ-sg-14		

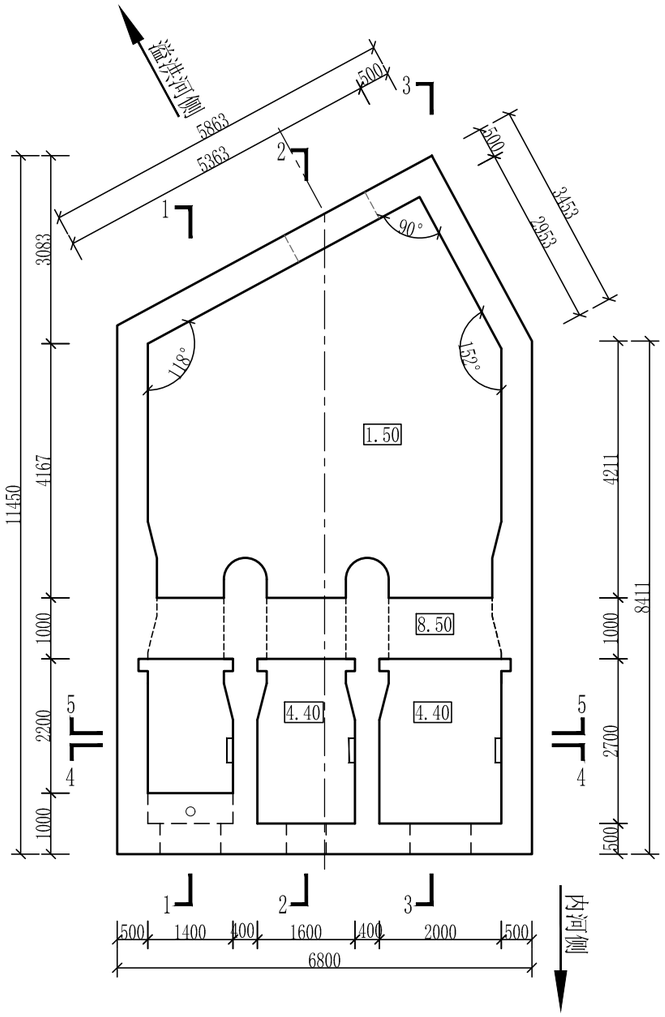

出水池平面图I 1:100

吴淞高程8.50以上

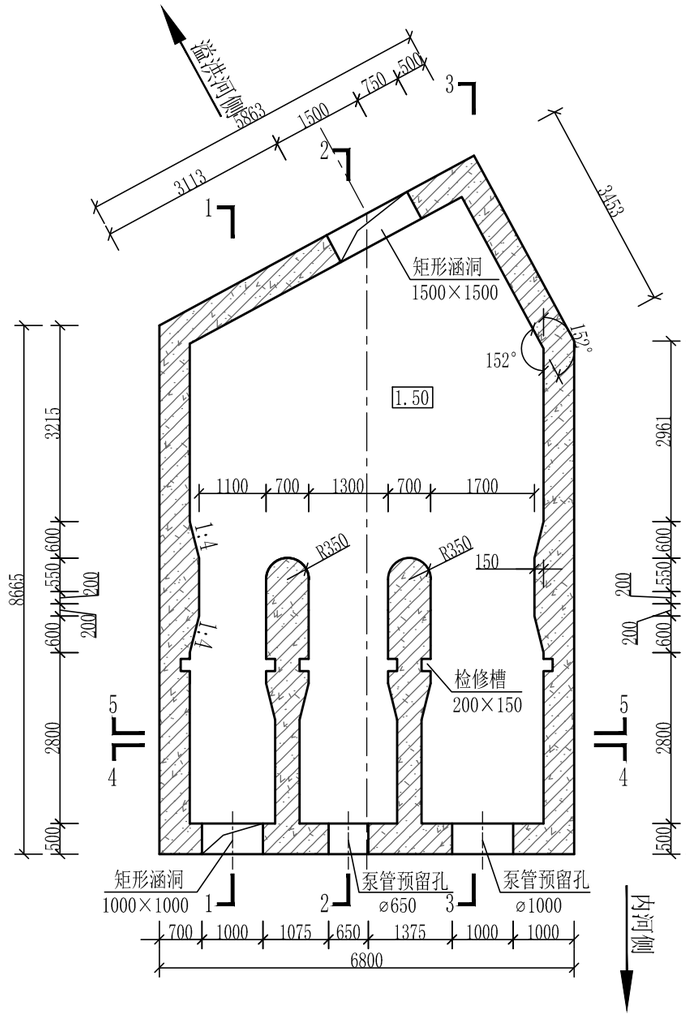

出水池平面图II 1:100

吴淞高程1.50~8.35

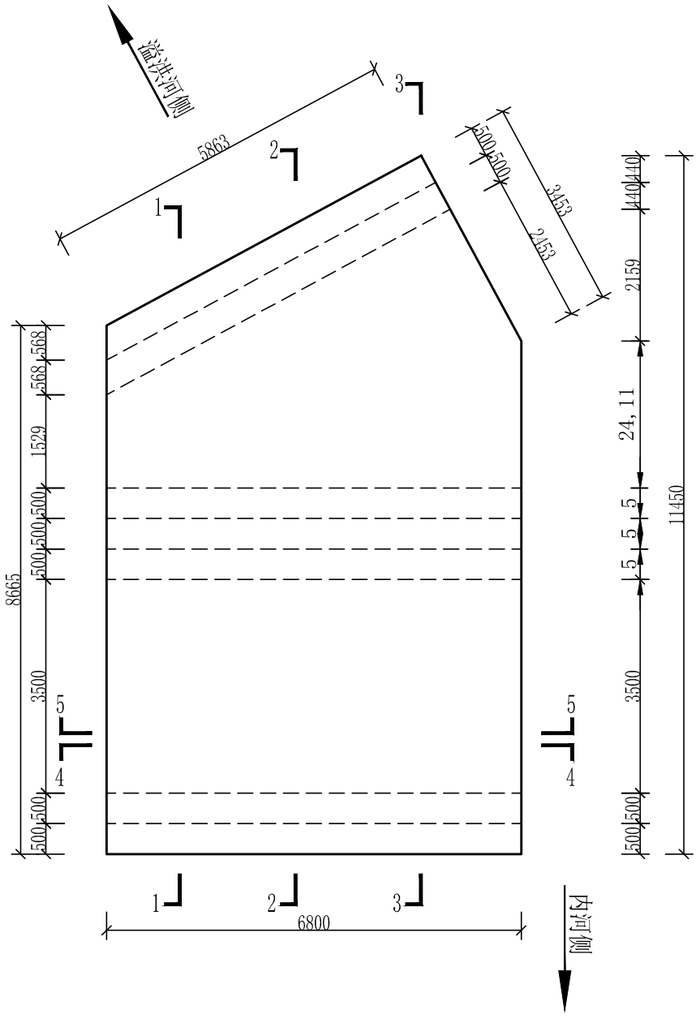

出水池平面图III 1:100

吴淞高程1.50

说明：

1、图中尺寸单位除特别注明外均以mm计，高程以米计(吴淞高程)，坐标系为2000国家大地坐标。

常州市水利规划设计院有限公司						
批 准			溧阳市溧戴河（含溢洪河）应急处置工程		招 标 设 计	
核 定					水 工 部 分	
审 查			三支渠灌排站出水池结构图(1/3)			
校 核						
设 计			比 例	1:50	日 期	2025.08
设计证号	A132019400		图 号	LDHYJ-SZQ-sg-15		

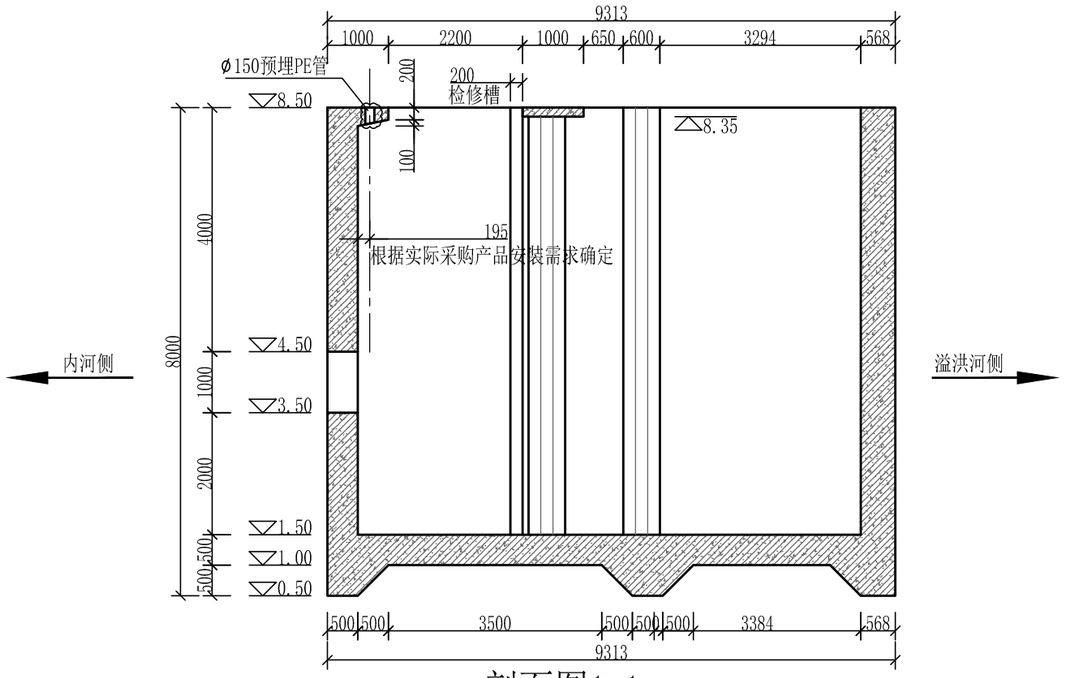

剖面图1-1 1:100

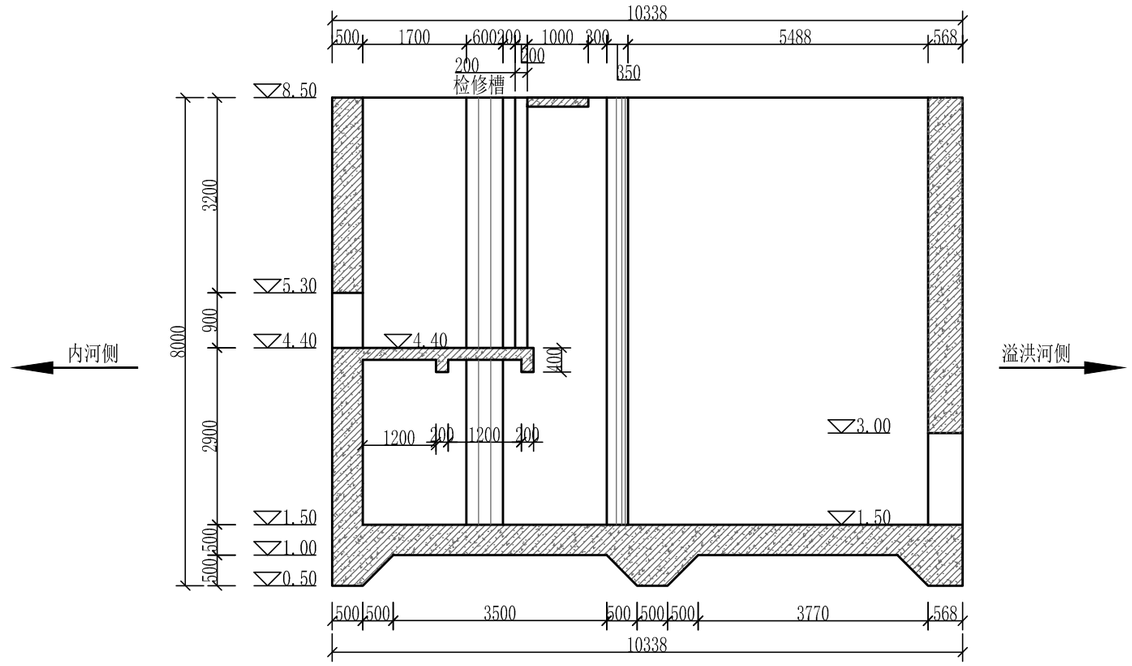

剖面图2-2 1:100

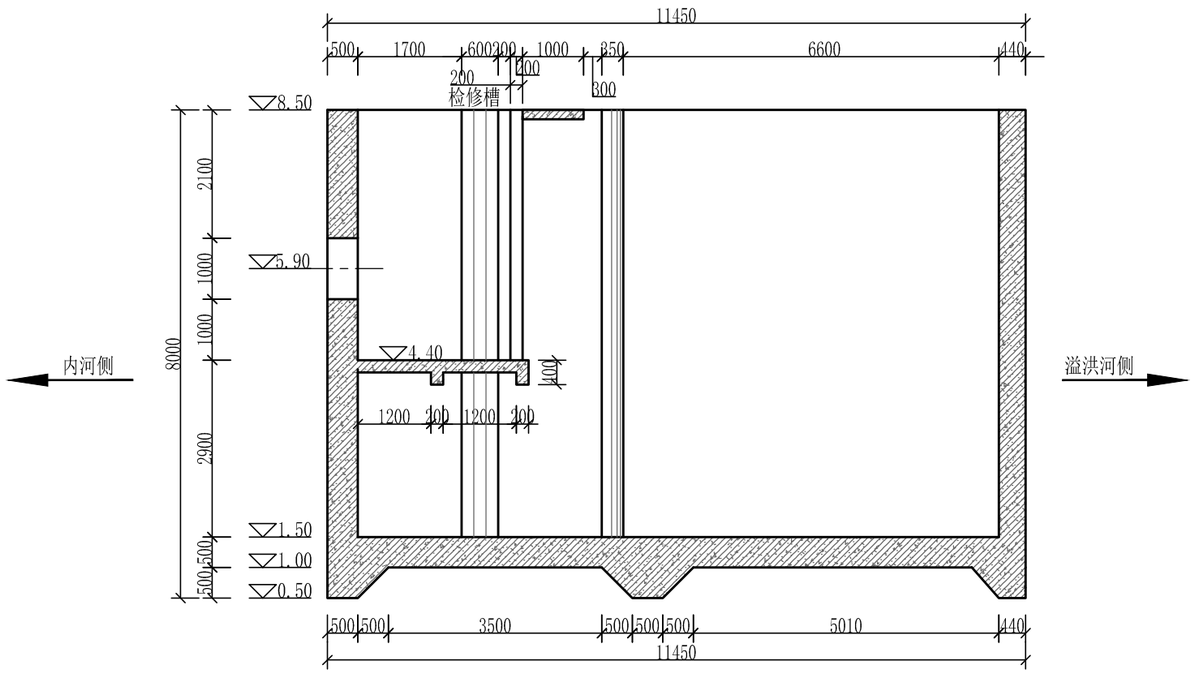

剖面图3-3 1:100

常州市水利规划设计院有限公司						
批 准			溧阳市溧戴河（含溢洪河）应急处置工程		招 标 设 计	
核 定					水 工 部 分	
审 查			三支渠灌排站出水池结构图(2/3)			
校 核						
设 计			比 例	1:100	日 期	2025.08
设计证号	A132019400		图 号	LDHYJ-SZQ-sg-16		

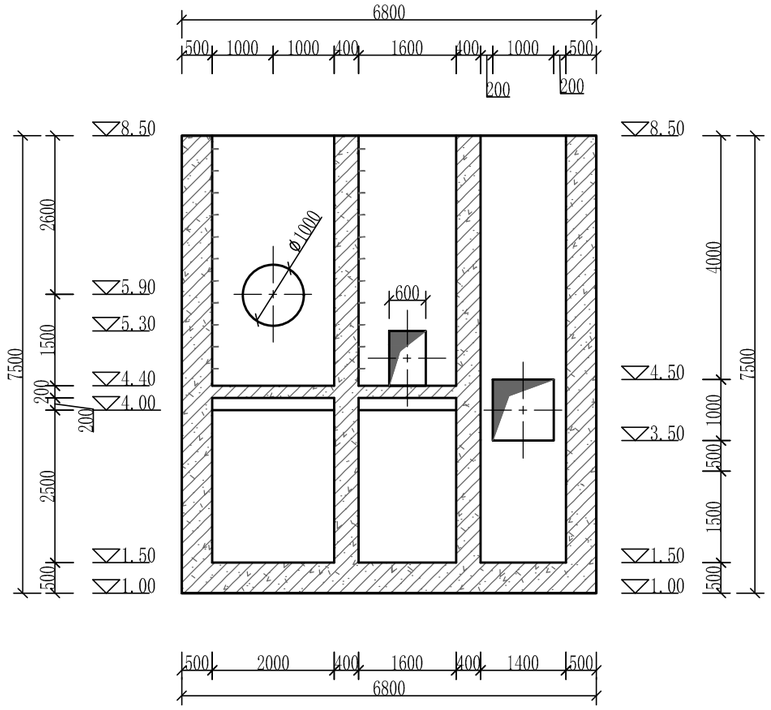

剖面图4-4 1:100

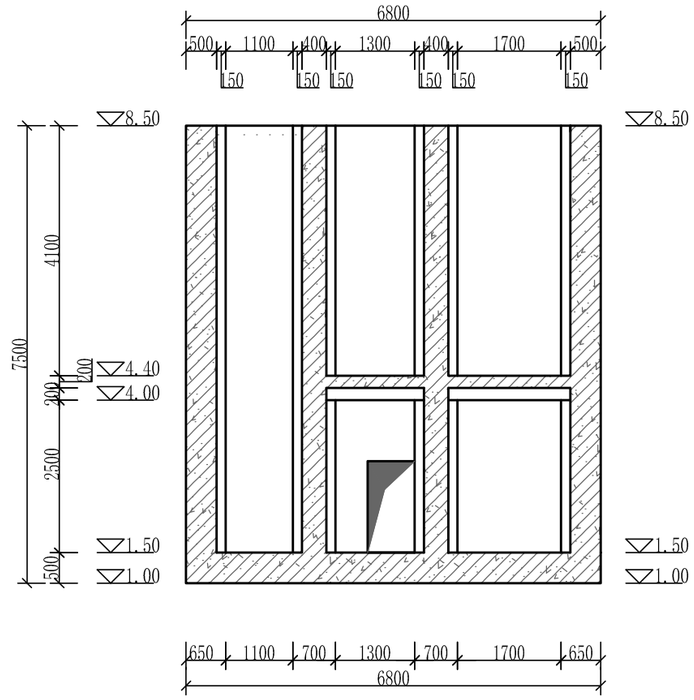

剖面图5-5 1:100

常州市水利规划设计院有限公司						
批 准			溧阳市溧戴河（含溢洪河）应急处置工程		招 标 设 计	
核 定					水 工 部 分	
审 查			三支渠灌排站出水池结构图(3/3)			
校 核						
设 计			比 例	1:100	日 期	2025.08
设计证号	A132019400		图 号	LDHYJ-SZQ-sg-17		

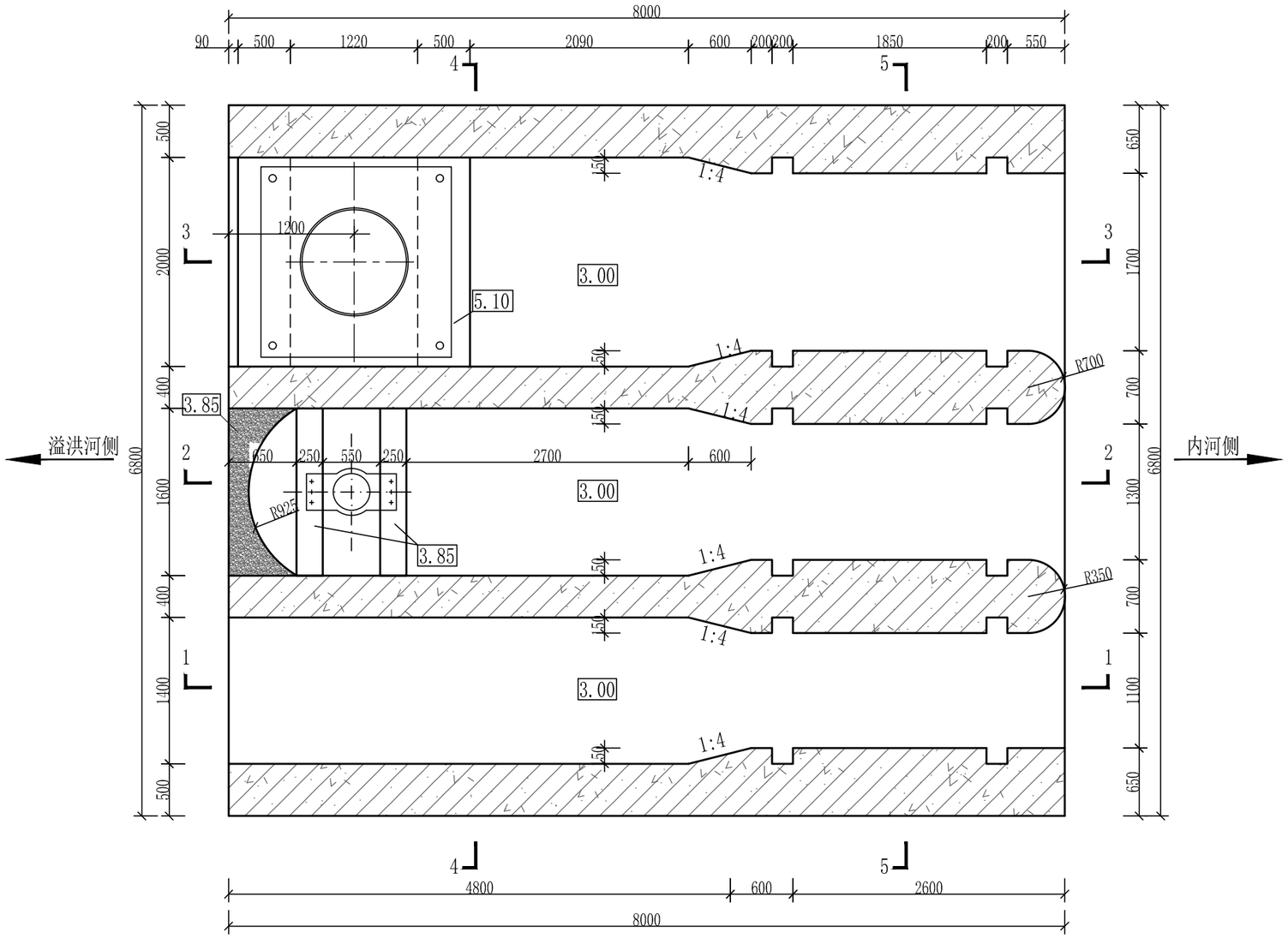

泵室平面图I　1:50

吴淞高程3.00~6.00（水泵层）

说明：

1、图中高程（吴淞高程系）单位为m，其余尺寸单位为mm。吴淞高程=85国家高程+1.959。

2、泵室主体混凝土强度等级C30，抗渗等级P6，抗冻等级F50；下设C30素砼垫层，厚度100mm。

3、墩墙后回填土分层夯实，控制压实度不小于0.95；采用粘性土回填，淤泥质土、腐殖土严禁墙后回填。

常州市水利规划设计院有限公司						
批　准			溧阳市溧戴河（含溢洪河）应急处置工程		招 标 设 计	
核　定					水 工 部 分	
审　查			三支渠灌排站泵室结构图(1/7)			
校　核						
设　计			比　例	1:50	日　期	2025.08
设计证号	A132019400		图　号	LDHYJ-SZQ-sg-18		

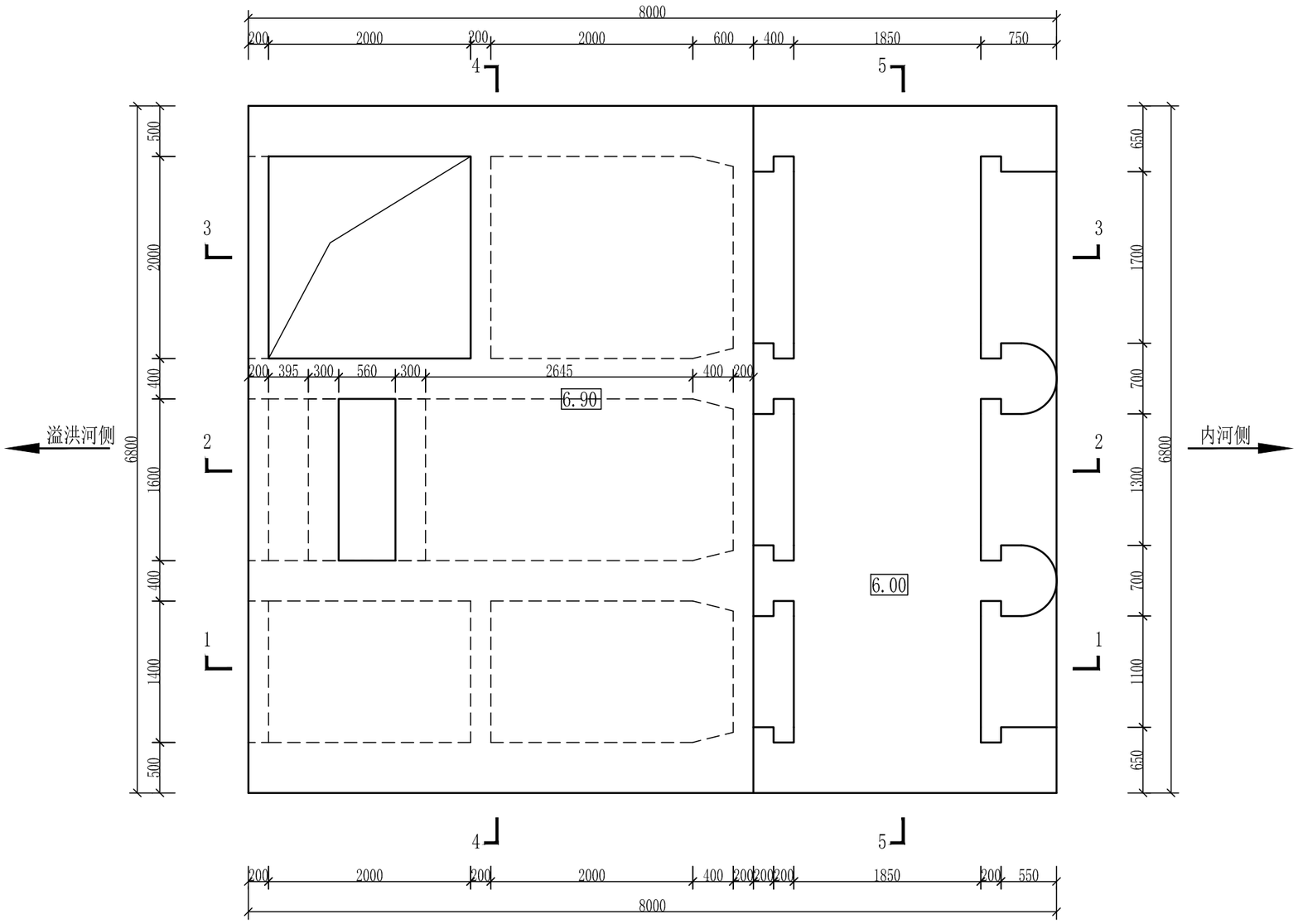

泵室平面图Ⅱ 1:50

吴淞高程6.00~6.90（电机层）

说明：

1、图中高程（吴淞高程系）单位为m，其余尺寸单位为mm。吴淞高程=85国家高程+1.959。

2、泵室主体混凝土强度等级C30，抗渗等级P6，抗冻等级F50；下设C30素砼垫层，厚度100mm。

3、墩墙后回填土分层夯实，控制压实度不小于0.95；采用粘性土回填，淤泥质土、腐殖土严禁墙后回填。

常州市水利规划设计院有限公司						
批 准			溧阳市溧戴河（含溢洪河）应急处置工程		招 标 设 计	
核 定					水 工 部 分	
审 查			三支渠灌排站泵室结构图(2/7)			
校 核						
设 计			比 例	1:50	日 期	2025.08
设计证号	A132019400		图 号	LDHYJ-SZQ-sg-19		

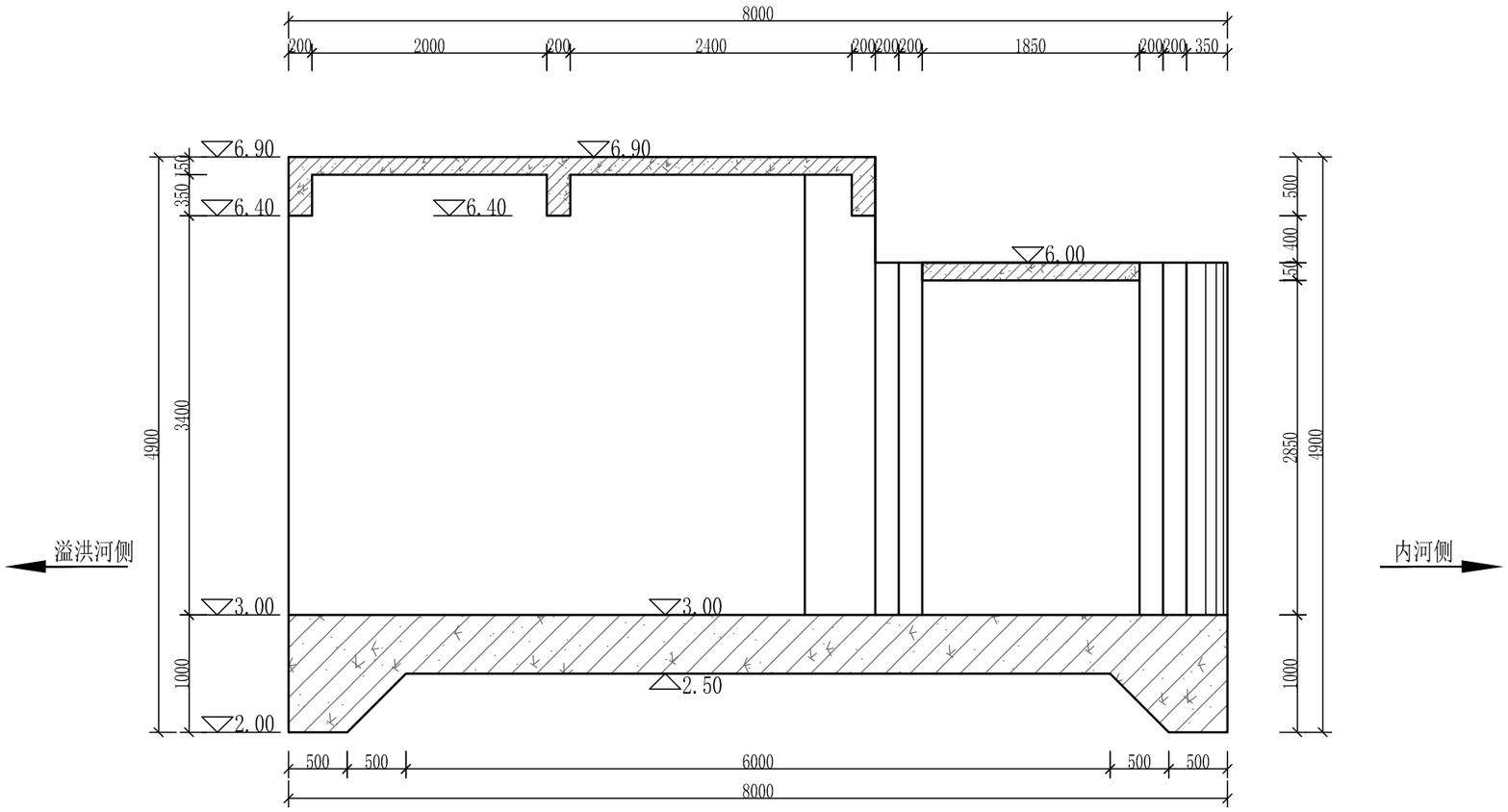

剖面图1-1 1:50

说明：

1、图中高程（吴淞高程系）单位为m，其余尺寸单位为mm。吴淞高程=85国家高程+1.959。

2、泵室主体混凝土强度等级C30，抗渗等级P6，抗冻等级F50；下设C30素砼垫层，厚度100mm。

3、墩墙后回填土分层夯实，控制压实度不小于0.95；采用粘性土回填，淤泥质土、腐殖土严禁墙后回填。

常州市水利规划设计院有限公司						
批 准			溧阳市溧戴河（含溢洪河）应急处置工程		招 标 设 计	
核 定					水 工 部 分	
审 查			三支渠灌排站泵室结构图(3/7)			
校 核						
设 计			比 例	1:50	日 期	2025.08
设计证号	A132019400		图 号	LDHYJ-SZQ-sg-20		

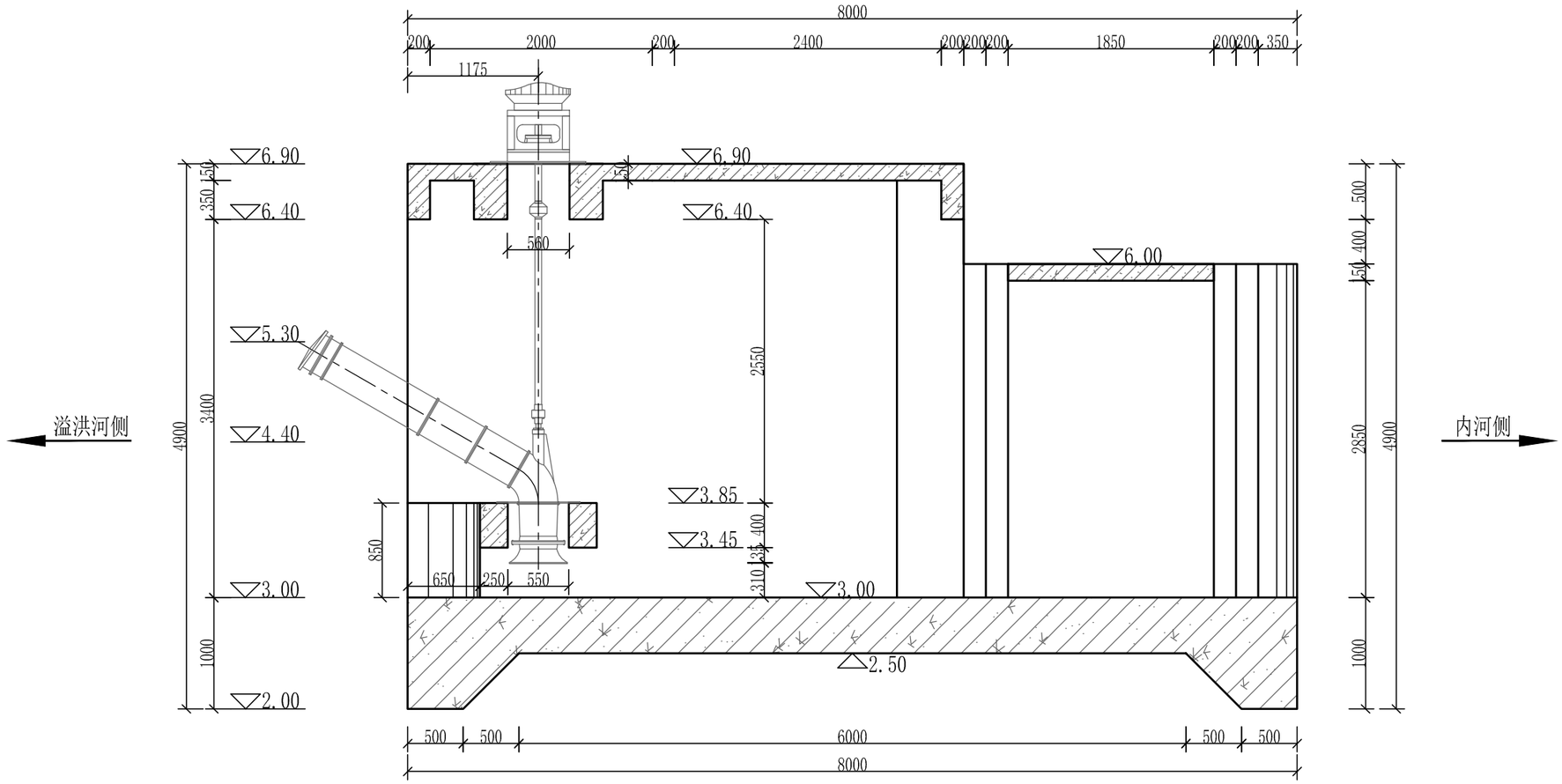

剖面图2-2 1:50

说明：

1、图中高程（吴淞高程系）单位为m，其余尺寸单位为mm。吴淞高程=85国家高程+1.959。

2、泵室主体混凝土强度等级C30，抗渗等级P6，抗冻等级F50；下设C30素砼垫层，厚度100mm。

3、墩墙后回填土分层夯实，控制压实度不小于0.95；采用粘性土回填，淤泥质土、腐殖土严禁墙后回填。

常州市水利规划设计院有限公司						
批 准			溧阳市溧戴河（含溢洪河）应急处置工程		招 标 设 计	
核 定					水 工 部 分	
审 查			三支渠灌排站泵室结构图(4/7)			
校 核						
设 计			比 例	1:50	日 期	2025.08
设计证号	A132019400		图 号	LDHYJ-SZQ-sg-21		

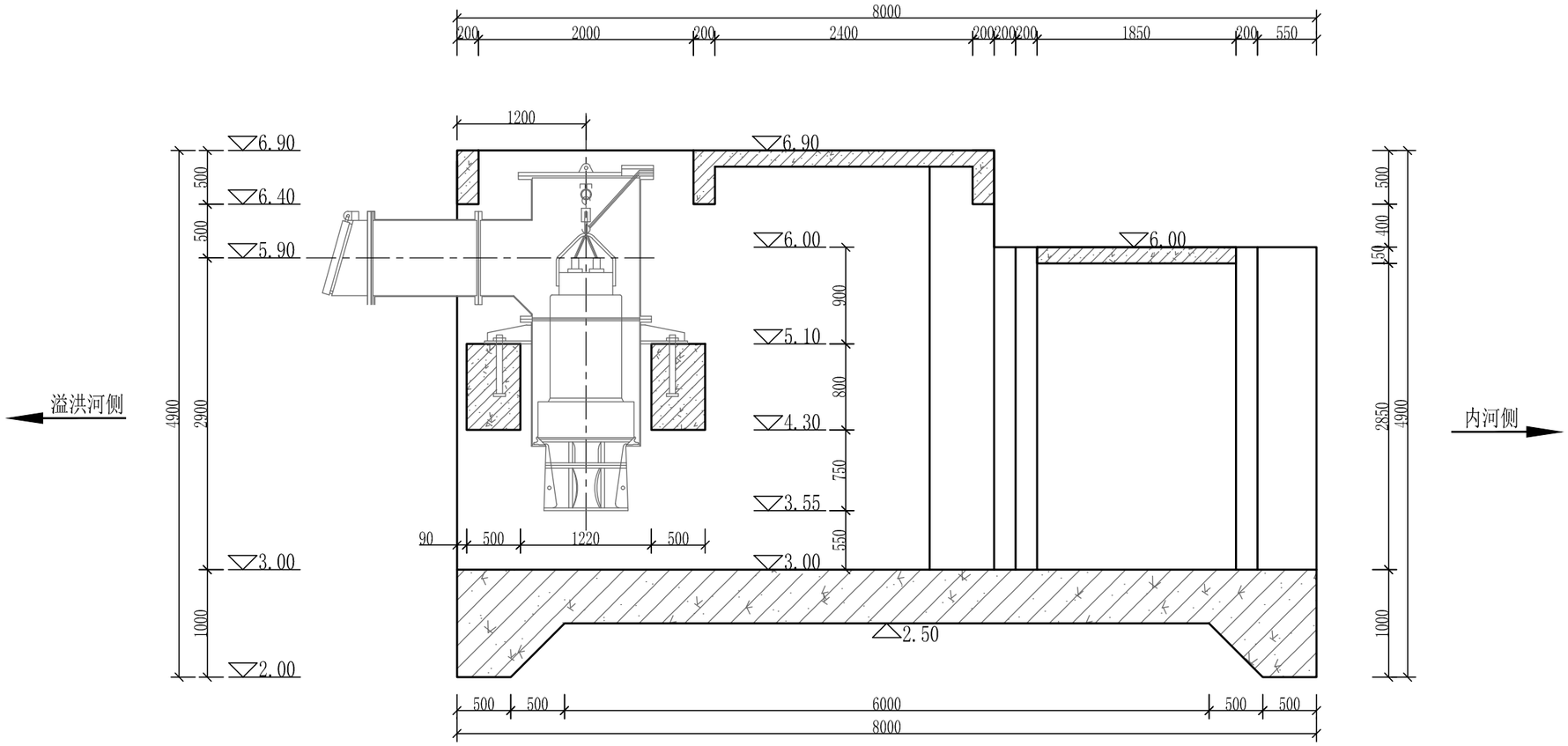

剖面图3-3 1:50

说明：

1、图中高程（吴淞高程系）单位为m，其余尺寸单位为mm。吴淞高程=85国家高程+1.959。

2、泵室主体混凝土强度等级C30，抗渗等级P6，抗冻等级F50；下设C30素砼垫层，厚度100mm。

3、墩墙后回填土分层夯实，控制压实度不小于0.95；采用粘性土回填，淤泥质土、腐殖土严禁墙后回填。

常州市水利规划设计院有限公司						
批 准			溧阳市溧戴河（含溢洪河）应急处置工程		招 标 设 计	
核 定					水 工 部 分	
审 查			三支渠灌排站泵室结构图(5/7)			
校 核						
设 计			比 例	1:50	日 期	2025.08
设计证号	A132019400		图 号	LDHYJ-SZQ-sg-22		

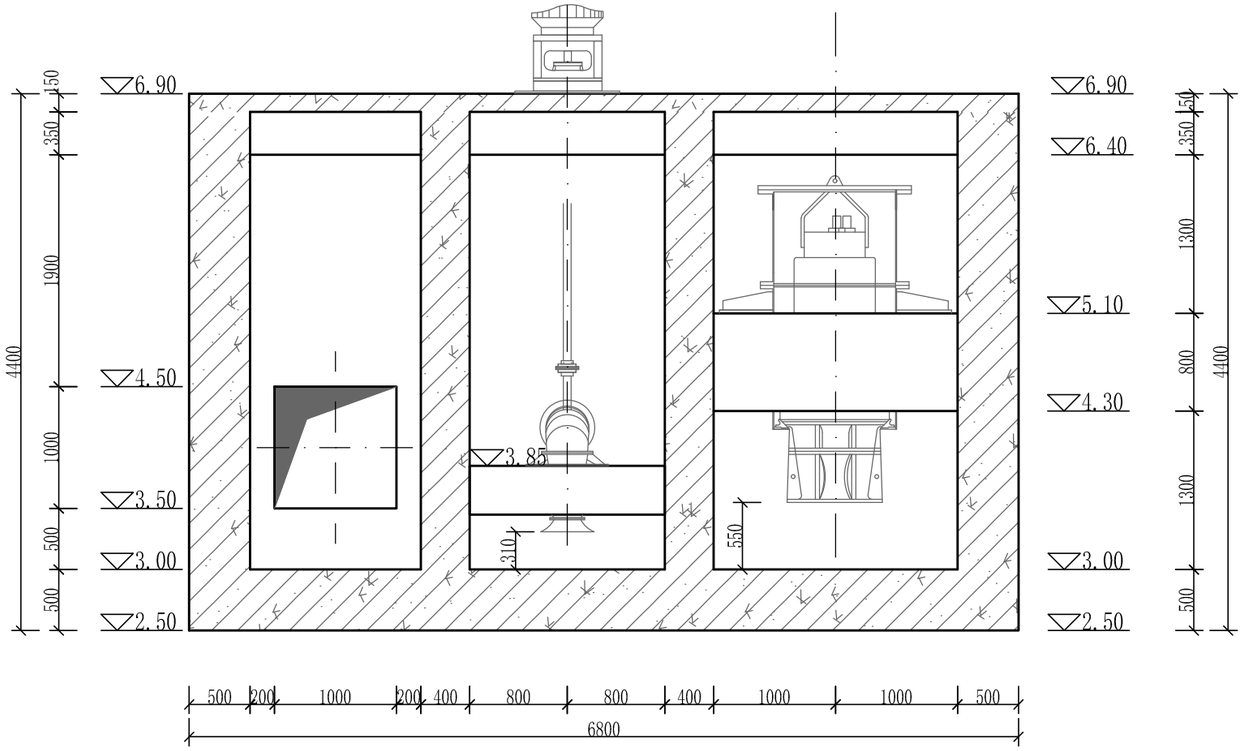

剖面图4-4 1:50

说明：

1、图中高程（吴淞高程系）单位为m，其余尺寸单位为mm。吴淞高程=85国家高程+1.959。

2、泵室主体混凝土强度等级C30，抗渗等级P6，抗冻等级F50；下设C30素砼垫层，厚度100mm。

3、墩墙后回填土分层夯实，控制压实度不小于0.95；采用粘性土回填，淤泥质土、腐殖土严禁墙后回填。

常州市水利规划设计院有限公司						
批 准			溧阳市溧戴河（含溢洪河）应急处置工程		招 标 设 计	
核 定					水 工 部 分	
审 查			三支渠灌排站泵室结构图(6/7)			
校 核						
设 计			比 例	1:50	日 期	2025.08
设计证号	A132019400		图 号	LDHYJ-SZQ-sg-23		

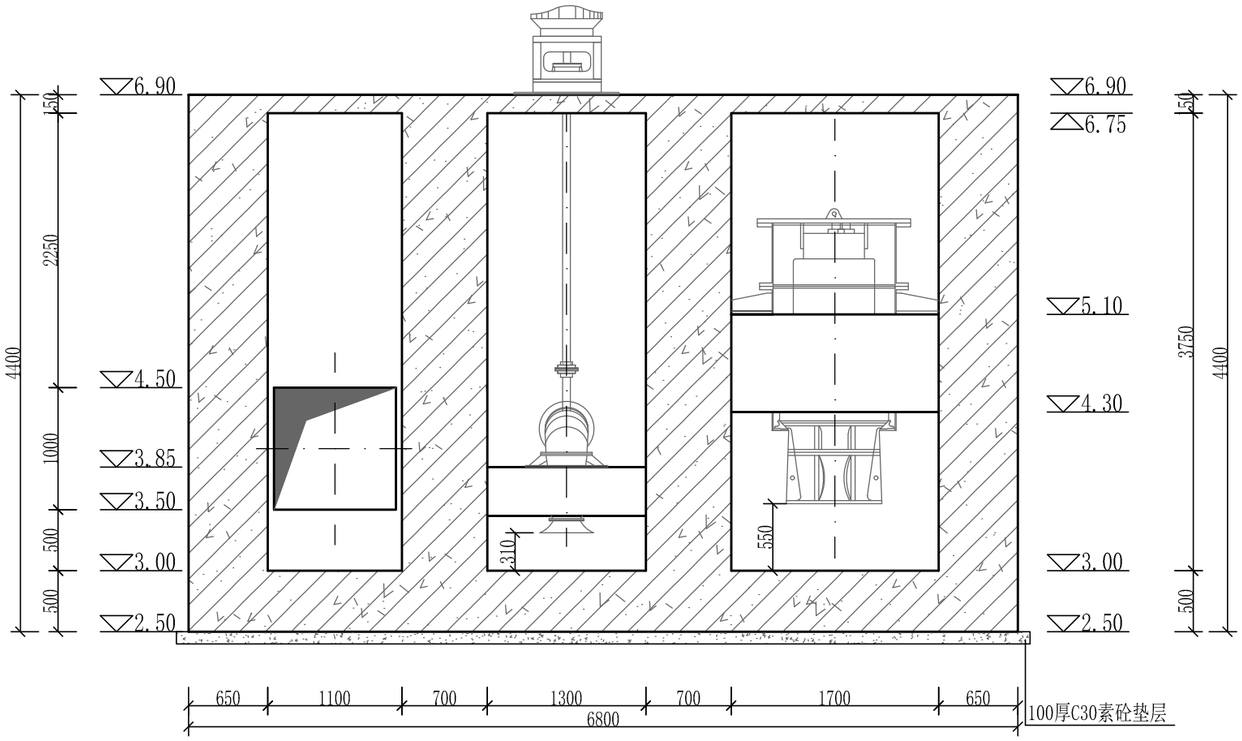

剖面图5-5 1:50

说明：

1、图中高程（吴淞高程系）单位为m，其余尺寸单位为mm。吴淞高程=85国家高程+1.959。

2、泵室主体混凝土强度等级C30，抗渗等级P6，抗冻等级F50；下设C30素砼垫层，厚度100mm。

3、墩墙后回填土分层夯实，控制压实度不小于0.95；采用粘性土回填，淤泥质土、腐殖土严禁墙后回填。

常州市水利规划设计院有限公司						
批 准			溧阳市溧戴河（含溢洪河）应急处置工程		招 标 设 计	
核 定					水 工 部 分	
审 查			三支渠灌排站泵室结构图(7/7)			
校 核						
设 计			比 例	1:50	日 期	2025.08
设计证号	A132019400		图 号	LDHYJ-SZQ-sg-24		

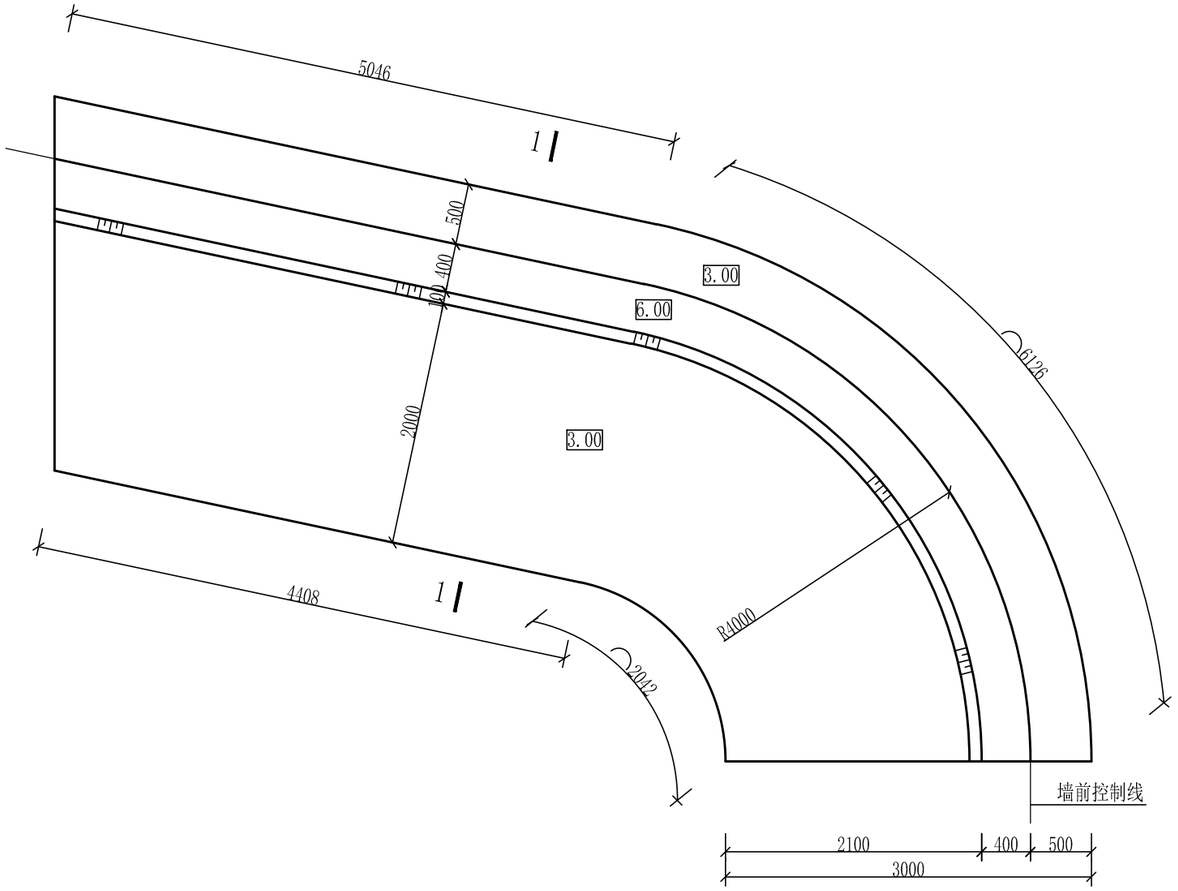

内河翼墙结构平面图 1:50

单侧

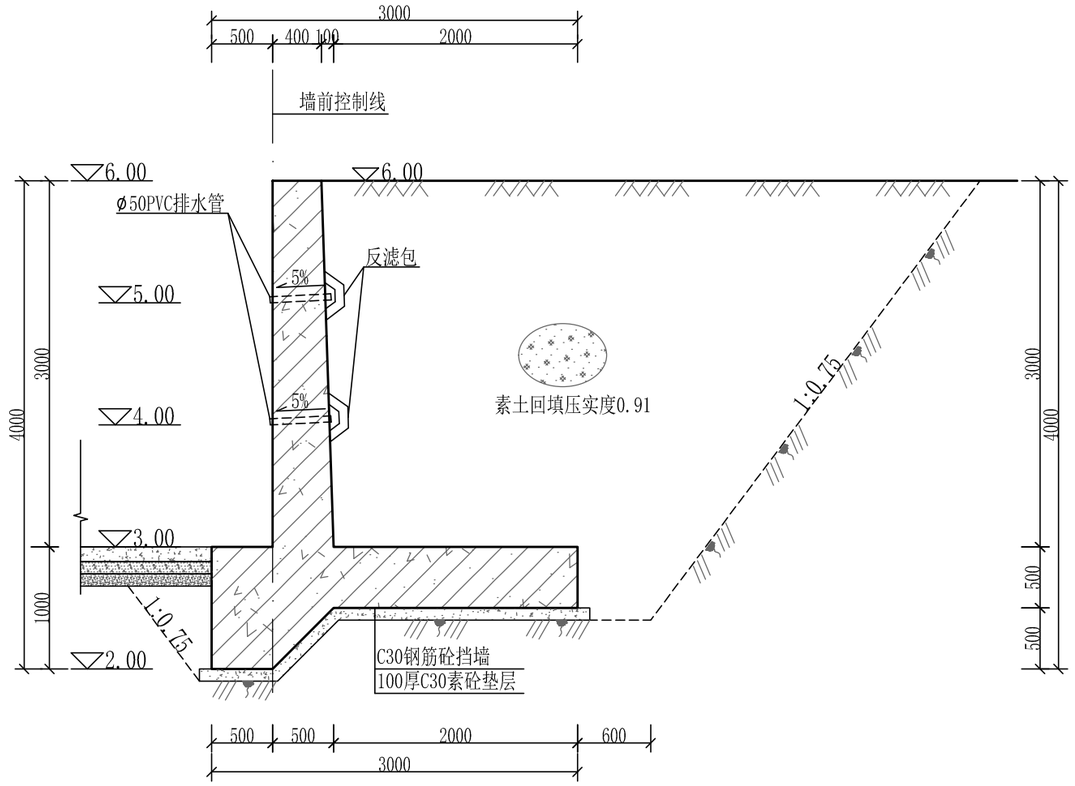

1-1内河翼墙断面图 1:50

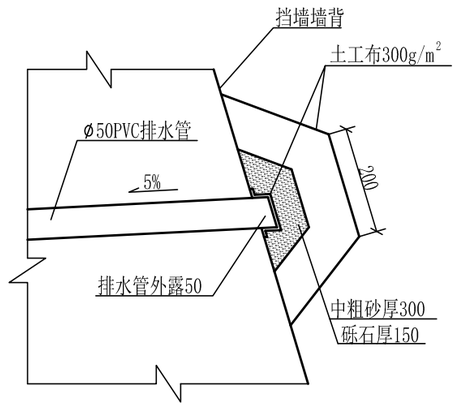

反滤包大样 1:10

说明：

1、图中高程（吴淞高程系）单位为m，其余尺寸单位为mm。吴淞高程=85国家高程+1.959。

2、混凝土强度等级C30，抗渗等级P6，抗冻等级F50；下设C30素砼垫层，厚度100mm。

3、墙后回填土分层夯实，控制压实度不小于0.95；采用粘性土回填，淤泥质土、腐殖土严禁墙后回填。

常州市水利规划设计院有限公司						
批 准			溧阳市溧戴河（含溢洪河）应急处置工程		招 标 设 计	
核 定					水 工 部 分	
审 查			三支渠灌排站 内河翼墙结构图			
校 核						
设 计			比 例	1:50	日 期	2025.08
设计证号	A132019400		图 号	LDHYJ-SZQ-sg-25		

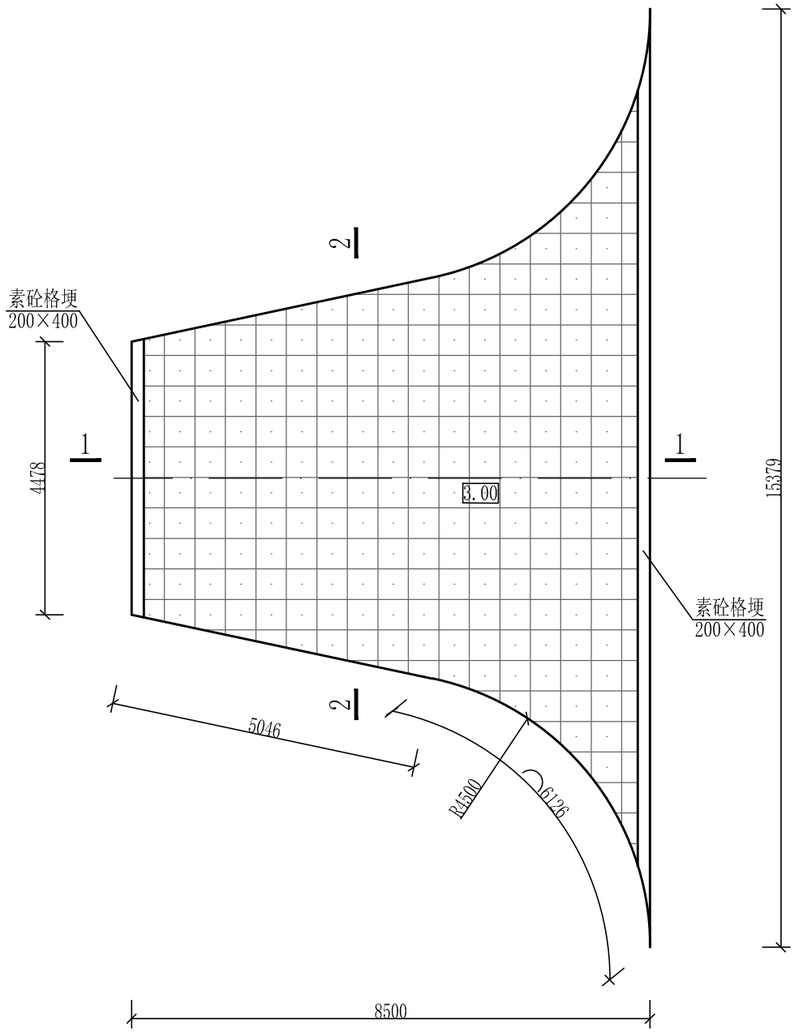

内河素砼护底平面图 1:100

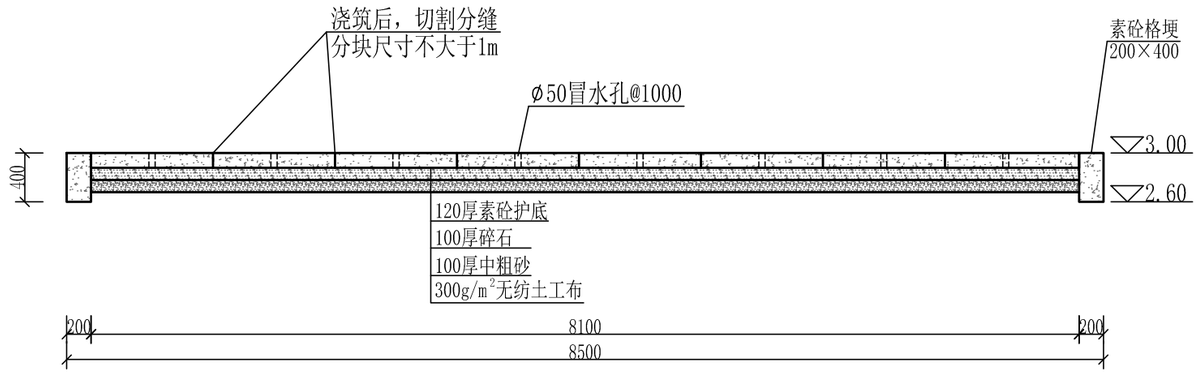

1-1内河护底断面图 1:50

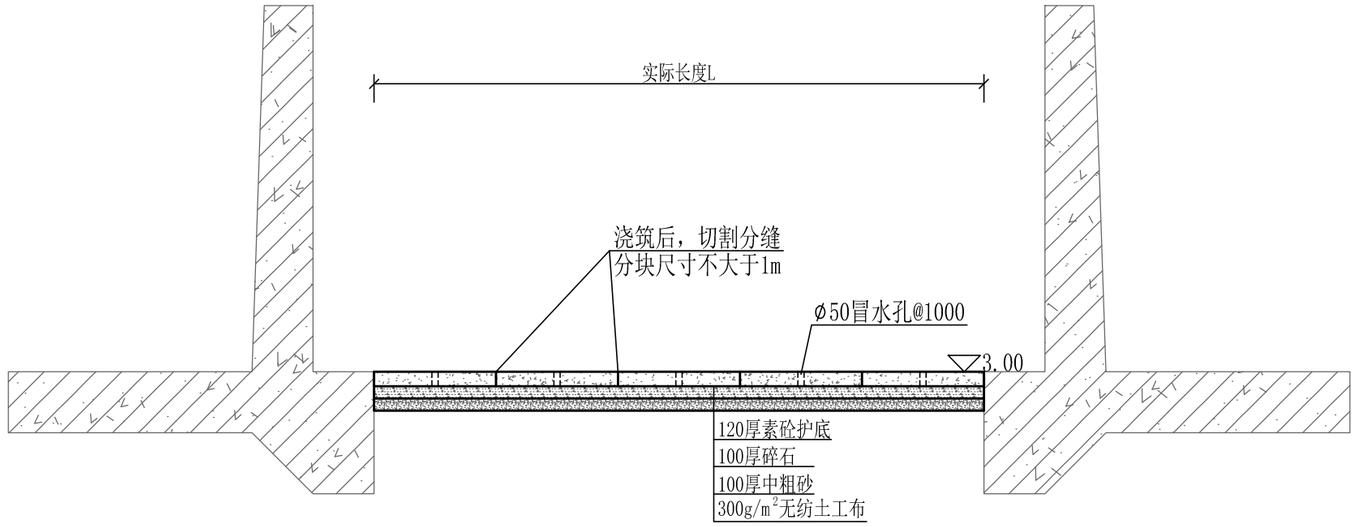

2-2内河护底断面图 1:50

说明：

1、图中高程（吴淞高程系）单位为m，其余尺寸单位为mm。吴淞高程=85国家高程+1.959。

2、混凝土强度等级C30，抗渗等级P6，抗冻等级F50；下设C30素砼垫层，厚度100mm。

3、墙后回填土分层夯实，控制压实度不小于0.95；采用粘性土回填，淤泥质土、腐殖土严禁墙后回填。

常州市水利规划设计院有限公司						
批 准			溧阳市溧戴河（含溢洪河）应急处置工程		招 标 设 计	
核 定					水 工 部 分	
审 查			三支渠灌排站内河护底			
校 核						
设 计			比 例	1:50	日 期	2025.08
设计证号	A132019400		图 号	LDHYJ-SZQ-sg-26		

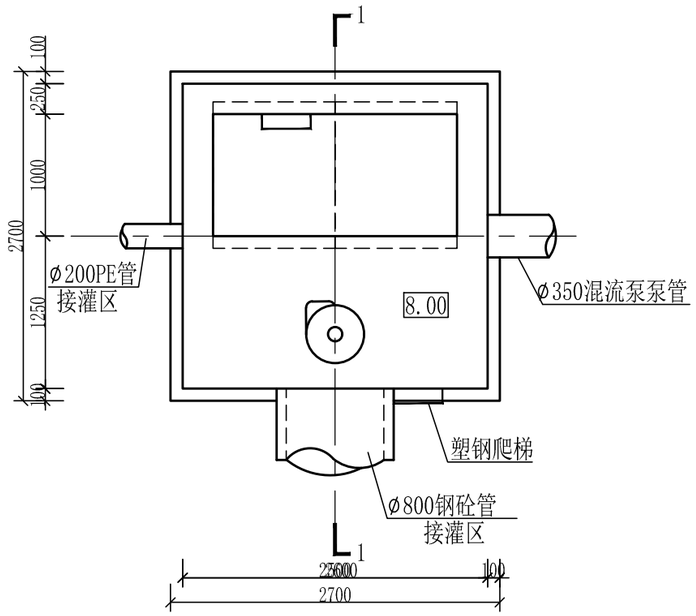

出水井平面图I 1:50

吴淞高程8.00以上

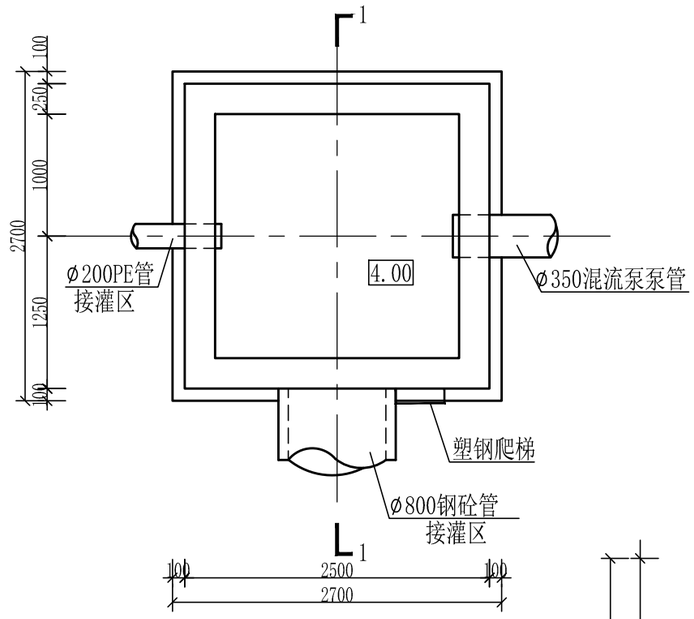

出水井平面图II 1:50

吴淞高程4.00~8.00

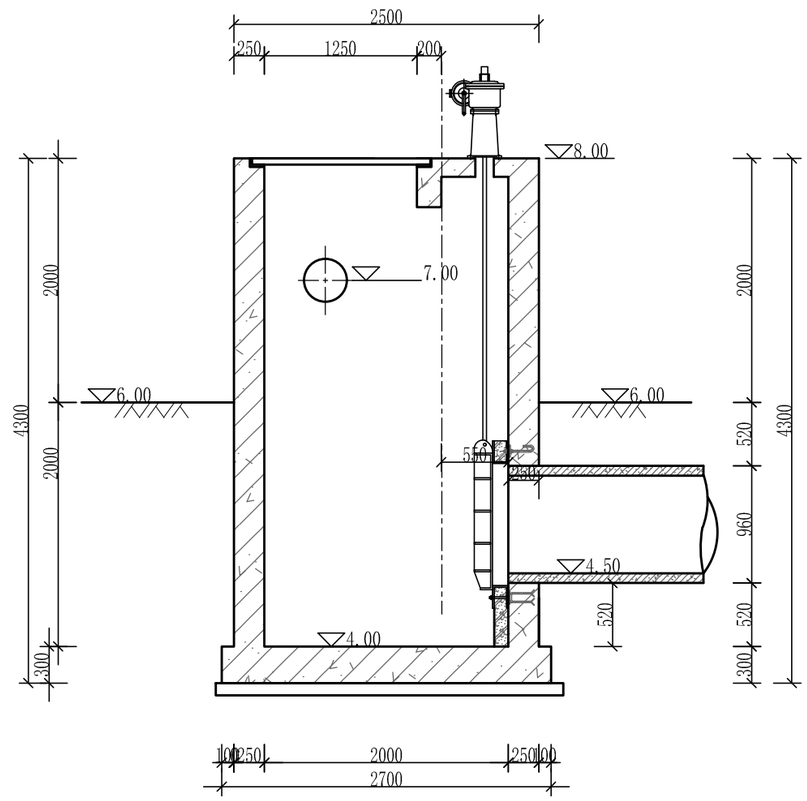

剖面图1-1 1:50

常州市水利规划设计院有限公司						
批 准			溧阳市溧戴河（含溢洪河）应急处置工程			初 步 设 计
核 定						水 工 部 分
审 查			三支渠灌排站出水井结构图			
校 核						
设 计			比 例	1:50	日 期	2025.06
设计证号	A132019400		图 号	SZQ-SG-27		

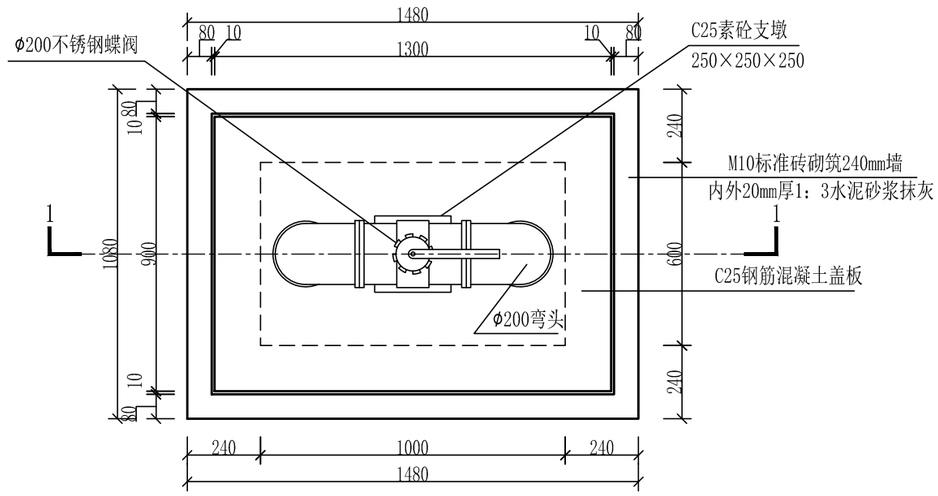

Φ200阀门井平面图 1:20

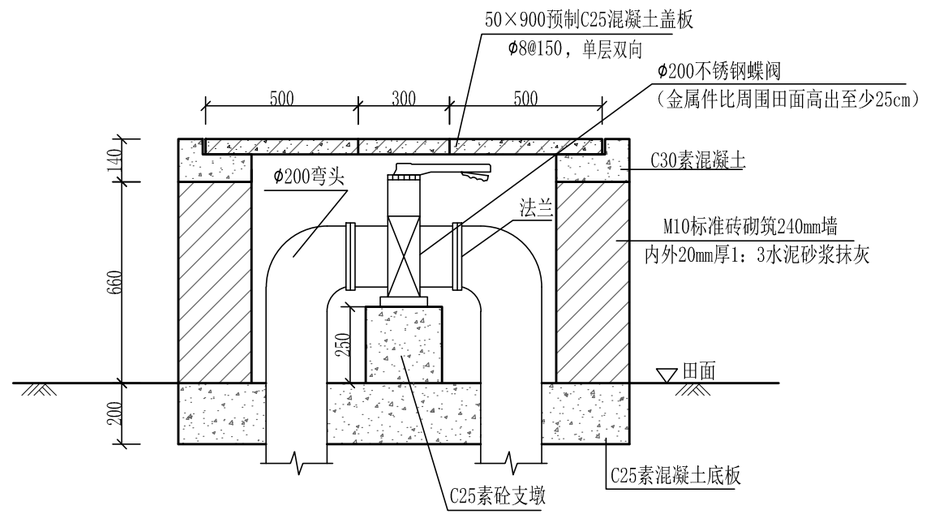

1-1断面图 1:20

说明：

1.图中尺寸以cm计；

2.管径160mm及以上阀门采用不锈钢（304）对夹蝶阀，法兰连接（橡胶密封），耐压10.Mpa，配砖砌阀门井，阀门井及出水口采用M10标准砖砌筑，内外采用20mm厚1：3水泥砂浆抹灰；

3.阀门底部需设置支墩；

4.阀门井井壁不应透水，管道穿越部位应进行密封处理；

5.砌筑阀门井之前，务必于厂家核对阀门尺寸，以确保阀门井尺寸合理，便于操作；阀门井尺寸可根据实际情况相应调整。

常州市水利规划设计院有限公司						
批 准			溧阳市溧戴河（含溢洪河）应急处置工程		初 步 设 计	
核 定					水 工 部 分	
审 查			三支渠灌排站蝶阀井结构图			
校 核						
设 计			比 例	1:20	日 期	2025.06
设计证号	A132019400		图 号	SZQ-SG-28		

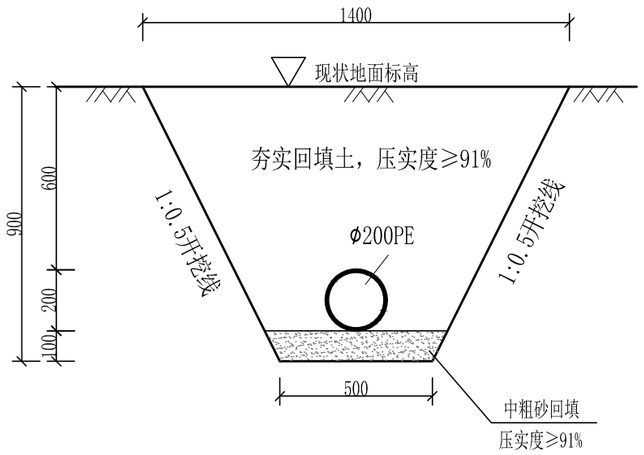

Φ200PE管道剖面图 1:20

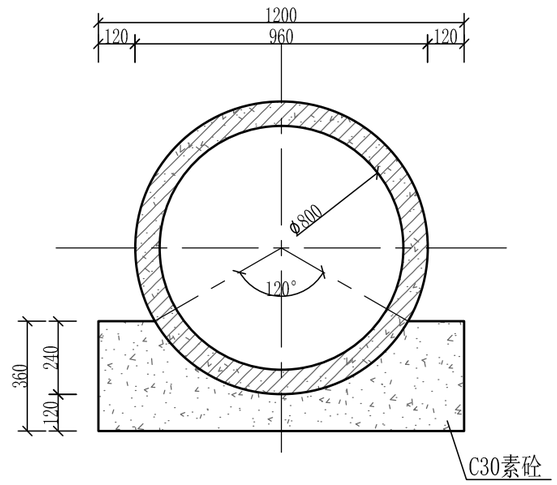

管道基础断面图 1:20

说明：

1、图中尺寸单位除特别注明外均以mm计,高程以米计(吴淞高程),坐标系为2000国家大地坐标。

2、道土方开挖回填应按照设计要求和程序进行，管槽开挖需保证干管中心基本在同一高程位置，主管道覆土深度（管顶离地面高度）不得小于500mm。

3、支管道覆土深度（管顶离地面高度）不得小于700mm；管底（管外壁）以下采用中粗砂基础回填，压实度不低于91%；其余采用原状土回填，回填土应分层压实，回填密实度应不低于91%。

4、在ϕ500、ϕ400、ϕ315、ϕ250及ϕ200PE管轴线转角大于等于45°处、管长超过100m、三通、变径或管道末端处设置镇墩。

5、镇墩应设在坚实的地基上，管道与渠壁之间的空隙应用混凝土填充到管道外径的高度。

6、管道连接件应符合下列力学性能要求：（1）1m高度自由坠落不破裂；（2）在20℃时，管件4.2倍公称压力保压1.0h不渗漏；管道直线段采用热熔连接，三通及弯头处采用专用附件连接。

7、管沟应位于天然稳定土层中，管沟两侧的天然稳定土层宽度不宜小于管道公称直径的2.5倍，不足部分应采取加固措施。

常州市水利规划设计院有限公司						
批 准			溧阳市溧戴河（含溢洪河）应急处置工程		初 步 设 计	
核 定					水 工 部 分	
审 查			三支渠灌排站管道结构断面图			
校 核						
设 计			比 例	1:20	日 期	2025.06
设计证号	A132019400		图 号	SZQ-SG-29		

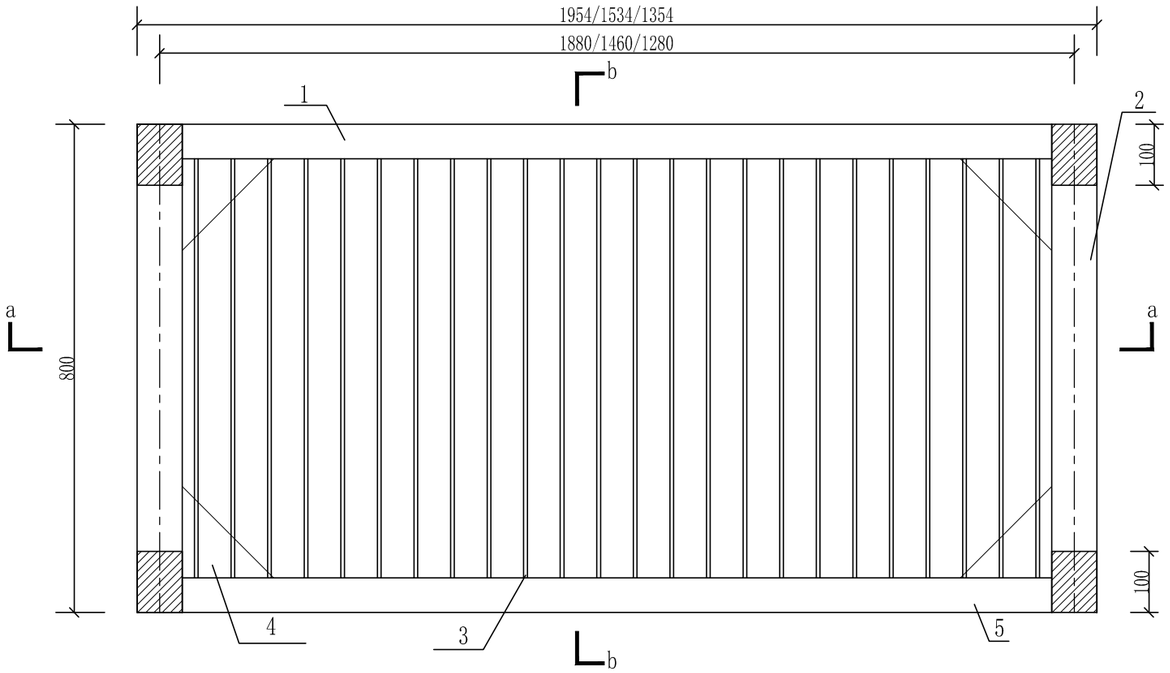

拦污栅正视图

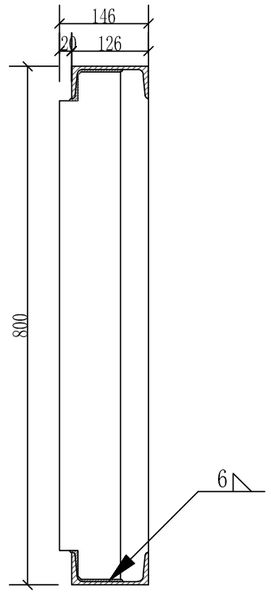

b-b剖视图

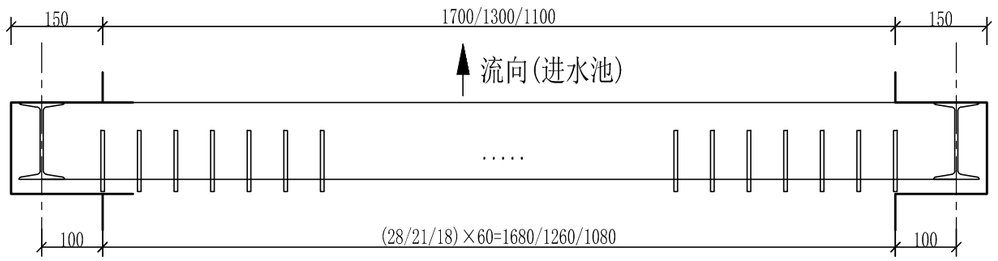

a-a剖视图

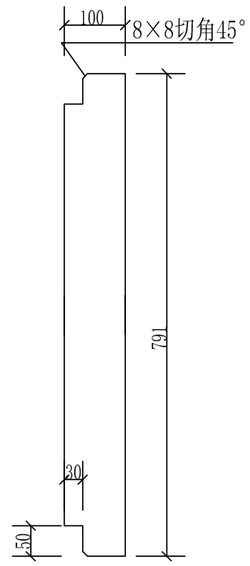

栅片大样

一扇拦污栅材料表（1954）

序号	名称	规格	材料	数量	单位重（kg）	重量（kg）
1	顶梁	[12.6×1880	Q235AF	1	23.16	23.16
2	边梁	I12.6×800	Q235AF	2	11.38	22.76
3	栅片	6×100×791	Q235AF	28	3.73	104.44
4	加强板	10×80×300/2	Q235AF	4	0.95	3.80
5	底梁	[12.6×1880	Q235AF	1	23.16	23.16
6	限位块	帽型钢100×40×20×2.5	Q235AF	4	1.00	4.00

一扇拦污栅材料表（1534）

序号	名称	规格	材料	数量	单位重（kg）	重量（kg）
1	顶梁	[12.6×1460	Q235AF	1	17.98	17.98
2	边梁	I12.6×800	Q235AF	2	11.38	22.76
3	栅片	6×100×791	Q235AF	21	3.73	78.33
4	加强板	10×80×300/2	Q235AF	4	0.95	3.80
5	底梁	[12.6×1460	Q235AF	1	17.98	17.98
6	限位块	帽型钢100×40×20×2.5	Q235AF	4	1.00	4.00

一扇拦污栅材料表（1354）

序号	名称	规格	材料	数量	单位重（kg）	重量（kg）
1	顶梁	[12.6×1280	Q235AF	1	15.76	15.76
2	边梁	I12.6×800	Q235AF	2	11.38	22.76
3	栅片	6×100×791	Q235AF	18	3.73	67.14
4	加强板	10×80×300/2	Q235AF	4	0.95	3.80
5	底梁	[12.6×1280	Q235AF	1	15.76	15.76
6	限位块	帽型钢100×40×20×2.5	Q235AF	4	1.00	4.00

说明：

1、尺寸单位：mm。
2、四周框架与横梁焊接，焊缝均为连续，焊条T422。
3、栅条与上下梁的焊接应先定位后点焊，焊接时应严格防止栅片变形。
4、拦污栅设置：内河各设置3道拦污栅，共计9扇。
5、未尽事宜按相关规范执行。

常州市水利规划设计院有限公司						
批 准			溧阳市溧戴河（含溢洪河）应急处置工程		初 步 设 计	
核 定					水 工 部 分	
审 查			三支渠灌排站拦污栅大样图			
校 核						
设 计			比 例	1:20	日 期	2025.06
设计证号	A132019400		图 号	SZQ-SG-30		

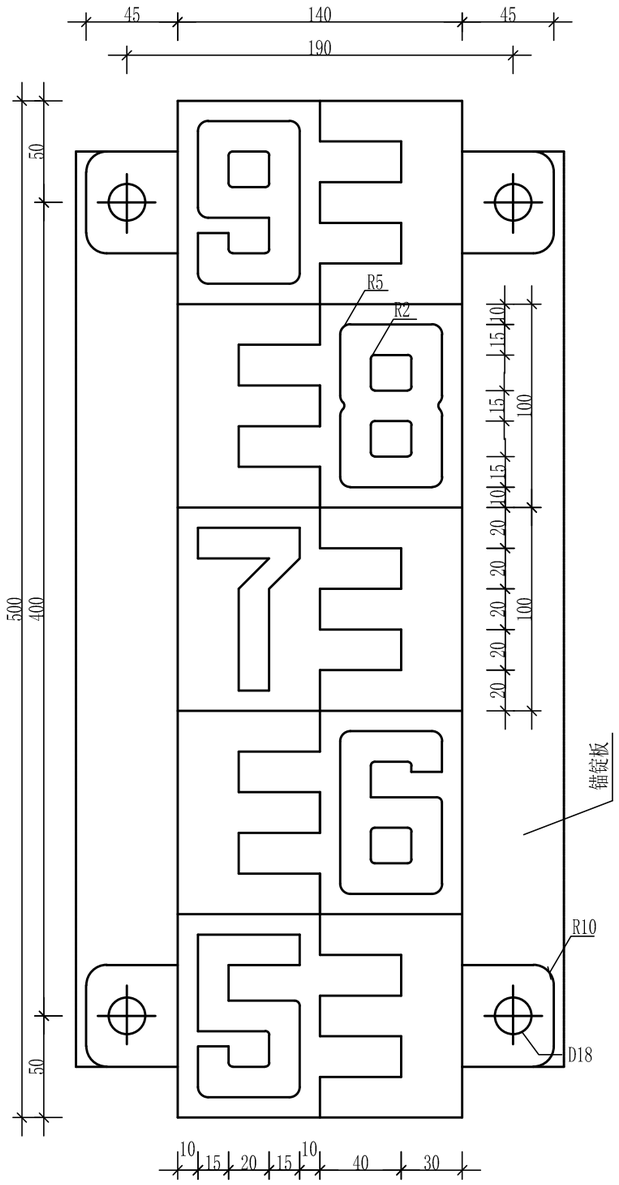

B型 1:3

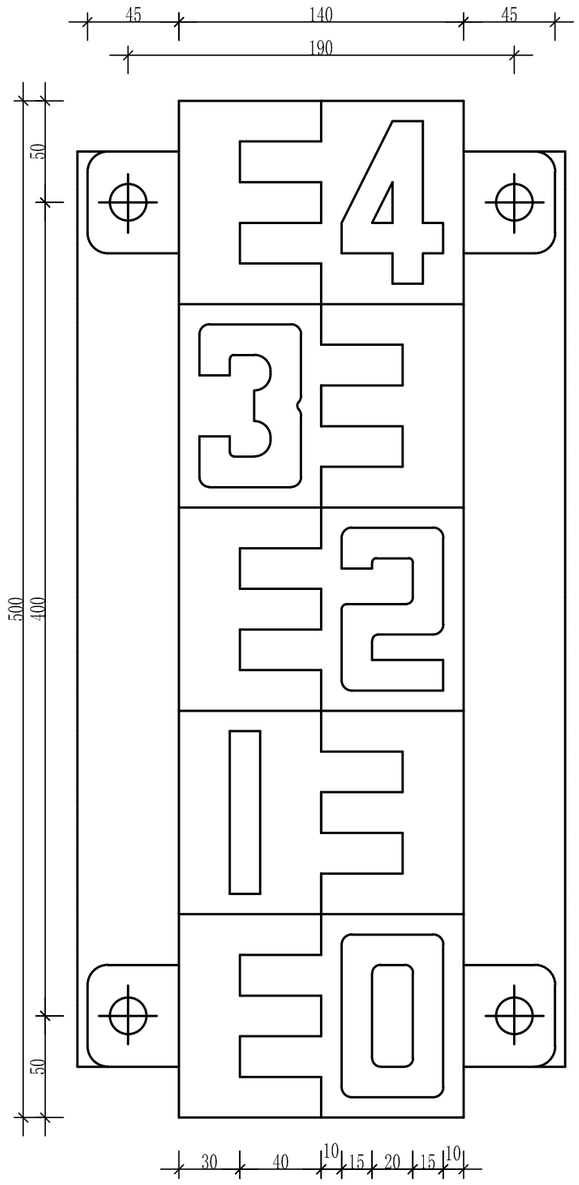

A型 1:3

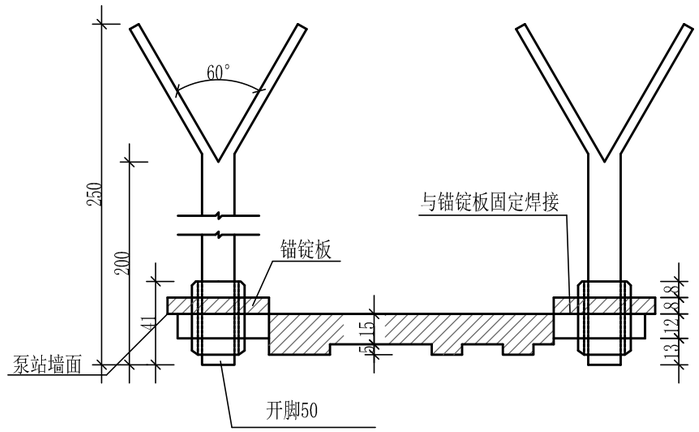

水尺剖面图 1:3

说明:

1、图中尺寸以毫米计,高程以米计。

2、水尺采用铸铁水尺。

3、安装时各段齐直搭焊牢靠，背面垫实，安装孔孔位应准确,须符合各段互换要求。

常州市水利规划设计院有限公司						
批 准			溧阳市溧戴河（含溢洪河）应急处置工程			初 步 设 计
核 定						水 工 部 分
审 查			三支渠灌排站水尺大样图			
校 核						
设 计			比 例	1:10	日 期	2025.06
设计证号	A132019400		图 号	SZQ-SG-31		

地质部分

说明：

1、图中尺寸单位除特别注明外均以米计，高程以米计(吴淞高程)，坐标系为2000国家大地坐标。

2、本图依据江苏省工程勘测研究院有限责任公司提供资料绘制。

常州市水利规划设计院有限公司

批 准			溧阳市溧戴河（含溢洪河）应急处置工程		招 标 设 计
核 定					水 工 部 分
审 查			三支渠灌排站 勘探点平面布置图		
校 核					
设 计			比 例	1:400	日 期 2025.08
设计证号	A132019400		图 号	LDHYJ-SZQ-dk-01	

三支渠排灌站 JP22 —— JP22'

比例 水平 1:200
垂直 1:200

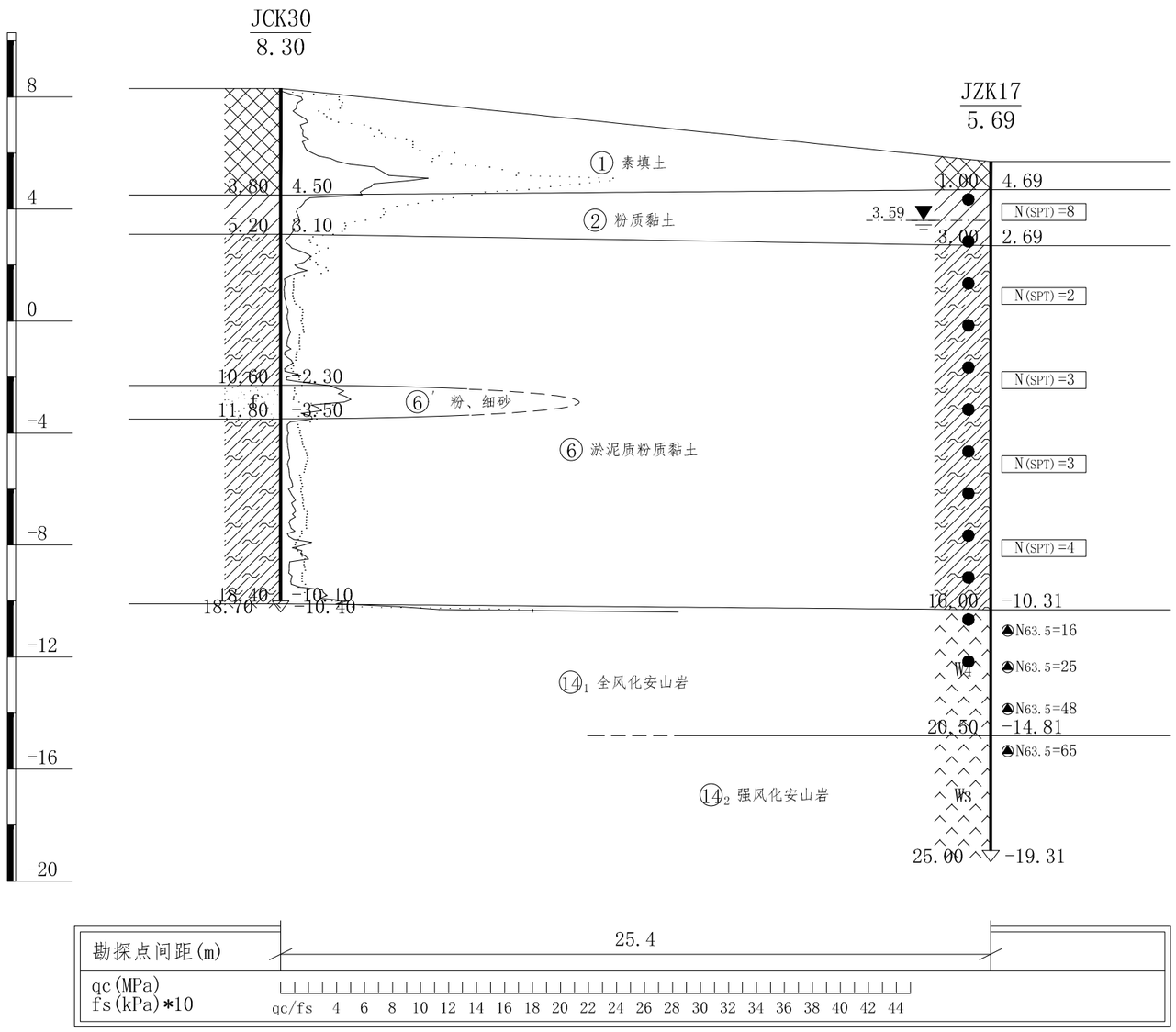

土层土质说明

Q_4^{mc}	①	灰黄、灰色重粉质壤土、粉质黏土，杂砂壤土，含碎石块、植物根茎，为人工填土或耕作土
Q_4^{al-pl}	②	灰黄、黄灰色粉质黏土、重粉质壤土，夹砂壤土薄层，局部互层
Q_4^{al-pl}	④′	灰色重粉质砂壤土，夹壤土薄层，局部互层
Q_4^{al-pl}	⑥′	灰色中粗砂，含砾砂，偶夹壤土薄层
Q_4^{al-pl}	⑥	灰色淤泥质粉质黏土、重粉质壤土，偶夹砂壤土薄层
Q_4^{al-pl}	⑨′	灰色粉、细砂，局部含砾石，偶夹壤土薄层
	$⑭_1$	黄褐色全风化安山岩，多呈中粗砂，含黏粒，含碎岩块
	$⑭_2$	灰黄杂棕黄、黄灰色强风化安山岩，岩芯多呈碎块状

图例说明

	静探孔		地下水位	XX XX	层深丨高程
	原状土	N(SPT)=击数	标贯标记	类型=击数	动探标记
	静探曲线		素填土		粘土
	淤泥质粉质粘土	W4	全风化安山岩	W2	强风化安山岩
f	粉砂				

说明：

1、图中尺寸单位除特别注明外均以米计，高程以米计(吴淞高程)，坐标系为2000国家大地坐标。

2、本图依据江苏省工程勘测研究院有限责任公司提供资料绘制。

常州市水利规划设计院有限公司					
批 准			溧阳市溧戴河（含溢洪河）应急处置工程	招 标 设 计	
核 定				水 工 部 分	
审 查			三支渠灌排站工程地质剖面图（1/4）		
校 核					
设 计			比 例	见图	日 期 2025.08
设计证号	A132019400		图 号	LDHYJ-SZQ-dk-02	

三支渠排灌站 JP23 ——— JP23'

比例 水平 1:200
垂直 1:200

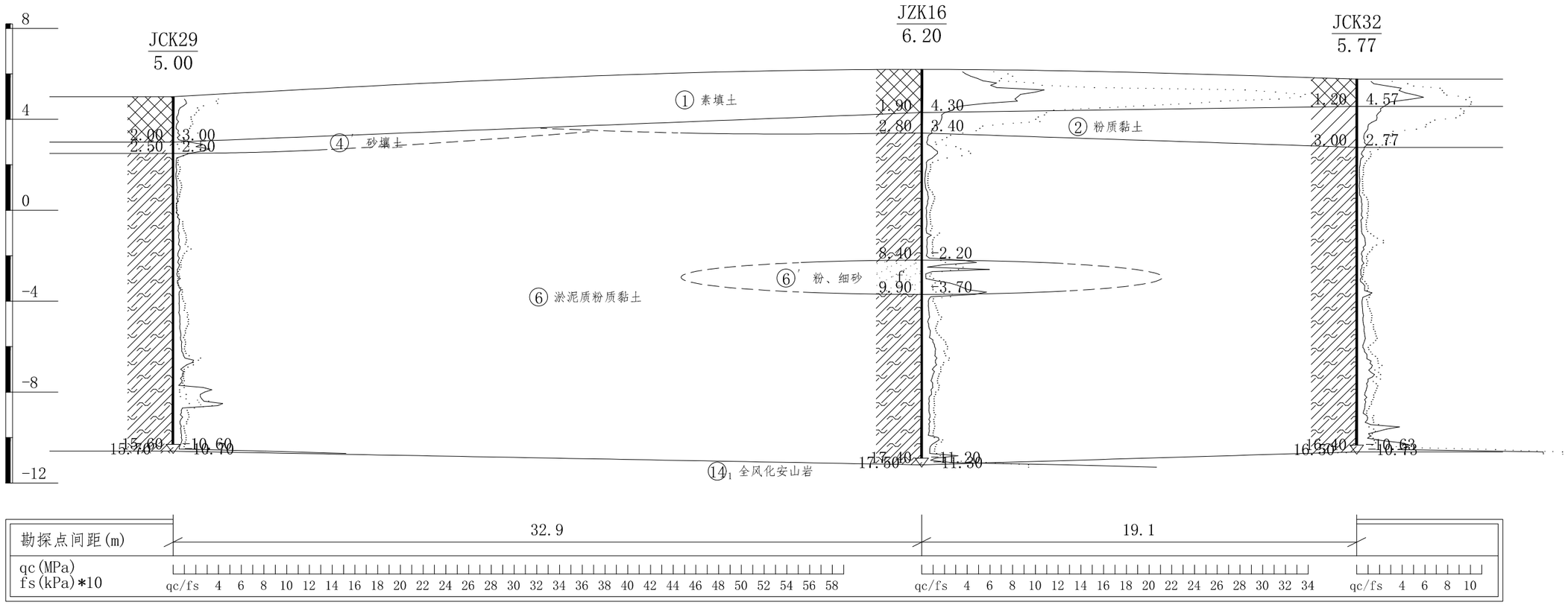

说明:

1、图中尺寸单位除特别注明外均以米计,高程以米计(吴淞高程),坐标系为2000国家大地坐标。

2、本图依据江苏省工程勘测研究院有限责任公司提供资料绘制。

常州市水利规划设计院有限公司					
批 准			溧阳市溧戴河（含溢洪河）应急处置工程	招 标 设 计	
核 定				水 工 部 分	
审 查			三支渠灌排站工程地质剖面图（2/4）		
校 核					
设 计			比 例	见图	日 期 2025.08
设计证号	A132019400		图 号	LDHYJ-SZQ-dk-03	

三支渠排灌站 JP24 —— JP24'

比例 水平 1:200
垂直 1:200

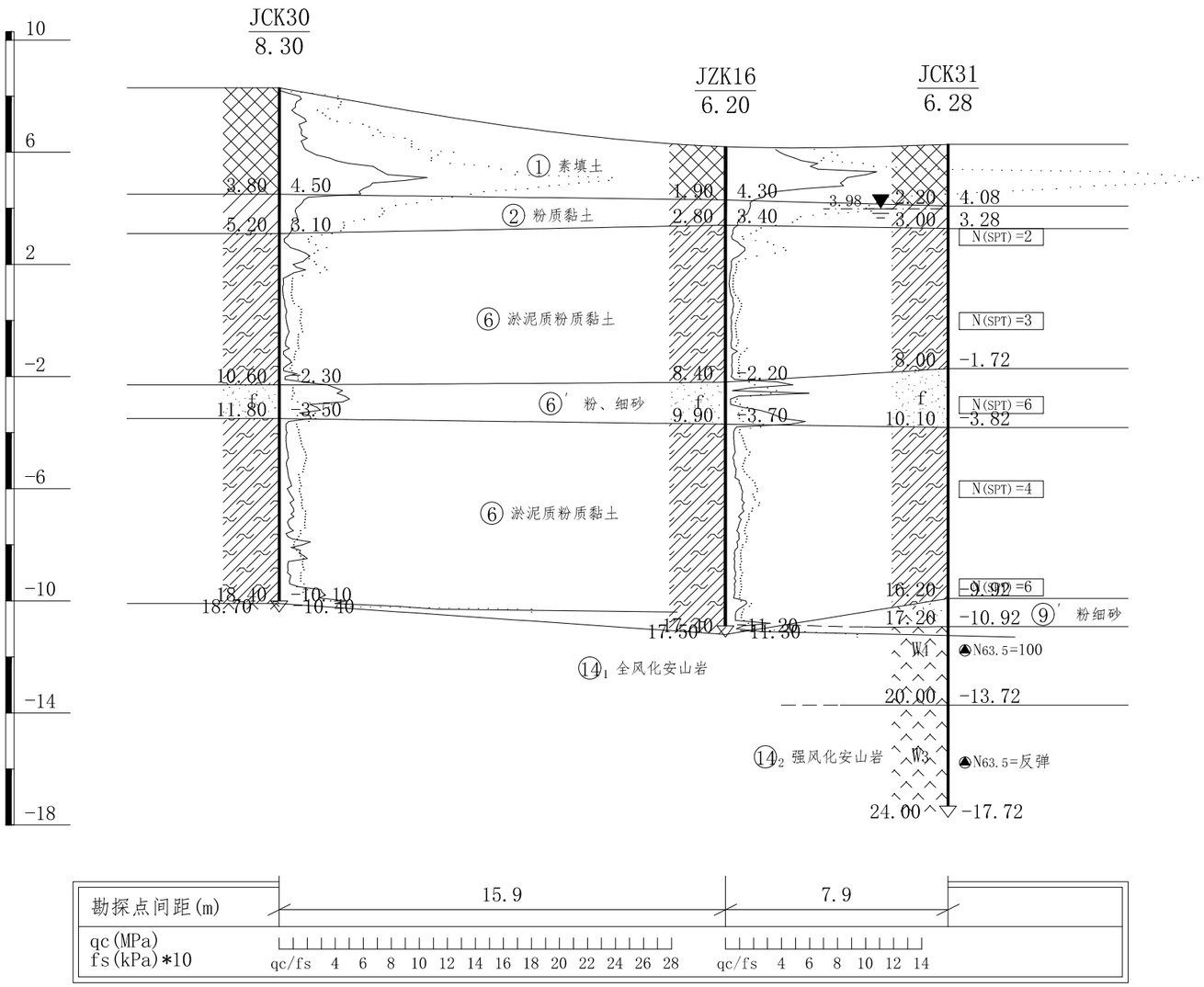

说明:

1、图中尺寸单位除特别注明外均以米计,高程以米计(吴淞高程),坐标系为2000国家大地坐标。

2、本图依据江苏省工程勘测研究院有限责任公司提供资料绘制。

常州市水利规划设计院有限公司						
批 准			溧阳市溧戴河（含溢洪河）应急处置工程		招 标 设 计	
核 定					水 工 部 分	
审 查			三支渠灌排站工程地质剖面图（3/4）			
校 核						
设 计			比 例	见图	日 期	2025.08
设计证号	A132019400		图 号	LDHYJ-SZQ-dk-04		

三支渠排灌站 JP25 ——— JP25'

比例 水平 1:200
垂直 1:200

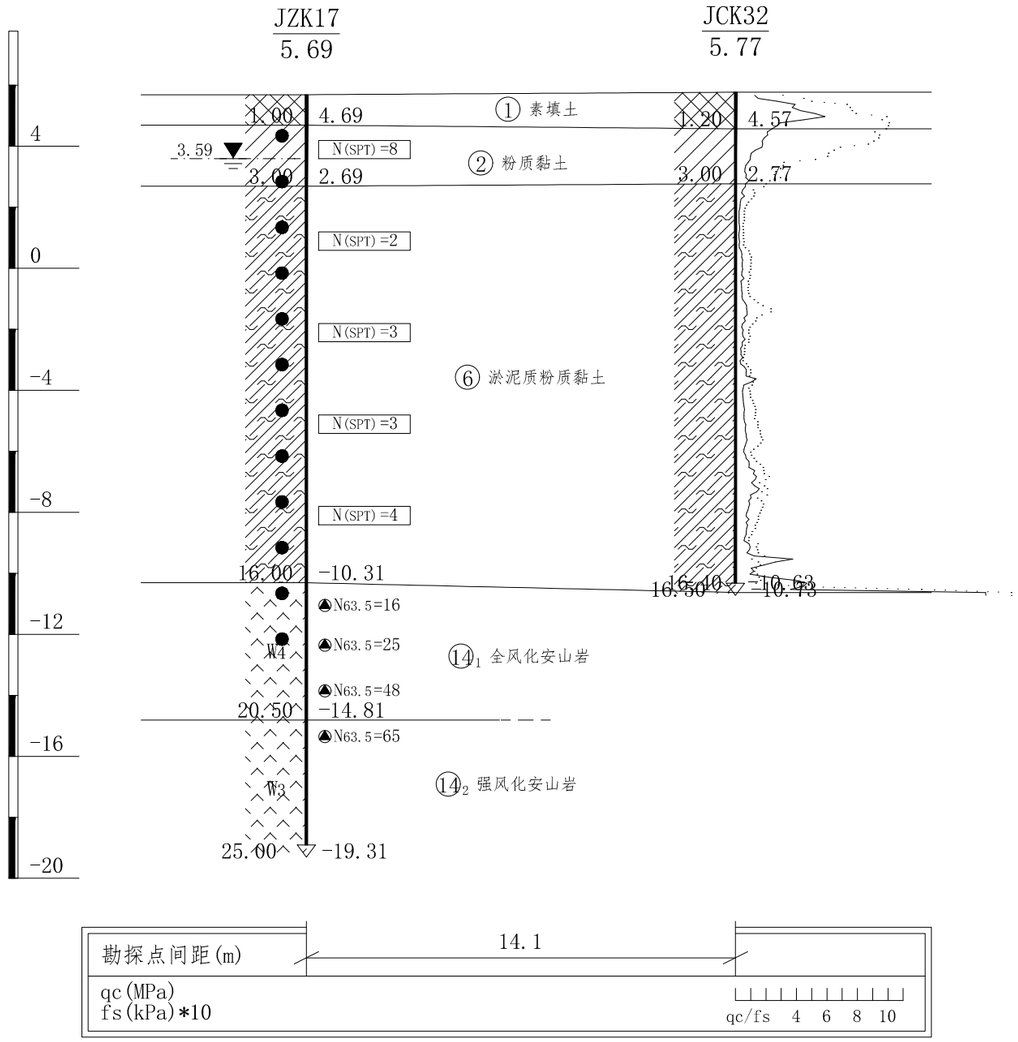

说明:

1、图中尺寸单位除特别注明外均以米计,高程以米计(吴淞高程),坐标系为2000国家大地坐标。

2、本图依据江苏省工程勘测研究院有限责任公司提供资料绘制。

常州市水利规划设计院有限公司						
批 准			溧阳市溧戴河（含溢洪河）应急处置工程		招 标 设 计	
核 定					水 工 部 分	
审 查			三支渠灌排站工程地质剖面图（4/4）			
校 核						
设 计			比 例	见图	日 期	2025.08
设计证号	A132019400		图 号	LDHYJ-SZQ-dk-05		

工 程 地 质 勘 察 成 果 及 建 议 值 表

工程编号：24047-1　　工程名称：溧阳市沙河水库溢洪河整治工程-河道工程

层号	土层分布高程 层顶 最高～最低 层底 最高～最低	土层描述	静力触探 双桥 锥尖阻力	静力触探 双桥 侧摩阻力	静力触探 双桥 摩阻比	标准贯入击数	N 63.5 实测击数	N 63.5 修正击数	基本物理性指标 含水率	湿密度	干密度	土粒比重	孔隙比	饱和度	液塑限 液限	塑限	塑性指数	液性指数	颗粒组成 ＞2	2～0.5	0.5～0.25	0.25～0.075	0.075～0.005	＜0.005	有效粒径	限制粒径	不均匀系数	土分类	直接快剪 凝聚力	直接快剪 内摩擦角	固结快剪 凝聚力	固结快剪 内摩擦角	压缩试验 压缩系数	压缩模量	渗透系数 Kv	允许承载力	预制桩 极限侧阻力标准值	预制桩 极限端阻力标准值	钻孔灌注桩 极限侧阻力标准值	钻孔灌注桩 极限端阻力标准值	搅拌桩 土的侧阻力特征值
			qc	fs	Rf	N			W	ρ	ρd	Gs	e	Sr	W_L	W_P	I_p	I_L	mm								—	水利工程	c_q	ϕ_q	c_{cq}	ϕ_{cq}	a_v	E_s	20℃	[R]	q_{s1k}	q_{pk}	q_{s1k}	q_{pk}	q_{si}
	m		MPa	kPa	%	击			%	g/cm³		—		%			—		%						d10	d60	Cu	SL265-2016	kPa	度	kPa	度	MPa^{-1}	MPa	cm/s	kPa					
1	14.48～3.56 9.42～0.89	灰黄、灰色重粉质壤土、粉质黏土，杂砂壤土，含碎石块、植物根茎，为人工填土或耕作土	2.25	72.0	3.2	9			25.6	1.88	1.50	2.74	0.831	84.4	34.7	18.7	16.0	0.43	0.6	1.0	1.1	9.5	51.4	36.4				含少量砾的粉质黏土	20.0	10.6	22.6	13.1	0.392	4.68	6.77E-5						
2	7.06～2.16 5.68～1.46	灰黄、黄灰色粉质黏土、重粉质壤土，夹砂壤土薄层，局部互层	1.14	47.2	4.1	6			26.4	1.92	1.52	2.74	0.804	90.0	33.6	18.6	15.0	0.52	0.1	0.4	0.7	10.4	55.5	32.9				含少量砾的粉质黏土	21.8	11.4	23.3	13.7	0.345	5.25	9.50E-7	75	15		40		12
3	8.78～2.35 6.56～0.95	黄灰、灰褐色粉质黏土，含铁锰质斑	1.83	70.4	3.8	9			26.7	1.95	1.54	2.74	0.780	93.8	37.3	19.9	17.4	0.39		0.2	0.1	7.0	49.2	43.5				粉质黏土	32.0	12.6	33.5	14.7	0.309	5.81	5.94E-7	120	58		56		20
4	6.33～-2.86 4.08～-4.55	黄灰、灰色淤泥质粉质黏土，夹砂壤土薄层，局部互层	0.63	14.4	2.3	4			38.3	1.82	1.32	2.74	1.082	97.0	37.2	20.8	16.4	1.07	0.4	1.0	1.1	8.1	53.3	36.1				含少量砾的粉质黏土	11.9	4.6	14.1	7.2	0.639	3.28	2.49E-6	55	16		14		8
4′	4.18～-2.39 3.40～-3.39	灰色重粉质砂壤土，夹壤土薄层，局部互层	2.33	19.5	0.8	8			27.3	1.92	1.51	2.72	0.803	92.5	30.0	20.1	9.9	0.73	0.5	6.1	9.2	22.3	48.3	13.6	0.012	0.230	19.1	含少量砾的轻粉质壤土	9.2	17.7	10.6	18.7	0.289	6.20	3.35E-4	60	26		24		15
5₁	6.56～-2.96 5.06～-6.24	灰、灰褐色粉质黏土、重粉质壤土	1.09	30.0	2.7	7			28.4	1.94	1.51	2.74	0.813	95.7	33.8	18.3	15.5	0.65	0.2	0.3	0.4	7.8	55.1	36.2				含少量砾的粉质黏土	20.8	9.9	22.4	13.0	0.361	5.03	8.02E-7	70	42		40		12
5₂	5.68～-3.84 3.35～-8.01	灰褐、灰黄色粉质黏土	2.24	78.5	3.5	13			27.6	1.96	1.54	2.74	0.784	96.5	37.5	19.9	17.6	0.44		0.1	0.0	3.7	51.3	44.9				粉质黏土	34.2	12.8	35.6	14.0	0.288	6.20	4.78E-7	160	62	2300	60	900	22
6	5.01～-6.86 2.48～-16.04	灰色粉质黏土，局部淤泥质粉质黏土，偶夹砂壤土薄层	0.72	13.3	1.8	5			35.0	1.87	1.39	2.74	0.978	98.1	37.1	19.8	17.3	0.88		0.0	0.0	6.5	52.4	41.1				粉质黏土	12.1	6.4	14.8	7.5	0.532	3.74	3.08E-6	65	18		16		10
6′	3.24～-9.67 1.18～-10.27	灰色中粗砂，含砾砂，偶夹壤土薄层	4.44	18.7	0.4	16			17.3	2.05	1.75	2.65	0.516	88.8					14.1	42.7	21.8	13.7	7.1	0.6	0.116	0.862	7.4	砾质粗砂	2.6	28.5			0.142	10.70	3.90E-4	160	68		66		22
7	2.48～-8.02 1.98～-17.31	灰、灰褐色粉质黏土	1.26	25.6	2.0	9			29.0	1.93	1.50	2.74	0.831	95.6	34.1	18.6	15.5	0.67	0.3	0.4	0.6	7.9	54.8	36.0				含少量砾的粉质黏土	20.3	10.2	22.5	12.7	0.361	5.05	4.42E-6	90	42		40		14
8	3.35～-11.26 1.18～-12.16	灰褐、灰黄色粉质黏土，含铁锰质斑	1.93	51.9	2.7	12			27.0	1.97	1.55	2.74	0.766	96.6	37.4	19.8	17.6	0.41		0.1	0.1	6.5	50.5	42.8				粉质黏土	35.6	13.1	39.4	15.0	0.266	6.65	4.21E-7	160	62	2300	60	900	20
9	-3.47～-15.86 -5.06～-17.06	灰色重粉质壤土，夹砂壤土薄层，局部互层	1.58	21.2	1.3	9			27.3	1.96	1.54	2.72	0.767	96.8	32.1	18.8	13.3	0.64	1.0	1.8	1.9	10.5	58.3	26.5				含少量砾的重粉质壤土	19.1	11.1	19.4	13.7	0.323	5.50	4.39E-6	80	38		36		14
9′	-2.56～-12.96 -3.06～-13.46	灰色粉、细砂，局部含砾石，偶夹壤土薄层	6.32	38.3	0.6	18			21.7	1.98	1.63	2.68	0.647	89.9	27.7	18.0	9.7	0.38	15.6	13.1	10.0	31.4	24.9	5.0	0.076	1.261	16.6	砾质粉砂	1.6	24.5	1.4	24.6	0.166	9.89	5.20E-4	140	60		58		24
10	-2.21～-13.83 -4.90～-15.93	灰、灰褐色粉质黏土	2.67	66.6	2.5	15			26.3	1.98	1.57	2.74	0.748	96.3	35.9	19.0	16.9	0.43			0.5	5.0	53.0	41.5				粉质黏土	42.1	15.5	48.0	17.5	0.279	6.27	1.90E-6	180	65		63		
11	-4.90～-17.31 -5.18～-19.71	灰色卵砾石土，砂砾充填，卵石直径1-8cm，含量50%左右	13.04	68.3	0.5	44	28	18.5	15.3	2.06	1.79	2.65	0.483	83.9	34.2	18.8	15.4	＜0	41.7	23.7	10.5	14.7	8.4	1.0	0.136	3.613	26.6	砾砂	0.8	26.6	2.9	29.2	0.135	11.14	5.80E-4	200	160	8500	135	2000	
12	9.42～-11.23 3.65～-14.33	灰黄色粉质粘土，含铁锰质斑	3.29	114.4	3.5	17			25.8	1.98	1.57	2.74	0.741	95.4	34.5	18.3	16.2	0.46	1.2	1.7	1.4	9.1	49.2	37.4				含少量砾的粉质黏土	33.2	12.5	36.1	14.6	0.243	7.12	8.92E-7	180	65	2400	63	900	
13	1.92～-18.16 0.92～-18.86	棕黄杂灰褐色粉质黏土含沙粒	8.91	280.4	3.1	33	24	16.4	24.9	1.99	1.59	2.74	0.720	94.8	34.6	18.5	16.1	0.40	5.7	7.2	6.3	11.4	36.0	33.4				含少量砾的粉质黏土	35.3	13.0	37.2	14.2	0.241	7.11	4.40E-6	180	64		62		
14₁	4.72～-11.36 4.02～-13.36	黄褐色全风化安山岩，呈中粗砂层状，含碎岩块	12.33	328.8	2.7	49	25	18.1	18.4	2.03	1.71	2.70	0.575	86.4					29.7	34.9	13.2	11.3	7.6	3.3	0.136	1.714	12.6						0.190	8.31	6.20E-4	200	100	4000	80	1000	
14₂	4.02～-14.62 -1.61～-17.93	灰黄杂棕黄色强风化花岗岩，岩芯呈碎块状					79	59.4																												260					
.	.	.	.	.	.	.	.	.	.	.	.	.	.	.	.	.	.	.	.	.	.	.	.	.	.	.	.	.	.	.	.	.	.	.	.	.	.	.	.	.	.

备注：1、表中标贯击数为算术平均值；2、静探成果为统计修正后标准值；3、物理性指标为算术平均值；4、抗剪强度指标一般为小值平均值或建议值；5、压缩性指标为按固结分层统计的成果值；6、地基允许承载力为综合各项指标考虑后提供的地质建议值；7.qsik、qpk依据《建筑桩基技术规范》JGJ 94-2008提出，5-2、8、12、14-1层qpk值按预制桩入土深度9m＜l≤16m考虑，钻孔桩入土深度10m≤l＜15m考虑；11层qpk值按预制桩入土深度16m＜l≤30m考虑，钻孔桩入土深度15m≤l＜30m考虑。

江苏省工程勘测研究院有限责任公司

常州市水利规划设计院有限公司

批　准			溧阳市溧戴河（含溢洪河）应急处置工程	招 标 设 计	
核　定				水 工 部 分	
审　查			工程地质勘察综合成果及建议值表		
校　核					
设　计			比　例	日　期	2025.08
设计证号	A132019400		图　号	LDHYJ-SZQ-dk-06	

建筑部分

建筑设计说明一

1 设计依据

1.1 建设单位提供的设计条件，生产工艺及有关数据；
1.2 工程所在地的水文、气象、地震等自然条件；
1.3 规划定点图、规划设计条件通知书及岩土工程勘察报告；
1.4 国家及地区现行的有关标准、规范、规定，主要包括：

《建筑设计防火规范》GB 50016-2014(2018版)　《建筑地面设计规范》 GB 50037-2013
《建筑内部装修设计防火规范》GB 50222-2017　《屋面工程技术规范》 GB 50345-2012
《民用建筑设计统一标准》GB 50352-2019

2 项目概况

2.1 建设地点：溧阳市
2.2 本工程设计的主要内容：

建筑物名称	建筑占地面积	建筑总面积	层数	设计使用年限	建筑高度	建筑类别	耐火等级	屋面防水等级	抗震设防烈度
管理用房		70M²	1	50年	4.20m		二级	二级	7度

3 设计标高

3.1 本工程设计室内地坪标高　6.50(吴淞) 高于室外道路中心标高　室内外高差 0.50m
3.2 各层标注标高为建筑完成面标高，屋面标高为结构面标高；
3.3 本工程标高以m为单位，总平面尺寸以m为单位，其他尺寸均以mm为单位。

4 砌体工程

4.1 砌体材料

4.1.1 墙体图例：

平面图　加气混凝土砌块 200厚
大样图　用于框架填充墙

平面图　厚轻质石膏板墙
大样图　用于轻质隔墙

平面图　钢筋混凝土柱及板
大样图　钢筋混凝土梁、柱

4.2 砌体构造要求

4.2.1 墙体砌筑应配合图标图集《砖砌体结构技术规范》进行施工，墙体构造柱、圈梁设置要求详结构施工说明。

4.2.2 除注明者外，墙体定位均为轴线居中或与柱边平齐；

4.2.3 室内墙面、柱面和门洞口的阳角做法采用：2水泥砂浆做暗护角，高度不低于2m，每侧宽度不小于50mm；

4.2.4 砌体填充墙与框架梁柱间应加200宽的φ1@20钢丝网或玻璃纤维网格布拔灰；

4.2.5 墙基防潮层：20厚：2水泥砂浆内掺水泥重量3~5%的防水剂，设置在室内地坪下(地面混凝土垫层厚度范围内)0.06m处；当墙身两侧的室内地坪有高差时，应在高差范围的墙身内侧(靠土层一侧)做防潮层；

4.2.6 墙体留洞、留槽、予埋套管所标注尺寸留洞的代码表示专业代号：P-工艺 W-给排水 H-暖通空调 U-气体动力 T-通信 L-电照 E-供电 D-门洞；
留洞尺寸：方洞为"宽x高x深"，圆洞为"直径a"；留洞标高：方洞留洞底至该层楼地面完成面标高，圆洞留洞中心至该层楼地面完成面标高；

4.2.7 墙体洞口宽度<600mm时洞顶设钢筋砖过梁，钢筋砖过梁做法：30mm厚的水泥砂浆内配φ6钢筋，钢筋间距不大于120mm，钢筋伸入支座砌体内的长度不小于240mm；墙体洞口宽度>600时，洞顶加钢筋砼过梁，过梁选用03G322-1~4；钢筋砼预制过梁与过梁、过梁与柱(或构造柱)钢筋长度不能满足要求时，则过梁与过梁、过梁与柱一起现浇。

4.2.8 砌体工程应按照国家标准《砌体工程施工质量验收规范》GB 50203进行质量验收；

5 屋面工程

5.1 本工程的屋面防水等级详见图纸；
5.2 屋面工程的构造设计详建筑构造做法及说明；
5.3 伸出屋面的管道、设备或预埋件等，应在防水层施工前安装完毕；屋面防水层完工后，不得在其上凿孔、打洞或重物冲击；
5.4 卷材防水屋面基层与突出屋面结构(女儿墙、立墙、天窗壁、变形缝、烟道等)的交接处，以及基层的转角处(水落口、檐口、天沟、檐沟、屋脊等)均应做成圆弧，内铺排水的水落口周围应做成略低的凹坑。
5.5 块体材料、水泥砂浆、细石混凝土保护层与女儿墙或山墙之间应留宽度为30mm的缝隙，缝内填塞聚苯乙烯泡沫塑料，并应用密封材料嵌填；
5.6 檐沟、天沟与屋面交接处、屋面平面与立面交接处，以及水落口、伸出屋面管道根部等部位，应设置卷材或涂膜附加层；屋面找平层分格缝等部位设置卷材空铺附加层，其空铺宽度不小于100mm；附加层最小厚度应符合GB50345表4.5.9的规定。
5.7 保温层上的找平层应留设分格缝，缝宽为5~20mm，纵横缝的间距不大于6m。
5.8 屋面接缝密封防水采用的材料选用与聚乙烯泡沫塑料棒，密封材料为与材垫材料不粘结或粘结力弱的合成高分子类密封膏，密封防水处理连接部位的基层应涂刷与密封材料相容的基层处理剂；
5.9 穿过混凝土屋面的管道(如排水、通气管)应设置带止水环的套管。
5.10 屋面工程应按照国家标准《屋面工程质量验收规范》GB 50207进行质量验收。

6 门窗工程

6.1 门窗立面图表示门窗立面分格示意，除注明外，门窗立面设计尺寸均为洞口尺寸，门窗应按净尺寸即门窗洞口设计尺寸扣除墙面装修材料的厚度进行加工，门窗安装前，应对门窗洞口尺寸进行验收；

外墙粉刷与外门窗洞口尺寸及外门窗尺寸关系如下(单体图中另有说明者除外)

门窗尺寸		一般粉刷	面砖贴面	花岗岩贴面	
门	宽度	L(洞)-50mm	L(洞)-80mm	L(洞)-100mm	
	高度	H(洞)-25mm	H(洞)-40mm	H(洞)-50mm	
窗	宽度	L(洞)-50mm	L(洞)-80mm	L(洞)-100mm	
	高度	H(洞)-50mm	H(洞)-80mm	H(洞)-100mm	

注：(L)洞 为洞口宽度，(H)洞 为洞口高度。

6.2 除注明外，门窗玻璃的选用应符合《建筑玻璃应用技术规程》JGJ 113、《建筑安全玻璃管理规定》的要求；
6.3 铝合金门窗主型材的壁厚应经计算确定，除压条、扣板等需要弹性装配的型材外，门用主型材主要受力部位基材截面最小实测壁厚：外门不应小于2.2mm，内门不应小于2.0mm；窗用主型材主要受力部位基材截面最小实测壁厚：外窗不应小于1.8mm，内窗不应小于1.4mm。
6.4 除注明外，建筑外门窗气密性能分级为6级，水密性能分级不应低于3级，抗风压性能分级不应低于4级；建筑外墙门窗的气密性能、水密性能、抗风压性能分级及检测方法应符合《建筑外门窗气密、水密、抗风压性能分级及检测方法》GB/T 7106的相关规定；
6.5 平面图中的内门位置除注明者均距最近墙面或柱边200mm，或位于两轴线之中或房间正中；
6.6 门窗框安装除注明者外，单面弹簧门、平开门与门开启方向的墙向边平，窗、双面弹簧门安装在墙体中心线上；
6.7 外门窗在砌体上安装时，严禁用射钉固定。
6.8 铝合金推拉门、推拉窗的扇应有防止从室外侧拆卸的装置；推拉窗用于外窗时，应设置防止窗扇向室外脱落的装置。
6.9 木门窗与砖石砌体、混凝土或轻质砌块结合处应进行防腐处理并应设置防潮层；埋入砌体或混凝土中的木砖应进行防腐处理；

7 室内外装修工程

7.1 卫生间等有水房间一般应低于相邻房间或走道50mm，楼板四周除门洞外应做高度为150mm的混凝土翻边；
7.2 有防水要求的建筑地面工程铺设前必须对立管、套管和地漏与楼板节点之间进行密封处理；施工时每构层标高和预留空洞位置应准确，严禁乱凿洞；除注明者外，楼地面应设置0.5~1%的排水坡度坡向地漏或排水沟；
7.3 底层地面的混凝土垫层应设置纵横向缩缝，纵向缩缝采用间距≤6m的平头缝，缝间不得设置隔离材料，必须使此紧贴；横向缩缝采用间距≤6m的假缝，缝宽为5~20mm，高度为垫层厚度的1/3，缝内填1:2水泥砂浆；
7.4 图中所注SJ-xx表示设备基础编号，做法详小体工程设计图纸，所有设备基础均应等设备到货经核实无误后再进行施工；
7.5 楼地面工程应按照国家标准《建筑地面工程施工质量验收规范》GB 50209进行质量验收；
7.6 一般抹灰工程：除注明外均为普通抹灰；
7.7 吊顶工程：吊顶工程中的预埋件、钢筋吊杆和型钢吊杆应进行防锈处理；安装梅面板前应完成吊顶内管道和设备的调试及验收；吊杆距主龙骨端部距离不得大于300mm，当大于300mm时，应增加吊杆，当吊杆长度大于1.5m时，应设置反支撑，当吊杆与设备相遇时，应调整并增设吊杆；重型灯具、电扇及其他重型设备严禁安装在吊顶工程的龙骨上；
7.8 建筑装饰装修工程应按照国家标准《建筑装饰装修工程质量验收规范》GB 50210进行质量验收。

8 建筑外墙防水

8.1 门窗框与墙体间的缝隙应采用聚合物水泥防水砂浆或发泡聚氨酯填充；外墙防水层应延伸至门窗框，防水层与门窗框间应预留凹槽，并应嵌填密封材料；门窗上檐的外口应做滴水线；外窗台应设置不小于5%的外排水坡度。

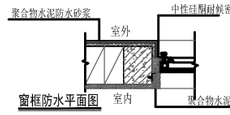

窗框防水平面图

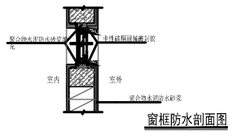

窗框防水剖面图

8.2 面砖应设置不小于2%的外排水坡度，外门下沿应做滴水线；面砖与外墙交接处的防水层应连续；面砖防水层应沿外门下翻至滴水线。
8.3 阳台应向水落口设置不小于1%的排水坡度，水落口周围应留槽纵横密封材料。阳台外门下沿应做滴水线。
8.4 变形缝部位应增设合成高分子防水卷材，卷材两端应满粘于墙体，满粘的宽度不应小于150mm，并应定压固定；卷材收头应用密封材料密封。
8.5 穿过外墙的管道应采用套管，套管应向高外偏，坡度不应小于5%，套管周边应做防水密封处理。
8.6 女儿墙压顶应向内找坡，坡度不应小于5，压顶内侧下端应作滴水处理。当采用混凝土压顶时，外墙防水层应延伸至压顶内侧的滴水线部位；当采用金属压顶时，外墙防水层应做到压顶的顶部。
8.7 外墙预埋件四周应用密封采用密闭严密，密封材料与防水层应连续。
8.8 每层外墙底部应设置混凝土防水导墙，高度为200mm。
8.9 建筑外墙防水应按照《建筑外墙防水工程技术规程》JGJ/T 235进行质量验收。

9 油漆涂料工程

9.1 内外墙面乳胶漆做法：乳胶漆二度；满刮腻子二遍；刷稀释乳胶漆一度；抹灰面基层。
9.2 构木门、窗(含门、窗套构造)油漆选用深灰色丙烯酸磁漆，做法为：a. 磁漆一度；b. 调和漆一度；c. 满刮油腻子；d. 底油一度；
9.3 木扶手油漆选用清漆，做法为：a. 清漆二度；b. 刷油色；c. 满刮腻子；d. 底油一度；
9.4 钢梯、钢平台、护窗钢栏杆选用灰白色丙烯酸磁漆，做法为：a. 磁漆一度；b. 调和漆一度；c. 刮腻子；d. 防锈漆一度；(钢构件先除锈后刷防锈漆)
9.5 室内外其他各项需刷金属件的油漆为刷防锈漆后再做同室内外部位相同颜色的丙烯酸磁漆，做法为：a. 磁漆一度；b. 调和漆一度；c. 刮腻子；d. 防锈漆一度；
9.6 各项油漆均由施工单位制作样板，经确认后进行封样，并报批进行验收。
9.7 涂饰工程施工中应注意防护和室内空气的流通，涂饰后的房间应在使用前空置一段时间继续保持通风，以保证有害物的散发；
9.8 涂饰工程应按照国家标准《建筑装饰装修工程质量验收规范》GB 50210有关部分进行质量验收。

10 建筑设备、设施工程

10.1 厨房设备：无；
10.2 卫生洁具：无
10.3 本工程涉及工艺设施预留、预埋等，待设备定做后，由厂商根据现有施工图做出安装施工详图。

11 防火设计及防火构造

11.1. 总平面及单体布置：
a.本工程建筑与邻近建筑之间的防火间距满足消防规范要求。
b.本工程管理用房为矩形，12.20mX6.60m，层数为1层，疏散宽度满足要求。
c.本工程管理用房设一个防火分区。

11.2. 防火构造：
a.防火墙上不应开设门窗洞口，当必须开设时，应设置固定的或火灾时能自动关闭的甲级防火门窗。可燃气体和甲、乙、丙类液体的管道严禁穿过防火墙。其他管道不宜穿过防火墙，当必须穿过防火墙时，应采用防火封堵材料将墙与管道之间的空隙紧密填实；当管道为难燃及可燃材质时，应在防火墙两侧的管道上采取防火措施。
b.防火墙内不设置排气道。建筑内的电缆井、管道井、排烟道、排气道，并壁应为耐火极限不低于1.0h的不燃烧体，并壁上的检查门应采用丙级防火门。建筑内的电缆井、管道井应在每层楼板处采用不低于楼板耐火极限的不燃烧体或防火封堵材料封堵。建筑内的电缆井、管道井与房间、走道等相连通的孔洞应采用防火封堵材料封堵。
c.本工程变形缝内的填充材料和变形缝的构造基层采用不燃材料，且需满足《建筑防火封堵应用技术规程》CECS154:2003:4.1.1条规定。
d.甲、乙、丙级防火门应符合现行国家标准《防火门》GB12955的规定；常开防火门应能在火灾时自行关闭，并具有信号反馈的功能；
除允许设置常开防火门的位置外，其他位置的防火门均应采用常闭防火门，常闭防火门应在其明显位置设置"保持防火门关闭"等提示标识；
除管井检修门和住宅户门外，防火门应具有自行关闭功能，双扇防火门还应具有按顺序自行关闭的功能；防火门应能在其两侧手动开启(GB50016第6.4.11条第4款规定除外)；防火门关闭后应具有防烟功能。
e.电梯井内严禁敷设可燃气体和甲、乙、丙类液体管道，不宜敷设与电梯无关的电缆、电线等。电梯井的井壁除设置电梯门、安全逃生门和通气孔洞外，不应设置其他开口。电梯层门的耐火极限不应低于1.00h，并应符合现行国家标准《电梯层门耐火试验 完整性、隔热性和热通量测定法》GB/T 27903规定的完整性和隔热性要求。
f.所有防火门及防火幕材均应采用消防部门认可之产品，消火栓箱采用铝合金成品，透明安全玻璃。
g.防火窗应符合现行国家标准《防火窗》GB16809的规定；设置在防火墙、防火隔墙上的防火窗，应采用不可开启的窗扇或具有火灾时能自行关闭的功能。

11.3. 本工程耐火等级为二级，建筑构件的燃烧性能和耐火极限(　　h)：

序号	构件名称		规范要求		本工程材料或构造	燃烧性能	耐火极限(h)
			燃烧性能	耐火极限			
1	墙	防火墙	不燃性	≥3.00	/	—	—
		承重墙	不燃性	≥2.50	/	—	—
		楼梯间和前室的墙、电梯井的墙	不燃性	≥2.00	200厚泡沫混凝砌多孔砖	不燃性	≥2.00
		疏散走道两侧的隔墙	不燃性	≥1.00	200厚泡沫混凝砌多孔砖	不燃性	≥2.00
		非承重外墙	不燃性	≥0.50	200厚泡沫混凝砌多孔砖	不燃性	≥1.00
		房间隔墙	不燃性	≥0.50	200厚泡沫混凝砌多孔砖	不燃性	≥0.50
2	柱		不燃性	≥2.50	钢筋混凝土柱	不燃性	≥2.50
3	梁		不燃性	≥1.50	钢筋混凝土梁	不燃性	≥1.50
4	楼板		不燃性	≥1.00	钢筋混凝土楼板	不燃性	≥1.00
5	屋顶承重构件		不燃性	≥1.00	钢筋混凝土梁	不燃性	≥1.00
						—	—
						—	—

11.4. 本工程内部各部位装修材料的燃烧性能等级要求：

序号	装修材料燃烧性能等级(规范要求)			本工程材料或构造	燃烧性能
1	顶棚	管理办公室	≥A	白色无机装修涂料	A
2	墙面	管理办公室	≥B1	白色无机装修涂料	A
3	地面	所有地面	≥B1	混凝土地面	A

备注：装修材料燃烧性能等级划分详见《建筑内部装修设计防火规范》-GB50222-2017附录A。
地上建筑的水平疏散走道和安全出口的门厅，其顶棚装饰材料应采用A级装修材料，其他部位应采用不低于B1级的装修材料。
建筑内部装修不应遮挡消防设施、疏散指示标志及安全出口，并不应妨碍消防设施和疏散走道的正常使用。因特殊要求做改动时，应符合国家有关消防规范和法规的规定。
建筑内部装修不应减少安全出口、疏散出口和疏散走道的设计所需的净宽度和数量。

12 建筑钢结构防火

12.1 设计保据：《建筑钢结构防火技术规范》GB1249-2017。
12.2 钢结构构件的设计耐火极限应根据建筑的耐火等级，按现行国家标准《建筑设计防火规范》GB 50016的规定确定。柱网支撑的设计耐火极限与柱相同，楼盖支撑的设计耐火极限与梁相同，屋盖支撑和系杆的设计耐火极限与屋顶承重构件相同。
12.3 钢结构按结构耐火承载力极限状态进行耐火验算与防火设计，详见结构计算书及钢结构设计说明。
12.4 钢结构构件满足耐火极限，构件的防火保护措施，防火材料的性能要求及设计指标详见结构施工图中钢结构设计说明。

13 色彩专项设计说明

13.1 施工图外立面色彩设计详细说明：建筑外立面色彩主色调以白色调为主；在设计年限范围内时，外立面色彩能防水，外窗采用本色铝合金中空玻璃窗，透明玻璃 建筑屋面的色彩采用红色(混凝土)；
13.2 外墙材料必须有正规厂家生产的、保证能达到设计及使用的合格产品，外墙的每一道工序都必须满足国家施工规范要求；
13.3 最终色彩效果要求能达到设计效果图的表观效果，外立面色彩完成后，整体色彩与细部色彩均与设计图纸一致，防暴晒，外立面色彩不褪色，不褪色，不变色。

14 其他施工中注意事项

14.1 图中所选用标准图中有对结构工种的预埋件、预留洞，如梯梁、平台钢栏杆、门窗、建筑配件等，本图所标注的各种留洞与预埋件应与各工种密切配合，确认无误后方可施工；
14.2 预埋木砖及防导墙体的木质面均做防腐处理，幕墙铁件均做防锈处理；
14.3 变形缝内的填充材料和变形缝的构造基层应采用不燃材料。电线、电缆、可燃气体和甲、乙、丙类液体的管道不宜穿过建筑内的变形缝，确需穿过时，应在穿过处加设不燃材料制作的套管或采取其他防变形措施，并应采用防火封堵材料封堵。
14.4 防烟、排烟、供暖、通风和空气调节系统中的管道及建筑内的其他管道，在穿越防火隔墙、楼板和防火墙处的孔隙应采用防火封堵材料封堵。
14.5 建筑内的电缆井、管道井应在每层楼板处采用不低于楼板耐火极限的不燃材料或防火封堵材料封堵，建筑内的电缆井、管道井与房间、走道等相连通的孔洞应采用防火封堵材料封堵。

常州市水利规划设计院有限公司						
批　准			溧阳市溧戴河（含溢洪河）应急处置工程		招 标 设 计	
核　定					水 工 部 分	
审　查			建筑设计说明一			
校　核						
设　计			比　例	见图	日　期	2025.08
设计证号	A132019400		图　号	LDHYJ-SZQ-jz-01		

建筑设计说明二

建筑构造做法及说明

名 称	做法及说明	名 称	做法及说明	名 称	做法及说明
地砖地面做法		普通内墙面	1.内墙面乳胶漆	外墙面涂料做法（有保温）	1. 外墙面乳胶漆
	1、8-10厚防滑地面砖干水泥擦缝		2.8厚1:2.5水泥砂浆抹面		2.5厚聚合物水泥抹面抗裂砂浆，掺抗裂纤维0.6kg/m³,压入耐碱玻纤网格布（首层加强网格布一层）
	2、撒素水泥面（洒适量清水）		3.12厚1:3水泥石灰砂浆打底		3.55厚匀质复合保温板（燃烧性能为A级）含锚固件、托架
	3、20厚1:2干硬性水泥砂浆粘结层		4.200厚砖		4.3厚粘结砂浆（满粘）
	4.现浇钢筋砼楼板				5.20厚1:2.5水泥砂浆找平层（掺5%干粉类防水添加剂）分两遍成活
					6.200厚砖
					1. 平瓦
					2. 30x30(h)挂瓦条,中距按瓦材规格
					3. 30x30(h)顺水条@500
					4.40厚C20细石混凝土找平（内配ø4@150双向钢筋网）
顶棚粉刷	1.刷白色无机装修涂料			平瓦屋面做法	5.3厚SBS改性沥青防水卷材
	2.6厚1:0.3:3水泥石灰膏砂浆粉面				6.3厚高聚物改性沥青防水膜
	3.6厚1:0.3:3水泥石灰膏砂浆打底扫毛				7.20厚1:3水泥砂浆找平层 建筑设计说明二
	4.现浇钢筋混凝土楼板				8.60厚挤塑聚苯乙烯泡沫塑料（XPS）
					9.钢筋混凝土屋面板
混凝土散水坡做法	1.60厚C20细石砼面层，撒1:1水泥黄砂压实抹光	水泥台阶做法	1、20厚1:2水泥砂浆抹面		
	2.120厚碎石灌M2.5混合砂浆，振捣密实		2、素水泥浆一道		
	3.素土夯实（向外坡4%）		3、70厚C20细石混凝土垫层，台阶面向外坡1%		
	注：1、每隔6米设伸缩缝一道，缝宽20；				
	2、散水与外墙间设通长缝一道，		4、200厚碎石夯实，灌15混合砂浆		
	缝宽10mm，缝内填沥青胶泥。		5、素土夯实		

常州市水利规划设计院有限公司					
批 准			溧阳市溧戴河（含溢洪河）应急处置工程	招 标 设 计	
核 定				水 工 部 分	
审 查			建筑设计说明二		
校 核					
设 计			比 例	见图	日 期 2025.08
设计证号	A132019400		图 号	LDHYJ-SZQ-jz-02	

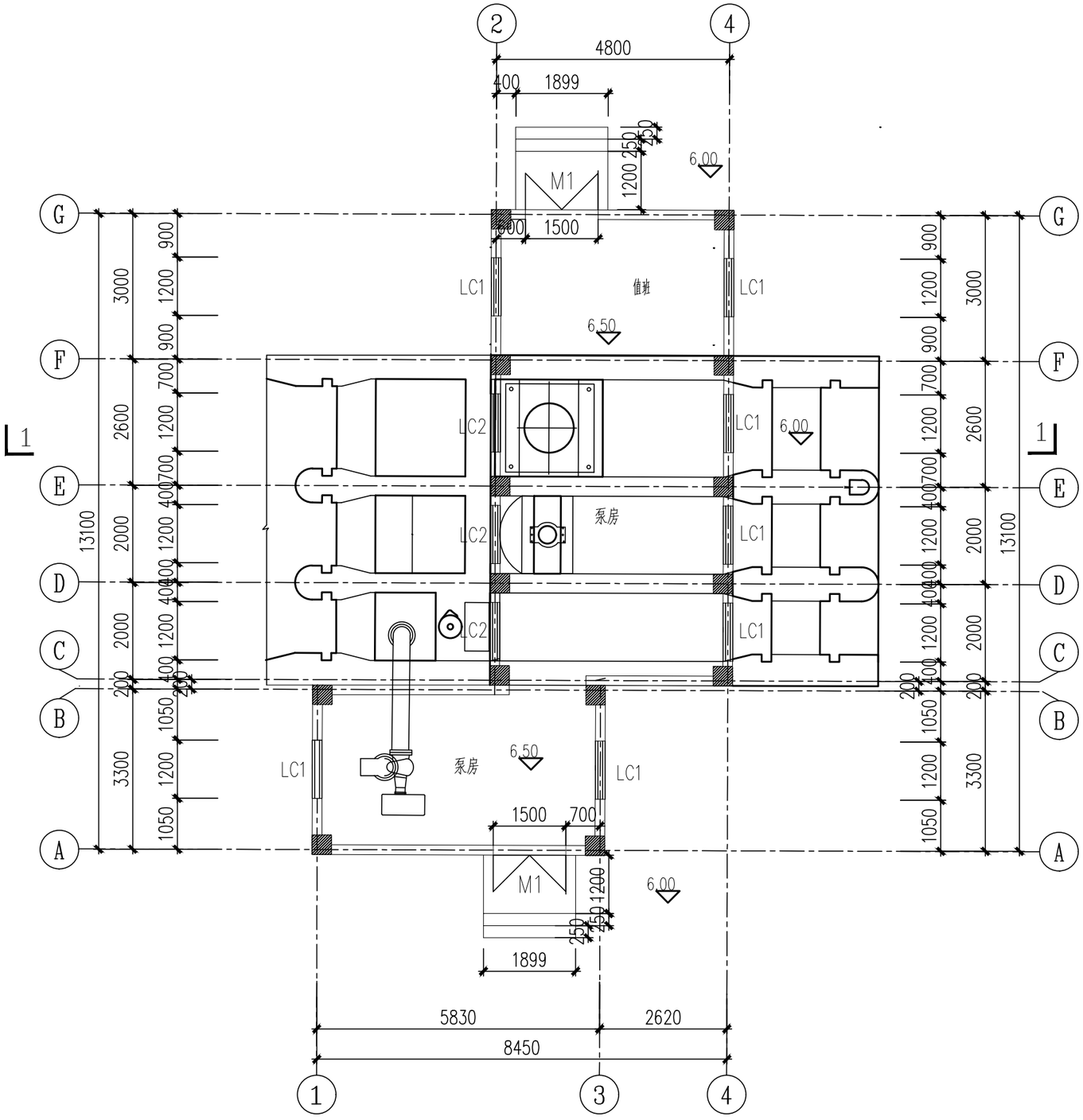

一层平面图 1:100

常州市水利规划设计院有限公司						
批 准			溧阳市溧戴河（含溢洪河）应急处置工程		招 标 设 计	
核 定					水 工 部 分	
审 查			一层平面图			
校 核						
设 计			比 例	见图	日 期	2025.08
设计证号	A132019400		图 号	LDHYJ-SZQ-jz-03		

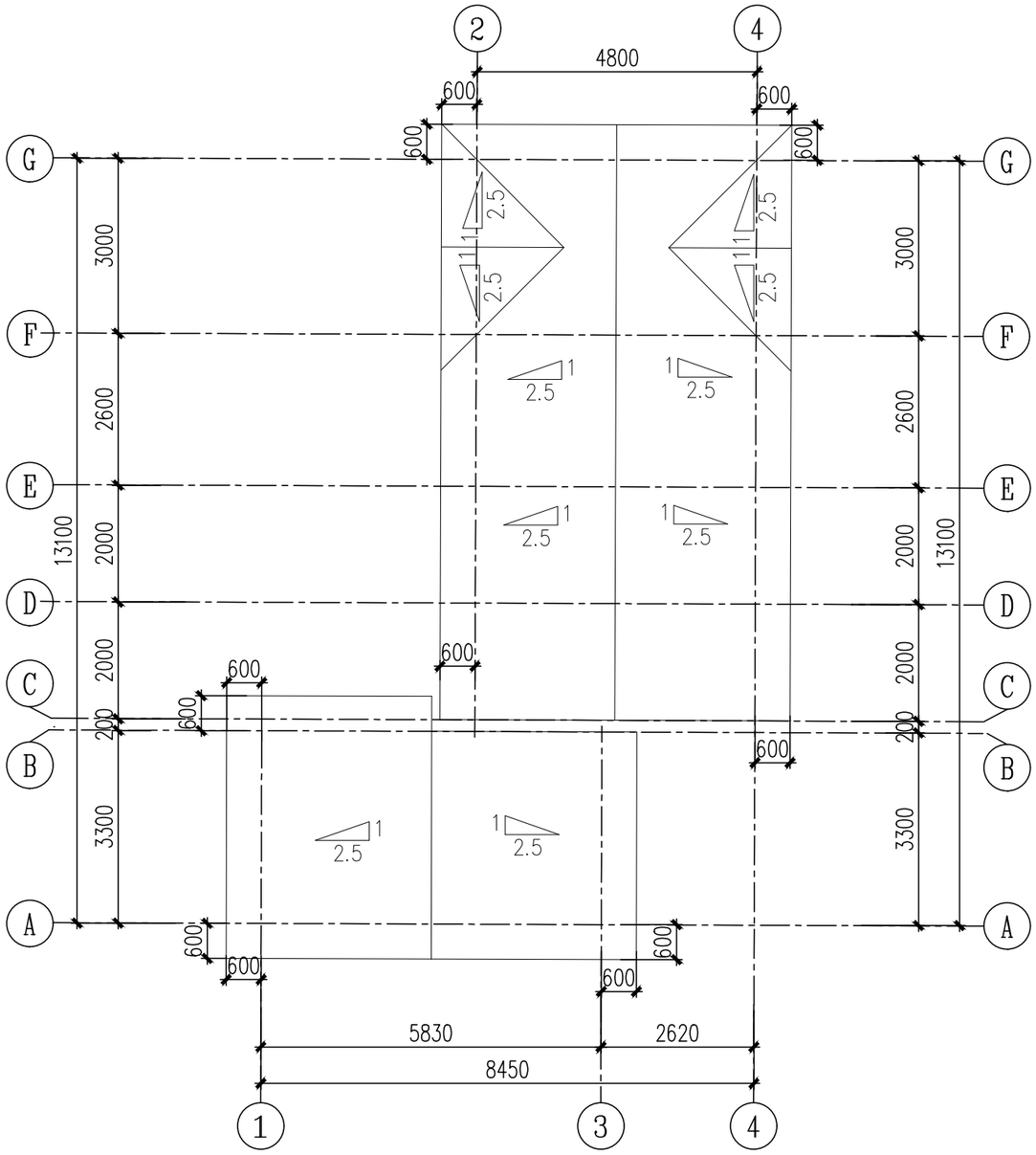

屋顶平面图 1:100

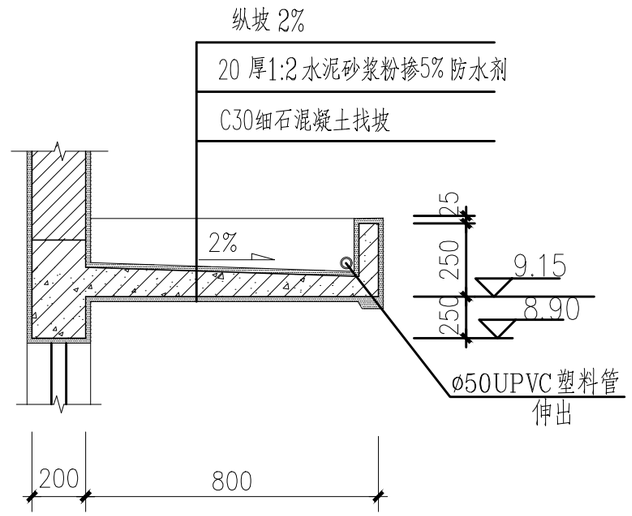

钢筋混凝土雨蓬 1：50

常州市水利规划设计院有限公司						
批 准			溧阳市溧戴河（含溢洪河）应急处置工程			招 标 设 计
核 定						水 工 部 分
审 查			屋顶平面图			
校 核						
设 计			比 例	见图	日 期	2025.08
设计证号	A132019400		图 号	LDHYJ-SZQ-jz-04		

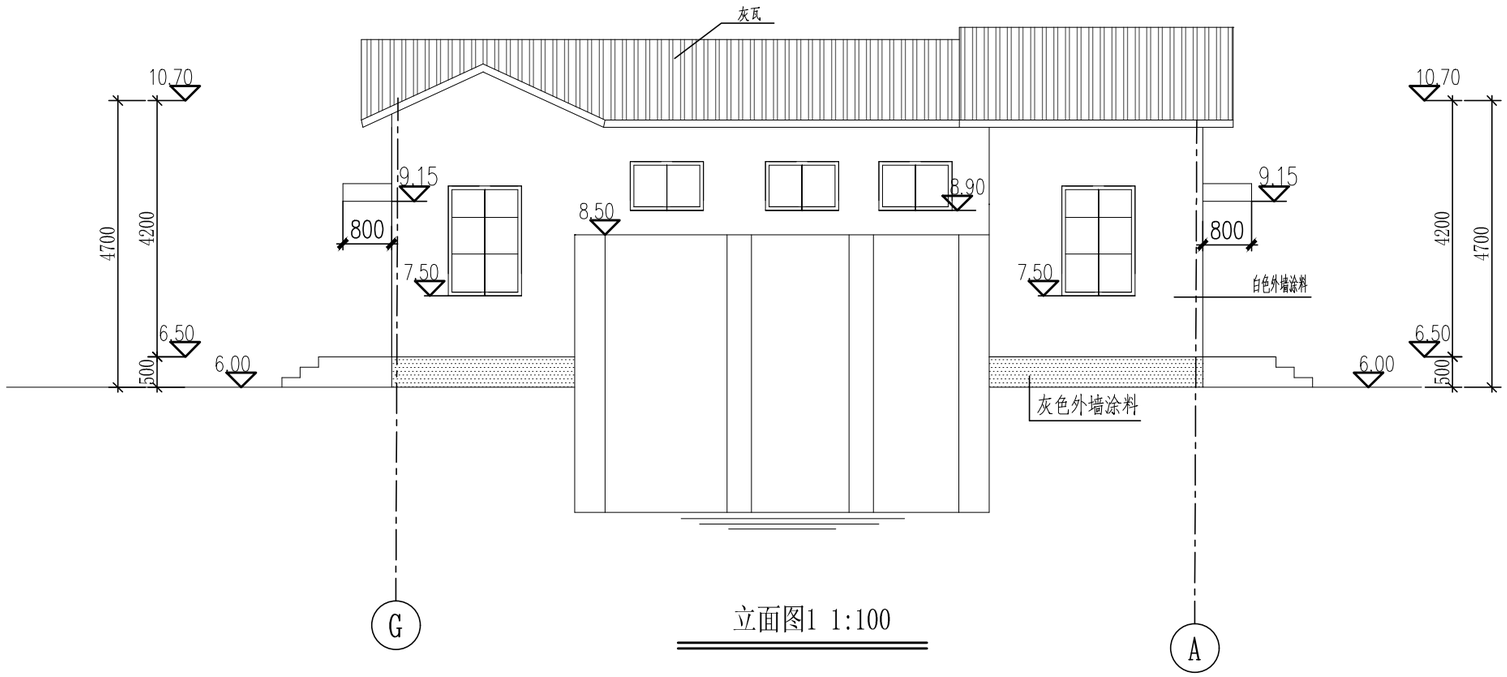

立面图1 1:100

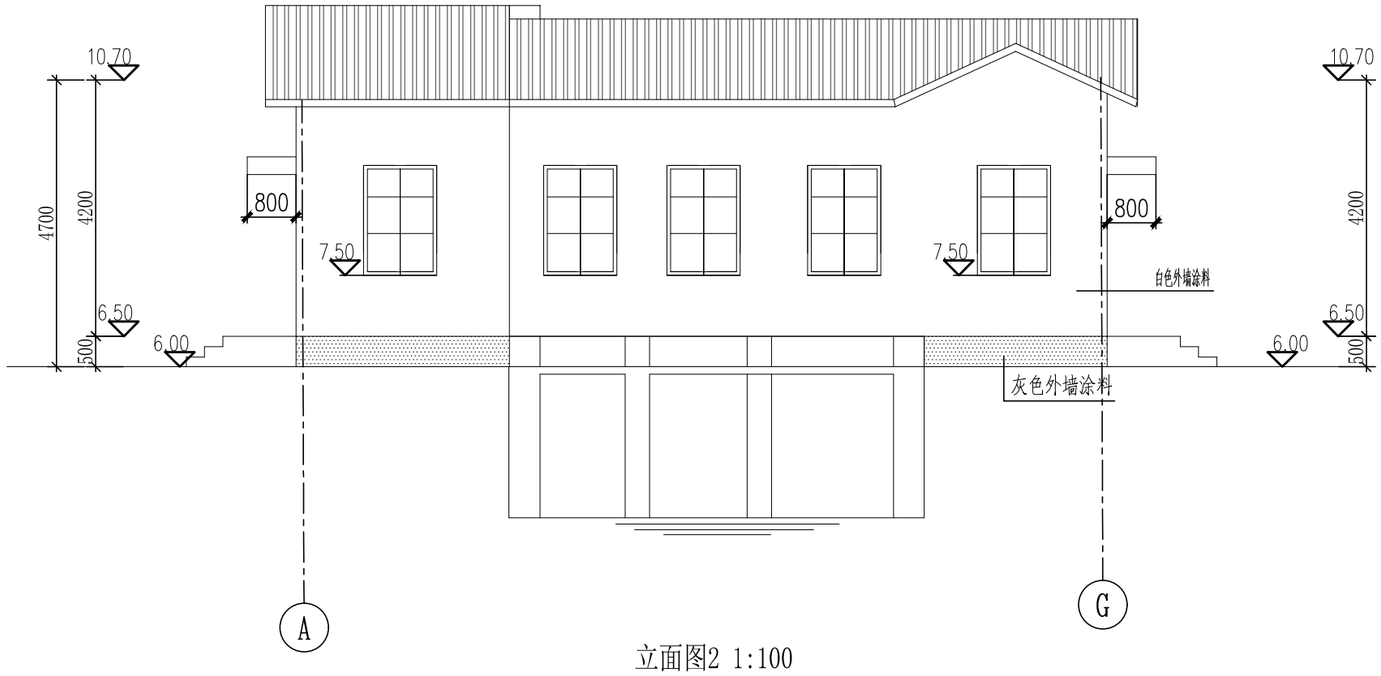

立面图2 1:100

常州市水利规划设计院有限公司						
批 准			溧阳市溧戴河（含溢洪河）应急处置工程		招 标 设 计	
核 定					水 工 部 分	
审 查			立面图1,2			
校 核						
设 计			比 例	见图	日 期	2025.08
设计证号	A132019400		图 号	LDHYJ-SZQ-jz-05		

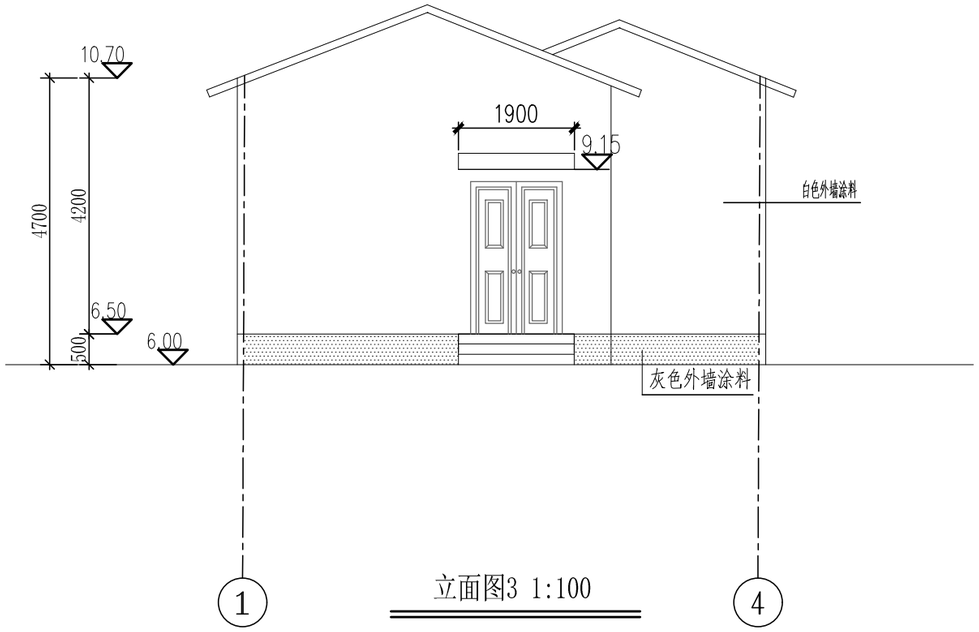

立面图3 1:100

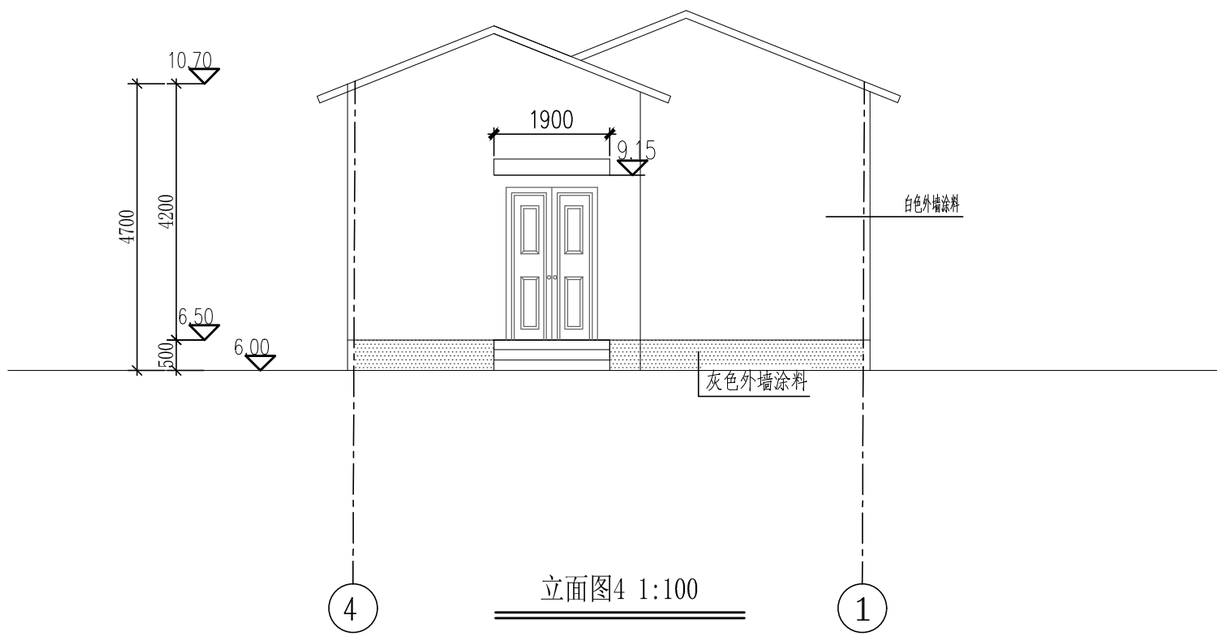

立面图4 1:100

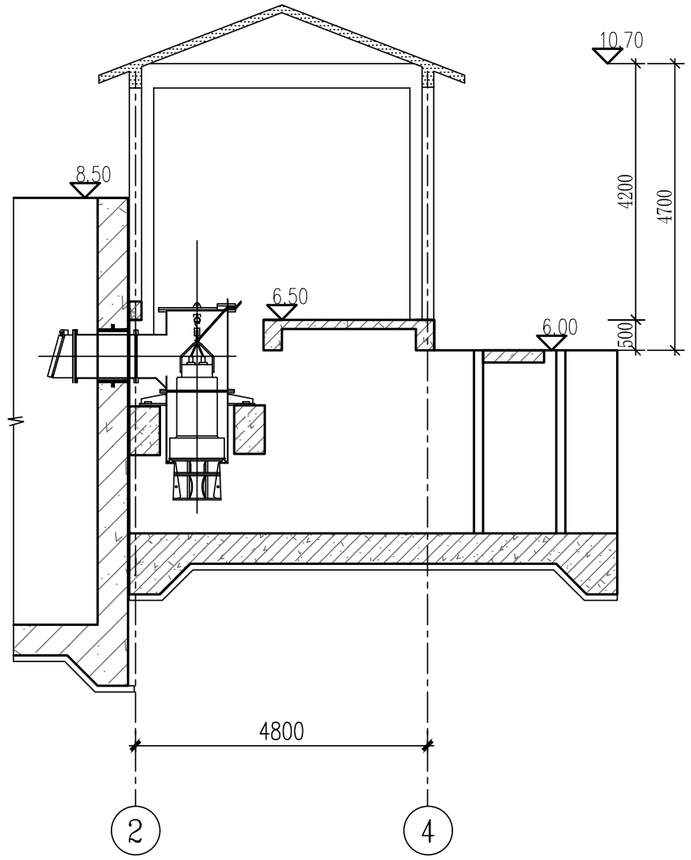

1--1剖面图（1：100）

常州市水利规划设计院有限公司						
批 准			溧阳市溧戴河（含溢洪河）应急处置工程			招 标 设 计
核 定						水 工 部 分
审 查			立面图3,4			
校 核						
设 计			比 例	见图	日 期	2025.08
设计证号	A132019400		图 号	LDHYJ-SZQ-jz-06		

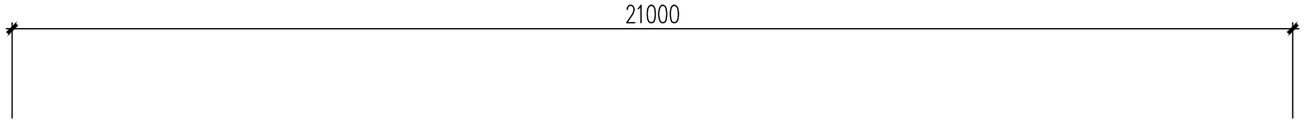

门窗编号	LC2	LC1			M1	
门窗名称	铝合金推拉窗	铝合金推拉窗			(外门为防盗门)	
洞口尺寸;宽x高	1200*800	1200*1800			1500X2400	
门窗立面	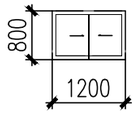	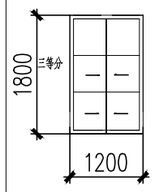			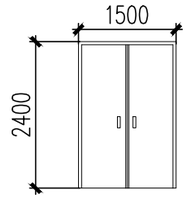	
门窗框	80系列 断热铝合金框	80系列 断热铝合金框			钢框	
樘数	3扇	7扇			2扇	
玻璃/百叶	6+12A+6 厚安全玻璃	6+12A+6 厚安全玻璃			-	
支撑五金/把手/门锁	厂家配套	厂家配套			专业厂家订制	

常州市水利规划设计院有限公司						
批 准			溧阳市溧戴河（含溢洪河）应急处置工程		招 标 设 计	
核 定					水 工 部 分	
审 查			门窗大样			
校 核						
设 计			比 例	见图	日 期	2025.08
设计证号	A132019400		图 号	LDHYJ-SZQ-jz-07		

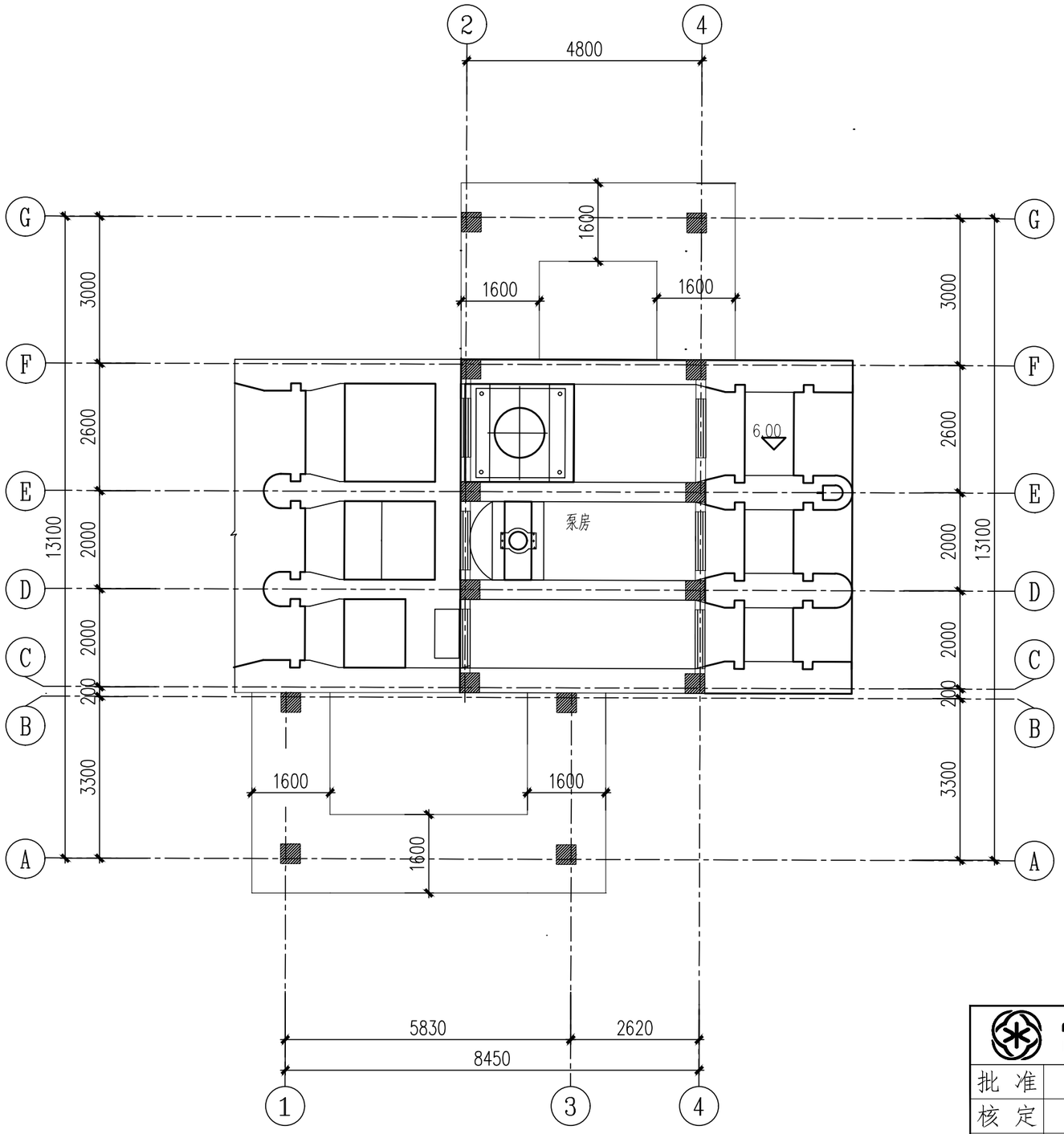

基础平面图 1:100

常州市水利规划设计院有限公司						
批 准			溧阳市溧戴河（含溢洪河）应急处置工程		招 标 设 计	
核 定					水 工 部 分	
审 查			基础平面图			
校 核						
设 计			比 例	见图	日 期	2025.08
设计证号	A132019400		图 号	LDHYJ-SZQ-jz-08		