罗聘故居安防工程

施工图

北京清大原点建筑设计有限公司

BEIJING QINGDAYUANDIAN ARCHITECTURAL DESIGN CO.,LTD

2024年11月

电　　气					
序号	图 号	图纸名称	序号	图 号	图纸名称
1	DS-01	图纸目录			
2	DS-02	设计说明(一)			
3	DS-03	设计说明(二)			
4	DS-04	标注及设备图例			
5	DS-05	建设控制地带及保护范围平面图			
6	DS-06	罗聘故居安防防区划分图			
7	DS-07	罗聘故居周界入侵报警平面图			
8	DS-08	罗聘故居电子巡查平面图			
9	DS-09	罗聘故居周界视频监控平面图			
10	DS-10	罗聘故居视频监控平面图			
11	DS-11	罗聘故居室内入侵报警平面图			
12	DS-12	罗聘故居应急对讲和警示宣传平面图			
13	DS-13	机房装修平面图（一）			
14	DS-14	机房装修平面图（二）　电子巡查系统图			
15	DS-15	机房设备大样图　振动光纤敷设方式示意图			
16	DS-16	接地及设备安装大样图　门禁安装大样图			
17	DS-17	防静电地板安装大样图			
18	DS-18	罗聘故居入侵报警系统图 罗聘故居出入口管理系统图 罗聘故居视频监控系统图			
19	DS-19	罗聘故居警示宣传和应急通讯系统图 综合安防系统集成图			
20	DS-20	综合安防平台系统业务架构图			
21					
22					
23					
24					
25					
26					
27					
28					
29					
30					

更改及作废记录	日　期	内　容　摘　要	经 办 人

北京清大原点建筑设计有限公司

BEIJING QINGDAYUANDIAN ARCHITECTURAL DESIGN CO.,LTD

建筑行业（建筑工程）甲级设计证书编号: A111014965

风景园林工程设计专项乙级证书编号: A211014962

城乡规划编制资质乙级证书编号:[京]城规编（142112）号

工 程 施 工 图 纸 目 录

设计说明(一)

第一节、工程概况

罗聘故居位于扬州市弥陀巷42号，坐北朝南，建于清乾隆年间，占地面积490平方米。大门朝南，入门一庭院，院中南向书斋两间，名“香叶草堂”，后有套间。西有住宅两进。院西南有东向客座三间，南依院墙筑有半亭，名为“倦鸟巢”。亭西有廊通客座。院东有长廊四楹，廊、亭置靠背栏杆，北接书斋和套间。罗聘故居现为扬州市文物保护单位。

第二节、工程实施范围

保护范围：以原建筑四周围墙为界，围墙本体及内部区域为保护范围。

建设控制地带：东至东院墙以东20米，南至南院墙以南30米，西至弥陀巷，北至北院墙以北20米。

防护重点：磨砖门楼、书斋、住宅（2进）、半亭、客座、廊房、门枕石。

本次安全防范工程涉及的各子系统有：

1、入侵报警系统；2、视频监控及声音复核系统；3、出入口控制系统；4、电子巡查系统；5、综合安全管理系统；6、监控中心建设；7、供配电系统、8、防雷接地系统；

第三节、设计标准及规范

《文物系统博物馆风险等级和安全防护级别的规定》	GA 27-2002
《博物馆和文物保护单位安全防范系统要求》	GB/T 16571-2012
《综合布线系统工程设计规范》	GB 50311-2016
《建筑物电子信息系统防雷技术规范》	GB 50343-2012
《入侵报警系统工程设计规范》	GB 50394-2007
《视频安防监控系统工程设计规范》	GB 50395-2007
《安全防范工程通用规范》	GB 55029-2022
《出入口控制系统工程设计规范》	GB 50396-2007
《古建筑防雷工程技术规范》	GB 51017-2014
《建筑物防雷设计规范》	GB 50057-2010
《安全防范工程技术标准》	GB 50348-2018
《安全防范系统供电技术要求》	GB/T 15408-2011
《入侵和紧急报警系统技术要求》	GB/T 32581-2016
《安全防范高清视频监控系统技术要求》	GA/T 1211-2014
《公共安全视频监控联网系统信息传输、交换、控制技术要求》	GB/T 28181-2016
《视频安防监控系统技术要求》	GA/T 367-2001
《安全防范工程建设与维护保养费用预算编制办法》	GA/T 70-2014
《安全防范系统验收规则》	GA 308-2001
《安全防范系统雷电浪涌防护技术要求》	GA/T 670-2006
《安防线缆应用技术要求》	GA/T 1406-2017

2.其他的相关的法律、法规文件

3.安防设计任务书，保护单位相关技术资料

第四节、安防系统性能指标

1、系统漏报警为0时，在现场环境条件下探测率为 ”100%”;2、处警响应时间”≤3min”;3、系统报警声压”≥80dB(A)”; 4、报警响应时间 ”≤2S”; 5、入侵延迟时间”≥8min”; 6、视频监控信息存储时间 ”≥30天” ;7、入侵报警系统备用电源容量保证系统正常工作时间”≥8h”;8、视频监控系统备用电源容量保证系统正常工作时间”≥1h”: 9、系统验收后首次故障时间”≥90天”;10、出入口控制系统备用电源容量保证系统正常工作时间“≥48h”。

第五节、各子系统说明

1、除注明外，由于各层各系统管线较多，如遇相碰请根据现场实际情况相互避让。

2、根据用户日后的使用和维护要求，金属桥架或线管及主干线缆实施均已考虑预留一定量的空间。

3、除注明外，各子系统的各类规格线缆，当在分线（接）箱内分接时，均设计预留余量，以便以后维护扩容。

4、罗聘故居安防工程各子系统水平线缆敷设时，凡距离超过30m处，均需加过路箱或过路盒．过路盒采用优质
86H60.86ZB盖板。

5、除注明外，系统各水平钢管和金属走线槽，穿越建筑（结构）变形缝时均需做特殊处理。

6、除注明外，所有标注尺寸单位皆为毫米(mm)。

7、各个系统前端设备线缆汇聚到罗聘故居安防工程监控中心内，以达到统一管理。

第六节、各子系统说明

1、视频监控及声音复核系统

1.1、视频监控系统采用IP网络系统结构，前端IP摄像机的音视频数字信号通过六类网线连接现场设备箱内的接入交换机，再通过光缆传输至监控中心，在监控中心完成集中存储、解码上墙显示。监控中心配置存储服务器以及大屏幕显示设备等。

1.2、在罗聘故居人员经常出入的地方安装高清网络摄像机，监视范围能覆盖院内人员出入的地方。

1.3、视频监控系统摄像机信号由六类网线接入现场设备箱连接接入交换机，再通过光纤引至监控中心。

1.4、室外摄像机配置电源、网线二合一防雷模块，并就近埋设地网，冲击接地电阻应≤10Ω，接地引下线采用BVR-6绝缘铜芯线与地网可靠连接。

1.5、电视墙采用4台55寸液晶拼接单元组成；视频监控系统存储时间为30天。

1.6、视频系统与报警系统联动时，其响应时间≤4秒；系统的画面显示能任意编程，能自动或手动切换，画面上有摄像机的编号、部位、地址和时间、日期显示；摄像机镜头应根据监控场景适当配置，使其监视范围覆盖整个目标监视区域。

1.7、所有摄像机采用POE供电，每台前端设备通过UTP6网线连接至控制箱。

1.8、系统能独立运行，视频监控系统故障不影响其它子系统正常工作。

1.9、视频安防监控系统中使用的设备必须符合国家法律法规和现行强制性标准的要求，并经法定机构检验或认证合格应符合《视频安防监控系统工程设计规范》GB 50395-2007的第3.0.3条规定。

1.10、拾音器探测范围应≥60平方米，声音复核装置应能清晰地探测现场的话音以及走动、撬、挖、凿、锯等动作发出的声音。音频拾音器由对应摄像机适配器供电。

1.11、矩阵切换和数字视频网络虚拟交换／切换模式的系统应具有系统信息存储功能，在供电中断或关机后，对所有编程信息和时间信息均应保持应符合《视频安防监控系统工程设计规范》GB 50395-2007的第5.0.4.3.条规定。

1.12、监视图像信息和声音信息应具有原始完整性应符合《视频安防监控系统工程设计规范》GB 50395-2007的第5.0.5.条规定。

1.13、系统记录的图像信息应包含图像编号／地址、记录时的时间和日期应符合《视频安防监控系统工程设计规范》GB 50395-2007的第5.0.7.3条规定。

2、入侵报警系统

2.1、入侵报警系统分为三部分组成，主要由周界的红外对射报警系统、周界的振动光纤报警系统、建筑内部的被动红外报警系统组成，系统在后端由安防综合管理平台统一管理。

2.2、在监控中心现场设置设备箱，箱内放置报警主机及报警系统电源，报警信号通过网络传至监控中心。

2.3、入侵报警探测器通过信号线ZR-RVV6*1.0连接本地设备箱内的报警主机。报警主机经通信协议转换器接入监控中心交换机，并实现与视频监控系统的联动。

2.4、入侵报警系统应具有输出接口，可用手动、自动操作以有线方式报警。系统除能本地报警外，还能异地报警。

2.5、系统能按时间、区域、部位任意编程设防和撤防，能显示和记录报警部位和有关警情数据。

2.6、系统能独立运行，入侵报警系统故障不影响其它子系统正常工作。

2.7、报警系统采用集中供电方式，电源由监控中心UPS提供，电源线采用国标ZR-RVV3×4，电缆沿室外墙面敷设至现场设备箱，在设备箱经电源模块转换后给各前端设备供电。

2.8、入侵报警系统中使用的设备必须符合国家法律法规和现行强制性标准的要求，并经法定机构检验或认证合格应符合《入侵报警系统工程设计规范》 GB50394-2007第3.0.3条规定。

2.9、入侵报警功能设计应符合下列规定：1)紧急报警装置应设置为不可撤防状态，应有防误触发措施，被触发后应自锁。2)当下列任何情况发生时，报警控制设备应发出声、光报警信息，报警信息应能保持到手动复位，报警信号应无丢失：2.1）在设防状态下，当探测器探测到有入侵发生或触动紧急报警装置时，报警控制设备应显示出报警发生的区域或地址；2.2）在设防状态下，当多路探测器同时报警(含紧急报警装置报警)时，报警控制设备应依次显示出报警发生的区域或地址。3)报警发生后，系统应能手动复位，不应自动复位。4)在撤防状态下，系统不应对探测器的报警状态做出响应应符合《入侵报警系统工程设计规范》 GB50394-2007第5.0.3条规定。

北京清大原点建筑设计有限公司
BEIJING QINGDAYUANDIAN ARCHITECTURAL DESIGN CO.,LTD
建筑行业（建筑工程）甲级设计
证书编号：A111014965
风景园林工程设计专项甲级
证书编号：A111014965

备注 COMMENTS

建设单位 OWNER
扬州八怪纪念馆

工程名称 PROJECT NAME
罗聘故居安防工程

子项名称 SUB-PROJECT		
工程编号 PROJECT No.		
子项编号 SUB-PROJECT No.		
审定人: AUTHORIZER	孟悦	
项目负责人: PROJECT LEADER	李志	
审核人: AUDITOR	葛云虹	
专业负责人: DISCIPLINE LEADS	常晓燕	
校对人: CHECKER	侯燕华	
设计人: DESIGNER	常晓燕	

图纸名称 DRAWING TITLE
设计说明（一）

设计编号 DESIGN NO.			
专业 DESCIPLINE	电气	设计阶段 DESIGN PHASE	施工图
比例 SCALE	1:100	图幅	-
日期	2024.11	图纸编号	DS-02

单位出图专用章 SEAL

个人执业专用章 SEAL

会签 COORDINATION | 建筑 Architecture | 结构 Structure | 给排水 Plumbing | 暖通 HVAC | 动力 Power | 强电 Electricity | 弱电 ELV

此图纸必须经公司总部备案存档并经当地施工图审查机构审查合格盖章后方可施工。

设计说明(二)

3、出入口控制系统

3.1.门禁控制系统采用IP网络系统结构，主要设置在监控中心。

3.2.门禁控制系统共有2道受控门设置1台双门门禁控制器。门禁控制器安装在监控中心，采用进门人脸识别出门按钮方式。

3.3.门禁控制器通过六类网线直接接入监控中心核心交换机。

3.4.门禁控制系统采用集中供电，电源由监控中心UPS提供，电源线ZR-RW3*1.5单独穿管敷设。

3.5.门禁控制系统对受控区域的位置、通行对象及通行时间等进行实时控制并设定多级程序管理。

3.6.门禁控制系统应具有刷卡开门、人脸识别开门、密码开门、刷卡+密码、双卡开门等多种开门方式，以及具有开门超时报警、强制开门报警、胁迫码报警等功能。

3.7.门禁控制系统的信息处理装置能对系统中的有关信息自动记录、打印、存储并有防篡改和防销毁等措施，并能防止同类设备非法复制的密码系统，密码系统能在授权的情况下修改。

3.8.门禁控制系统能独立运行。门禁控制系统的故障不影响其它子系统正常工作。

3.9.门禁控制系统通过核心交换机与安全管理系统联网，实现综合管理平台对门禁控制系统的集中管理与控制，并实现与其它子系统的联动。

3.10.门禁控制系统必须满足紧急逃生时人员疏散的相关要求，当有火灾报警发生时能强制打开相关区域的门锁。

3.11.当发生火灾时，疏散通道上和出入口的门禁应能集中解锁或能从内部手动解锁应符合《住宅设计规范》GB50096--2011的第8.7.9条规定。

4.应急对讲系统

4.1、本系统主要由前端的对讲分机、监控中心的对讲主机等组成；系统适用于罗聘故居内一键式求助报警，具有可视对讲、公共广播、录音录像、信息发布等功能。

4.2、前端对讲箱本方案中设计了6台，主要安装在罗聘故居内公共区域及展示厅、半亭附近等重点防护区域。

4.3、本系统采用数字网络架构设计，所有应用基于安防网络进行传输；监控中心机房采用一台10.2英寸的IP网络可视对讲主机进行管理。

4.4、系统支持双向可视全双工对讲。

4.5、系统支持录音录像本地存储，可对通话过程录音录像，并可本机查询播放录制的文件。

4.6、系统支持视频联动，分机呼叫对讲时，本机可同时显示分机摄像头和IPC画面。

5、警示宣传系统

5.1、本系统为数字架构，系统主要由监控中心主控设备、前端区域显示屏、公共区域警示标志构成。

5.2、系统主控中心设置于监控中心内，前端共设置显示大屏2块，信号和电源接入监控中心内的接入交换机和PDU。

5.3、系统通过总控主机对发布终端设备进行统一管理，对罗聘故居内场所实现文明观光引导和景点介绍的基本功能。

5.4、信息发布显示屏可以根据文管单位意愿随意调整发布内容，平时播放景点介绍信息，当有警示宣传要求时，系统可以切换为警示宣传状态，对所需要宣传的区域进行警示宣传；

5.5、 前端共设置10处警示标志，用于引导和提醒游客文明观光，避免损坏或污染文物建筑。

6．电子巡查系统

6.1、电子巡查系统主要设置在罗聘故居室外公共区域及部分室外难以巡查部位的内部墙体，在各出入口、通道口、重点区域的出入口及需要重点关注的位置等设置巡查检查点，督促值班人员能按时、到位对检查点及相关区域进行巡查。

6.2、电子巡查系统采用离线式结构，配置管理软件及管理计算机。管理软件可编制巡查程序，能在预先设定的巡查路线中，用信息识读器或其它方式对人员的巡查活动状态进行监督和记录。

6.3、离线式结构不受环境和地点限制，可根据实际工作需要随时增减相关设备(根据使用单位管理需求可适当调整巡查点位置)。

6.4、电子巡查系统接入综合安全管理平台进行管理。

6.5、电子巡查系统的管理计算机根据管理需求可放置在监控中心或相关管理人员办公室。

7、综合安全管理系统

7.1、安全综合管理系统由专业服务器、客户端及相应的应用软件构成，实现对各安防子系统的集中管理和控制，各子系统通过通信界面与安全管理系统连接组网。

7.2、服务器配置4210R×1/64G DDR4/600G 10K SAS×4(RAID_10)/RAID/1GbE×2/550W(1+1)/2U/3Y；2U双路标准机架式服务器;3.CPU：1颗intel至强系列处理器，核数≥10核，主频≥2.4GHz；64G DDR4，16根内存插槽，最大支持扩展至2TB内存;4块600G 10K 2.5寸 SAS硬盘;1个RJ45管理接口，后置2个USB 3.0接口，前置2个USB2.0接口，1个VGA接口。

7.3、安全综合管理系统的应用软件应先进、成熟，能在人机交互的操作系统环境下运行；使用简体中文图形界面，操作尽可能简化，在操作过程中不会出现死机现象，安全管理系统软件功能需符台GB 50348-2018规范的要求。

8、监控中心建设

8.1、监控中心设置于罗聘故居东北角，书斋北侧，应配置总功率不小于10KW三相电源，以及在房间内预留接地端子，接地电阻≤4Ω，其它应满足《安全防范工程技术标准》GB50348-2018等规范的要求及设计要求。

8.2、监控中心放置监视器、操作台、设备机柜、UPS电源、专用配电箱以及各子系统中心控制设备等。监控中心设置紧急报警系统，并预留与上一级接处警中心报警的通讯接口，并在室内安装监控摄像机。

8.3、在静电地板下采用一30x3紫铜带敷设等电位接地环，接地环通过BVR-35铜芯线连接到预留接地端子板，电视墙、操作台、设备机柜、过电压保护器以及桥架、管道等采用BVR-6铜芯线与接地环可靠连接。

8.4、监控中心的安防系统设备：报警主机、监控主机、交换设备等全部集中安装于监控中心的专用设备机柜内，便于操作、维护和管理。

8.5、监控中心设备布置应科学合理，所有控制设备、线缆应采用中文标识或易于分辨图示，应用程序应采用可视化中文操作界面，以便于日常操作和维护保养。

9、UPS供电系统

9.1、根据系统额定功率及冗余量设计UPS主机容量为6KVA UPS电源，备用电源容量满足停电情况下报警系统正常工作8小时，监控系统设备持续供电大于1小时的供电时间，出入口控制系统持续供电大于48小时的供电时间。

9.2、UPS不间断供电系统采用双路市电供电（根据现场市电供电情况确定），确保UPS市电的稳定性，不影响安防系统设备的正常运行。

10、防雷与接地系统

10.1、电源防雷保护：对于低压供电系统，浪涌引起的瞬态过电压（TVS）保护，采用分级保护的方式完成。第一级避雷保护：本次工程从变压器的配电箱取电，设置该级避雷保护。第二级避雷保护：在监控中心市电配电装置安装一个B级防雷器，带零地保护装置；及时泄放外来电网引入的雷电高压冲击电流能量，最大限度的减少雷电高压能量进入机房电源线路中。第三级避雷保护：在UPS电源安装一个C级防雷器，带零地保护装置；及时泄放外来电网引入的雷电高压冲击电流能量。

10.2、接地：本工程防雷接地、电气设备的保护接地及弱电系统等的接地共用独立的接地极，要求接地电阻不大于4欧姆，实测不满足要求时，增设人工接地极。接地制式为TN-C-S制.进户线处PEN线做重复接地.人工接地体采用GRS离子接地体L=3000mm。人工接地体宜在建筑物四周散水外大于一米处埋设，埋设深度不小于0.5米。

10.3、传输系统的防雷与接地：原则上遵照GB5343-2012规范规定执行。为防止和减少雷电对信息系统从传输电缆可能窜入的感应雷高电位危害，本次设计室外传输线缆穿管埋地敷设，在采取电缆传输的局部信息通道上，安装信号避雷器、电源避雷器，避雷器的接地端应就近与保护接地网可靠连接。进出机柜的交流供电线路、信号线路要穿钢管埋地敷设，屏蔽层及钢管两端应接地，信号线路与供电线路分开敷设。在电气接地装置与防雷接地装置共用或相连的情况下，应在低压电源线路引入的总配电箱、配电柜处装设Ⅰ级试验的电涌保护器。电涌保护器的电压保护水平值应小于或等于2．5kV。每一保护模式的冲击电流值，当无法确定时应取等于或大于12．5kA应符合 《建筑物防雷设计规范 》GB50057-2010第4.3.8.4条规定。

10.4、所有正常不带电金属构件均应可靠接地。

10.5、防雷和接地做法详见标准图集详见标准图集15D501、15D502、14D501相关部分。

11、其它

11.1、所有线缆均应穿管或金属封闭式桥架保护。在前端线头出线管后套金属软管至设备安装位置，金属软管应预留一定长度，以适应安装位置的局部调整。

11.2、同路由信号线缆可共管敷设，每根直径20管最多穿2根线，直径25穿3根线。线管、线槽布设在梁柱背面或阴角等隐蔽的部位，同时涂刷与文物本体颜色一致的防火漆进行伪装。

11.3、前端设备应安装在被保护文物的防护栏、架或参观楼台等外部设施上，禁止在被保护文物本体上钻眼、打洞，应采用箍、卡等形式固定。

11.4、施工安装时，必须注意与其它专业的密切配合。吊顶上的管线与设备安装应随时注意相互间的协调，管线出屋面或建筑基础应作好防水处理，如与基础梁冲突，可作适当调整后避开。

11.5、本说明未提及处请按现行有关施工验收规范标准施工，并注意配合，作好预埋、预留工作。

11.6、其它未尽事宜请参见国家及地方相关标准、规程、图集。

会签 COORDINATION | 建筑 Architecture | 结构 Structure | 给排水 Plumbing | 暖通 HVAC | 动力 Power | 强电 Electricity | 弱电 ELV

北京清大原点建筑设计有限公司
BEIJING QINGDAYUANDIAN ARCHITECTURAL DESIGN CO.,LTD
建筑行业（建筑工程）甲级设计
证书编号：A111014965
风景园林工程设计专项甲级
证书编号：A111014965

备注 COMMENTS

建设单位 OWNER
扬州八怪纪念馆

工程名称 PROJECT NAME
罗聘故居安防工程

子项名称 SUB-PROJECT	
工程编号 PROJECT No.	
子项编号 SUB-PROJECT No.	
审定人: AUTHORIZER	孟悦
项目负责人: PROJECT LEADER	李志
审核人: AUDITOR	葛云虹
专业负责人: DISCIPLINE LEADS	常晓燕
校对人: CHECKER	侯燕华
设计人: DESIGNER	常晓燕

图纸名称 DRAWING TITLE
设计说明（二）

设计编号 DESIGN NO.			
专业 DESCIPLINE	电气	设计阶段 DESIGN PHASE	施工图
比例 SCALE	1:100	图幅	-
日期	2024.11	图纸编号	DS-03

单位出图专用章 SEAL

个人执业专用章 SEAL

此图纸必须经公司总部备案存档并经当地施工图审查机构审查合格盖章后方可施工。

????		
??	??	??
01		全彩筒形网络摄像机
02	IR	声光警戒摄像机
03	IR	客流统计摄像机
04		智能高速球型网络摄像机
05	CJQ	振动光纤双防区采集器
06		网络音柱
07	TX	红外对射（发射端）
08	RX	红外对射（接收端）
09		拾音器
10		巡更信息纽
11		机箱防拆开关
12		声光报警器
13	ZBM8	八防区总线报警模块
14		LED???
15	LIU	光纤连接盘
16		应急对讲箱
17		应急对讲分机
18		紧急报警按钮

??????					
??	? ?	? ? ? ?	??	? ?	? ? ? ?
01	? ?	E	13	???????????	ACC
02	? ?	C	14	?????	F
03	?	B	15	?????	FC
04	???????	BE	16	???????	PR
05	???????	BC	17	???????	SR
06	???????	CE	18	???????	SC
07	???????	CC	19	?????	TC
08	?	W	20	?????????	PC
09	? ? ? ?	WE	21	????????????	FPC
10	? ? ? ?	WC	22	???????	CP
11	? ?	AC	23	?????	M
12	?????????	ACE	24	????	DB

24		安防设备箱
23		??????
22	E	门禁出门按钮
21	M	电磁锁
20		红外幕帘探测器
19	B	玻璃破碎探测器

会 签 COORDINATION | 建筑 Architecture | 结构 Structure | 暖通 HVAC | 动力 Power | 给排水 Plumbing | 强电 Electricity | 弱电 ELV

北京清大原点建筑设计有限公司
BEIJING QINGDAYUANDIAN ARCHITECTURAL DESIGN CO.,LTD
建筑行业（建筑工程）甲级设计
证书编号：A111014965
风景园林工程设计专项甲级
证书编号：A111014965

备注 COMMENTS

建设单位 OWNER
扬州八怪纪念馆

工程名称 PROJECT NAME
罗聘故居安防工程

子项名称 SUB-PROJECT		
工程编号 PROJECT No.		
子项编号 SUB-PROJECT No.		
审定人: AUTHORIZER	孟悦	
项目负责人: PROJECT LEADER	李志	
审核人: AUDITOR	葛云虹	
专业负责人: DISCIPLINE LEADS	常晓燕	
校对人: CHECKER	侯燕华	
设计人: DESIGNER	常晓燕	

图纸名称 DRAWING TITLE
标注及设备图例

设计编号 DESIGN NO.			
专业 DESCIPLINE	电气	设计阶段 DESIGN PHASE	施工图
比例 SCALE	1:100	图幅	-
日期	2024.11	图纸编号	DS-04

单位出图专用章 SEAL

个人执业专用章 SEAL

此图纸必须经公司总部备案存档并经当地施工图审查机构审查合格盖章后方可施工。

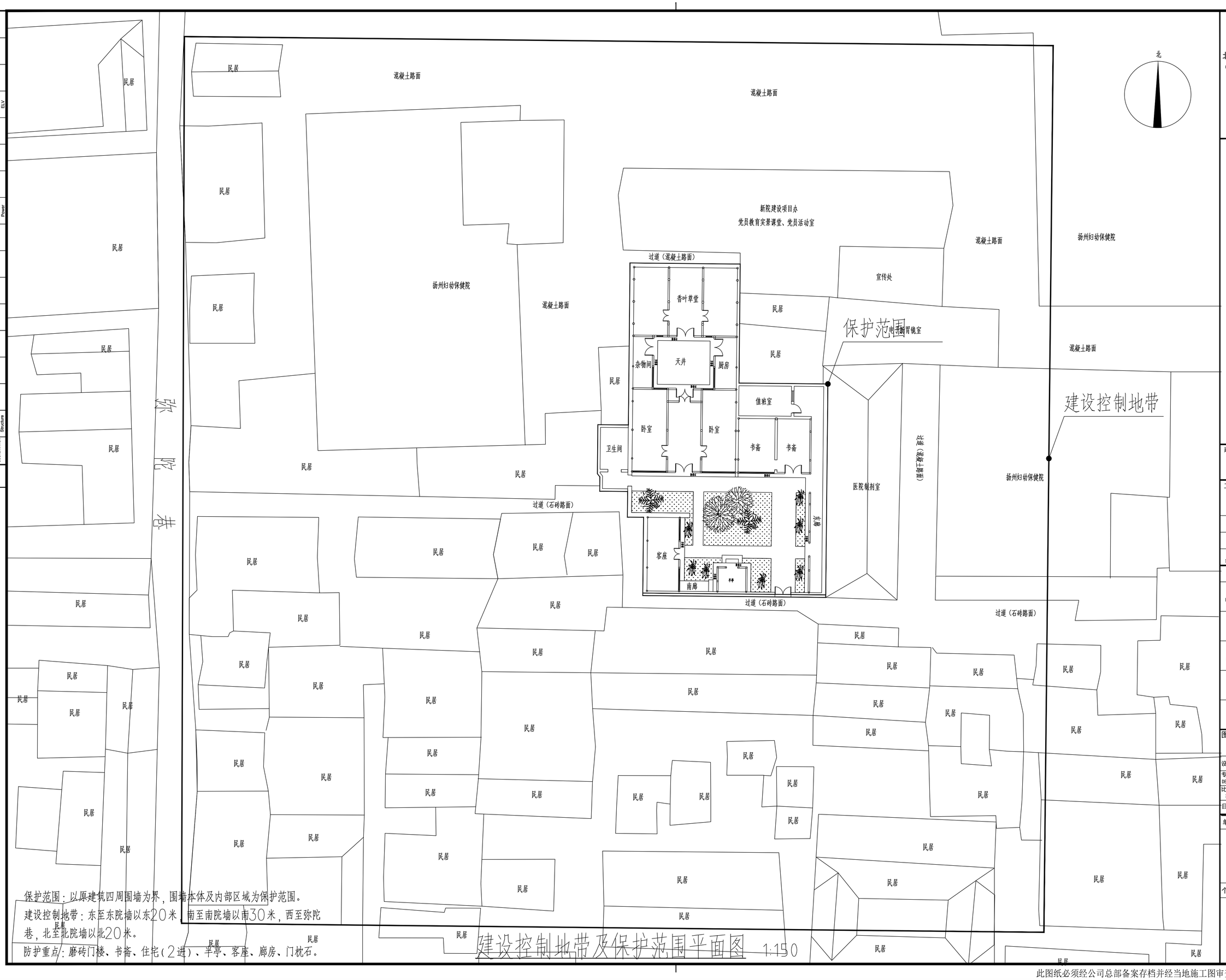

保护范围：以原建筑四周围墙为界，围墙本体及内部区域为保护范围。

建设控制地带：东至东院墙以东20米，南至南院墙以南30米，西至弥陀巷，北至北院墙以北20米。

防护重点：磨砖门楼、书斋、住宅（2进）、平亭、客座、廊房、门枕石。

建设控制地带及保护范围平面图 1:150

此图纸必须经公司总部备案存档并经当地施工图审查机构审查合格盖章后方可施工。

会签 COORDINATION

建筑 Architecture	结构 Structure
给排水 Plumbing	
暖通 HVAC	动力 Power
电气 Electric	弱电 ELV

北京清大原点建筑设计有限公司
BEIJING QINGDAYUANDIAN ARCHITECTURAL DESIGN CO.,LTD
建筑行业（建筑工程）甲级设计
证书编号：A111014965
风景园林工程设计专项甲级
证书编号：A111014965

备注 COMMENTS

建设单位 OWNER
扬州八怪纪念馆

工程名称 PROJECT NAME
罗聘故居安防工程

子项名称 SUB-PROJECT	
工程编号 PROJECT No.	
子项编号 SUB-PROJECT No.	

审定人: AUTHORIZER	孟悦	孟悦
项目负责人: PROJECT LEADER	李志	李志
审核人: AUDITOR	葛云虹	葛云虹
专业负责人: DISCIPLINE LEADS	常晓燕	常晓燕
校对人: CHECKER	侯燕华	侯燕华
设计人: DESIGNER	常晓燕	常晓燕

图纸名称 DRAWING TITLE
建设控制地带及保护范围平面图

设计编号 DESIGN NO.			
专业 DESCIPLINE	电气	设计阶段 DESIGN PHASE	施工图
比例 SCALE	1:150	图幅	-
日期	2024.11	图纸编号	DS-05

单位出图专用章 SEAL

个人执业专用章 SEAL

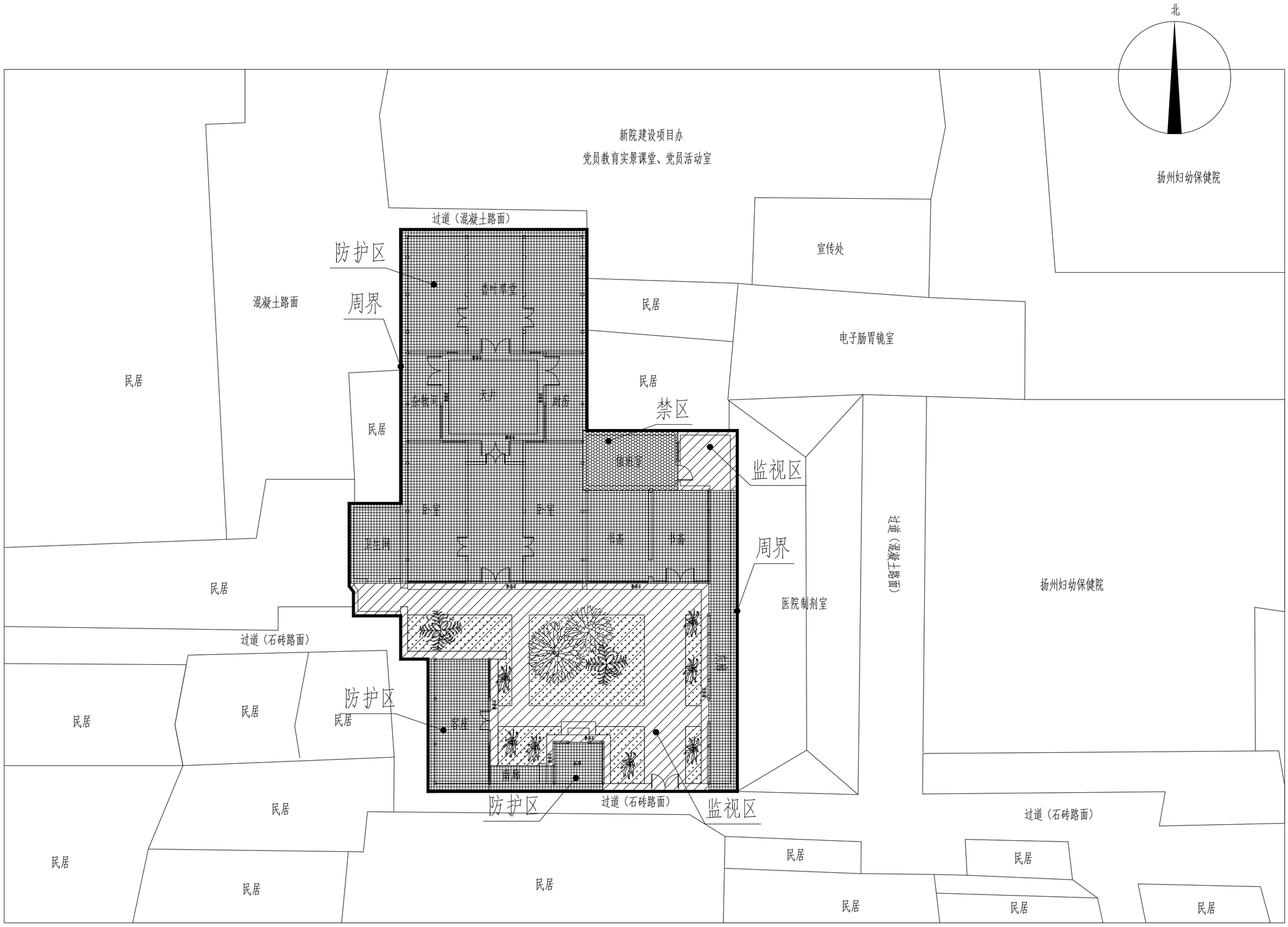

纵深防护体系图 1:100

监视区　监视区　防护区　禁区

北京清大原点建筑设计有限公司
BEIJING QINGDAYUANDIAN ARCHITECTURAL DESIGN CO.,LTD
建筑行业（建筑工程）甲级设计
证书编号：A111014965
风景园林工程设计专项甲级
证书编号：A111014965

备注 COMMENTS

建设单位 OWNER
扬州八怪纪念馆

工程名称 PROJECT NAME
罗聘故居安防工程

子项名称 SUB-PROJECT		
工程编号 PROJECT No.		
子项编号 SUB-PROJECT No.		
审定人: AUTHORIZER	孟悦	孟悦
项目负责人: PROJECT LEADER	李志	李志
审核人: AUDITOR	葛云虹	葛云虹
专业负责人: DISCIPLINE LEADS	常晓燕	常晓燕
校对人: CHECKER	侯燕华	侯燕华
设计人: DESIGNER	常晓燕	常晓燕

图纸名称 DRAWING TITLE
罗聘故居安防防区划分图

设计编号 DESIGN NO.			
专业 DESCIPLINE	电气	设计阶段 DESIGN PHASE	施工图
比例 SCALE	1:100	图幅	-
日期	2024.11	图纸编号	DS-06

单位出图专用章 SEAL

个人执业专用章 SEAL

会签 COORDINATION：建筑 Architecture、结构 Structure、给排水 Plumbing、暖通 HVAC、动力 Power、电气 Electricity、弱电 ELV

此图纸必须经公司总部备案存档并经当地施工图审查机构审查合格盖章后方可施工。

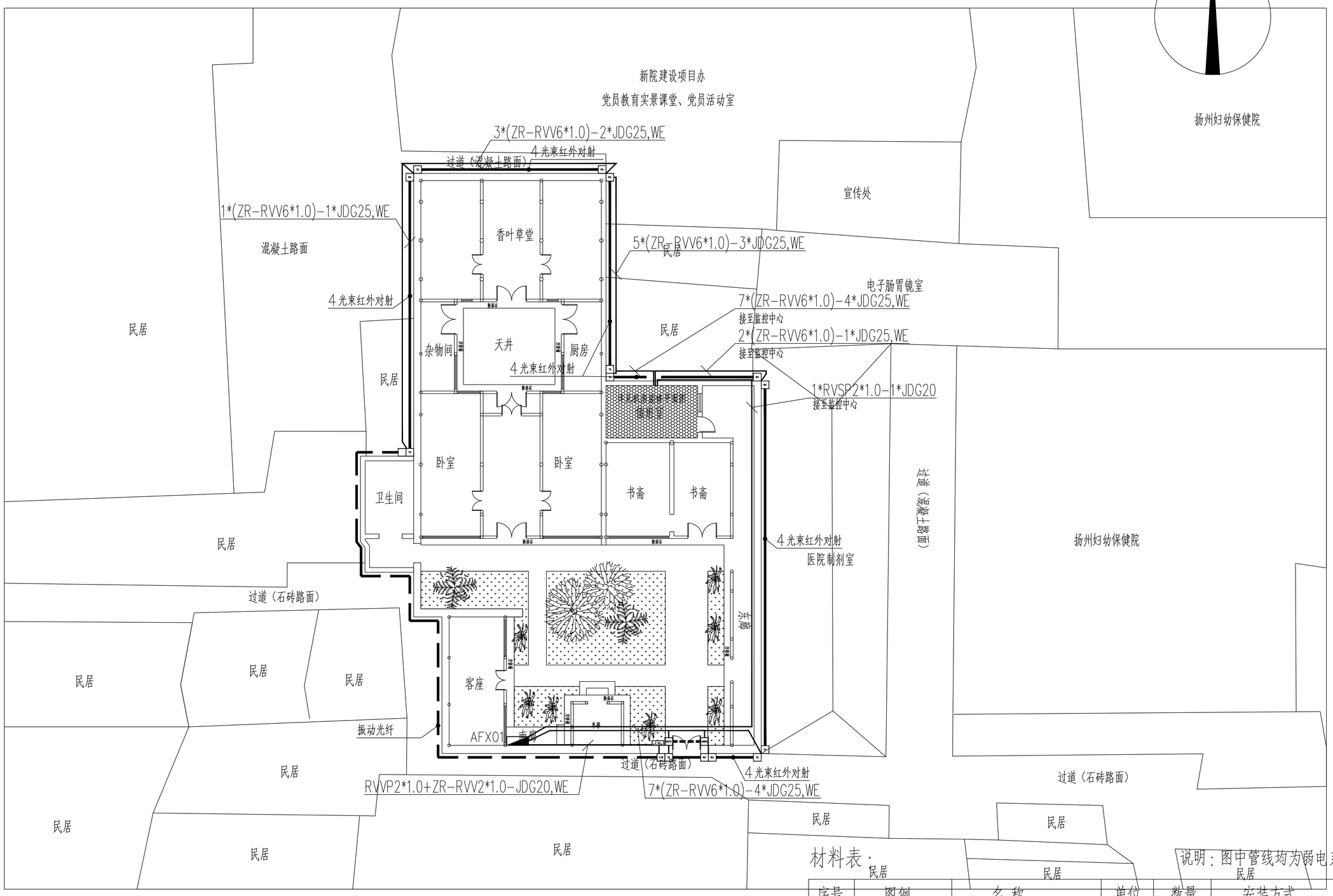

罗聘故居周界入侵报警平面图 1:100

说明：图中管线均为弱电系统共用

材料表：

序号	图例	名称	单位	数量	安装方式
1	TX — RX	4光束红外对射	对	7	专用支架壁挂安装
2	T/R	振动光纤入侵探测器	米	40	挂网式安装（共1个防区）
3	CJQ	双防区采集器	台	1	壁挂安装
4	GSTX — GSRX	10光束红外光栅	对	1	专用支架壁挂安装

北京清大原点建筑设计有限公司
BEIJING QINGDAYUANDIAN ARCHITECTURAL DESIGN CO.,LTD
建筑行业（建筑工程）甲级设计
证书编号：A111014965
风景园林工程设计专项甲级
证书编号：A111014965

备注 COMMENTS

建设单位 OWNER
扬州八怪纪念馆

工程名称 PROJECT NAME
罗聘故居安防工程

子项名称 SUB-PROJECT		
工程编号 PROJECT No.		
子项编号 SUB-PROJECT No.		
审定人: AUTHORIZER	孟悦	孟悦
项目负责人: PROJECT LEADER	李志	李志
审核人: AUDITOR	葛云虹	葛云虹
专业负责人: DISCIPLINE LEADS	常晓燕	常晓燕
校对人: CHECKER	侯燕华	侯燕华
设计人: DESIGNER	常晓燕	常晓燕

图纸名称 DRAWING TITLE
罗聘故居周界入侵报警平面图

设计编号 DESIGN NO.			
专业 DESCIPLINE	电气	设计阶段 DESIGN PHASE	施工图
比例 SCALE	1:100	图幅	-
日期	2024.11	图纸编号	DS-07

单位出图专用章 SEAL

个人执业专用章 SEAL

此图纸必须经公司总部备案存档并经当地施工图审查机构审查合格盖章后方可施工。

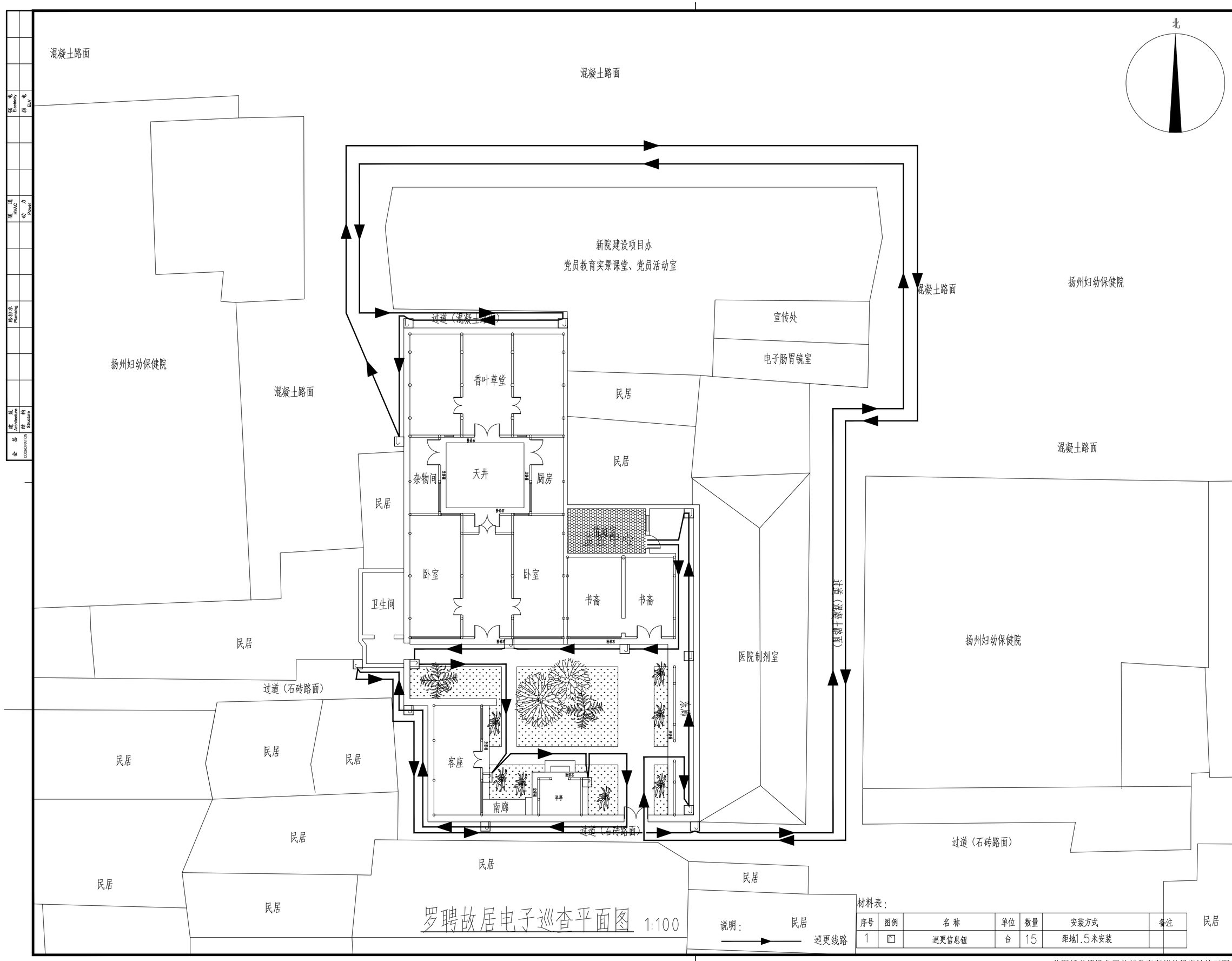

罗聘故居电子巡查平面图 1:100

材料表：

序号	图例	名 称	单位	数量	安装方式	备注
1		巡更信息钮	台	15	距地1.5米安装	

此图纸必须经公司总部备案存档并经当地施工图审查机构审查合格盖章后方可施工。

北京清大原点建筑设计有限公司
BEIJING QINGDAYUANDIAN ARCHITECTURAL DESIGN CO.,LTD
建筑行业（建筑工程）甲级设计
证书编号：A111014965
风景园林工程设计专项甲级
证书编号：A111014965

备注 COMMENTS

建设单位 OWNER
扬州八怪纪念馆

工程名称 PROJECT NAME
罗聘故居安防工程

子项名称 SUB-PROJECT	
工程编号 PROJECT No.	
子项编号 SUB-PROJECT No.	

审定人: AUTHORIZER	孟悦	
项目负责人: PROJECT LEADER	李志	
审核人: AUDITOR	葛云虹	
专业负责人: DISCIPLINE LEADS	常晓燕	
校对人: CHECKER	侯燕华	
设计人: DESIGNER	常晓燕	

图纸名称 DRAWING TITLE
罗聘故居电子巡查平面图

设计编号 DESIGN NO.			
专业 DESCIPLINE	电气	设计阶段 DESIGN PHASE	施工图
比例 SCALE	1:100	图幅	-
日期	2024.11	图纸编号	DS-08

单位出图专用章 SEAL

个人执业专用章 SEAL

会签 COORDINATION：建筑 Architecture、结构 Structure、给排水 Plumbing、暖通 HVAC、动力 Power、弱电 ELV、电气 Electricity

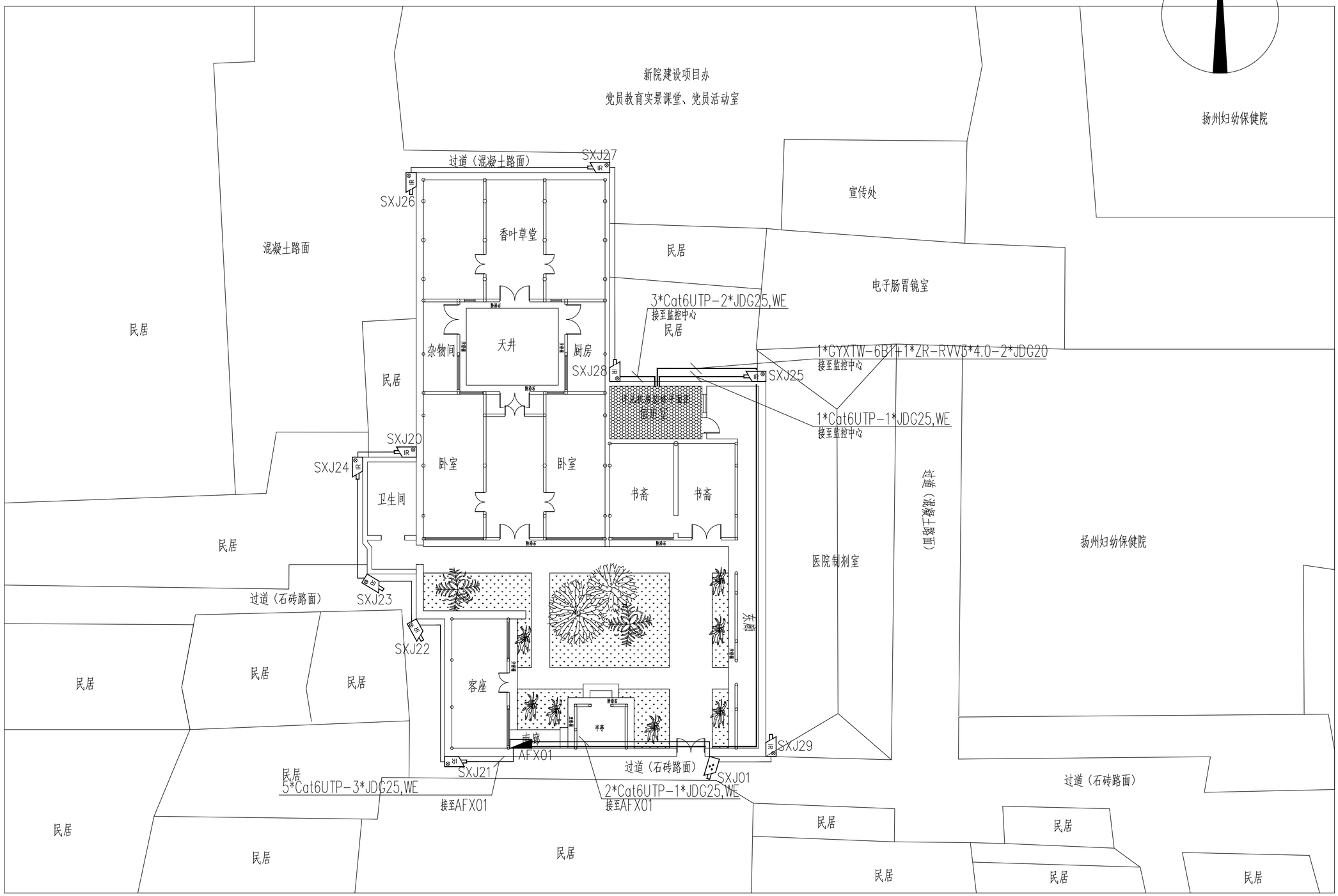

罗聘故居周界视频监控平面图 1:100

序号	图例	名 称	单位	数量	安装方式	导线标注
1		全彩筒形网络摄像机	台	1	支架安装	1*(Cat6 UTP)-JDG25,WE
2		声光警戒摄像机	台	10	支架安装	
3		安防设备箱	台	2	壁挂安装	500*600*250

北京清大原点建筑设计有限公司
BEIJING QINGDAYUANDIAN ARCHITECTURAL DESIGN CO.,LTD
建筑行业（建筑工程）甲级设计
证书编号：A111014965
风景园林工程设计专项甲级
证书编号：A111014965

备注 COMMENTS

建设单位 OWNER
扬州八怪纪念馆

工程名称 PROJECT NAME
罗聘故居安防工程

子项名称 SUB-PROJECT	
工程编号 PROJECT No.	
子项编号 SUB-PROJECT No.	
审定人: AUTHORIZER	孟悦
项目负责人: PROJECT LEADER	李志
审核人: AUDITOR	葛云虹
专业负责人: DISCIPLINE LEADS	常晓燕
校对人: CHECKER	侯燕华
设计人: DESIGNER	常晓燕

图纸名称 DRAWING TITLE
罗聘故居周界视频监控平面图

设计编号 DESIGN NO.			
专业 DESCIPLINE	电气	设计阶段 DESIGN PHASE	施工图
比例 SCALE	1:100	图幅	-
日期	2024.11	图纸编号	DS-09

单位出图专用章 SEAL

个人执业专用章 SEAL

会签 COORDINATION: 建筑 Architecture, 结构 Structure, 给排水 Plumbing, 暖通 HVAC, 动力 Power, 弱电 ELV, 电气 Electricity

此图纸必须经公司总部备案存档并经当地施工图审查机构审查合格盖章后方可施工。

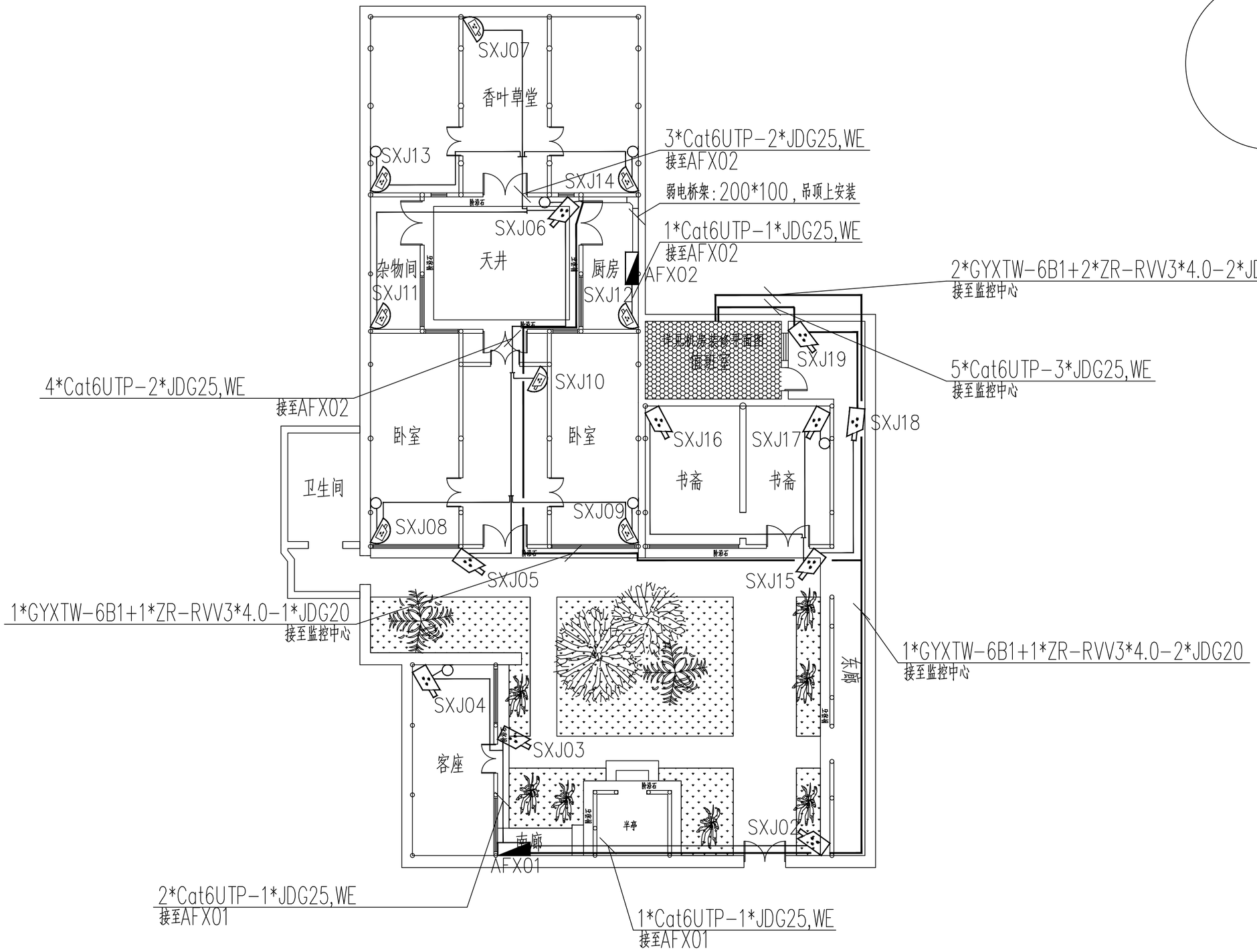

罗聘故居视频监控及声音复核平面图 1:100

序号	图例	名称	单位	数量	安装方式	导线标注
1		全彩筒形网络摄像机	台	10	支架安装	1*Cat6 UTP-JDG25,WE
2		全彩半球网络摄像机	台	8	吸顶安装	
3		拾音器	台	7	壁挂安装	1*RVV2*1.0-JDG25,WE
4		安防设备箱	台	2	壁挂安装	500*600*250

会签 COORDINATION | 建筑 Architecture | 结构 Structure | 给排水 Plumbing | 暖通 HVAC | 动力 Power | 强电 Electricity | 弱电 ELV

北京清大原点建筑设计有限公司
BEIJING QINGDAYUANDIAN ARCHITECTURAL DESIGN CO.,LTD
建筑行业（建筑工程）甲级设计
证书编号：A111014965
风景园林工程设计专项甲级
证书编号：A111014965

备注 COMMENTS

建设单位 OWNER
扬州八怪纪念馆

工程名称 PROJECT NAME
罗聘故居安防工程

子项名称 SUB-PROJECT		
工程编号 PROJECT No.		
子项编号 SUB-PROJECT No.		
审定人: AUTHORIZER	孟悦	
项目负责人: PROJECT LEADER	李志	
审核人: AUDITOR	葛云虹	
专业负责人: DISCIPLINE LEADS	常晓燕	
校对人: CHECKER	侯燕华	
设计人: DESIGNER	常晓燕	

图纸名称 DRAWING TITLE
罗聘故居视频监控及声音复核平面图

设计编号 DESIGN NO.			
专业 DESCIPLINE	电气	设计阶段 DESIGN PHASE	施工图
比例 SCALE	1:100	图幅	-
日期	2024.11	图纸编号	DS-10

单位出图专用章 SEAL

个人执业专用章 SEAL

此图纸必须经公司总部备案存档并经当地施工图审查机构审查合格盖章后方可施工。

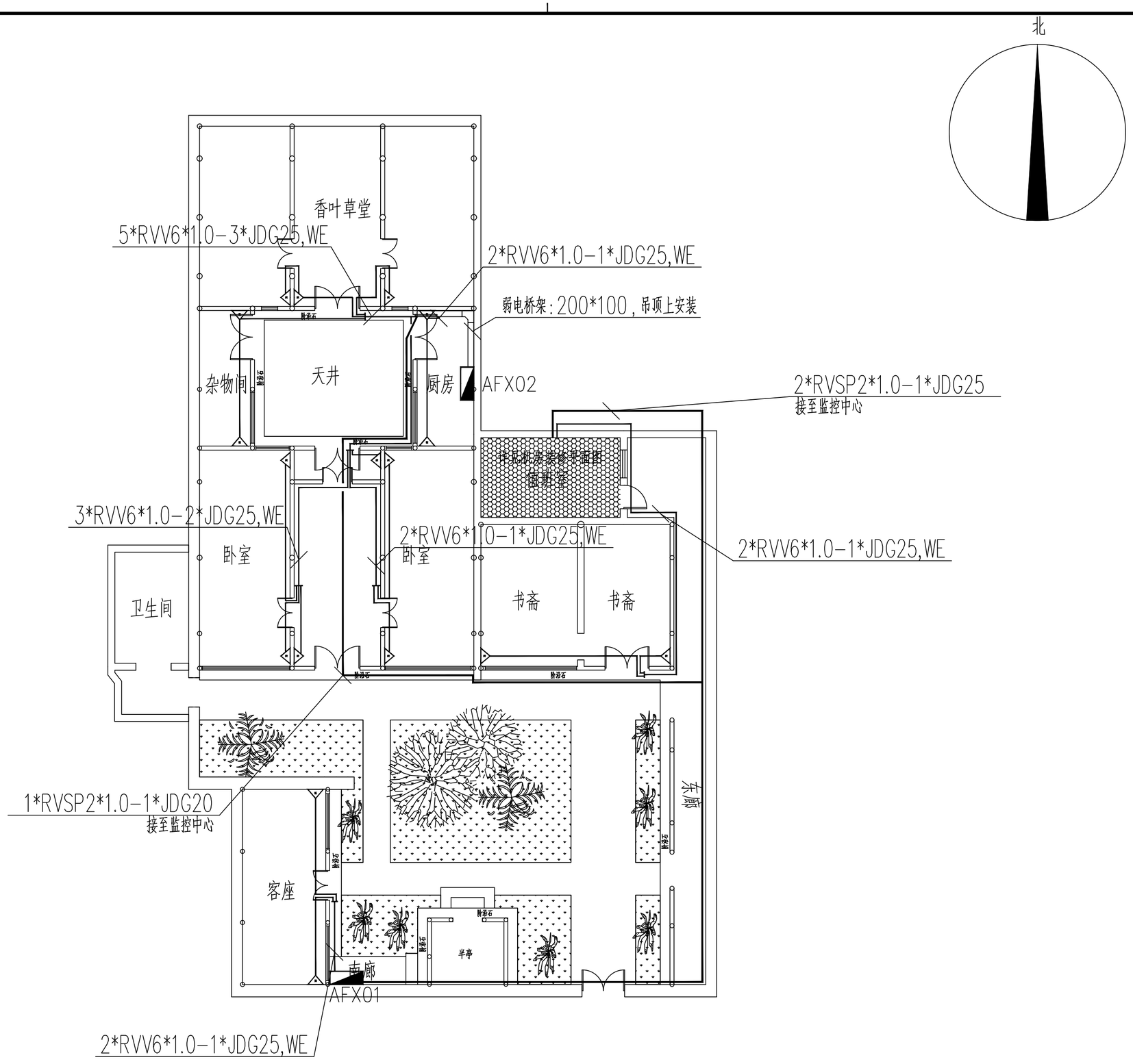

罗聘故居室内入侵报警平面图 1:100

材料表:

序号	图例	名称	单位	数量	备注
1		被动红外/微波双技术探测器	台	17	壁挂安装,底边距地2.2m

会签 COORDINATION | 建筑 Architecture | 结构 Structure | 给排水 Plumbing | 暖通 HVAC | 动力 Power | 强电 Electricity | 弱电 ELV

北京清大原点建筑设计有限公司
BEIJING QINGDAYUANDIAN ARCHITECTURAL DESIGN CO.,LTD
建筑行业(建筑工程)甲级设计
证书编号: A111014965
风景园林工程设计专项甲级
证书编号: A111014965

备注 COMMENTS

建设单位 OWNER
扬州八怪纪念馆

工程名称 PROJECT NAME
罗聘故居安防工程

子项名称 SUB-PROJECT		
工程编号 PROJECT No.		
子项编号 SUB-PROJECT No.		
审定人: AUTHORIZER	孟悦	
项目负责人: PROJECT LEADER	李志	
审核人: AUDITOR	葛云虹	
专业负责人: DISCIPLINE LEADS	常晓燕	
校对人: CHECKER	侯燕华	
设计人: DESIGNER	常晓燕	

图纸名称 DRAWING TITLE
罗聘故居室内入侵报警平面图

设计编号 DESIGN NO.			
专业 DESCIPLINE	电气	设计阶段 DESIGN PHASE	施工图
比例 SCALE	1:100	图幅	-
日期	2024.11	图纸编号	DS-11

单位出图专用章 SEAL

个人执业专用章 SEAL

此图纸必须经公司总部备案存档并经当地施工图审查机构审查合格盖章后方可施工。

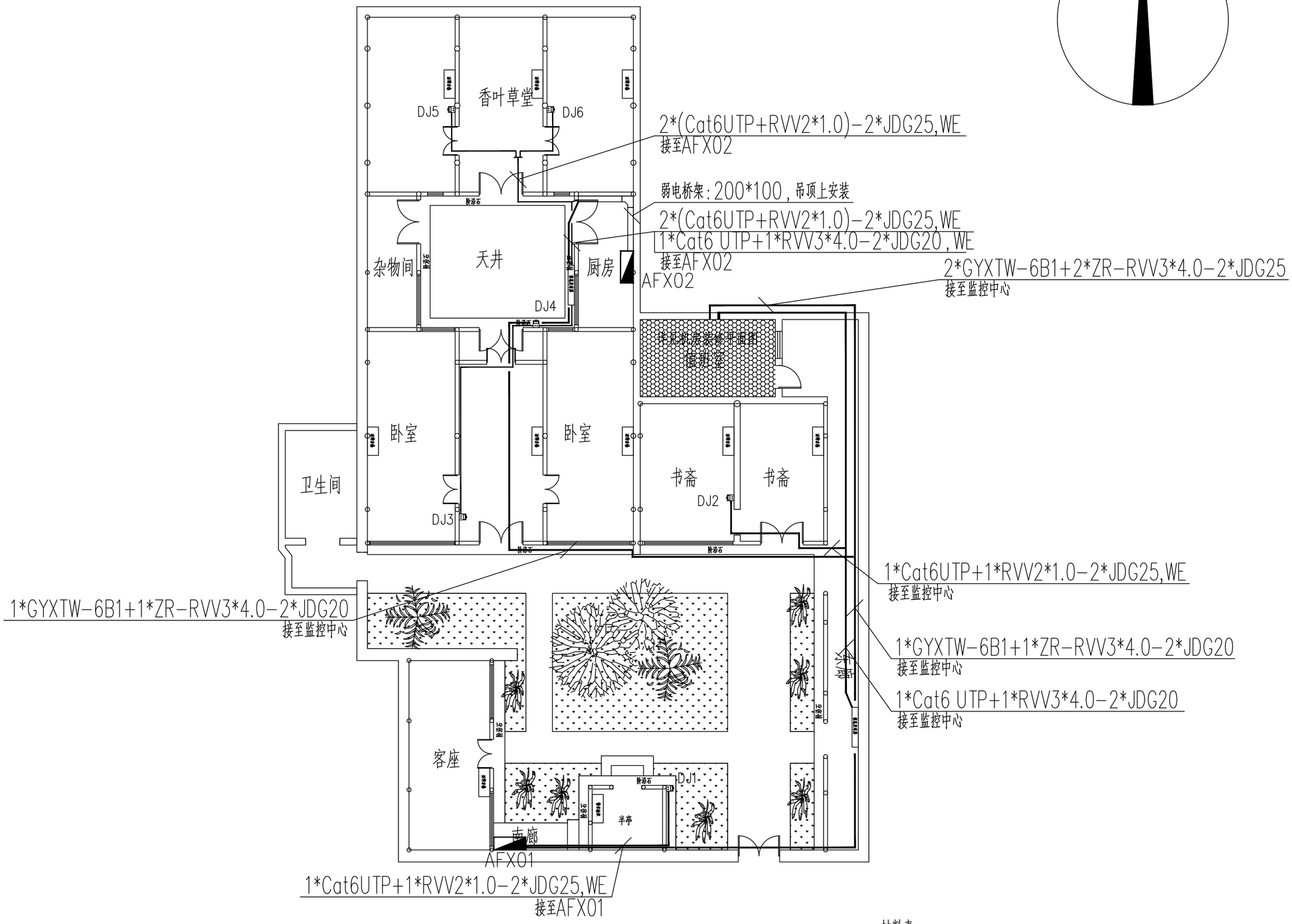

罗聘故居应急对讲和警示宣传平面图 1:100

材料表:

序号	图例	名 称	单位	数量	安装方式	备注
1		应急对讲箱	台	6	壁挂安装	
2		信息发布屏	块	2	落地安装	
3		警示标识	个	10	壁挂安装	

会 签 COORDINATION | 建 筑 Architecture | 结 构 Structure | 给排水 Plumbing | 暖 通 HVAC | 动 力 Power | 强 电 Electricity | 弱 电 ELV

北京清大原点建筑设计有限公司
BEIJING QINGDAYUANDIAN ARCHITECTURAL DESIGN CO.,LTD
建筑行业（建筑工程）甲级设计
证书编号：A111014965
风景园林工程设计专项甲级
证书编号：A111014965

备注 COMMENTS

建设单位 OWNER
扬州八怪纪念馆

工程名称 PROJECT NAME
罗聘故居安防工程

子项名称 SUB-PROJECT	
工程编号 PROJECT No.	
子项编号 SUB-PROJECT No.	

审 定 人: AUTHORIZER	孟悦	孟悦
项目负责人: PROJECT LEADER	李志	李志
审 核 人: AUDITOR	葛云虹	葛云虹
专业负责人: DISCIPLINE LEADS	常晓燕	常晓燕
校 对 人: CHECKER	侯燕华	侯燕华
设 计 人: DESIGNER	常晓燕	常晓燕

图纸名称 DRAWING TITLE
罗聘故居应急对讲和警示宣传平面图

设计编号 DESIGN NO.			
专 业 DESCIPLINE	电 气	设计阶段 DESIGN PHASE	施工图
比 例 SCALE	1:100	图 幅	-
日 期	2024.11	图纸编号	DS-12

单位出图专用章 SEAL

个人执业专用章 SEAL

此图纸必须经公司总部备案存档并经当地施工图审查机构审查合格盖章后方可施工。

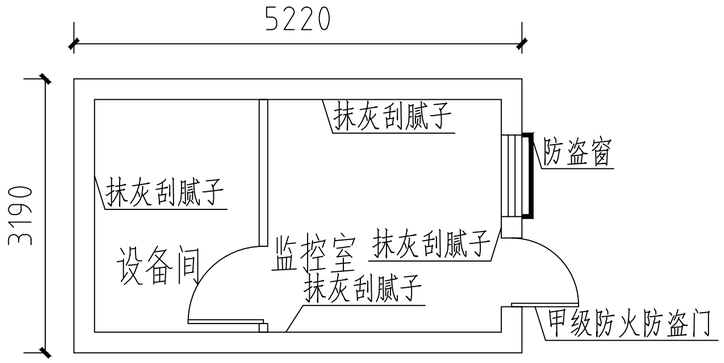

监控中心平面布置图 1:50

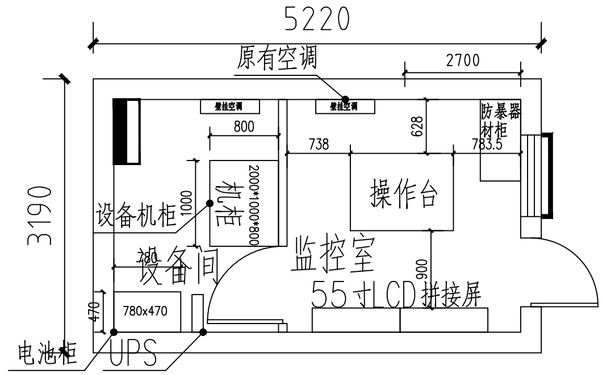

监控中心设备布置图 1:50

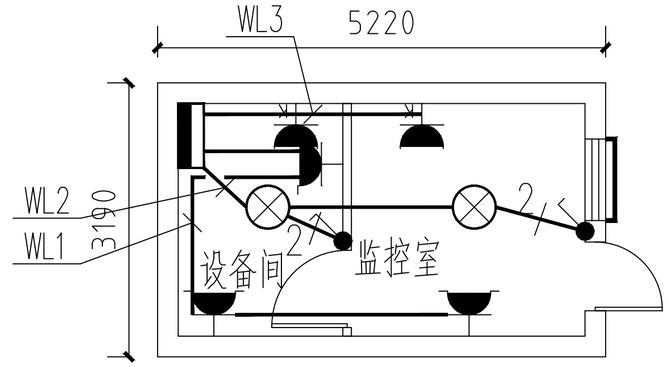

监控中心照明插座平面布置图 1:50

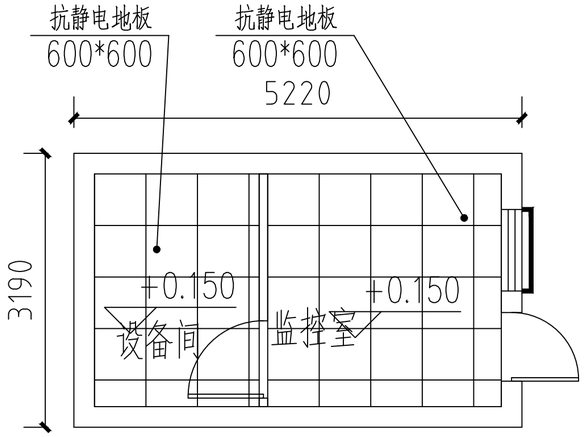

监控中心抗静电地板平面布置图 1:50

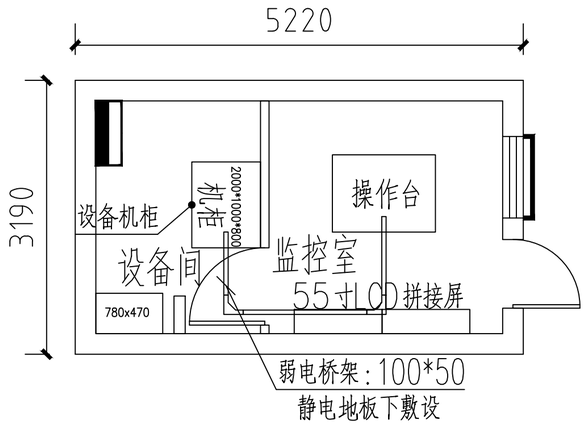

监控中心弱电桥架布置图 1:50

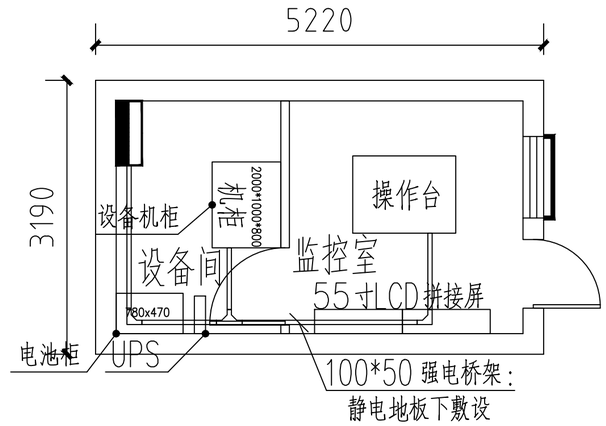

监控中心强电桥架布置图 1:50

监控中心概况:

罗聘故居项目监控中心采用原东北角值班室改造,建筑面积约12.85 m^2,房间功能分为安防设备间与监控室。

会签 COORDINATION: 建筑 Architecture | 结构 Structure | 给排水 Plumbing | 暖通 HVAC | 动力 Power | 强电 Electricity | 弱电 ELV

北京清大原点建筑设计有限公司
BEIJING QINGDAYUANDIAN ARCHITECTURAL DESIGN CO.,LTD
建筑行业(建筑工程)甲级设计
证书编号: A111014965
风景园林工程设计专项甲级
证书编号: A111014965

备注 COMMENTS

建设单位 OWNER: 扬州八怪纪念馆

工程名称 PROJECT NAME: 罗聘故居安防工程

子项名称 SUB-PROJECT		
工程编号 PROJECT No.		
子项编号 SUB-PROJECT No.		
审定人: AUTHORIZER	孟悦	
项目负责人: PROJECT LEADER	李志	
审核人: AUDITOR	葛云虹	
专业负责人: DISCIPLINE LEADS	常晓燕	
校对人: CHECKER	侯燕华	
设计人: DESIGNER	常晓燕	

图纸名称 DRAWING TITLE: 机房装修平面图(一)

设计编号 DESIGN NO.			
专业 DESCIPLINE	电气	设计阶段 DESIGN PHASE	施工图
比例 SCALE	1:100	图幅	-
日期	2024.11	图纸编号	DS-13

单位出图专用章 SEAL

个人执业专用章 SEAL

此图纸必须经公司总部备案存档并经当地施工图审查机构审查合格盖章后方可施工。

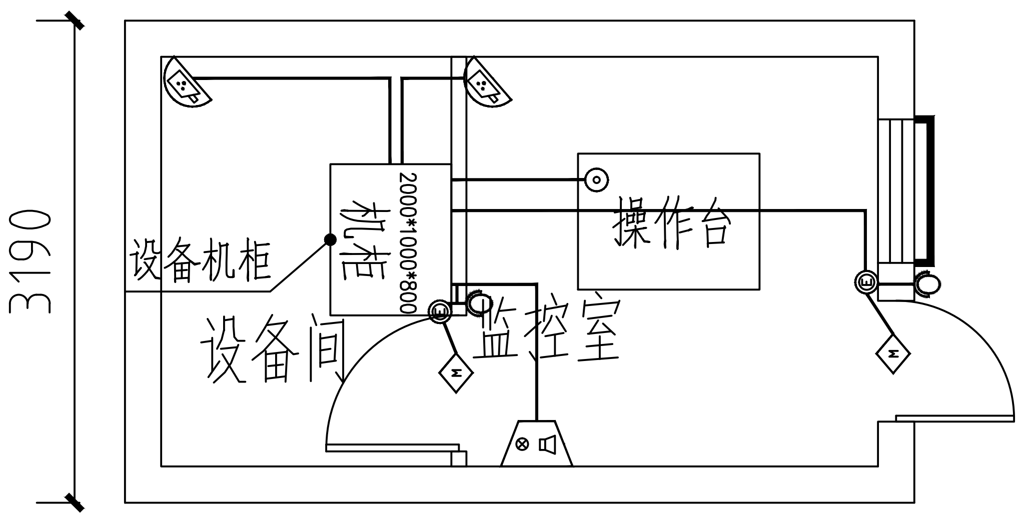

监控中心弱电平面布置图 1:50

序号	图例	名称	安装方式及高度	单位	数量	线缆规格及敷设方式
1		人脸识别主机	距地1.4米安装	台	2	1*(Cat6 UTP)-JDG25, WC,SCE
2		门禁出门按钮	距地1.4米安装	台	2	1*(ZR-RVV2*0.5)-JDG25, WC,SCE
3		电磁锁	门框上安装	台	2	1*(ZR-RVV2*0.75)-JDG25, WC,SCE
4		声光报警器	距地2.2米安装	台	1	1*(ZR-RVV2*1.0)-JDG25, WC,SCE
5		紧急报警按钮	结合操作台安装	个	1	1*(ZR-RVV2*1.0)-JDG25, WC,SCE
6		红外半球网络摄像机	吸顶安装	台	2	1*(Cat6 UTP+RVV2*1.0)-JDG25, WC,SCE

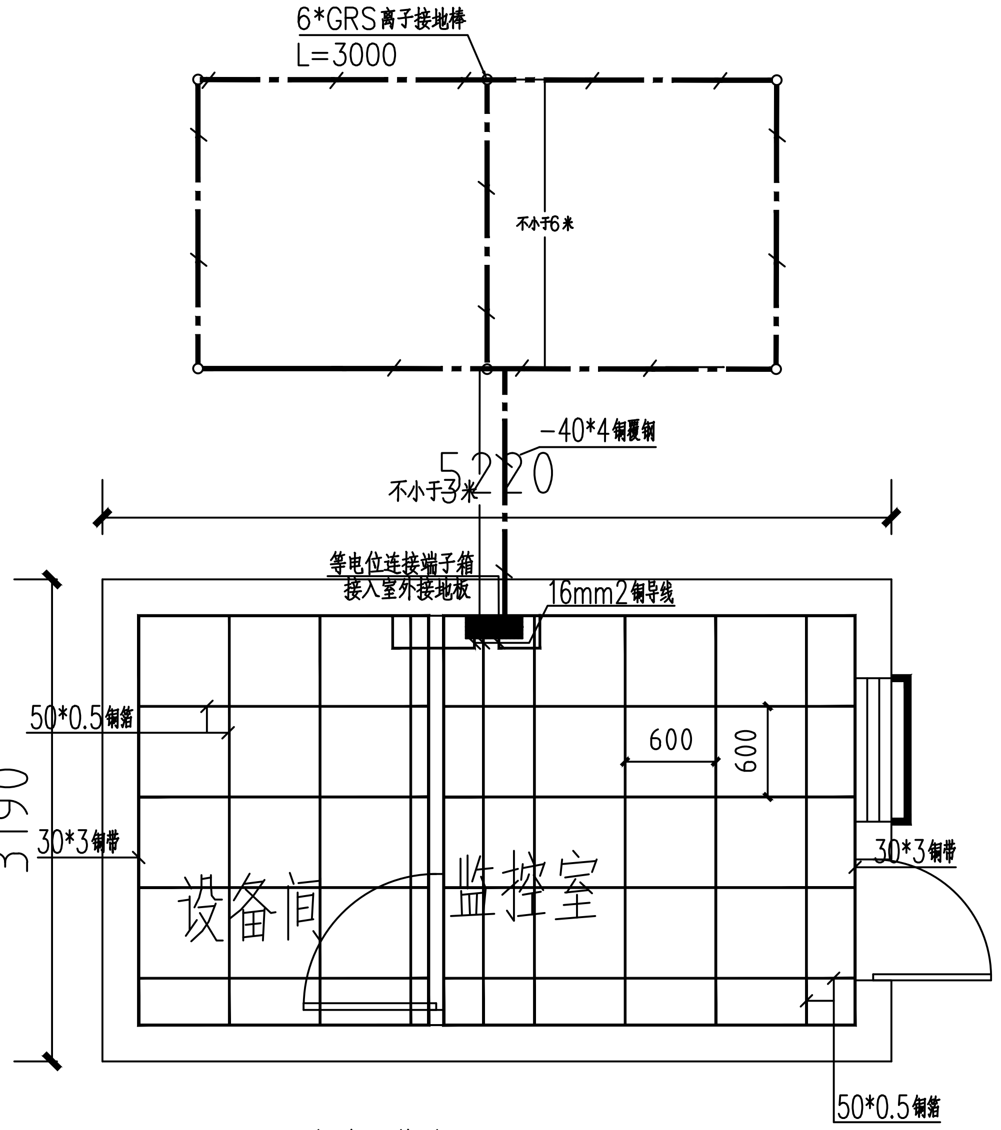

监控中心接地平面图 1:50

进线电缆	总开关	母线	回路开关	回路编号	配线形式	设备容量	负荷说明
AL (600x250x400mm，WxDxH) 壁挂安装，底边距地1.5米	Pe=5 kW Cosø=0.80 kd=0.90 Pjs=4.5 kW Ijs=25.57 A	L1,N,PE	CH3L-63/C10A/2P 0.1s,30mA	WL1	ZR-RVV3x4-JDG25,MR	2kW	设备机柜
NH-YJV-5X4 由就近配电箱引来	32A/3P 0.3s,50mA; UPS 6KVA; 32A/3P; 40KA(8/20us); N排; PE排	L2,N,PE	CH3L-63/C10A/2P 0.1s,30mA	WL2	ZR-RVV3x4-JDG25,MR	1.5kW	操作台
		L3,N,PE	CH3L-63/C10A/2P 0.1s,30mA	WL3	ZR-RVV3x4-PC	1kW	回路1(AFX01、02)
			C20/2P		备用		
			C20/2P		备用		

监控中心配电系统图

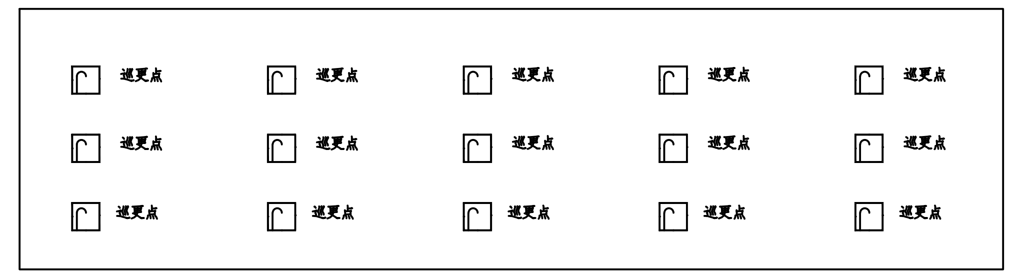

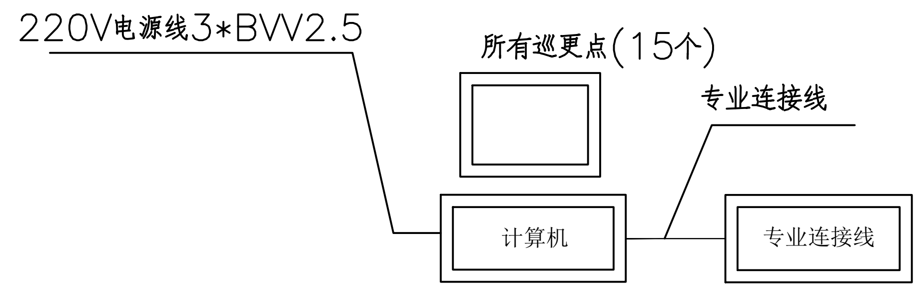

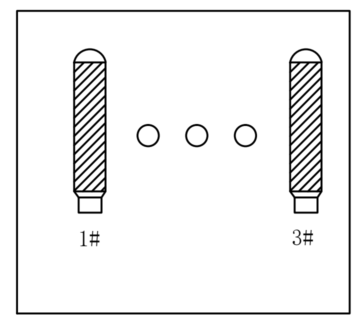

巡更巡检器(巡更棒)

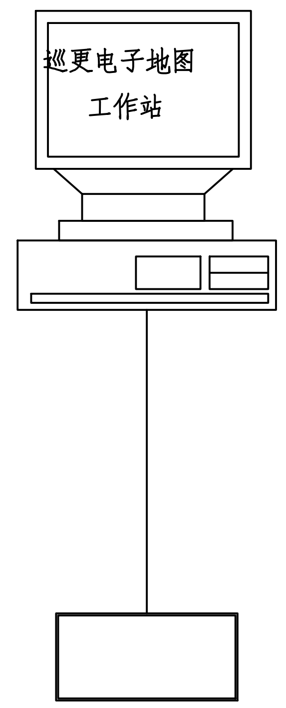

巡更通信座

电子巡查系统图

强电 Electricity | 弱电 ELV | 暖通 HVAC | 动力 Power | 给排水 Plumbing | 建筑 Architecture | 结构 Structure | 会签 COORDINATION

北京清大原点建筑设计有限公司
BEIJING QINGDAYUANDIAN ARCHITECTURAL DESIGN CO.,LTD
建筑行业（建筑工程）甲级设计
证书编号：A111014965
风景园林工程设计专项甲级
证书编号：A111014965

备注 COMMENTS

建设单位 OWNER
扬州八怪纪念馆

工程名称 PROJECT NAME
罗聘故居安防工程

子项名称 SUB-PROJECT		
工程编号 PROJECT No.		
子项编号 SUB-PROJECT No.		
审定人: AUTHORIZER	孟悦	[signature]
项目负责人: PROJECT LEADER	李志	[signature]
审核人: AUDITOR	葛云虹	[signature]
专业负责人: DISCIPLINE LEADS	常晓燕	[signature]
校对人: CHECKER	侯燕华	[signature]
设计人: DESIGNER	常晓燕	[signature]

图纸名称 DRAWING TITLE
机房装修平面图（二）
电子巡查系统图

设计编号 DESIGN NO.			
专业 DESCIPLINE	电气	设计阶段 DESIGN PHASE	施工图
比例 SCALE	1:100	图幅	-
日期	2024.11	图纸编号	DS-14

单位出图专用章 SEAL

个人执业专用章 SEAL

此图纸必须经公司总部备案存档并经当地施工图审查机构审查合格盖章后方可施工。

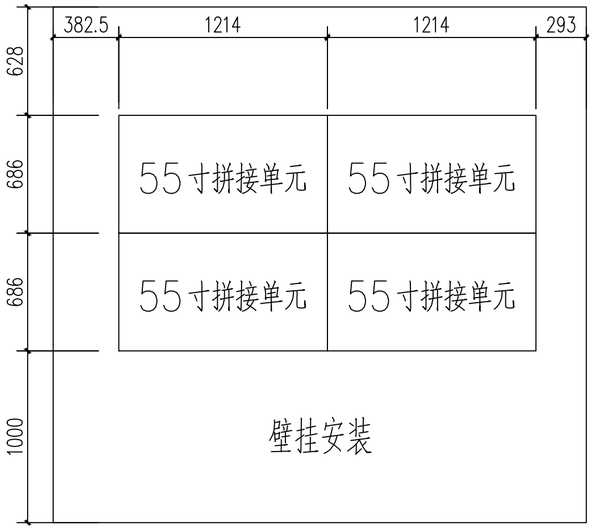

电视墙示意图 1:25

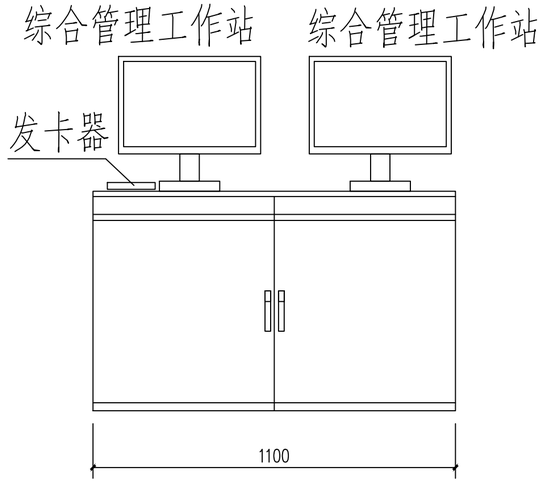

操作台示意图

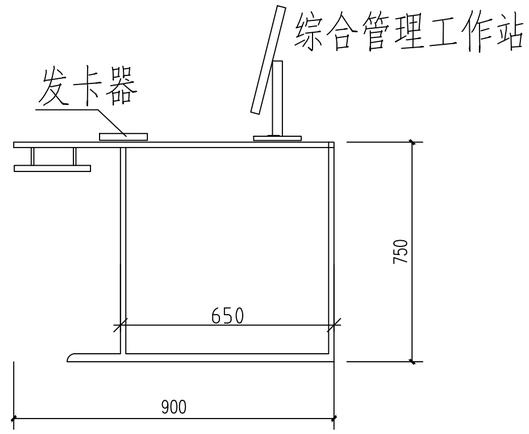

操作台侧面图

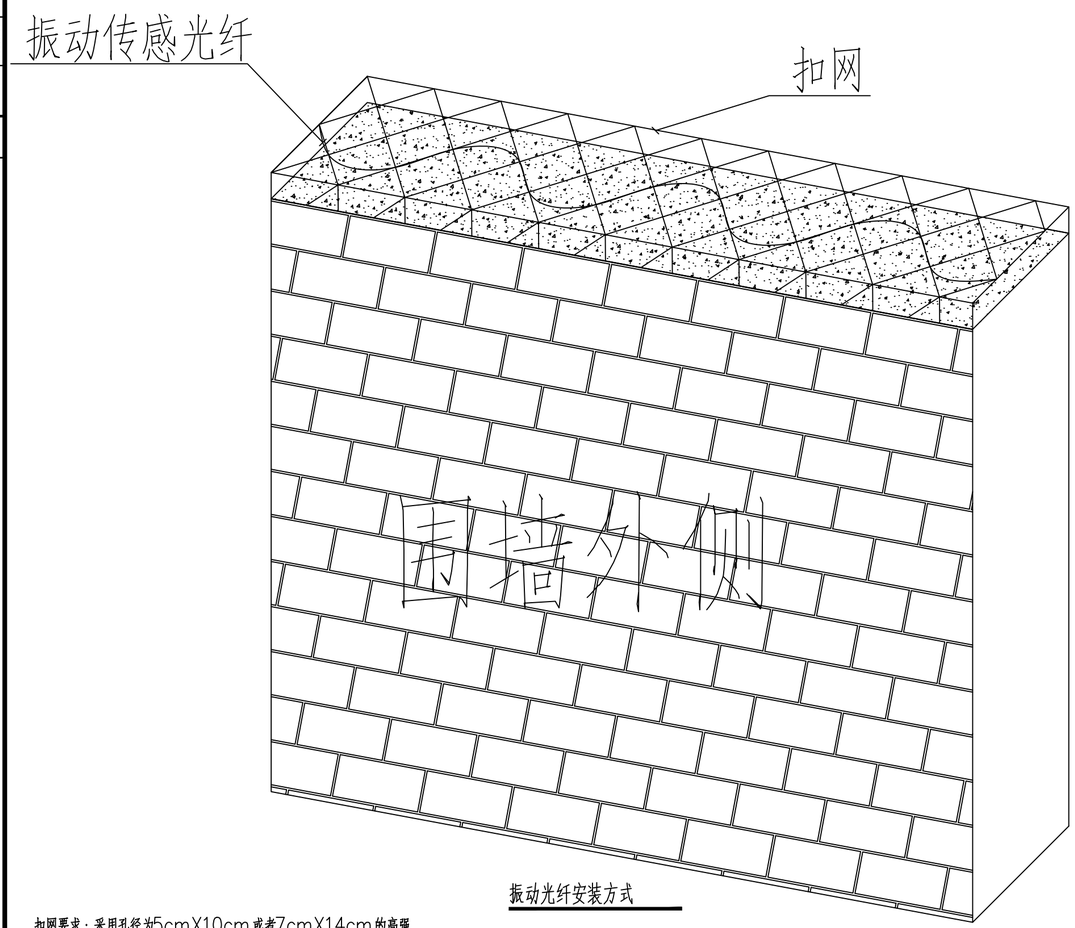

振动光纤安装方式

扣网要求：采用孔径为5cmX10cm或者7cmX14cm的高强度塑料扣网（直径3.8mm），宽度约等于围墙顶部宽度。且扣网上下端一个单位网格宽度处的塑料杠以及中间的塑料杠必须间隔为5-6mm的平行双道，实现垫片与弹簧之间的紧密固定。

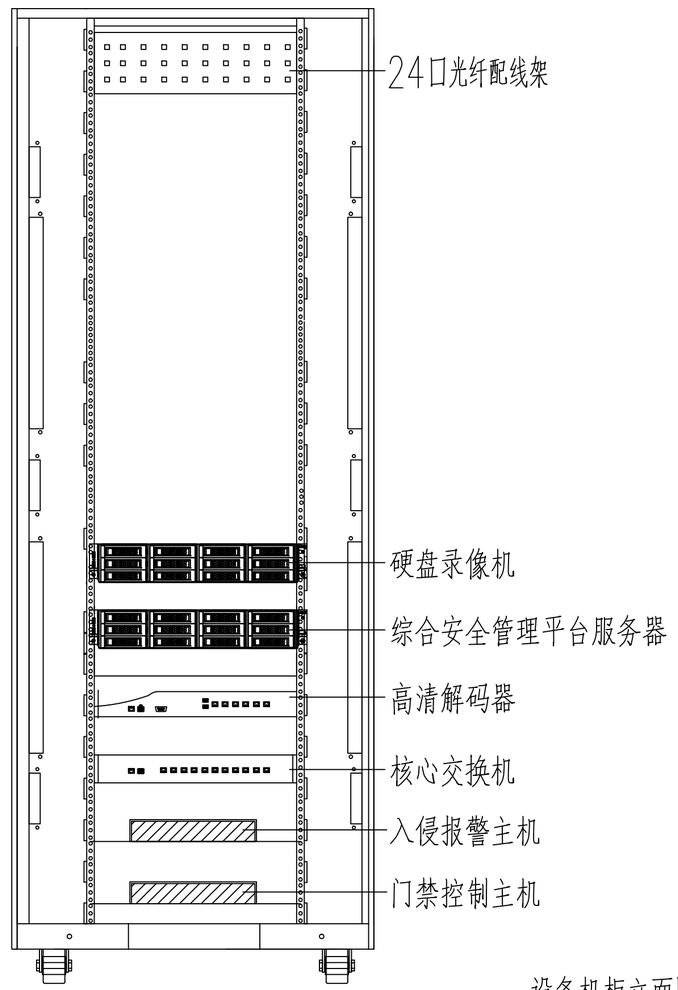

设备机柜立面图

北京清大原点建筑设计有限公司
BEIJING QINGDAYUANDIAN ARCHITECTURAL DESIGN CO.,LTD
建筑行业（建筑工程）甲级设计
证书编号：A111014965
风景园林工程设计专项甲级
证书编号：A111014965

备注 COMMENTS

建设单位 OWNER
扬州八怪纪念馆

工程名称 PROJECT NAME
罗聘故居安防工程

子项名称 SUB-PROJECT		
工程编号 PROJECT No.		
子项编号 SUB-PROJECT No.		
审定人: AUTHORIZER	孟悦	
项目负责人: PROJECT LEADER	李志	
审核人: AUDITOR	葛云虹	
专业负责人: DISCIPLINE LEADS	常晓燕	
校对人: CHECKER	侯燕华	
设计人: DESIGNER	常晓燕	

图纸名称 DRAWING TITLE
机房设备大样图
振动光纤敷设方式示意图

设计编号 DESIGN NO.			
专业 DESCIPLINE	电气	设计阶段 DESIGN PHASE	施工图
比例 SCALE	1:100	图幅	-
日期	2024.11	图纸编号	DS-15

单位出图专用章 SEAL

个人执业专用章 SEAL

会签 COORDINATION | 建筑 Architecture | 结构 Structure | 给排水 Plumbing | 暖通 HVAC | 动力 Power | 强电 Electricity | 弱电 ELV

此图纸必须经公司总部备案存档并经当地施工图审查机构审查合格盖章后方可施工。

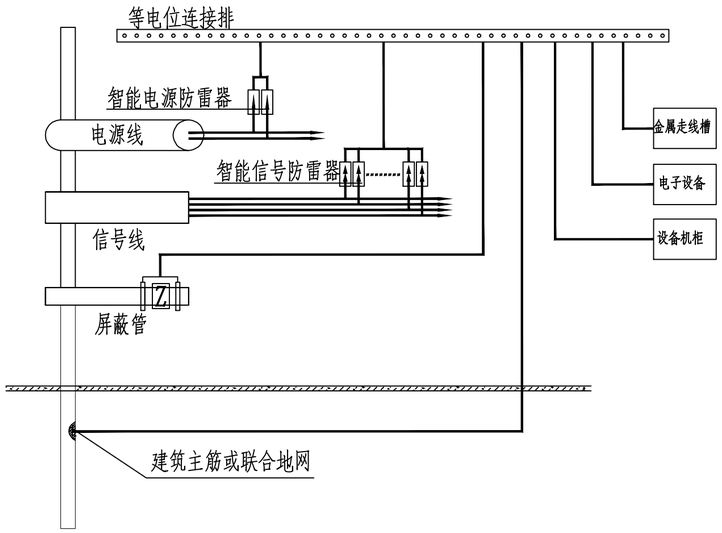

监控中心防雷系统图

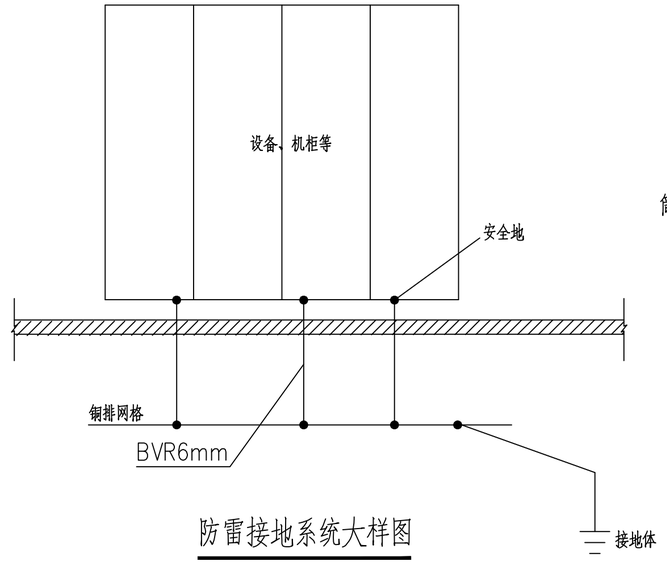

防雷接地系统大样图

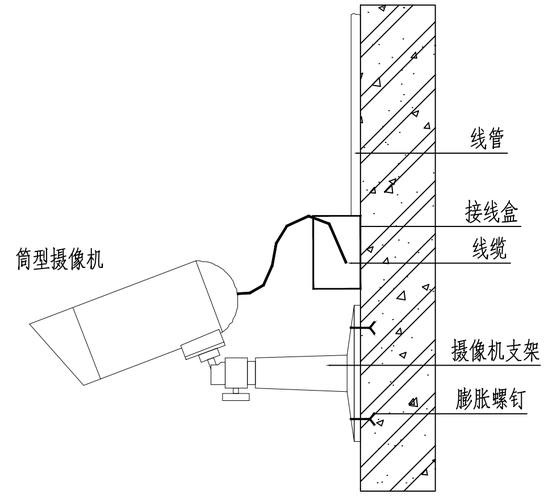

筒型摄像机支架安装示意图

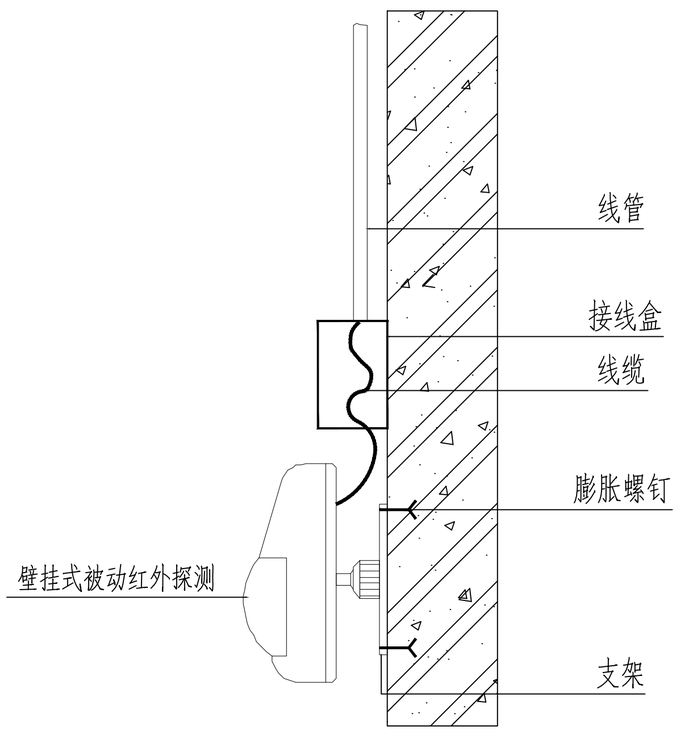

壁挂式被动红外探测器挂墙安装示意图

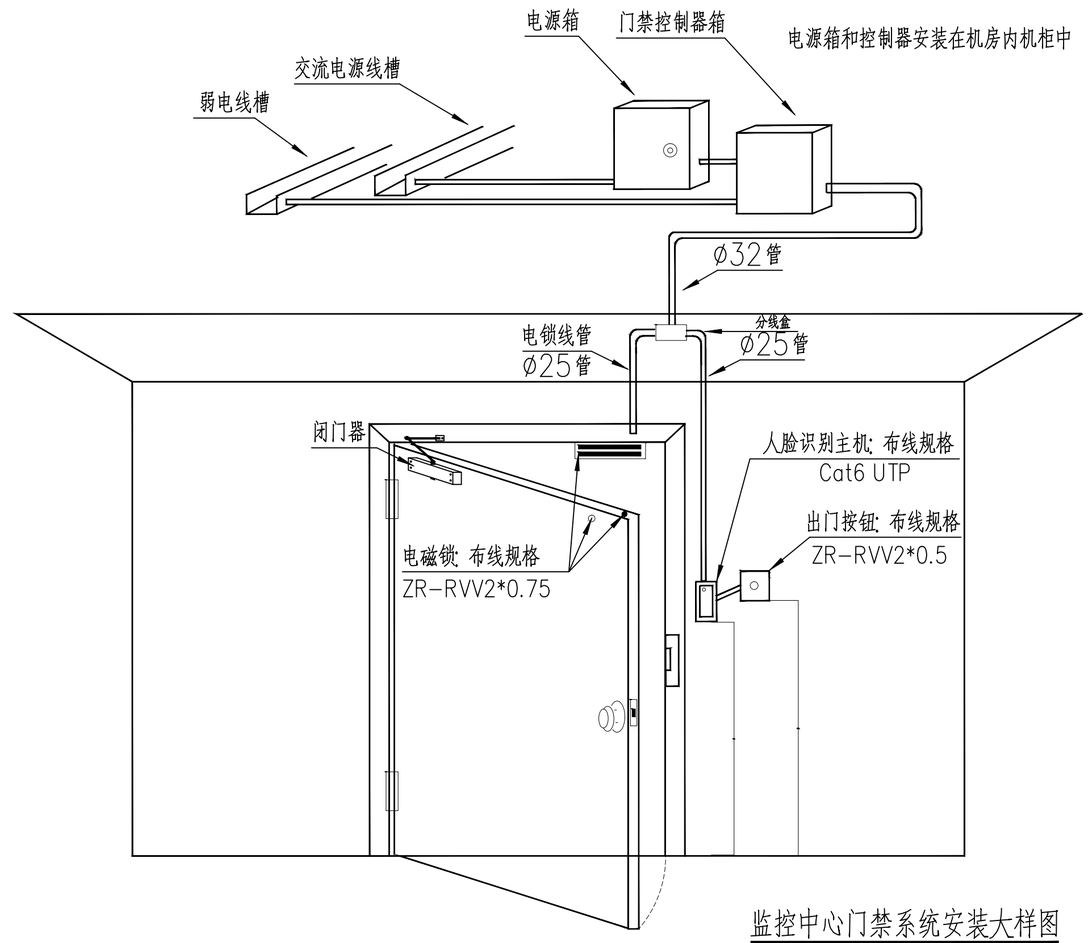

监控中心门禁系统安装大样图

北京清大原点建筑设计有限公司
BEIJING QINGDAYUANDIAN ARCHITECTURAL DESIGN CO.,LTD
建筑行业（建筑工程）甲级设计
证书编号：A111014965
风景园林工程设计专项甲级
证书编号：A111014965

备注 COMMENTS

建设单位 OWNER
扬州八怪纪念馆

工程名称 PROJECT NAME
罗聘故居安防工程

子项名称 SUB-PROJECT		
工程编号 PROJECT No.		
子项编号 SUB-PROJECT No.		
审定人: AUTHORIZER	孟悦	
项目负责人: PROJECT LEADER	李志	
审核人: AUDITOR	葛云虹	
专业负责人: DISCIPLINE LEADS	常晓燕	
校对人: CHECKER	侯燕华	
设计人: DESIGNER	常晓燕	

图纸名称 DRAWING TITLE
接地及设备安装大样图
门禁安装大样图

设计编号 DESIGN NO.			
专业 DESCIPLINE	电气	设计阶段 DESIGN PHASE	施工图
比例 SCALE	1:100	图幅	-
日期	2024.11	图纸编号	DS-16

单位出图专用章 SEAL

个人执业专用章 SEAL

会签 COORDINATION: 建筑 Architecture | 结构 Structure | 给排水 Plumbing | 暖通 HVAC | 动力 Power | 强电 Electricity | 弱电 ELV

此图纸必须经公司总部备案存档并经当地施工图审查机构审查合格盖章后方可施工。

注：

1：地板表面颜色基本一致，无划痕，不起鼓，不起皮；
2：地板板面保持水平，无边框经典地板的边框线横竖成线，四边确保安装在横梁上面的橡皮垫板上；
3：铺设时每一横梁都应用水平尺找平；
4：四周边框架坚实牢固，不得松动变形。
《建筑物电子信息系统防雷技术规范》GB50343--2012的第5.2.5条规定

严禁热加工连接应符合《建筑物电子信息系统防雷技术规范》GB50343--2012的第3.2.3条规定

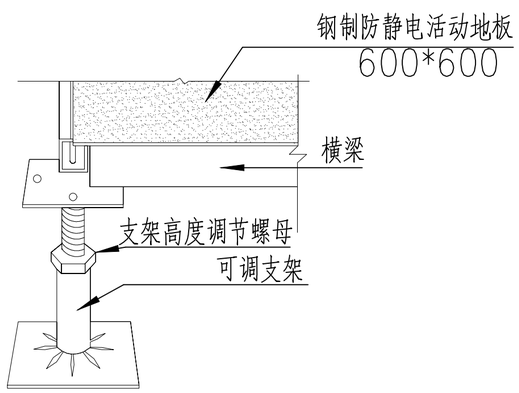

可调节支架安装示意图

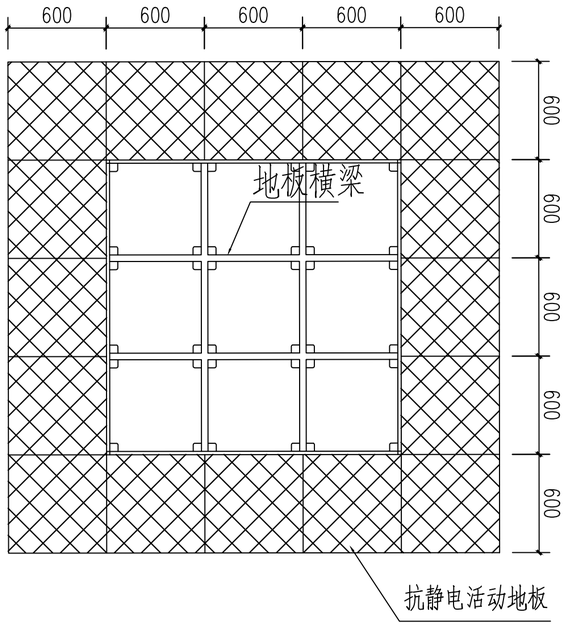

抗静电活动地板铺设平面示意图

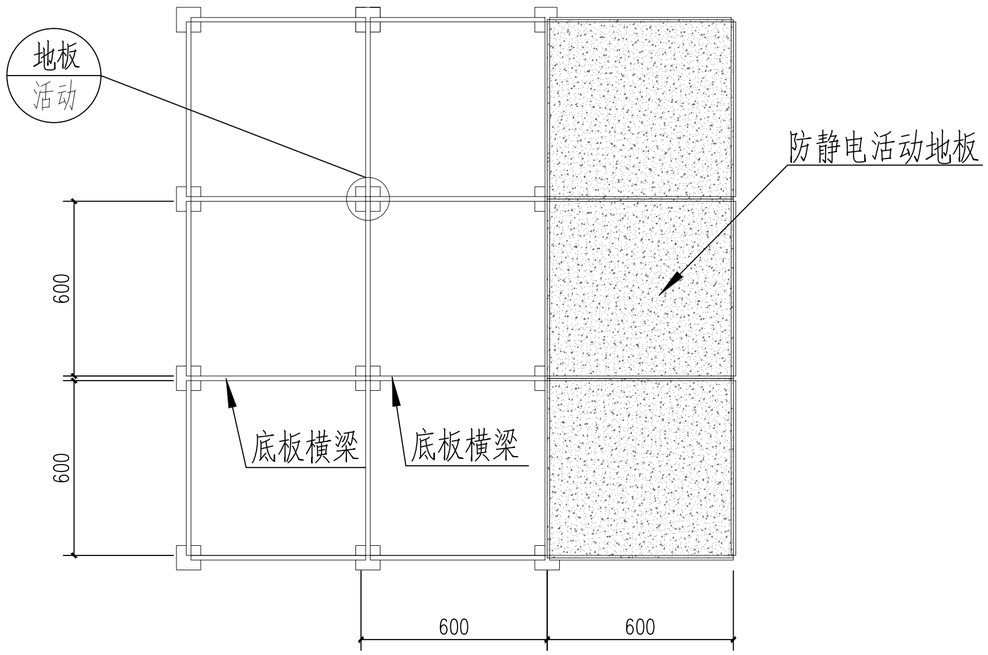

防静电活动底板安装示意图

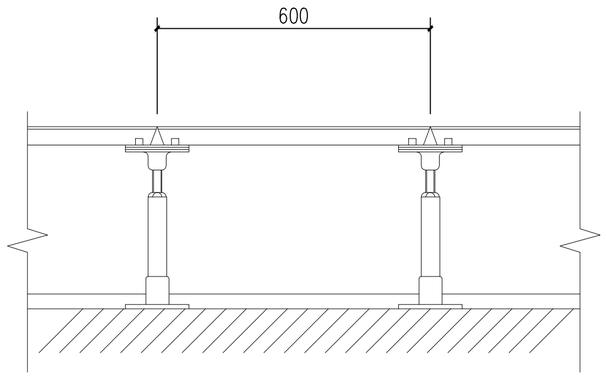

防静电活动底板铺设立面示意图

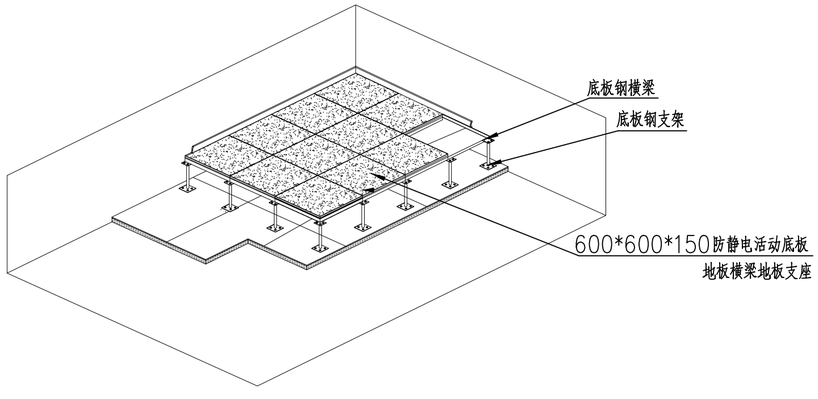

防静电活动底板安装透视图

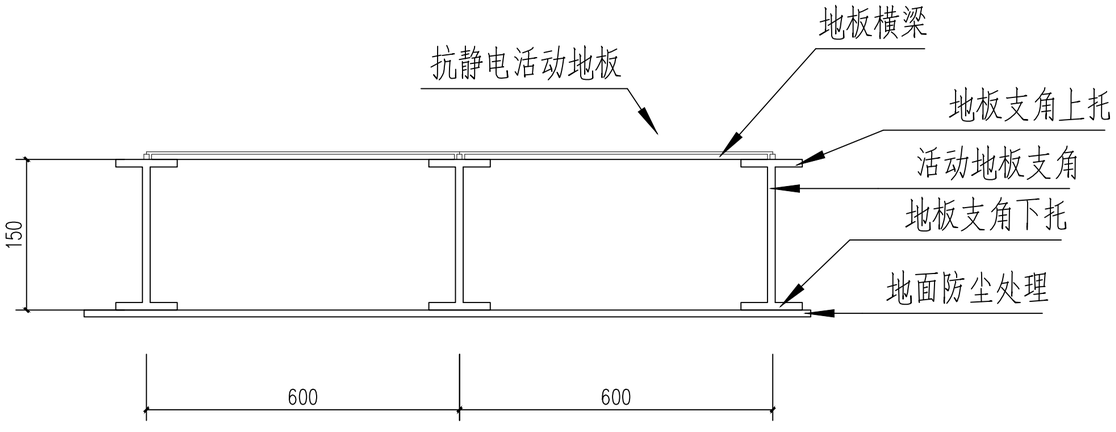

防静电活动地板结构剖面图

会签 COORDINATION
建筑 Architecture
结构 Structure
给排水 Plumbing
暖通 HVAC
动力 Power
弱电 ELV
强电 Electricity

北京清大原点建筑设计有限公司
BEIJING QINGDAYUANDIAN ARCHITECTURAL DESIGN CO.,LTD
建筑行业（建筑工程）甲级设计
证书编号：A111014965
风景园林工程设计专项甲级
证书编号：A111014965

备注 COMMENTS

建设单位 OWNER
扬州八怪纪念馆

工程名称 PROJECT NAME
罗聘故居安防工程

子项名称 SUB-PROJECT	
工程编号 PROJECT No.	
子项编号 SUB-PROJECT No.	

审定人: AUTHORIZER	孟悦	
项目负责人: PROJECT LEADER	李志	
审核人: AUDITOR	葛云虹	
专业负责人: DISCIPLINE LEADS	常晓燕	
校对人: CHECKER	侯燕华	
设计人: DESIGNER	常晓燕	

图纸名称 DRAWING TITLE
防静电地板安装大样图

设计编号 DESIGN NO.			
专业 DESCIPLINE	电气	设计阶段 DESIGN PHASE	施工图
比例 SCALE	1:100	图幅	-
日期	2024.11	图纸编号	DS-17

单位出图专用章 SEAL

个人执业专用章 SEAL

此图纸必须经公司总部备案存档并经当地施工图审查机构审查合格盖章后方可施工。

说明:

1、报警系统为总线式结构，采485总线组成独立的报警网络，报警主机放置在监控中心，总线防区拓展模块放置在现场设备箱内，各种报警探测器通过信号线连接本地设备箱内的总线防区模块，再通过报警总线实现与报警主机的通信。报警主机经通信协议转换器接入监控交换机，实现与其它子系统的联动。

2、系统由监控中心集中供电，监控中心配置UPS电源。入侵报警系统正常工程8小时。出入口控制系统正常工作48小时。

3、视频系统与报警系统联动时，联动输出响应时间≤4秒。

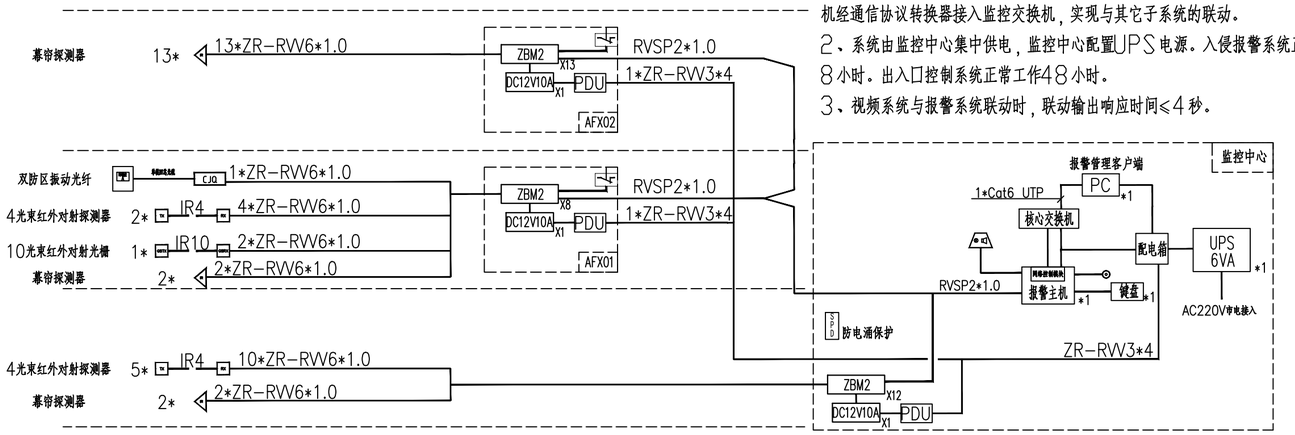

罗聘故居入侵报警系统图

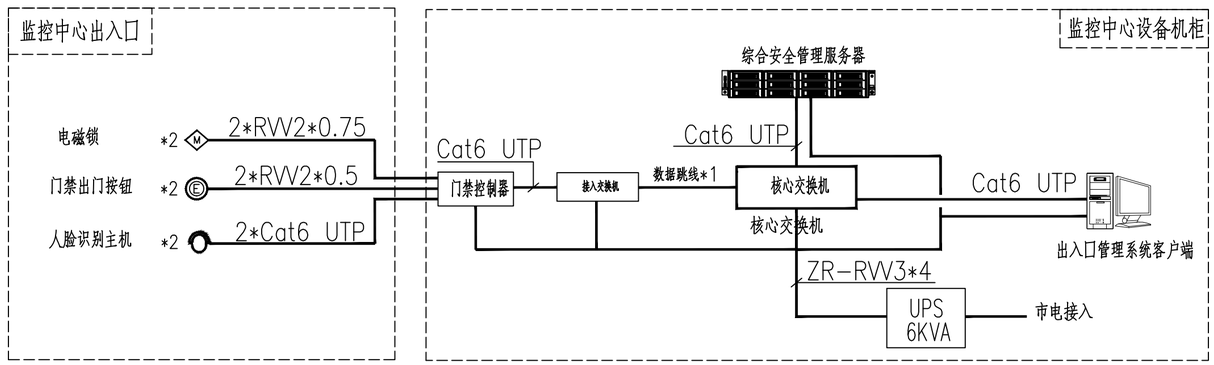

罗聘故居出入口管理系统图

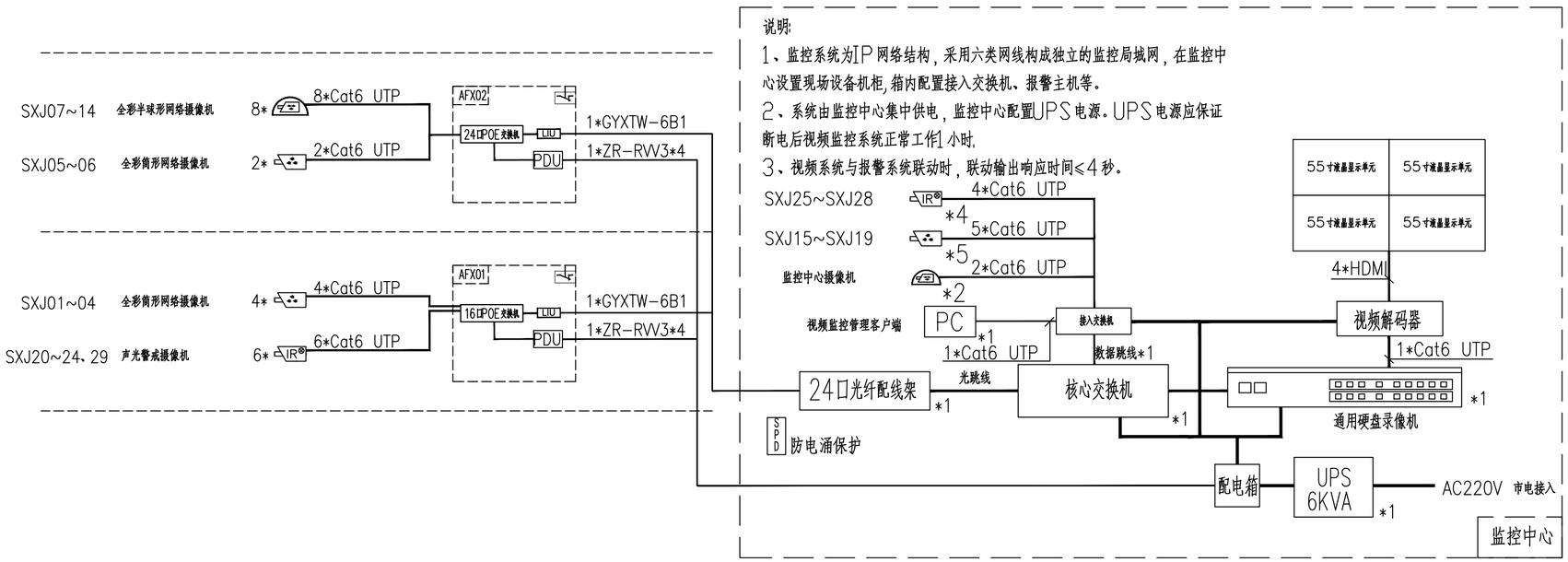

罗聘故居视频监控系统图

北京清大原点建筑设计有限公司
BEIJING QINGDAYUANDIAN ARCHITECTURAL DESIGN CO.,LTD

建筑行业（建筑工程）甲级设计
证书编号：A111014965

风景园林工程设计专项乙级
证书编号：A211014962

城乡规划编制资质乙级
证书编号：[京]城规编（142112）号

备注 COMMENTS

建设单位 OWNER
扬州八怪纪念馆

工程名称 PROJECT NAME
罗聘故居安防工程

子项名称 SUB-PROJECT	
工程编号 PROJECT No.	
子项编号 SUB-PROJECT No.	

审定人: AUTHORIZER	吴亚佩	
项目负责人: PROJECT LEADER	李志	
审核人: AUDITOR	韦昌儒	
专业负责人: DISCIPLINE LEADS	陆江文	
校对人: CHECKER	常晓燕	
设计人: DESIGNER	陆江文	

图纸名称 DRAWING TITLE
罗聘故居入侵报警系统图
罗聘故居出入口管理系统图
罗聘故居视频监控系统图

设计编号 DESIGN NO.

专业 DESCIPLINE	电气	设计阶段 DESIGN PHASE	施工图
比例 SCALE	1：100	修改版次 CORRECTING No.	-
日期	2023.3	图纸编号	DS-18

单位出图专用章 SEAL

个人执业专用章 SEAL

会签 COORDINATION: 建筑 Architecture, 结构 Structure, 给排水 Plumbing, 暖通 HVAC, 动力 Power, 强电 Electricity, 弱电 ELV

此图纸必须经公司总部备案存档并经当地施工图审查机构审查合格盖章后方可施工。

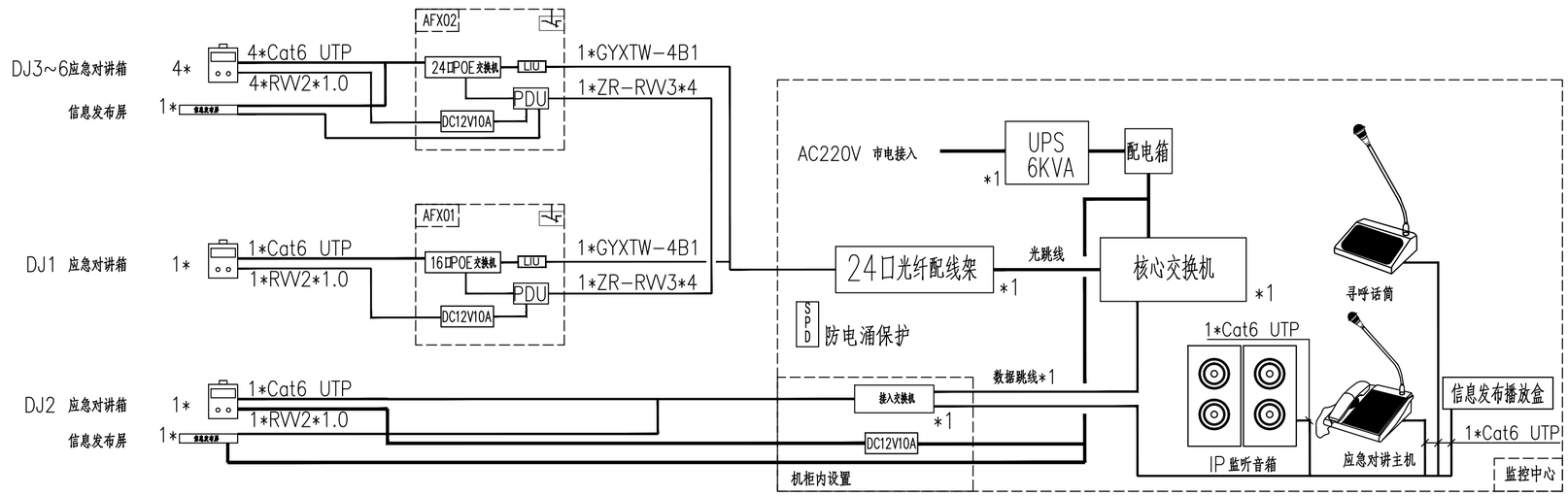

罗聘故居警示宣传和应急通讯系统图

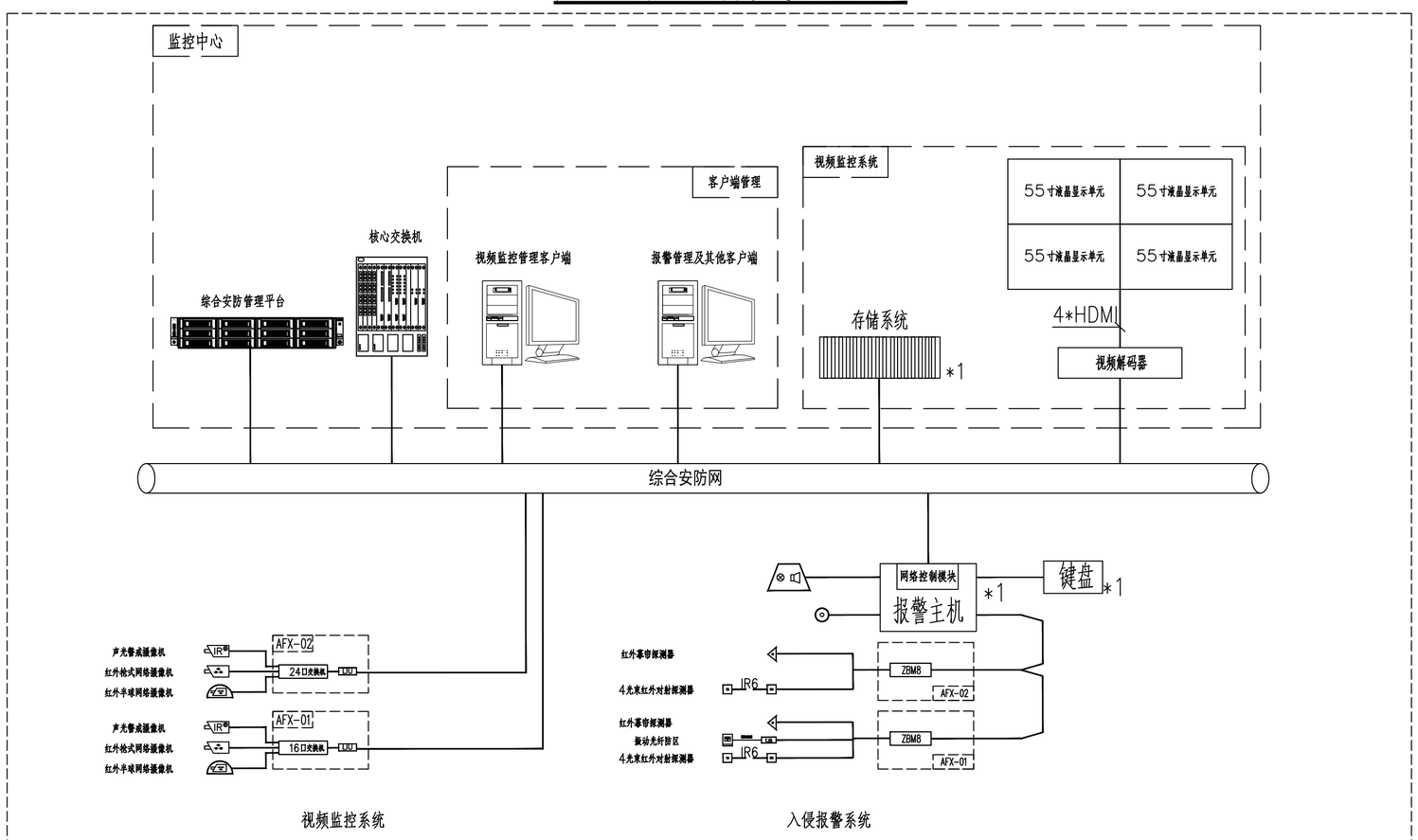

注:
1.综合安防管理系统集成了视频监控系统、入侵报警系统等子系统。
2.根据工程的要求，各工作站可接打印机的辅助设备。

综合安防系统集成图

注:各系统设备配置详见各子系统图

北京清大原点建筑设计有限公司
BEIJING QINGDAYUANDIAN ARCHITECTURAL DESIGN CO.,LTD
建筑行业（建筑工程）甲级设计
证书编号：A111014965
风景园林工程设计专项乙级
证书编号：A211014962
城乡规划编制资质乙级
证书编号:[京]城规编（142112）号

备注 COMMENTS

建设单位 OWNER
扬州八怪纪念馆

工程名称 PROJECT NAME
罗聘故居安防工程

子项名称 SUB-PROJECT		
工程编号 PROJECT No.		
子项编号 SUB-PROJECT No.		
审定人: AUTHORIZER	吴亚佩	
项目负责人: PROJECT LEADER	李志	
审核人: AUDITOR	韦昌儒	
专业负责人: DISCIPLINE LEADS	陆江文	
校对人: CHECKER	常晓燕	
设计人: DESIGNER	陆江文	

图纸名称 DRAWING TITLE
罗聘故居警示宣传和应急通讯系统图
综合安防系统集成图

设计编号 DESIGN NO.			
专业 DESCIPLINE	电气	设计阶段 DESIGN PHASE	施工图
比例 SCALE	1：100	修改版次 CORRECTING No.	-
日期	2023.3	图纸编号	DS-19

单位出图专用章 SEAL

个人执业专用章 SEAL

会签 COORDINATION: 建筑 Architecture, 结构 Structure, 给排水 Plumbing, 暖通 HVAC, 动力 Power, 强电 Electricity, 弱电 ELV

此图纸必须经公司总部备案存档并经当地施工图审查机构审查合格盖章后方可施工。

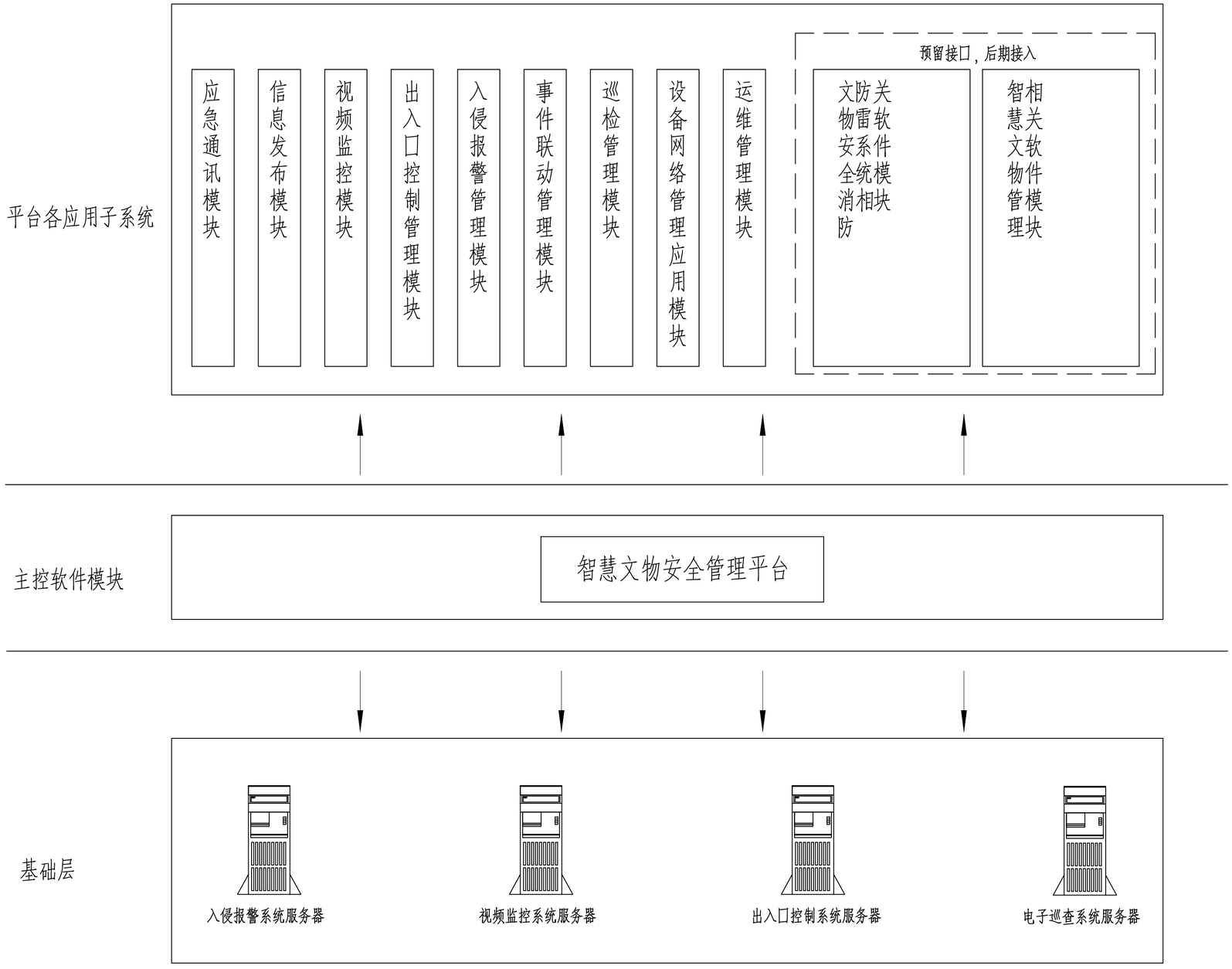

说明:

综合安防管理平台采用基于互联网＋、大数据、物联网等信息化技术手段，实现对文物安全防护的监管。建立一个统一高效的保护区安全应急指挥与网格化管理平台，将文物保护单位的入侵和紧急报警系统、视频监控系统、出入口控制系统、电子巡查系统等安防各子系统纳入到平台之中，进行集中显示、统一管理。

综合安防平台系统业务架构图

北京清大原点建筑设计有限公司
BEIJING QINGDAYUANDIAN ARCHITECTURAL DESIGN CO.,LTD

建筑行业（建筑工程）甲级设计
证书编号：A111014965

风景园林工程设计专项乙级
证书编号：A211014962

城乡规划编制资质乙级
证书编号：[京]城规编（142112）号

备注 COMMENTS

建设单位 OWNER
扬州八怪纪念馆

工程名称 PROJECT NAME
罗聘故居安防工程

子项名称 SUB-PROJECT		
工程编号 PROJECT No.		
子项编号 SUB-PROJECT No.		
审定人: AUTHORIZER	吴亚佩	
项目负责人: PROJECT LEADER	李志	
审核人: AUDITOR	韦昌儒	
专业负责人: DISCIPLINE LEADS	陆江文	
校对人: CHECKER	常晓燕	
设计人: DESIGNER	陆江文	

图纸名称 DRAWING TITLE
综合安防平台系统业务架构图

设计编号 DESIGN NO.			
专业 DESCIPLINE	电气	设计阶段 DESIGN PHASE	施工图
比例 SCALE	1：100	修改版次 CORRECTING No.	-
日期	2023.3	图纸编号	DS-20

单位出图专用章 SEAL

个人执业专用章 SEAL

会签 COORDINATION | 建筑 Architecture | 结构 Structure | 给排水 Plumbing | 暖通 HVAC | 动力 Power | 强电 Electricity | 弱电 ELV

此图纸必须经公司总部备案存档并经当地施工图审查机构审查合格盖章后方可施工。