扬州市江都高新技术产业园区管理委员会
10KV砖镇线111线（赵苏河-滨河路段）电缆改迁工程

施工图设计

图纸编号：JD-SF-2026-000

首辅工程设计有限公司

ShouFu Engineering Design Co.,Ltd.

2025 年 03 月

图 纸 目 录

首辅工程设计有限公司 ShouFu Engineering Design Co.,Ltd. 工程设计资质证书编号:A251024117				建设单位	扬州市江都高新技术产业园区管理委员会					项目名称	10KV砖镇线111线（赵苏河-滨河路段）电缆改迁工程		设计阶段	施工图	第 1 页 共 1 页
				子项名称						设计编号	JD-SF-2026-000		设计专业	电气	日期：2026.07
审 核		项目负责		专业负责		校 对		设 计					版 本 号	第一版	图 号 S-00

序 号	图 号	图 名	图纸规格	页 数	备 注	序 号	图 号	图 名	图纸规格	页 数	备 注
	S-00	图纸目录	A3	1							
	S-01	设计说明	A3	1							
	S-02	电缆及导线改迁总体布置图	A3	1							
	S-03	主要工程量表	A3	1							
	S-04	新建电力导管总体布置图	A3	1							
	S-05	新建电力导管平面设计图	A3	3							
	S-06	电力导管统计表	A3	1							
	S-07	电缆井数据表	A3	1							
	S-08	电力导管排管包封及沟槽回填详图	A3	1							
	S-09	导管排管纵断面示意图	A3	2							
	S-10	电力排管接地示意图	A3	1							
	S-11	电力井盖大样图	A3	1							
	S-12	电缆终端杆组装图	A3	1							
	S-13	电缆终端杆基础图	A3	1							
	S-14	地脚螺栓结构图	A3	1							
	S-15	钢管杆接地组装图	A3	1							

设 计 说 明

一、概述

本工程为鑫宇地块电力电缆改迁工程。

二、任务依据

1.设计委托任务书

2.建设方提供的资料、相关意见等；

3.国家、住建部及江苏省颁布的现行“强制性条文”、“技术标准”、“规范”、“规程”及“设计文件编制办法”等。

三、执行的规范

（1）《供配电系统设计规范》GB50052-2009

（2）《电力工程电缆设计标准》CB 50217-2018

（3）《电气装置安装工程电缆线路施工及验收规范》GB50168-2006

（4）《电力电缆用导管技术条件》DL/T 802.1~7

（5）《交流电气装置的接地设计规范》GB 50065-2011

（6）《城市电力电缆线路设计技术规定》DL/T 5221-2016

（7）《电力电缆井设计与安装》07SD101-8

（8）《110kV电缆及以下电缆敷设》12D101-5

（9）《国家电网公司配电网工程典型设计》2016版

（10）《民用建筑电气设计标准》CB 51348-2019

（11）《低压配电设计规范》CB 50054-2011

（12）《供配电系统设计规范》GB 50052-2009

（13）《城市道路照明设计标准》CJJ45-2015

（14）《城市工程管线综合规划规范》GB 50289-2016

（15）《建筑电气工程施工质量验收规范》GB 50303-2015

（16）《智能建筑设计标准》GB 50314-2015

四、电力管道布置

本工程为预留电力通道，电力导管沿赵苏路东侧绿化带、团结河南岸绿化带及砖桥河西侧绿化带布置，新建导管采用开挖排管方式施工，电力排管采用横纵3X2DN200+2DN110的组合排列。

五、电力排管管材及施工要求

（1）电力排管主管采用内径200毫米PVC-U电缆保护套管，壁厚10毫米沿道路埋地敷设。电缆保护管内壁应光滑无毛刺，应满足埋深下的抗压要求和耐环境腐蚀性的要求，应满足《电力电缆用导管技术条件 第3部分：氯化聚氯乙烯及硬聚氯乙烯塑料电缆导管》的管材的性能及技术要求，要求管材环刚度(3%)等级不小于SN8，维卡耐热温度不小于93摄氏度。

（2）排管与电缆、管道、道路、构筑物等之间的容许最小距离，应符合《电力工程电缆设计规范》表5.3.5的规定。

（3）排管全程采用混凝土包封设于混凝土垫块上，混凝土垫层下设置碎石垫层，管沟底部为经整平夯实土层，排管过路处采用钢筋混凝土包封，回填采用中、粗砂。排管顶部车道内距地面不小于0.7米，绿化带内距地面不小于0.5米。

（4）排管尽可能做成直线，如需避让障碍物时，可做成圆弧状排管，但圆弧半径不能小于12m。

（5）排管通过地基稳定的普通地段全线采用混凝土包封，通过地基不稳定地段及过路处或与其他管线交叉、平行处净距不能满足要求时，采用钢筋混凝土包封。

（6）管路置于保持连续平直的垫块上；纵向排水坡度不宜小于0.2%。排管与一般管道交叉，应视管道的埋设深度而从上或下穿过。排管安装时，应有倾向人(手)孔井侧不小于 0.25%的排水坡度。

（7）沿排管混凝土垫层内两边各预埋一根接地扁钢，在电缆排管两端（近电缆井处）及中间各敷设一组接地装置，接地装置低于电缆排管垫层底部，与混凝土垫层内预埋的两根接地扁钢相连，接地电阻值不大于4欧姆。

（8）电缆排管每隔一段间距设置一处电缆井，过路处设置四通电缆井，电缆排管敷设完成后，需在每个电缆井与地面平齐设置标示，在两个电缆井之间设置1-2处走向标识。

（9）排管在混凝土垫层采用管枕定位，每个标准导管配置管枕3付；管枕间距均分，管枕距接头处1米，导管连接采用承接式接头，管道安装调整后即可进行混凝土包管浇筑。浇筑前排管冲洗干净，先行填捣密实，浇筑时应两侧同时进行防止将管子挤偏；分层排管、采用C30素混凝土包管。

（10）排管建成后，应用试验棒疏通检查排管内壁有无尖刺或其他障碍物，防止敷设时损伤电缆。

（11）电缆敷设前，所有排管管口采用PVC管口盖封堵，管口盖尺寸须与排管管径匹配。电缆敷设后，电缆与套管之间均用防火防水防水堵料封堵。

（12）电缆排管选材应考虑强度、散热、老化、阻燃、腐蚀等因素，禁止使用高碱玻璃钢管。

（13）排管连接处应严密，排管与工井、排管与电缆之间应进行有效的防水封堵。单芯电缆排管应采用非磁性材料。

（14）所有排管未启用时，必须进行防水封堵，同时放置牵引绳。

（15）排管管口应无毛刺和尖锐

棱角，管口应做成喇叭形。

（16）排管内径不应小于电缆外径的1.5倍，且不宜小于150mm 。

（17）排管应有不小于0.3%的排水坡度。

（18）排管之间宜采用管枕结构，上下层排管间距不得小于5cm。

（19）排管敷设的电缆上方沿线土层内应铺设带有电力标识的警示带。

六、电缆井

1.本工程排管约每50-60米设置一处电缆人孔井，特殊路段最大不超过100米。

2.电缆出入工作井的管口和接入电气设备的穿口均用非硬化防火堵料封堵，堵材厚度≥100mm，封堵要求不透气不透光，平整光滑；有多根电缆时尽量使其隔开不接触，以堵牢。

3.电缆在电缆井内采用支架或吊架安装，电缆支架或吊架在开孔或焊接后应进行防腐处理。

4.所有电缆井应在人孔下方设置集水坑，电缆井底板应向集水坑有不小于0.5%的排水坡度，集水坑集水就近排入雨水井。

5.电缆井内各种金属构件、配件均须采取有效防腐措施。

6.本工程电缆井大部分设置于人行道或绿化带侧，设置于机动车道时需采用盖板加固措施。

7.现场施工时，先施工电缆井、待相邻的二座电缆井施工至外模拆除后，再进行排管施工。

8.环绕电缆井井壁设置一圈热镀锌接地扁钢-50X5，井内的金属构件均与设置于井内的接地线连接，接地线采用热镀锌扁钢，井壁预留接地线接至排管接地线，接地电阻不大于4欧姆，如接地电阻不能满足要求可利用就近排管接地扁钢补打接地极。

9.电缆井采用混凝土浇筑，抗渗等级不低于P8，防水做法及其他配件详图见标准图集07SD101-8 《电力电缆井设计与安装》。

七、其他

1.须由当地相关单位及电力部门确认方案后，方可根据图纸施工。

2.本说明未尽事宜，应按照现行的有关国家标准规范及相关图集执行。

3.本工程缺乏其他市政管线的详细资料，施工时应注意与其他管线单位的沟通联系，防止施工过程中破坏其他管线。

施工前应注意与现状雨污水干管的衔接及施工前校核已施工管道管内底标高(现场实测).如果接管标高与本图排出标高相互矛盾，请通知设计人员进行处理。

新建管道应按照《地下管线探测技术规范》要求，在电力管网覆土隐蔽前进行测绘，形成准确、完整的管线工程测绘数据和测绘图（含管道位置、深度、坡度、管径、材质以及附属设施的位置），测绘资料应及时移交住建部门，相关电子数据录入扬州市地下管线地理位置信息系统（GIS系统）。

首辅工程设计有限公司 ShouFu Engineering Design Co.,Ltd.	10KV砖镇线111线（赵苏河-滨河路段）电缆改迁工程	设计说明	设计		复核		审核		日期	2026.07	图号	S-01

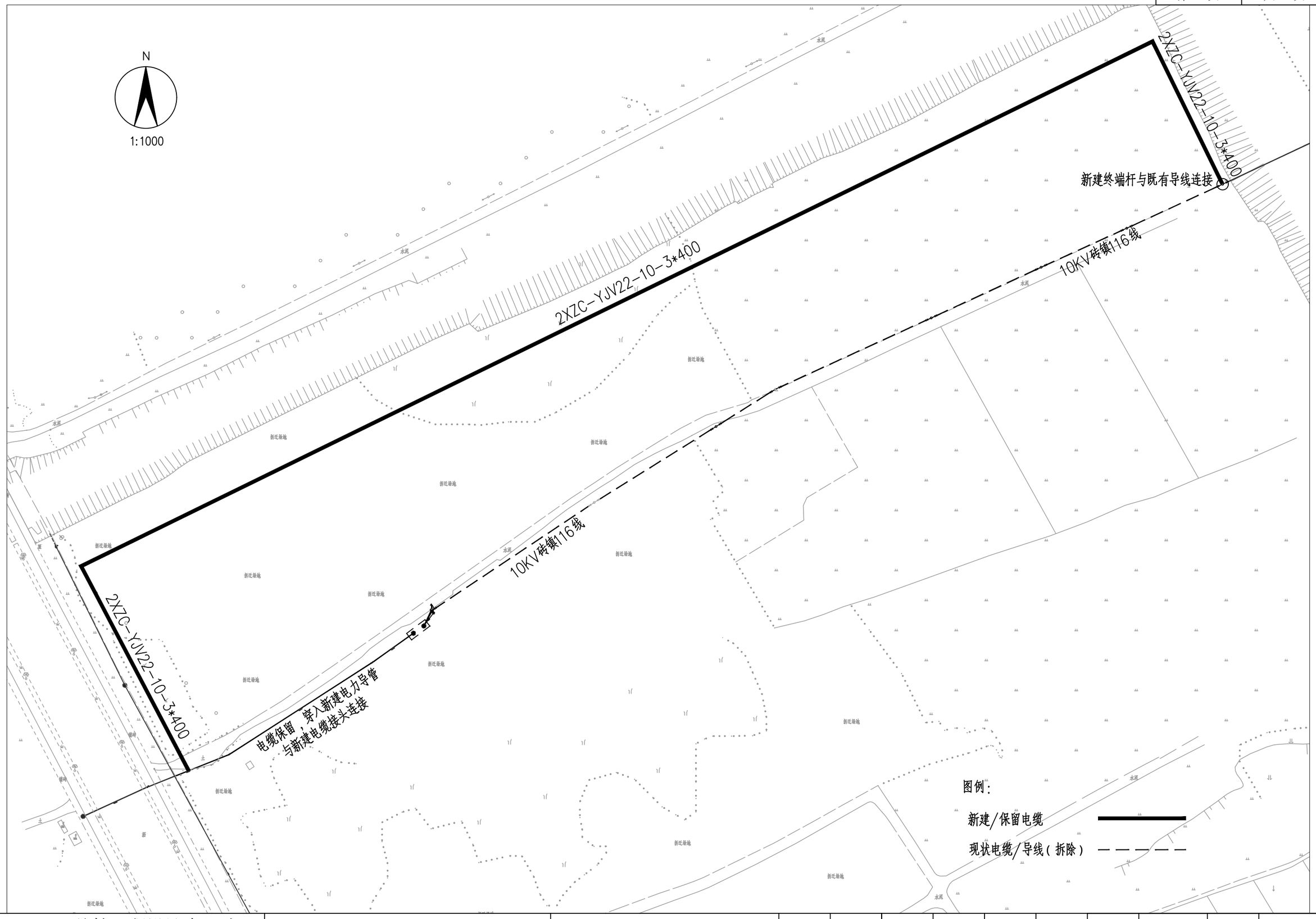

首辅工程设计有限公司 ShouFu Engineering Design Co.,Ltd.	10KV砖镇线111线（赵苏河-滨河路段）电缆改迁工程	电缆及导线改迁总体布置图	设计		复核		审核		日期	2026.07	图号	S-02

主要工程量表

主项	分项	序号	标准或图号	名称	规格(mm)	单位	数量	材料	备注
拆除工程	电缆、导线及附属设施	1		电力直线杆拆除		根	7		
		2		导线拆除	JKLYJ-10-1x240	米	1680		
		3		电缆拆除	ZC-YJV22-10-3x400	米	300		
		4		柱上开关拆除		台	2		
新建工程	电缆导管及附属设施	1		电缆导管	3x2PVC-UDN200+2PVC-UDN110	米	460	塑料	开挖敷设
		2	直线电缆井详图	电力直通井	6000x1800	座	9		
		3	90°电缆转角井详图	电力转弯井	7400x1800	座	3		
		4	电缆终端杆组装图	电缆终端杆	13m	根	1		
		5	电缆终端基础图	灌注桩	9.5m	根	1		
		6	地脚螺栓结构图	地脚螺栓		套	1		
	电缆及设备	1		电缆	ZC-YJV22-10-3*400	米	1200		
		2		电缆终端	WLS-10/3.4	个	4		户外
		3		电缆中间接头	ZLS-10/3.4	个	4		户外
		4		柱上开关	ZW32-12/630-20	台	2		户外，弹簧机构
现状恢复工程	场地	5		绿化恢复		平方米	1000		草皮

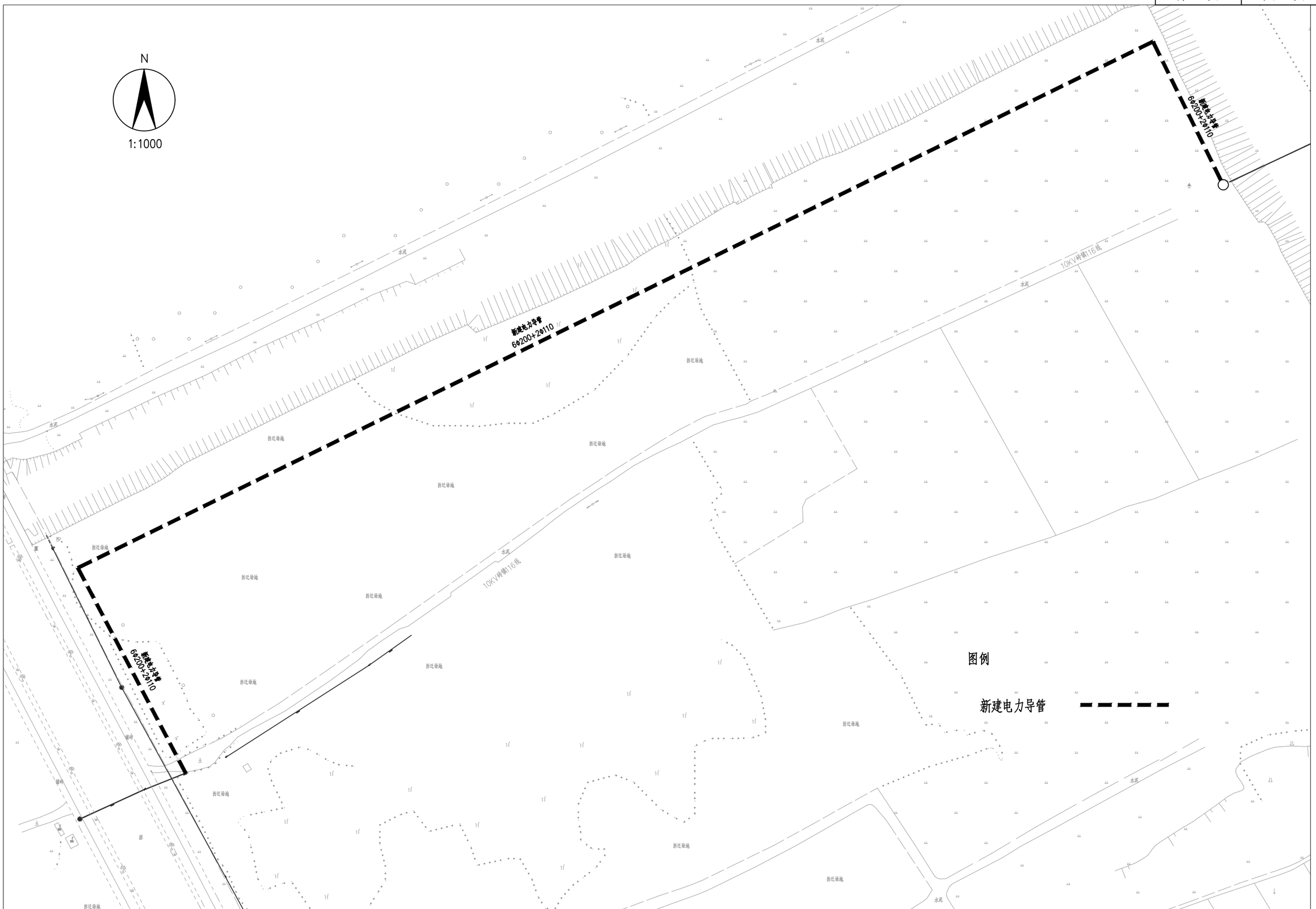

首辅工程设计有限公司 ShouFu Engineering Design Co.,Ltd.	10KV砖镇线111线（赵苏河-滨河路段）电缆改迁工程	新建电力导管总体布置图	设计		复核		审核		日期	2026.07	图号	S-04

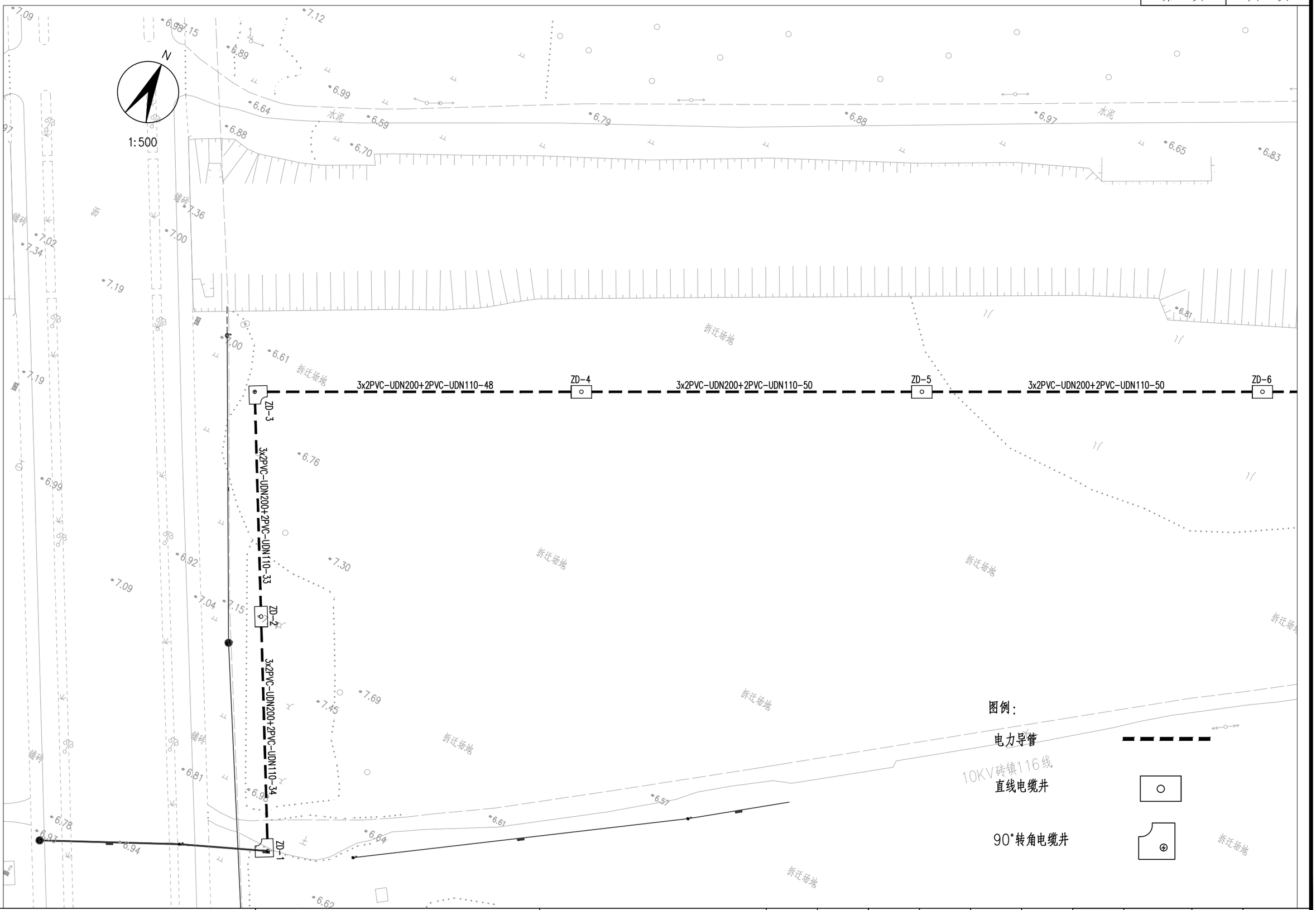

首辅工程设计有限公司 ShouFu Engineering Design Co.,Ltd.	10KV砖镇线111线（赵苏河-滨河路段）电缆改迁工程	新建电力导管平面设计图	设计		复核		审核		日期	2026.07	图号	S-05

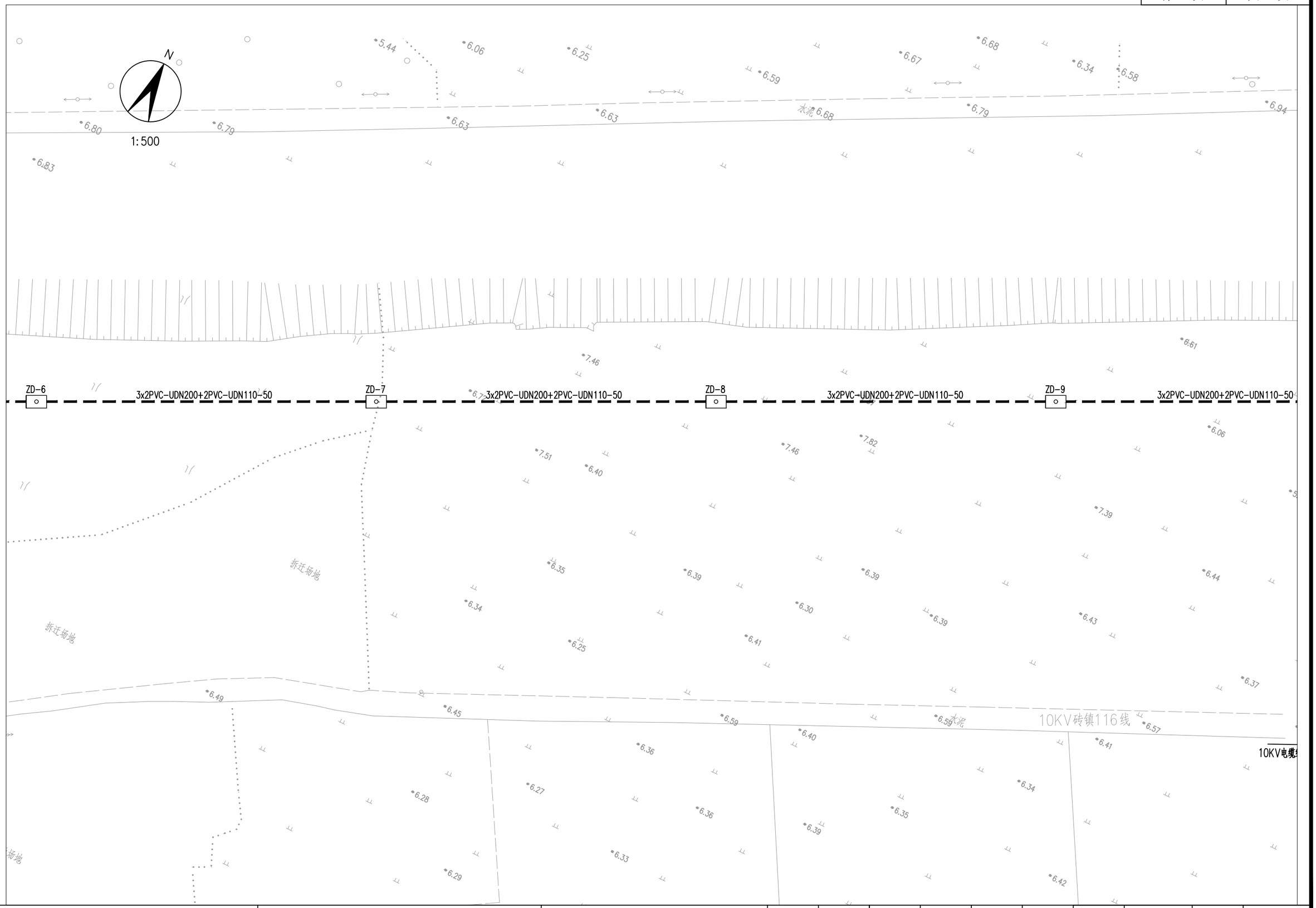

首辅工程设计有限公司 ShouFu Engineering Design Co.,Ltd.	10KV砖镇线111线（赵苏河-滨河路段）电缆改迁工程	新建电力导管平面设计图	设计		复核		审核		日期	2026.07	图号	S-05

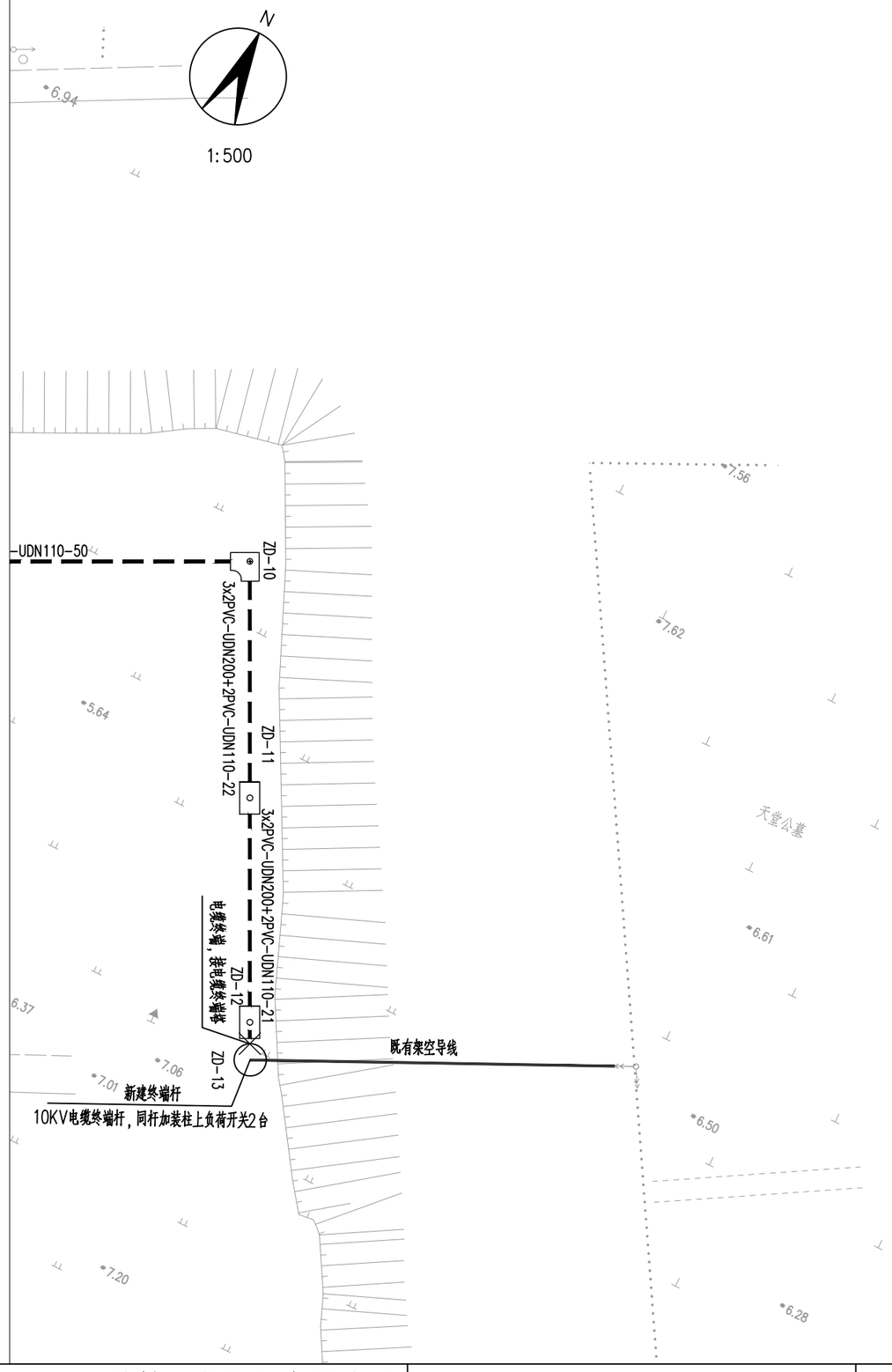

首辅工程设计有限公司 ShouFu Engineering Design Co.,Ltd.	10KV砖镇线111线（赵苏河-滨河路段）电缆改迁工程	新建电力导管平面设计图	设计		复核		审核		日期	2026.07	图号	S-05

电力导管统计表					
序号	管代号	编号	管材	规格(mm)	管长(m)
1	ZD	ZD-1--ZD-2	硬聚氯乙烯(PVC-U)	3x2PVC-UDN200+2PVC-UDN110	34
2	ZD	ZD-2--ZD-3	硬聚氯乙烯(PVC-U)	3x2PVC-UDN200+2PVC-UDN110	33
3	ZD	ZD-3--ZD-4	硬聚氯乙烯(PVC-U)	3x2PVC-UDN200+2PVC-UDN110	48
4	ZD	ZD-4--ZD-5	硬聚氯乙烯(PVC-U)	3x2PVC-UDN200+2PVC-UDN110	50
5	ZD	ZD-5--ZD-6	硬聚氯乙烯(PVC-U)	3x2PVC-UDN200+2PVC-UDN110	50
6	ZD	ZD-6--ZD-7	硬聚氯乙烯(PVC-U)	3x2PVC-UDN200+2PVC-UDN110	50
7	ZD	ZD-7--ZD-8	硬聚氯乙烯(PVC-U)	3x2PVC-UDN200+2PVC-UDN110	50
8	ZD	ZD-8--ZD-9	硬聚氯乙烯(PVC-U)	3x2PVC-UDN200+2PVC-UDN110	50
9	ZD	ZD-9--ZD-10	硬聚氯乙烯(PVC-U)	3x2PVC-UDN200+2PVC-UDN110	50
10	ZD	ZD-10--ZD-11	硬聚氯乙烯(PVC-U)	3x2PVC-UDN200+2PVC-UDN110	22
11	ZD	ZD-11--ZD-12	硬聚氯乙烯(PVC-U)	3x2PVC-UDN200+2PVC-UDN110	21
12	ZD	ZD-12--ZD-13	硬聚氯乙烯(PVC-U)	3x2PVC-UDN200+2PVC-UDN110	2

电缆井数据表

序号	井编号	横坐标Y	纵坐标X	规格(mm)	井图号
1	ZD-1	464187.947	3590416.101	7400x1800	90°电缆转角井详图
2	ZD-2	464171.946	3590446.571	6000x1800	直线电缆井详图
3	ZD-3	464156.603	3590475.788	7400x1800	90°电缆转角井详图
4	ZD-4	464199.681	3590496.878	6000x1800	直线电缆井详图
5	ZD-5	464244.588	3590518.864	6000x1800	直线电缆井详图
6	ZD-6	464289.494	3590540.850	6000x1800	直线电缆井详图
7	ZD-7	464334.401	3590562.837	6000x1800	直线电缆井详图
8	ZD-8	464379.308	3590584.823	6000x1800	直线电缆井详图
9	ZD-9	464424.214	3590606.809	6000x1800	直线电缆井详图
10	ZD-10	464469.121	3590628.795	7400x1800	90°电缆转角井详图
11	ZD-11	464478.795	3590609.036	6000x1800	直线电缆井详图
12	ZD-12	464487.974	3590590.288	6000x1800	直线电缆井详图
13	ZD-13	464488.853	3590588.492	电缆终端	与电缆终端杆连接

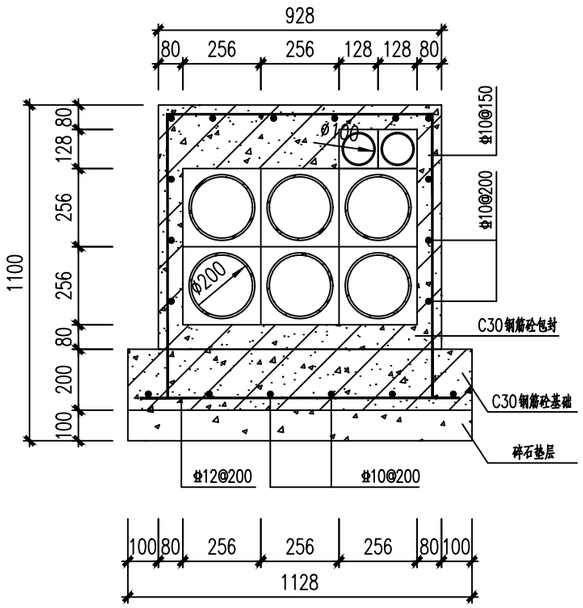

道路下方电力排管及包封详图

PVC-U 6Ø200+2Ø100

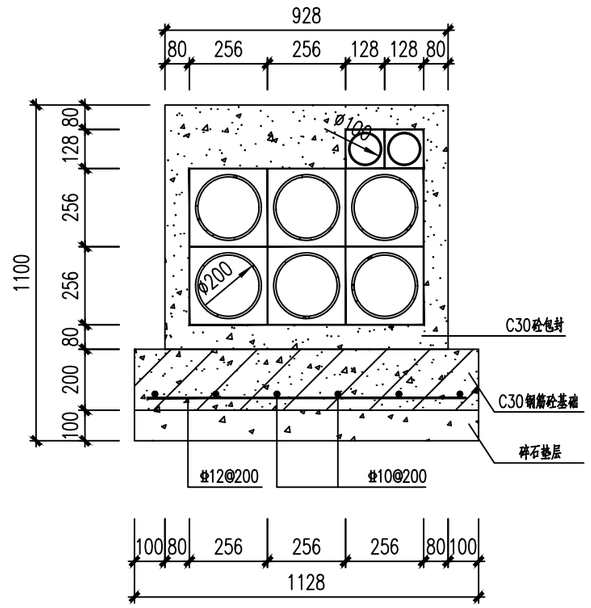

绿化带下方电力排管及包封详图

PVC-U 6Ø200+2Ø100

注

1.图中尺寸单位均以毫米计。

2.电缆排管采用本图所示混凝土包封，包封所用混凝土强度等级C30。

3.敷设排管时，排管向工作井侧应有不小于0.2%的排水坡度。

4.敷设排管时，采用管枕固定排管于混凝土垫层上后采用混凝土浇筑包封。

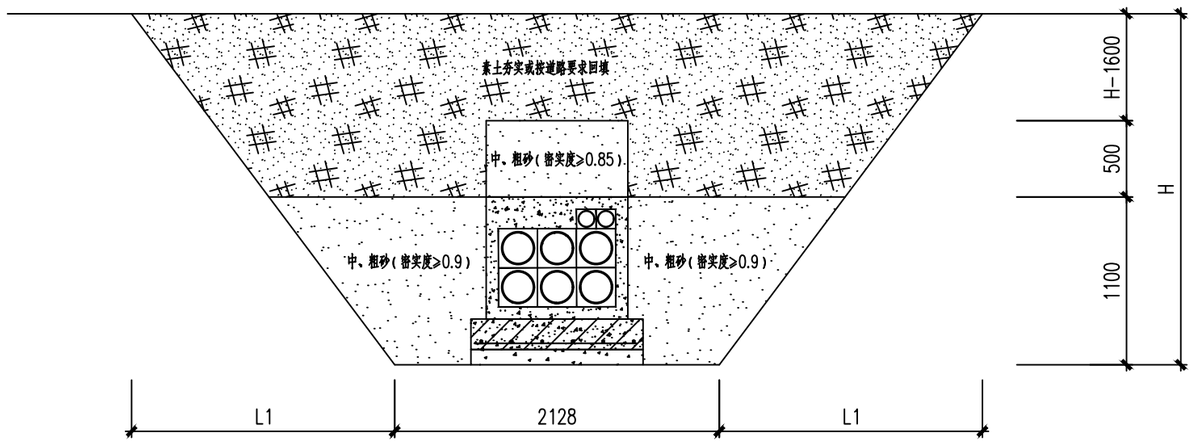

沟槽回填示意图

注：沟槽最大边坡坡度比(H:L1)详见《110kV及以下电缆敷设》12D101-5,P17

首辅工程设计有限公司 ShouFu Engineering Design Co.,Ltd.	10KV砖镇线111线（赵苏河-滨河路段）电缆改迁工程	电力导管排管包封及沟槽回填详图	设计		复核		审核		日期	2026.07	图号	S-08

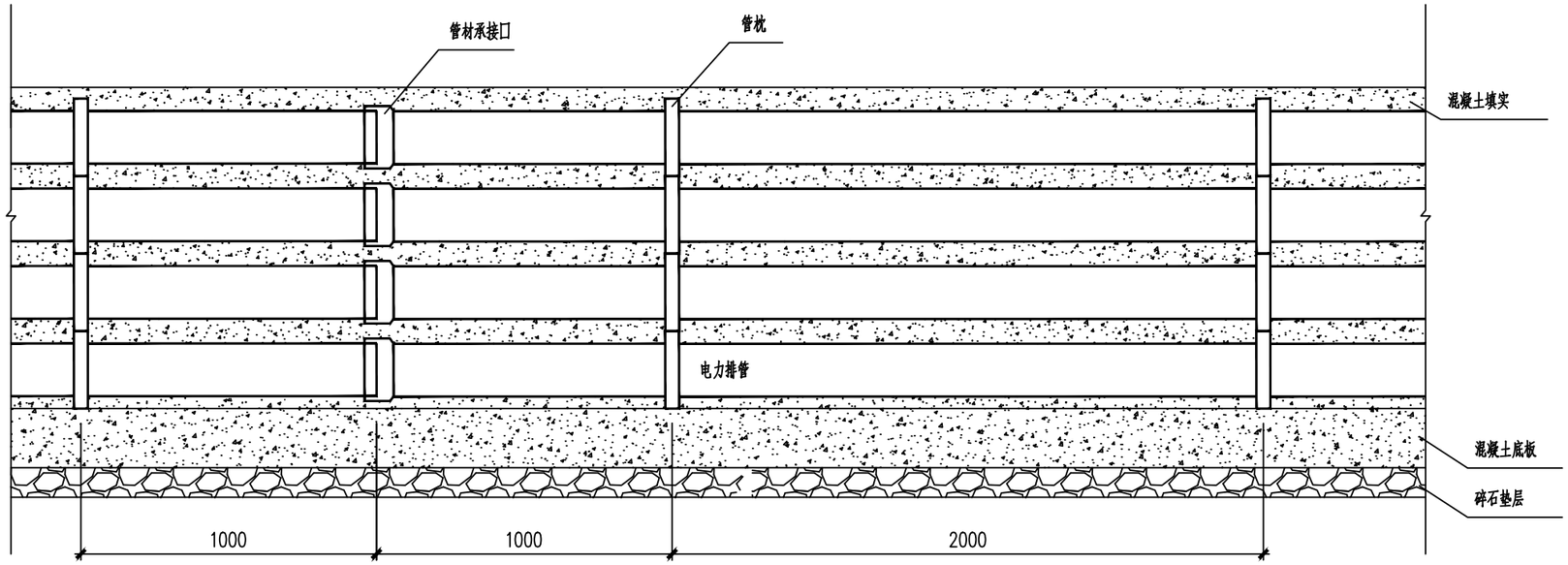

电力排管纵断面示意图

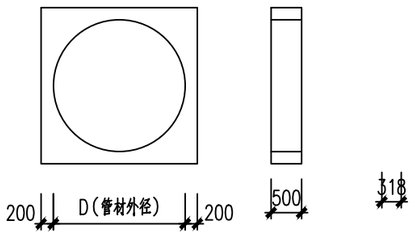

管枕尺寸图

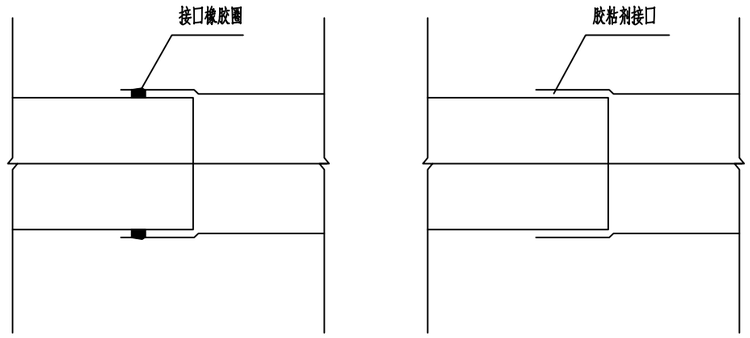

承接口示意图

注

1.图中尺寸单位均以毫米计。
2.电缆排管采用本图所示混凝土包封，包封所用混凝土强度等级C30。
3.敷设排管时，排管向工作井侧应有不小于0.2%的排水坡度。
4.采用与管材同类材质管枕固定排管于混凝土底板上后采用混凝土浇筑包封。
5.排管接头处视弯折情况采用橡胶圈接口或胶粘剂接口，承口最小深度为120毫米。
6.本图管枕规格尺寸为参考，可由管材厂家配套设置。

首辅工程设计有限公司 ShouFu Engineering Design Co.,Ltd.	10KV砖镇线111线（赵苏河-滨河路段）电缆改迁工程	导管排管纵断面示意图	设计		复核		审核		日期	2026.07	图号	S-09

序号	名称	规格	单位	数量	备注
1	扁钢	-50X5X15100	根	1	每组
2	角钢	L50X5X2500	根	4	每组
3	连接扁钢	-50X5XL	根	2	L为电力排管长度

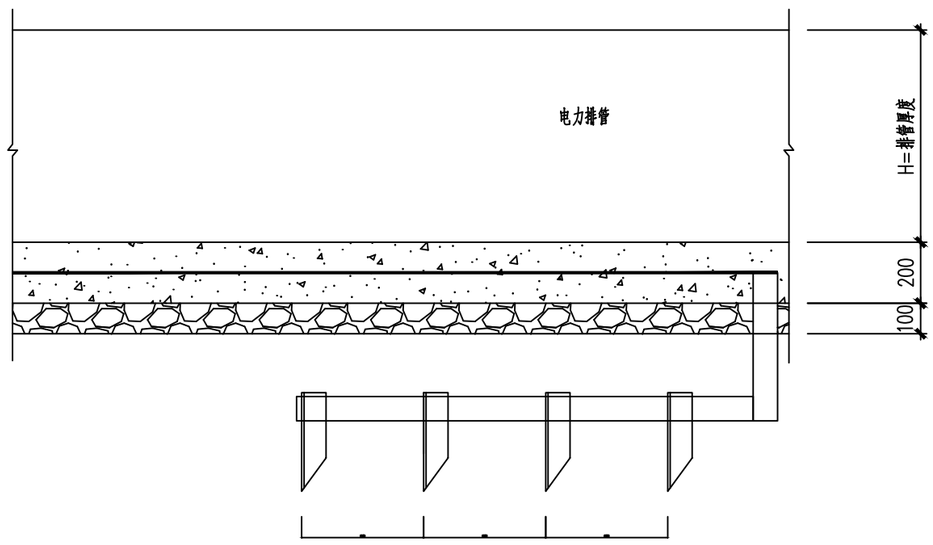

排管接地装置剖面示意图

A-A

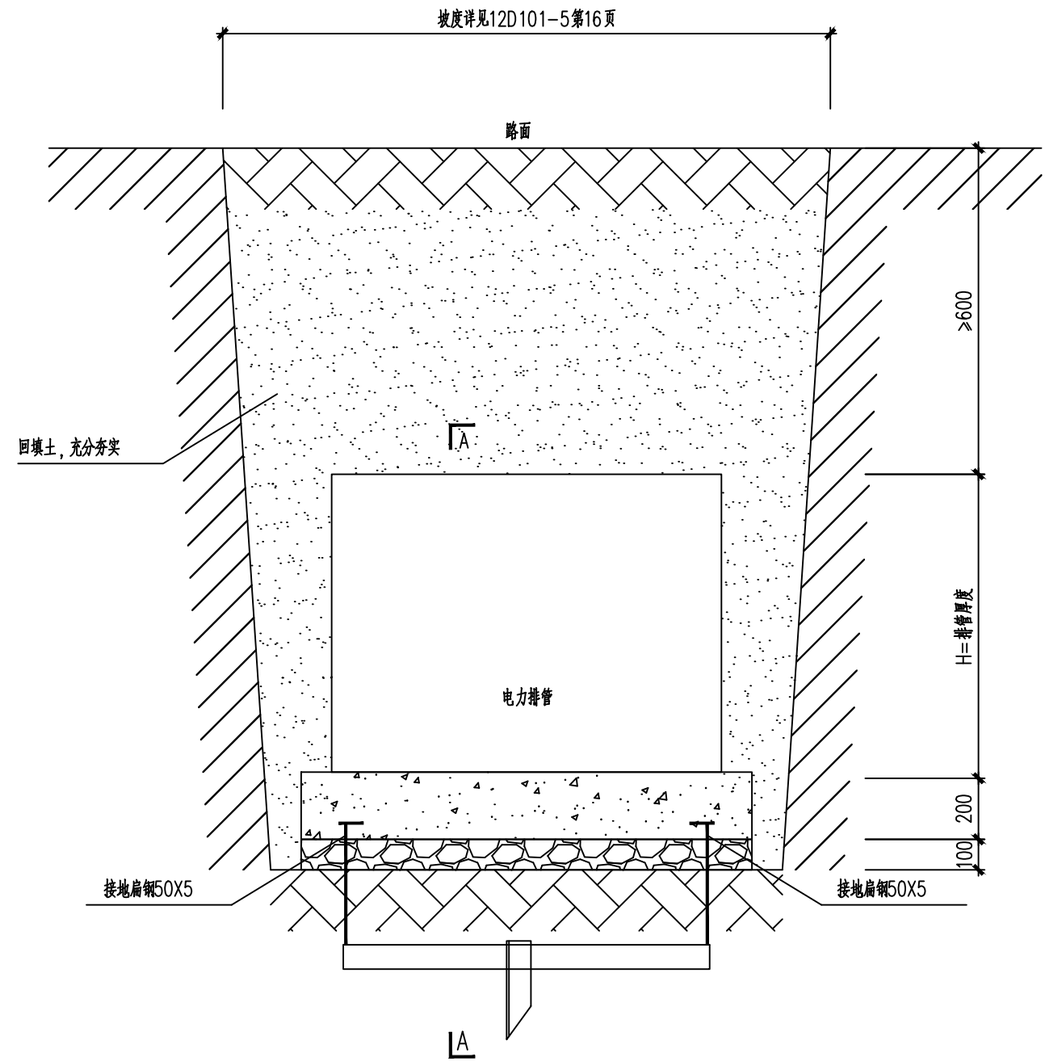

排管接地装置断面示意图

注

1.图中尺寸单位均以厘米计。
2.电缆排管两端及中间各敷设一组接地装置，接地装置应低于电缆排管垫层底部。
3.混凝土垫层中预埋的两根接地扁钢与接地装置相连。
4.接地装置中的钢部件需热镀锌防腐，各连接点需焊牢。
5.接地电阻不大于4欧姆。

首辅工程设计有限公司 ShouFu Engineering Design Co.,Ltd.	10KV砖镇线111线（赵苏河-滨河路段）电缆改迁工程	电力排管接地示意图	设计		复核		审核		日期	2026.07	图号	S-10

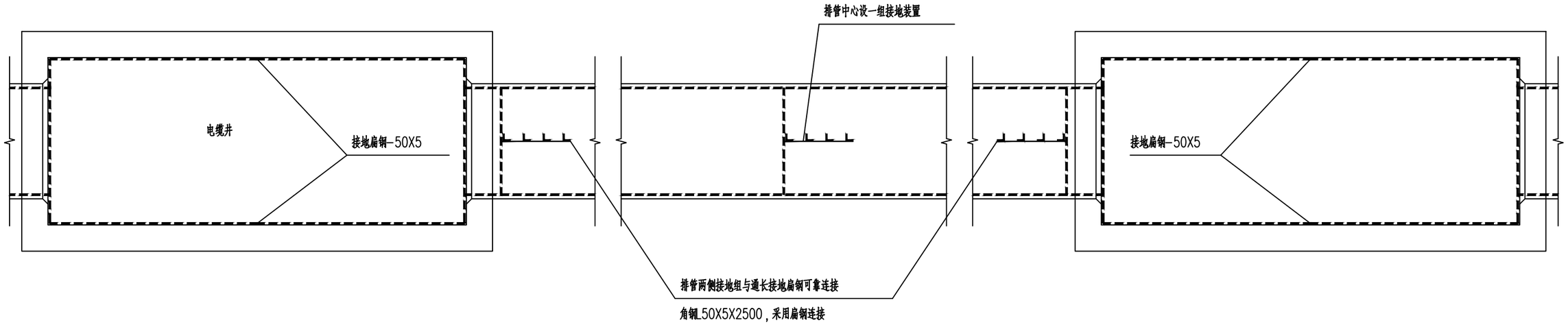

排管及电缆井接地装置平面示意图

注

1.图中尺寸单位均以厘米计。
2.电缆排管两端及中间各敷设一组接地装置，接地装置应低于电缆排管垫层底部。
3.混凝土垫层中预埋的两根接地扁钢与接地装置相连。
4.接地装置中的钢部件需热镀锌防腐，各连接点需焊牢。
5.接地电阻不大于4欧姆。
6.电缆井内接地扁钢沿井壁敷设，与排管两侧接地扁钢可靠连接。
7.电缆井内所有可导电金属均与接地扁钢可靠连接。

首辅工程设计有限公司 ShouFu Engineering Design Co.,Ltd.	10KV砖镇线111线（赵苏河-滨河路段）电缆改迁工程	电力导管排管包封及沟槽回填详图	设计		复核		审核		日期	2026.07	图号	S-10

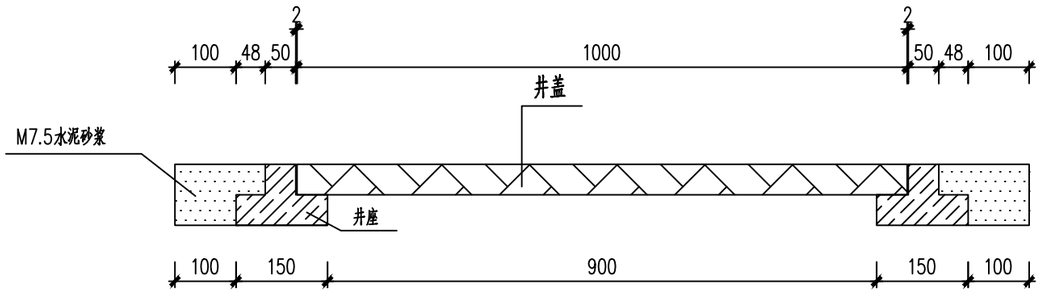

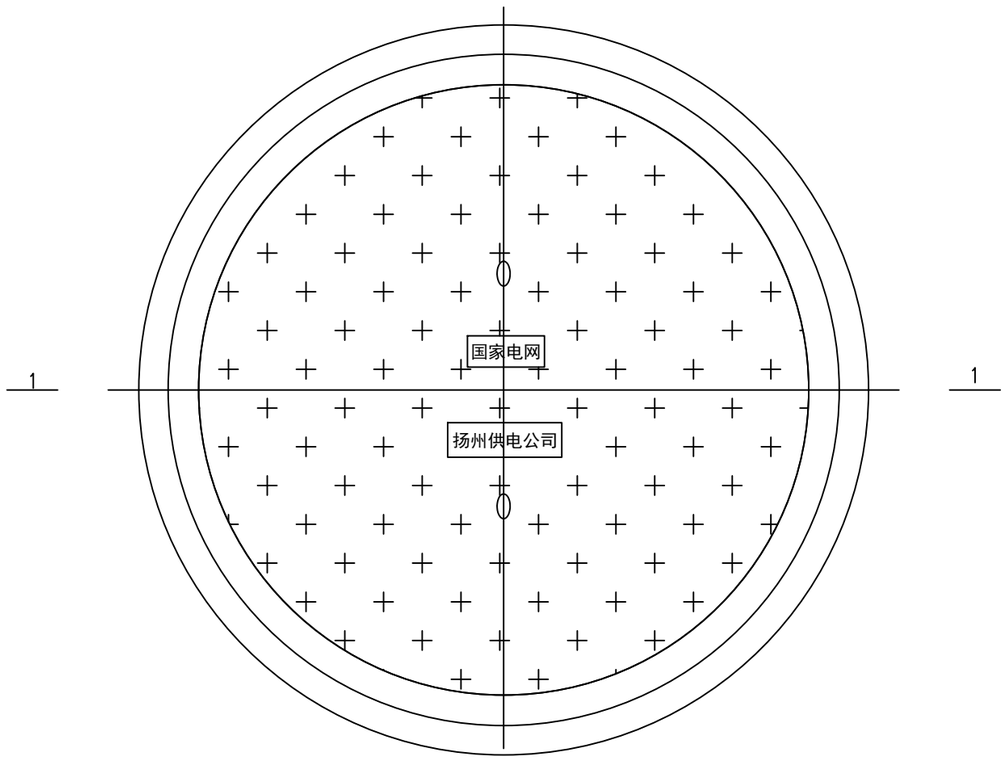

井盖井座平面图

注:

1、人行道下井盖采用复合材料，机动车道下井盖采用铸铁材料。

2、人行道下井座采用复合材料，机动车道下井座采用水泥浇筑。

3、井盖设计荷载为汽-20级，出厂时应通过检验。

首辅工程设计有限公司 ShouFu Engineering Design Co.,Ltd.	10KV砖镇线111线（赵苏河-滨河路段）电缆改迁工程	电力井盖大样图	设计		复核		审核		日期	2026.07	图号	S-11

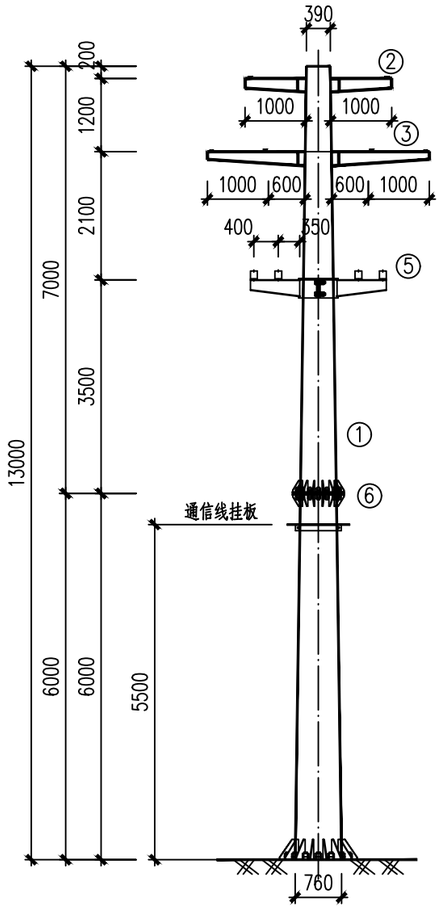

电缆终端杆正视图

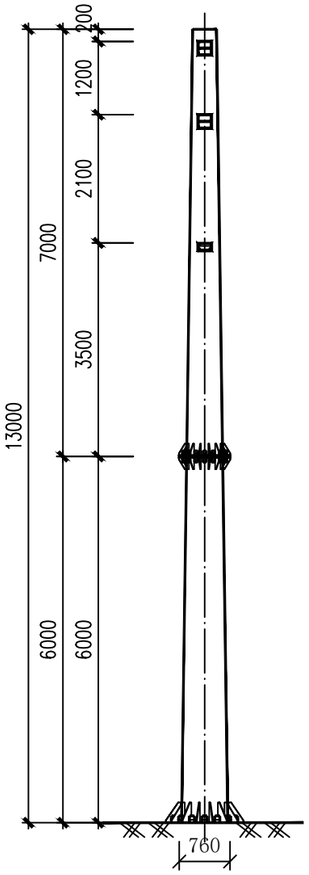

电缆终端杆侧视图

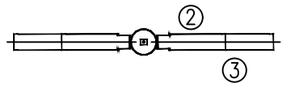

电缆终端杆俯视图

材料表								
序号	名称	型号及规格	数量	单位	质量(kg)			备注
					单重	小计	合计	
1	主杆	GNG39-13	1	根	3515.3	3515.3	4321.7	
2	横担1	HD5-10/9006	2	付	71.6	143.2		
3	横担2	HD5-17/9006	2	付	105.5	211.0		
4	爬梯	PT2×2	1	组	98.0	98.0		
5	400V低压横担		1	套	94.4	94.4	208.8	
6	通信线挂板		1	套	20.0	20.0		
合计							4530.5	

说明：1.适用于1000m及以下海拔地区。

2.各地可根据需要选择敷挂2根GJ-35屏蔽分流线，挂点位置位于上横担距端部550mm处。

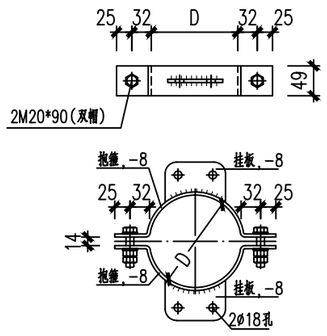

通信线挂板

钢管杆技术参数表

杆型	GNG39-13
钢管杆材质	Q345
根部水平力标准值(kN)	107.45
根部下压力标准值(kN)	83.57
根部弯距标准值(kN·m)	1565.39
根部水平力设计值(kN)	150.43
根部下压力设计值(kN)	117.0
根部弯距设计值(kN·m)	2191.54
地脚螺栓材质	35#钢
地脚螺栓规格(数量×规格)	16×M64

首辅工程设计有限公司 ShouFu Engineering Design Co.,Ltd.	10KV砖镇线111线（赵苏河-滨河路段）电缆改迁工程	电缆终端杆组装图	设计		复核		审核		日期	2026.07	图号	S-12

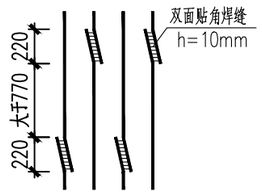

主筋接头焊接图

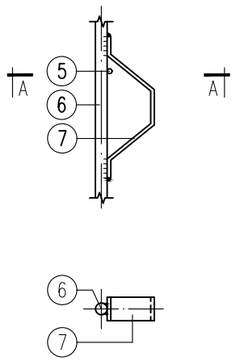

A--A
1:10

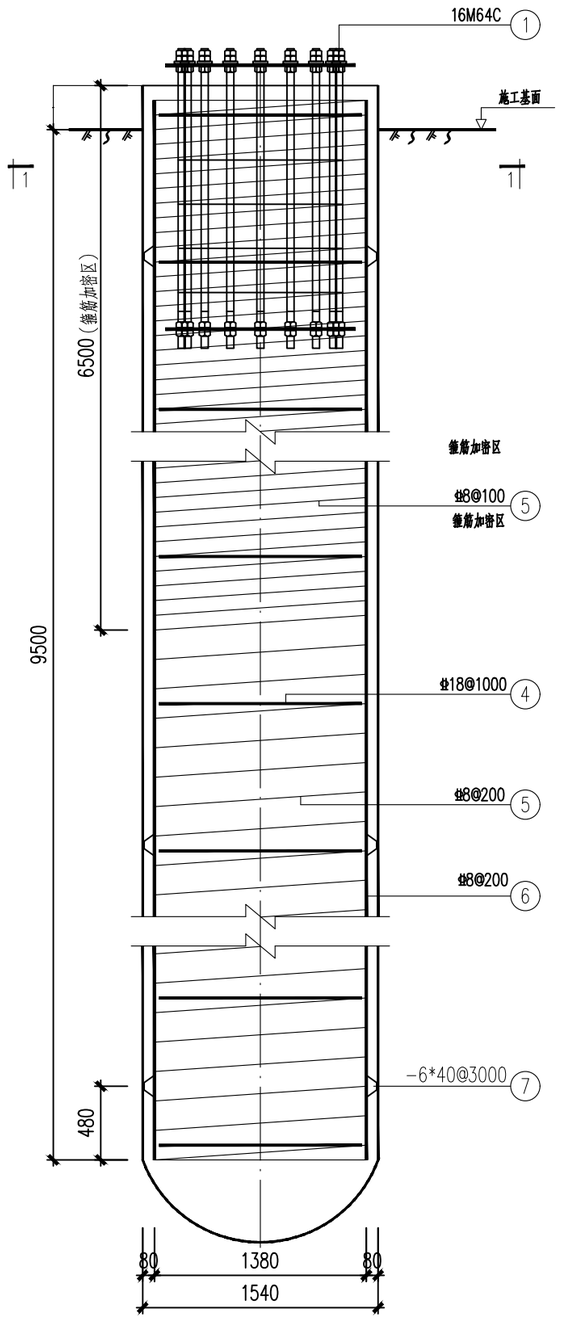

配筋图
1:40

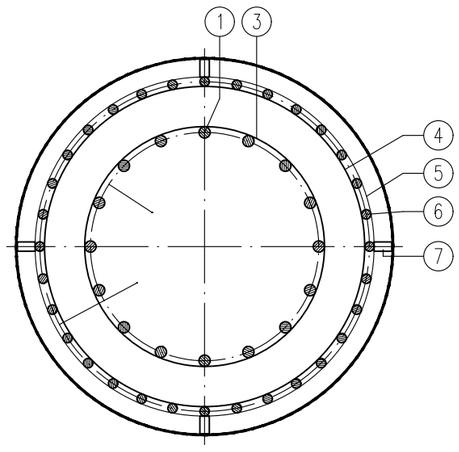

1--1
1:25

材 料 表

序号	名 称	规格	简图及尺寸	长度(mm)	数量	单位	重量(kg) 单 件	重量(kg) 小 计
1	地脚螺栓	M64C						1701.6
2								
3	地栓箍筋	Φ18	内径 1034	3460	7	根	5.46	38.2
4	内箍筋	Φ18	内径 1360	4510	10	根	9.01	90.1
5	螺旋箍筋	Φ8	内径 1440	383000	1	根	151.13	151.1
6	主 筋	Φ22	9700	9700	32	根	28.95	926.4
7	护 板	-6*40		320	12	块	0.60	7.2
钢 材: 1213.1 kg				水下C30砼: 20.59 m?				
地脚螺栓: 1701.6 kg								

说明:

1.设计时应根据钢管杆单线图及技术参数表中的基础作用力，结合当地地质条件、地形条件及各地区使用情况选用合理的基础。

2.本基础设计依据架空送电线路基础设计技术规程(DL/T5219-2014)，地基土水平抗力系数的比例系数m值按表9.6.3序号"2"流塑(IL>1)软塑(0.7<IL<=1)状黏性土；e>0.9粉土；松散粉细砂；松散、稍密填土。

3.桩身混凝土采用水下C30级，主筋为HRB400，其余钢筋为HPB300；地脚螺栓采用45#钢，详细尺寸见地脚螺栓制造图。

4.表中列出的为单只基础的工程量；简图中标注的钢筋尺寸仅供统计材料使用，实际尺寸以施工放样为准。

5.基础施工前应与杆塔施工图核对地脚螺栓规格、数量及安装尺寸。

6.立杆时混凝土强度应达到设计强度的100%。

首辅工程设计有限公司 ShouFu Engineering Design Co.,Ltd.	10KV砖镇线111线（赵苏河-滨河路段）电缆改迁工程	电缆终端杆基础图	设计		复核		审核		日期	2026.07	图号	S-13

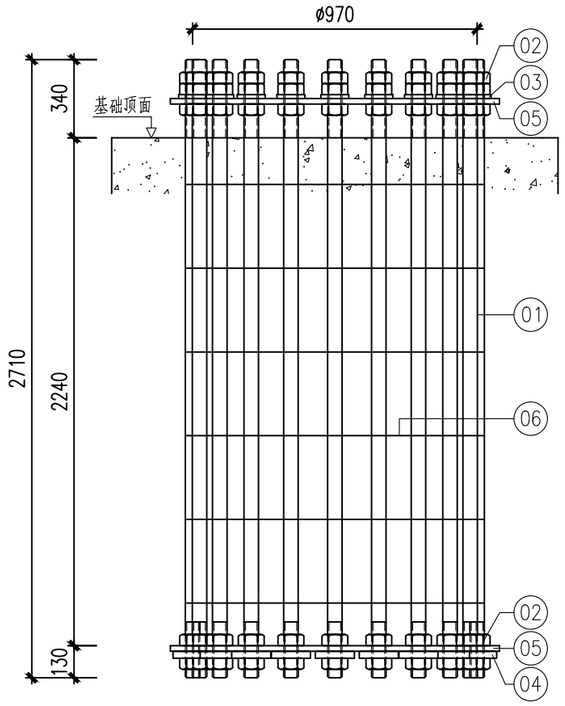

地脚螺栓组装图
1:20

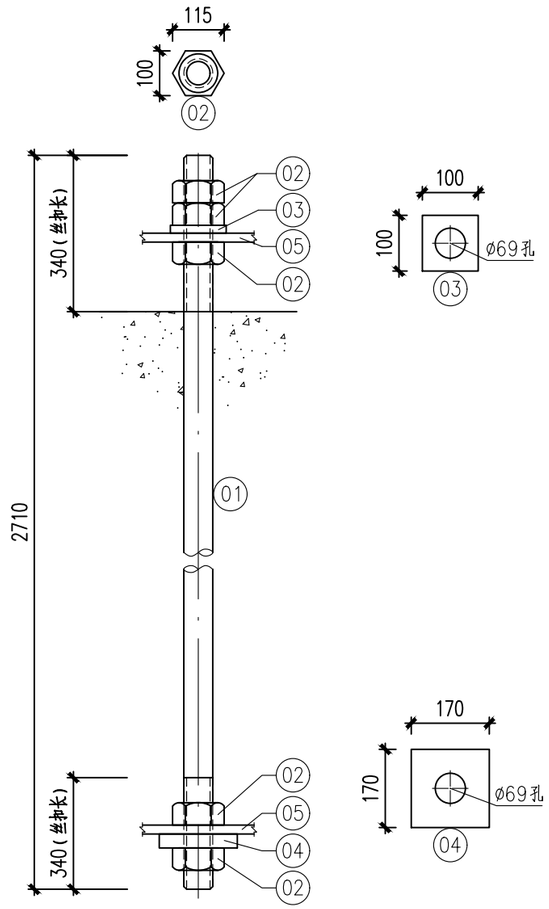

地脚螺栓详图
1:10

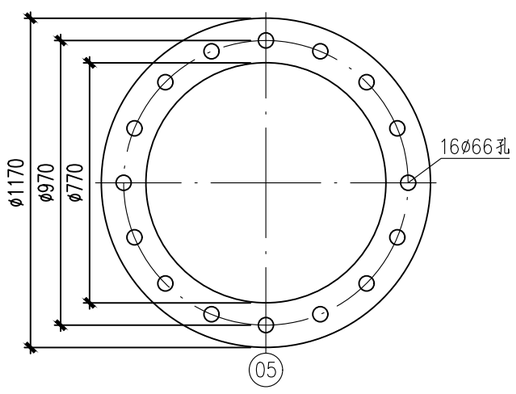

模板详图
1:20

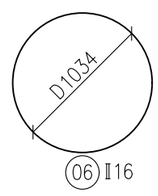

构件明细表

编号	规格	长度(mm)	数量	重量(kg) 一件	重量(kg) 小计	备注
01	M64C	2710	16	68.5	1096.0	螺杆,45#钢
02	M64C		80	2.27	181.6	螺帽,45#钢
03	-16*100	100	16	1.26	20.2	垫板,Q235钢
04	-48*170	170	16	10.89	174.2	锚板,Q235钢
05	-20*(ø1170/ø770)		2	95.69	191.4	模板,Q235钢
06	Φ16	3460	7	5.46	38.2	箍筋
合计		1701.6 kg				

说明：
1、螺杆和螺帽的材质为45#钢，其余构件均采用Q235钢。
2、箍筋采用绑扎的方式固定于螺杆上，禁止焊接。
3、螺帽及丝扣的加工要求须按相关国家标准执行。

首辅工程设计有限公司 ShouFu Engineering Design Co.,Ltd.	10KV砖镇线111线（赵苏河-滨河路段）电缆改迁工程	地脚螺栓结构图	设计		复核		审核		日期	2026.07	图号	S-14

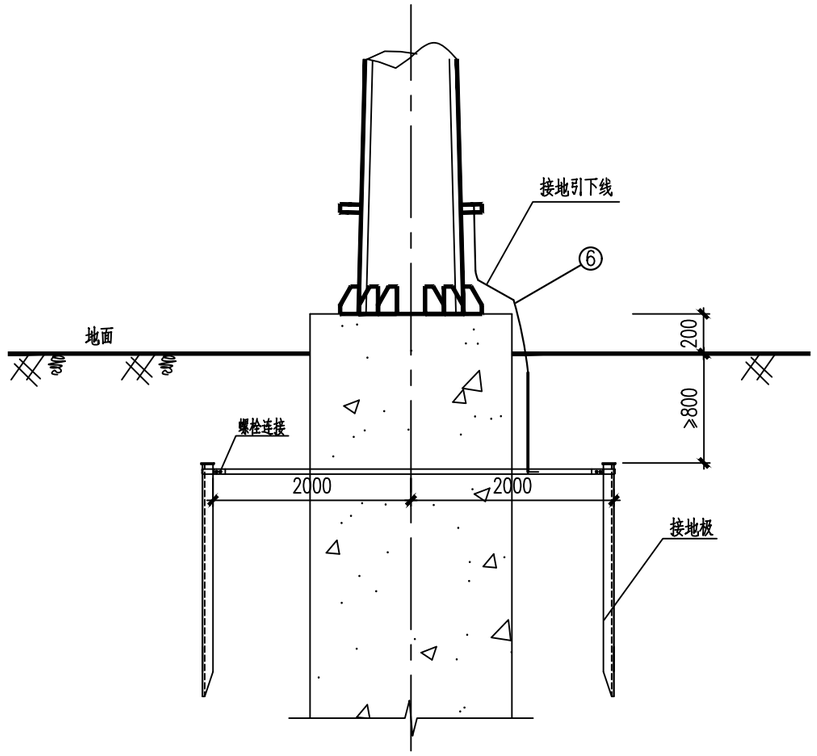

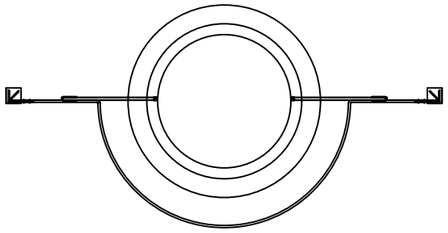

"B"型接地装置

材料统计表

件号	名称	规格	材质	数量	重量 一件	重量 小计	备注
1	角钢	∟50*5*2000	Q235	2	7.54	15.08	
2	扁钢	-6*70*70	Q235	2	0.23	0.46	
3	扁钢	-5*50*220	Q235	2	0.43	0.86	
4	扁钢	-6*60*130	Q235	2	0.37	0.74	
5	螺栓	M16*40	Q235	4	0.20	0.80	带一垫、一弹簧垫
6	接地引下线	LJ-25		1			
钢材总重: 17.94kg							

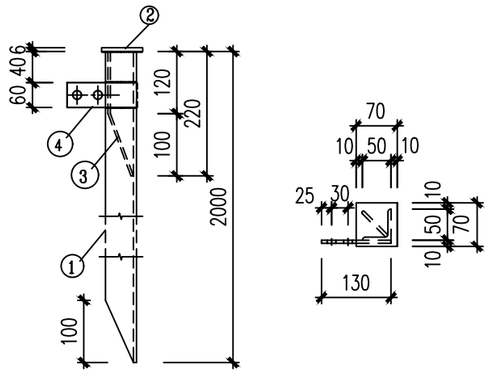

说明:

1、验收时实测所得的工频电阻值以不超过Rp/ψ为合格，其中Rp为杆塔工频电阻值（取10Ω），ψ为季节系数，按《交流电气装置的接地》（DL/T621-1997)有关数据取用。如工频电阻不能满足要求，可另加水平或垂直接地体，直到满足要求为止。

2、接地体与基础边缘之间应大于0.5m。

3、接地环和接地引下线安装位置应准确。接地体布置如上图，沟深应符合设计要求，使水平接地体平坦地埋在地中。

4、接地引下线施工详见"接地引下线施工图"。

5、土方量按挖深0.8m、宽0.4m计算。

6、当敷设受限时，可根据现场情况调整水平接地体形状。

7、所有铁件均需热镀锌防腐，现场电焊处刷防锈漆。

8、钢管杆采用双引下线接地体，并垂直线路方向埋设，当现场条件受限时，可调整敷设方向。

首辅工程设计有限公司 ShouFu Engineering Design Co.,Ltd.	10KV砖镇线111线（赵苏河-滨河路段）电缆改迁工程	钢管杆接地组装图	设计		复核		审核		日期	2026.07	图号	S-15