电梯大样图

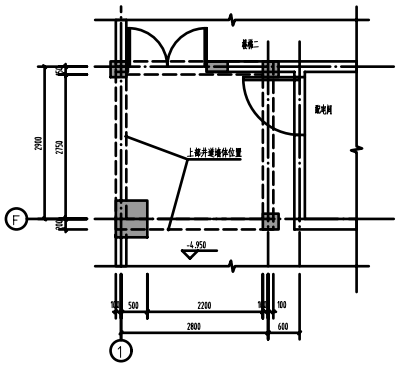

电梯 A 地下一层平面图 1:50

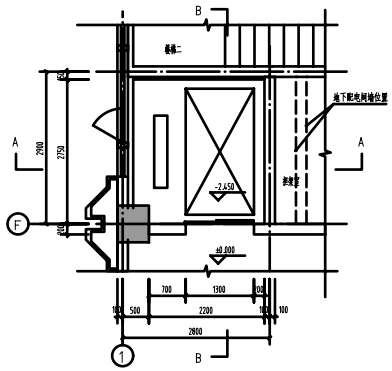

电梯 A 一层平面图 1:50

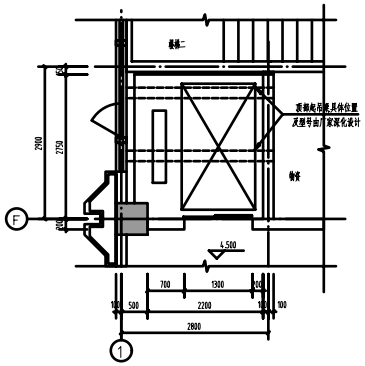

电梯 A 二层平面图 1:50

电梯主要技术参数表

电梯编号	电梯甲	其他统一说明:
电梯类型	客梯	1. 装修要求:
数量	1台	1)轿厢电梯轿厢自带不锈钢饰面,轿厢电梯轿厢不带饰面,用户自行装修;
主要服务人群	办公人员	2)厂家仅提供电梯自带小门套,装饰门套由装饰单位根据轿厢装修图纸甚实;
驱动形式及机房配置	曳引无机房电梯	3)轿厢饰面、按钮形式等有需要柱业主及设计师选样并认可后方可正式订货安装;
是否无障碍电梯	是	2. 电梯机房、电梯井道面需待厂家甚实并深化图纸,明确土建技术条件后方可正式施工;电
总载重(kg)	1050	梯井道应完全垂直于水平地面,井道尺寸不允许负偏差,正偏差控制在5mm 以内
乘客人数(人)	13	3. 电梯深化设计在地上土建主体结构施工前甚实的,可根据厂家提供修改土建图纸并甚实施
速度(m/s)	1.0	工;电梯深化设计未能在土建主体结构施工前甚实的,牛腿、井道内防护网隔等内容由电梯
停靠站数(站)	2	厂家通过钢结构甚实;电梯井内部墙面不装饰面做法,由电梯厂家甚实后根据其要求进行设
提升高度(m)	4.5	置;
轿厢尺寸(宽x深mm)	1200X2300	4. 电梯应选用变频控制节能电梯,并包含轿厢无人自动关灯技术;
轿厢净高(mm)	2200	5. 电梯层门均耐火完整性不低于1h 。
井道尺寸(宽x深mm)	2200X2700	6. 除井道尺寸外,其它均为暂定值,需根据完成后根据具体产品进行技术配合
厅门洞口尺寸(宽x高mm)	1300X2200	7. 无障碍电梯应符合下列规定
厅门净尺寸(宽x高mm)	1100X2100	1)电梯门前应设直径不小于1.5m 的轮椅回转空间,轮椅厅深度不应小于1.8m ;
厅门开启形式	双折	2)梯厅呼叫按钮的中心距地面高度应在0.85-1.10m ,且距内轿厢侧壁侧轴距离不应小于
基坑深度(mm)	2450	400mm ,按钮应设置盲文标志;
顶层高度(mm)	4100	3)呼叫按钮盲应设置提示盲道;
机房高度(mm)	无机房	4)应设置电梯运行显示装置和抵达音响;
装修要求	简装	5)电梯门应为水平滑动式门;
		6)电梯门开启后的通行净宽不应小于800mm ;
		7)完全开启时间应保持不小于3s ;
		8)内轿应设置直拨系统;
		9)电梯应设置对重安全钳;

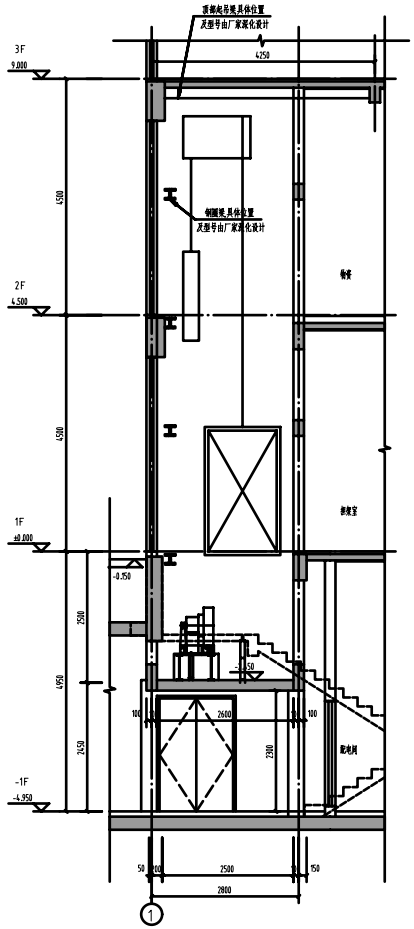

电梯 A A-A剖面图 1:50

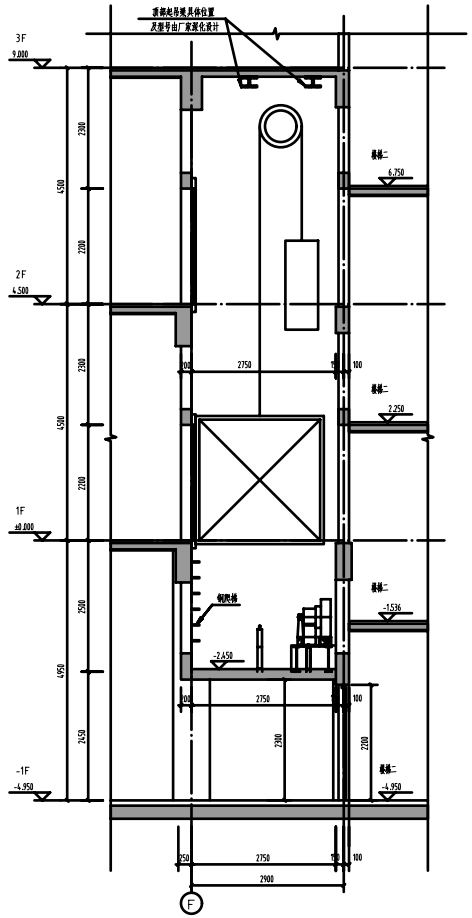

电梯 A B-B剖面图 1:50

版权声明 Important Note

本图纸或资料及其中所含有关技术资料不应用于其他项目或用途或未经同意,亦不得向任何第三方披露,未经书面授权或同意的复制或披露将被视为侵犯版权。(本段文字所述内容,仅适用于有合同约束的客户。)

The copyright and other related equities of the drawing material belong to Suzhou Institute of Architectural Design Co., Ltd. Proprietary technical information included in the drawings shall be confidential.Any duplication or disclosure of the information to any third party is not allowed without written permission from our company. (Those who have agreements with clients shall follow the agreements.)

分区示意图 KEY PLAN

修改记录 Revised Record

版号 No.	说明 Issue	日期 Date
A	首次出图	

建设单位 Client: 无锡市锡山区不动产人民法院

顾问设计公司 Consultant Design Company

设计院 Design Institute: 启迪设计集团 Tus-Design Group

中国江苏省苏州工业园区星湖街328号创意产业园9-B栋
电话 TEL:86-512-62515-8188
传真 FAX:86-512-62523-8783
邮编 ZIP:215021

出图专用章 Seal of Issuing

执业注册章 National Registered Professional Licenses

图名 Drawing Title: 卫生间大样图 电梯大样图

工程名称 Project Name: 不动产人民法院山南路下村卫生室改造工程

子项工程名称 Sub-Project Name: 下村卫生室

设计编号 Design No.: AF2025A164	子项工程号 Job No.: 01
审定人 Approved by: 倪大方	专业负责人 Design chief: 仲安峰
审核人 Finally Checked by: 钱红	专业负责人 Disciplinc chief: 仲安峰
校对人 Checked by: 顾栋	设计人 Designed by: 张妮
项目经理 Project Manager: 钱红	制图人 Drawn by: 张妮
比例 Scale: 1:50	专业 Discipline: 建筑
日期 Date: 2025.10	图号 Drawing No.: A-01A-04-01A

设计阶段 Design Stage: 施工图