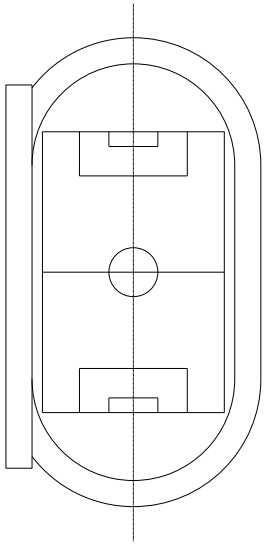

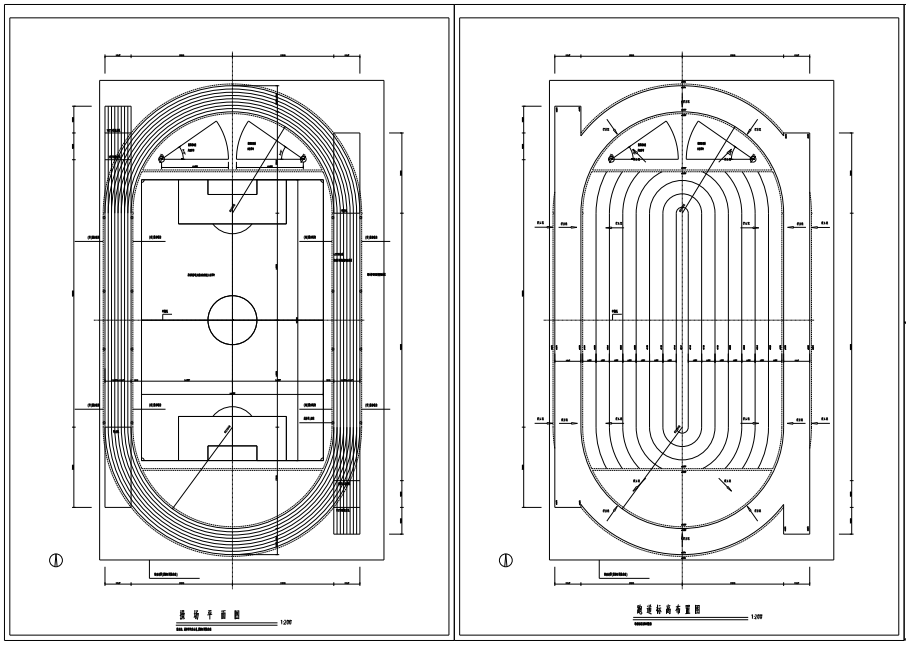

场 地 平 面 图

1:200

跑道标高布置图

1:200

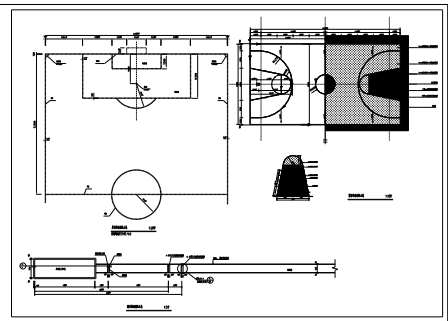

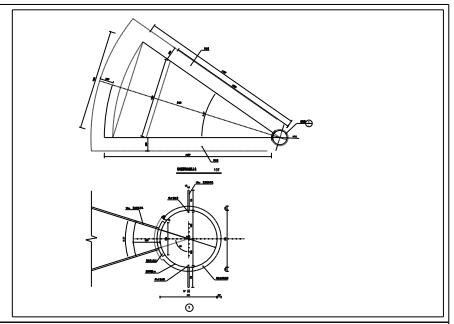

施工说明

1、本图所有尺寸均以毫米为单位，标高以米为单位。

(1)本工程地基基础设计等级为丙级，地基承载力特征值不小于180kPa，地基土为粘性土。

(2)建筑物耐火等级为二级。

(3)本工程抗震设防烈度为6度。

2、钢筋混凝土工程：

钢筋采用HRB335级热轧带肋钢筋，其强度标准值为335N/mm²，其强度设计值为300N/mm²。

钢筋采用HPB300级热轧光圆钢筋，其强度标准值为300N/mm²，其强度设计值为270N/mm²。

钢筋焊接时，应满足现行国家标准《钢筋焊接及验收规范》(GB50205-2001)的规定。

3、砌体结构工程：

(1)《砌体结构设计规范》(GB50003-2011)

(2)《混凝土小型空心砌块建筑技术规程》(JGJ/T14-2011)

(3)《砌体工程施工质量验收规范》(GB50203-2002)

(4)《混凝土小型空心砌块砌筑砂浆》(JC860-2008)

(5)《混凝土小型空心砌块》(GB/T8239-1997)

(6)《砌筑砂浆配合比设计规程》(JGJ/T98-2010)

4、砌体材料：

(1)砌体材料应满足现行国家标准的要求。

5、钢筋混凝土结构的耐久性设计：

(1)混凝土：

(2)基础：基础垫层混凝土强度等级为C15，基础底面以下设100厚C15素混凝土垫层，垫层宽度比基础宽100mm。

(3)墙柱：墙柱混凝土强度等级为C30，墙柱纵筋保护层厚度为30mm。

(4)梁板：梁板混凝土强度等级为C30，梁板纵筋保护层厚度为25mm。

(5)混凝土保护层厚度：

(6)钢筋：

6、基础工程：

(1)基础埋深：室内地面以下1.0m处为基础底面，室外地面以下1.0m处为基础底面，基础埋深1.0m。

(2)基础：

(3)基础施工：

7、钢筋混凝土工程：

(1)混凝土：

(2)基础：基础混凝土强度等级为C30，其抗渗等级为P6，其抗冻等级为F50。

(3)墙柱：墙柱混凝土强度等级为C30，其抗渗等级为P6，其抗冻等级为F50。

(4)梁板：梁板混凝土强度等级为C30，其抗渗等级为P6，其抗冻等级为F50。

(5)钢筋：

(6)钢筋：

8、砌体工程：

(1)砌体：墙体采用MU10烧结多孔砖，砌筑砂浆采用M5混合砂浆。

(2)砌筑：砌筑砂浆应满足《砌筑砂浆配合比设计规程》(JGJ/T98-2010)的要求。

9、砌筑工程：

(1)砌筑砂浆应满足《砌筑砂浆配合比设计规程》(JGJ/T98-2010)的要求。

(2)砌筑：砌筑砂浆应满足《砌筑砂浆配合比设计规程》(JGJ/T98-2010)的要求。

(3)砌筑：砌筑砂浆应满足《砌筑砂浆配合比设计规程》(JGJ/T98-2010)的要求。

(4)砌筑：砌筑砂浆应满足《砌筑砂浆配合比设计规程》(JGJ/T98-2010)的要求。

(5)砌筑：砌筑砂浆应满足《砌筑砂浆配合比设计规程》(JGJ/T98-2010)的要求。

(6)砌筑：砌筑砂浆应满足《砌筑砂浆配合比设计规程》(JGJ/T98-2010)的要求。

(7)砌筑：砌筑砂浆应满足《砌筑砂浆配合比设计规程》(JGJ/T98-2010)的要求。

(8)砌筑：砌筑砂浆应满足《砌筑砂浆配合比设计规程》(JGJ/T98-2010)的要求。

10、其他：

施工单位应根据国家、地方有关法规和规范的要求，编制施工组织设计，并报监理单位审批。

施工单位应根据国家、地方有关法规和规范的要求，编制施工组织设计，并报监理单位审批。