菱塘回族乡“小而美”农场项目施工图设计

2026.07

图纸目录

序号	图 号	图 名	比 例	图幅	版号
1	L0-0	封面	--	A2	A
2	L0-1	图纸目录	NTS.	A2	A
3	L0-2	设计说明	NTS.	A2	A
4	L0-3	总平面图	1:600	A2	A
5	L0-4	景观设施布置平面图	1:600	A2	A
6	L0-5	电气布置平面图	1:600	A2	A
7	L0-6	给排水布置平面图	1:600	A2	A
8	LP1-1	分区一索引平面图	1:250	A2	A
9	LP1-2	分区一尺寸平面图	1:250	A2	A
10	LP1-3	分区一网格平面图	1:250	A2	A
11	LP2-1	分区二索引平面图	1:250	A2	A
12	LP2-2	分区二尺寸平面图	1:250	A2	A
13	LP2-3	分区二网格平面图	1:250	A2	A
14	LD-1	详图一	NTS.	A2	A
15	LD-2	详图二	NTS.	A2	A
16	LD-3	详图三	NTS.	A2	A
17	LD-4	详图四	NTS.	A2	A
18	LD-5	详图五	NTS.	A2	A
19	LD-6	详图六	NTS.	A2	A
20	LD-7	详图七	NTS.	A2	A
21	LD-8	详图八	NTS.	A2	A
22	LD-9	详图九	NTS.	A2	A
23	LD-10	详图十	NTS.	A2	A
24	LD-11	详图十一	NTS.	A2	A
25	LD-12	详图十二	NTS.	A2	A
26	LD-13	详图十三	NTS.	A2	A
27	LS0-1	绿化种植说明一	NTS.	A2	A
28	LS0-2	绿化种植说明二	NTS.	A2	A
29	LS0-3	苗木规格表	NTS.	A2	A
30	LS0-4	绿化分区总平面图	1:800	A2	A
31	LS1-1	分区一绿化总平面图	1:250	A2	A
32	LS1-2	分区一上木种植图	1:250	A2	A
33	LS1-3	分区一下木种植图	1:250	A2	A
34	LS2-1	分区二绿化总平面图	1:250	A2	A
35	LS2-2	分区二上木种植图	1:250	A2	A
36	LS2-3	分区二下木种植图	1:250	A2	A

备注:
NOTES

日期 DATE	修改内容 DESCRIPTION	版本号 REV.
2026.07	景观施工图	A

业主/发展商:
CLIENT/DEVELOPER

高邮市菱塘回族乡人民政府

设计单位:
DESIGN ORGANIZATION

南京唯知行建筑规划设计有限公司

工程名称 PROJECT NAME	菱塘回族乡"小而美"农场项目
设计编号 CONTRAT NO	
项目名称 JOB NAME	菱塘回族乡"小而美"农场项目

图纸名称:
DRAWING TITLE

图纸目录

图纸编号:
DRAWING NO

L0-1

审定/VALIDATION		工程负责人 PROJET MANAGER	
审核/SOURCES		工程负责人 SUBJECT MANAGER	
校对/CHECKED		设计/DESIGN	
比例/SCALE	NTS.	绘图/DRAWN	

出图章

All measurements must be checked at site. Do not scale drawing. All drawings and their copyright are the property of the designer.
图纸尺寸必须现场实测，图中尺寸大小不同处应协商，严不显眼意思，所有图纸及设计所有权。

施工设计说明

一、工程概况

1 、建设单位： 高邮市菱塘回族乡人民政府

2 、工程名称： 菱塘回族乡“小而美”农场项目

3 、工程范围： 景观范围线内景观绿化

第一部分 设计依据

1、设计范围及建筑总图及相关专业图纸由业主提供。

2、本次施工图以业主确定的方案图纸为依据。

3、规范《城市绿化工程施工及验收规范》(CJJ/T82-2012)

《风景园林制图标准》（CJJ/T 67-2015）

园林设计相关政策法规等

第二部分 工法说明

1、放样说明

a 放样作业由 “放样基准点 开始。”

b 放样工作应依图纸所示，由墙面、墙中心线、路缘石面或绿化树种放样侧由树干中心线起始；放样角度如无特别说明皆为 90 度直角。

c 本施工图景观平面图尺寸标注以 mm 为单位，定位坐标以 m 为单位。

d 竖向图标高为绝对标高,单位 m；若现场有出入时，施工单位应以现状实际为准；本工程设计中如无特殊指明，所示标高均为完成面标高。

e 总平面图、分区平面图中定位、竖向与详图有细小出入时，应以详图为准。

2 、铺砌说明

a 所有铺装地面饰材的施工必须保证优质施工质量，必须保证饰材面上不留有砂浆等污渍；

b 铺装材料在铺装之前应采取防护措施，防止出现污损、泛碱等现象。

c 湿作业时现场环境温度宜在5度以上。

e 石材、地面砖铺贴前应浸水湿润。天然石材铺贴前应进行对色、拼花并试拼、编号。

f 铺贴前应根据设计要求确定结合层砂浆厚度，拉十字线控制其厚度和石材、地面砖表面平整度。

g 结合砂浆应采用设计标号的水泥砂浆，铺贴前应在水泥砂浆上刷一道水灰比为1:2的素水泥浆或干铺水泥1-2mm厚洒水。

h 石材、地面砖铺贴时应保持水平就位，用橡皮锤轻击使其与砂浆粘结紧密，同时调整其表面平整度及缝宽。

i 铺贴后应及时清理表面，24小时后应用1:1水泥砂浆灌缝，选择与地面颜色一致的颜料与白水泥拌和均匀后嵌缝,最后需土工布保护完成面。

j 设计中所注材料配合比除注明重量比外，其余均为体积比。

k 各种材料做法标注顺序自上而下：垂直面上是以施工先后次序注写；水平面上是按实际的上下层次注写。

l 所有外装饰材料色彩需报小样，经甲方及设计单位认可后方可大面积施工。

m 块石基础采用M5水泥砂浆砌筑，开挖后如遇地下水改用M10水泥砂浆砌筑。砖砌体用M5水泥砂浆砌筑。

n 本设计所有砖构筑物均设墙身防潮，防潮层离地高度为60，做法为20厚1:2水泥砂浆，掺5%防水剂。

3、小品

a 混凝土除注明外，一般现浇混凝土构件应采用现浇。

b 钢筋应采用HPB235(Φ)及HRB400(Φ)钢筋。

c 钢构件可采用Q235级。

d 砖和砂浆强度：除注明外，可采用MU10砖M7.5水泥砂浆进行砌筑。

e 砖砌挡墙长度大于8m要设伸缩缝,详见图集19/02J003中的图A。

f 砖砌体施工控制等级为B级。

第三部分 施工要求

1) 所有外装饰材料色彩需报小样，经甲方及设计单位认可后方可大面积施工。

2) 地下管线应在绿化施工前铺设。

3) 各类设备应在本工程土建施工之前由甲方负责组织相关的设备技术施工图，经本设计单位审核后，厂家或安装单位派专人赴现场配合土建施工。

1、石材要求：

1) 石材铺贴均要求缝隙对齐、留深缝。

2) 所用抛光花岗石贴面材料，所有外露可见面均应抛光处理。

3) 石材铺贴要均匀敲实防止空鼓断裂。

4) 石材留缝除特殊说明外，其余未注明处留缝均≤3mm。

2、金属件要求：

1) 材料采用Q235钢，焊条用E430系列。所有构件的焊缝高度均为8MM焊缝长。

2) 接缝应符合JG781-91的有关技术规定，焊缝高度≥3mm时焊缝均应满焊，并保持焊缝均匀，不得有裂缝过烧现象，外露处应挫平磨光。

3) 金属构件表面应光滑、平直、无毛刺。安装后不应有歪斜、扭曲、变形等缺陷。

4) 金属板制作的装饰件应保持边角整齐，切割部位须挫平磨光，不得留有切割痕迹。

5) 各种机加工件要求尺寸精确，表面光洁。

6) 所有没有防锈处理的外露钢构件刷环氧富锌底漆二道

7) 预埋铁件均应进行防锈处理。

8) 现浇混凝土钢筋保护层最小厚度 （mm）

砼环境类别	板，墙，壳		梁		柱	
	C20	C25~C30	C20	C25~C30	C20	C25~C30
一	20	15	30	25	30	30
二a	—	20	—	30	—	30

注：钢筋混凝土基础 ：40mm（有垫层）

9) 钢筋的锚固长度：

钢筋	C20	C25	C30
HPB235	31d	27d	24d
HRB335	39d	34d	30d
HRB400	46d	40d	36d

10) 图中凡未标注金属强度值均参考一下数值：

a. 钢筋强度设计值用 HPB235(Φ)级，HRB335(Φ)级，HRB400(Φ)级

b. 钢板强度设计值用Q235

3、砌体、砂浆施工要求：

1) 位于 ±0.000 以下用 实心砖

2) 位于 ±0.000 以上用 空心砖

4、项目范围内，填方应先采用设计范围内开挖的土方，若有不足，外进土壤。外进土壤均为适宜植物正常生长的无毒无害的，不含建筑垃圾、杂草、淤泥、碎石的熟土。土方尽量就近平衡，减少工程造价。挖方、填方量以现场测量为准。

（1）、清场、翻土及标高确定

进场后按计划进度做好清场工作。对施工范围内有碍工程进展和影响工程质量的地上（石块垃圾、废弃物）、地下物（管线）进行清除、深埋、转移、加固、标记，仪器复测高程，

（2）、土方夯实

原土夯实系数按设计要求≥93%，回填土夯实系数若达不到设计要求，6%灰土分层回填，并分层碾压密实，压实度达到93%，（按重型标准）。

5、 竖向图例表

图例	名称	图例	名称
RL0.00	道路完成面标高	TS0.00	台阶顶部标高
FL0.00	铺装完成面标高	BS0.00	台阶底部标高
TW0.00	墙顶标高	H.P.	最高点
BW0.00	墙底标高		等高线
TC0.00	路缘石顶部标高	下	踏步方向
BC0.00	路缘石底部标高	0.0%	排水方向及坡度

第四部分 执行说明

1 、施工单位在开工之前应仔细阅读设计图纸，正确理解意图，并且复核作为设计依据的所有的场地高程、管线、植物、物构筑等因素是否与设计图纸冲突。

2 、明确放样区内基础管网设施所在位置，若与设计图纸有重大冲突应于施工前通知景观建筑师。

3 、一切图内数字以注为准，未详尽之处请与设计师联系，不得用比例尺量取。

4 、所有与硬质（包括铺装及道牙）相邻的种植区域其覆土完成面应低于硬质完成面30~50mm。

5 、基础要求在对原场地进行清表、清淤后进行，如有淤泥或杂填土，则应全部予以清除，再用级配碎石分层夯实回填，分层的虚铺厚度应控制在300mm以内，要求压实度达到0.94；压实填土的施工缝各层应错开搭接，在施工缝的搭接处，应适当增加压实遍数；只有在地基处理经验收合格后，方可进行下一步的施工；地基处理结束后应及时进行基础施工。

6 、安装所需孔洞或埋件，应事先预留，不得事后剔凿。

7 、本图纸未尽详实处，施工时应遵照国家及华东地区规范和标准执行。

第五部分 其他：

1、所有建筑的屋面防水、墙面防水、建筑结构、门窗等由专业厂家及现场二次深化设计；

2、建筑、门头、栏杆等，都需要满足相关安全规范及相关标准；

3、考虑到建筑的荷载，进场施工前，需对除绿化种植以外的区域，进行土方压实处理。

4、现场与图纸有偏差的区域，告知设计后，在满足相关规范的前提下，可根据现场实际情况进行微调。

备注:
NOTES

日期 DATE	修改内容 DESCRIPTION	版本号 REV.
2026.07	景观施工图	A

业主/发展商：
CLIENT/DEVELOPER

高邮市菱塘回族乡人民政府

设计单位：
DESIGN ORGANIZATION

南京唯知行建筑规划设计有限公司

工程名称 PROJECT NAME	菱塘回族乡“小而美”农场项目
设计编号 CONTRAT NO	
项目名称 JOB NAME	菱塘回族乡“小而美”农场项目

图纸名称：
DRAWING TITLE

设计说明

图纸编号：
DRAWING NO

L0-2

审定/VALIDATION		工程负责人 PROJET MANAGER	
审核/SOURCES		工种负责人 SUBJECT MANAGER	
校对/CHECKED		设计/DESIGN	
比例/SCALE	NTS.	绘图/DRAWN	

出图章

All measurements must be checked at site. Do not scale drawing. All drawings and their copyright are the property of the designer.
所有尺寸均需在工地现场量度，图中尺寸大小以所注为准量度，不可按图量度,所有图纸及图样本为设计师所有。

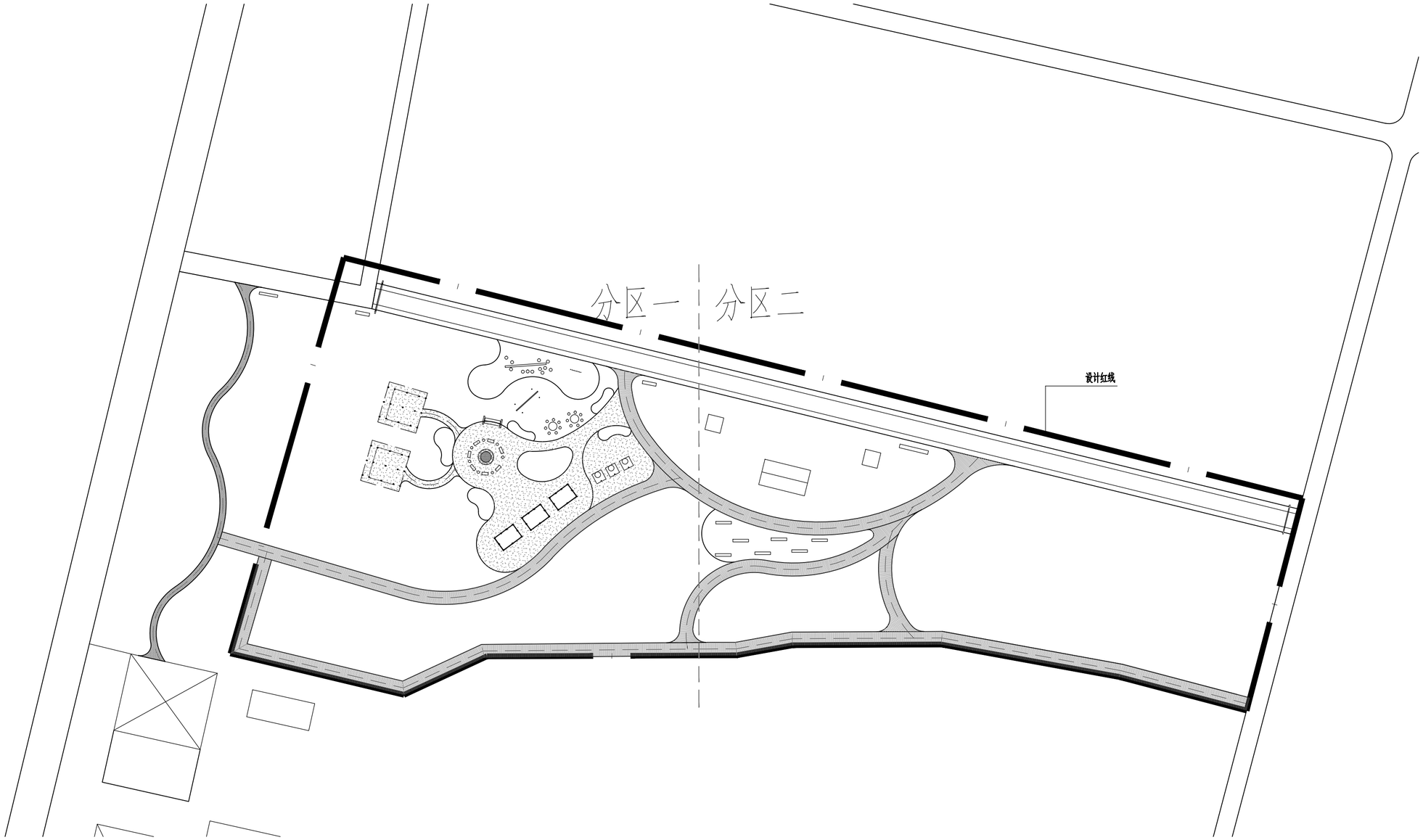

1 总平面图

比例 1:600

备注:
NOTES

N

日期 DATE	修改内容 DESCRIPTION	版本号 REV.
2026.07	景观施工图	A

业主/发展商:
CLIENT/DEVELOPER

高邮市菱塘回族乡人民政府

设计单位:
DESIGN ORGANIZATION

南京唯知行建筑规划设计有限公司

工程名称 PROJECT NAME	菱塘回族乡"小而美"农场项目
设计编号 CONTRAT NO	
项目名称 JOB NAME	菱塘回族乡"小而美"农场项目

图纸名称:
DRAWING TITLE

总平面图

图纸编号: L0-3
DRAWING NO

审定/VALIDATION		工程负责人 PROJET MANAGER	
审核/SOURCES		工程负责人 SUBJECT MANAGER	
校对/CHECKED		设计/DESIGN	
比例/SCALE	1:600	绘图/DRAWN	

出图章

All measurements must be checked at site. Do not scale drawing. All drawings and their copyright are the property of the designer.
图纸尺寸以现场实测为准，图中尺寸大小不同处以实际为准，严可直接量度。所有图纸及图本为设计师所有。

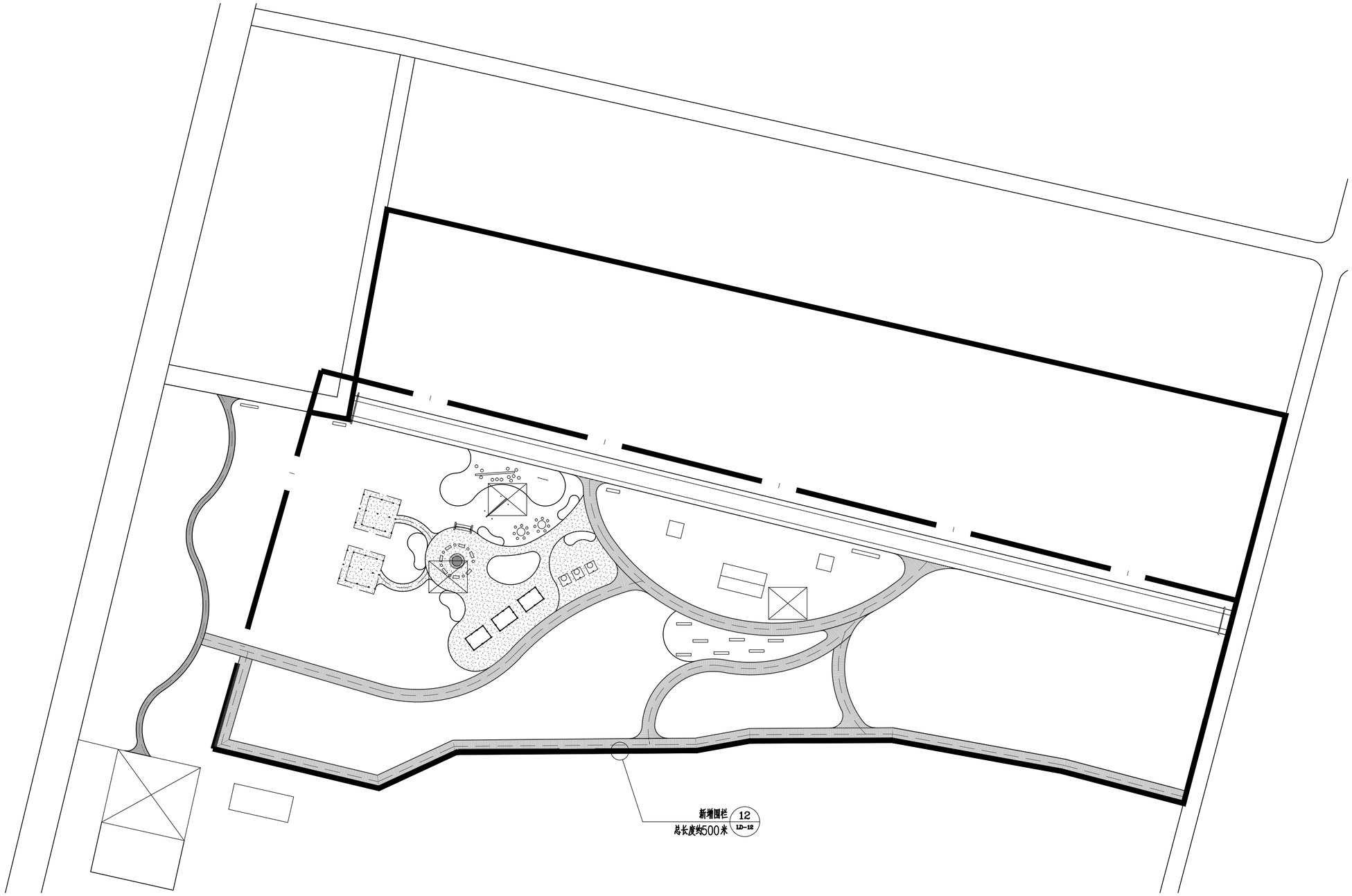

生态垃圾桶意向

新增生态垃圾桶，共3组，位置可根据现场需求调整。

1 景观设施布置平面图 比例 1:600

备注:
NOTES

N

日期 DATE	修改内容 DESCRIPTION	版本号 REV.
2026.07	景观施工图	A

业主/发展商:
CLIENT/DEVELOPER
高邮市菱塘回族乡人民政府

设计单位:
DESIGN ORGANIZATION
南京唯知行建筑规划设计有限公司

工程名称 PROJECT NAME	菱塘回族乡"小而美"农场项目
设计编号 CONTRAT NO	
项目名称 JOB NAME	菱塘回族乡"小而美"农场项目

图纸名称:
DRAWING TITLE
景观设施布置平面图

图纸编号: LO-4
DRAWING NO

审定/VALIDATION		工程负责人 PROJET MANAGER	
审核/SOURCES		工种负责人 SUBJECT MANAGER	
校对/CHECKED		设计/DESIGN	
比例/SCALE	1:600	绘图/DRAWN	

出图章

All measurements must be checked at site. Do not scale drawing. All drawings and their copyright are the property of the designer.
图纸尺寸以现场工地实际量度，图中尺寸大小以所批注实量,尺寸呈报量度.所有图纸及资料本为设计师所有.

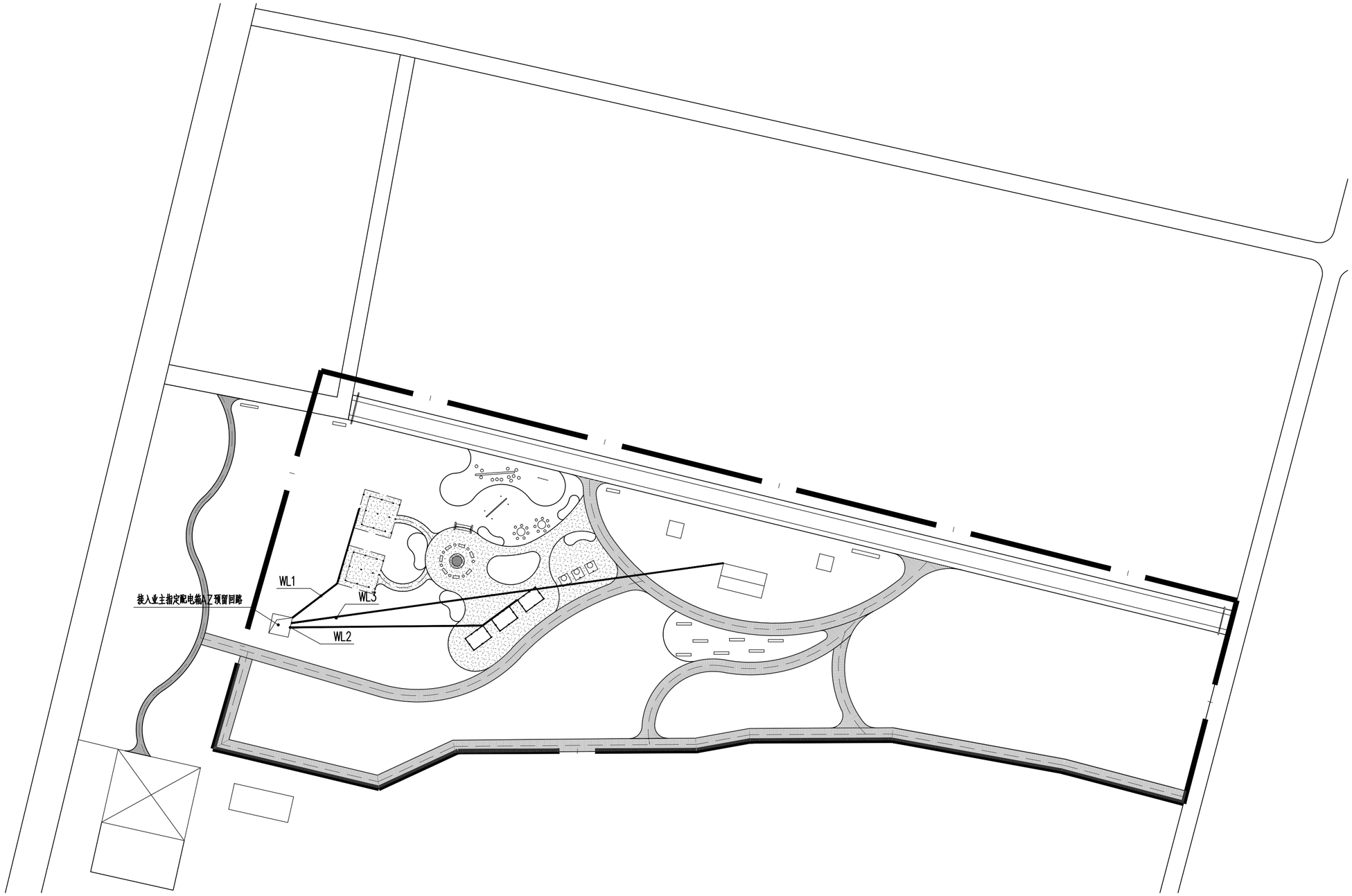

业主指定配电箱AZ			配电箱系统图			非标箱：GXL-II
进线开关	出线开关		相 序	回路编号	出　　线	用　　途
预留回路	16A	iC65N-C20A/2P+30mA	A	WL1	YJV-1KV-3*6-PE40-FC	帐篷
	16A	iC65N-C20A/2P+30mA	B	WL2	YJV-1KV-3*6-PE40-FC	木屋
	16A	iC65N-C20A/2P+30mA	C	WL3	YJV-1KV-3*6-PE40-FC	预留

1 电气布置平面图　　比例 1:600

备注:
NOTES

N

日期 DATE	修改内容 DESCRIPTION	版本号 REV.
2026.07	景观施工图	A

业主/发展商:
CLIENT/DEVELOPER
高邮市菱塘回族乡人民政府

设计单位:
DESIGN ORGANIZATION
南京唯知行建筑规划设计有限公司

工程名称 PROJECT NAME	菱塘回族乡"小而美"农场项目
设计编号 CONTRAT NO	
项目名称 JOB NAME	菱塘回族乡"小而美"农场项目

图纸名称:
DRAWING TITLE
电气布置平面图

图纸编号: LO-5
DRAWING NO

审定/VALIDATION		工程负责人 PROJET MANAGER	
审核/SOURCES		工种负责人 SUBJECT MANAGER	
校对/CHECKED		设计/DESIGN	
比例/SCALE	1:600	绘图/DRAWN	

出图章

All measurements must be checked at site. Do not scale drawing. All drawings and their copyright are the property of the designer.
图纸尺寸以现场工地实际量度，图中尺寸大小以所出为准量度,不可直接量度.所有图纸及版本为设计所有权

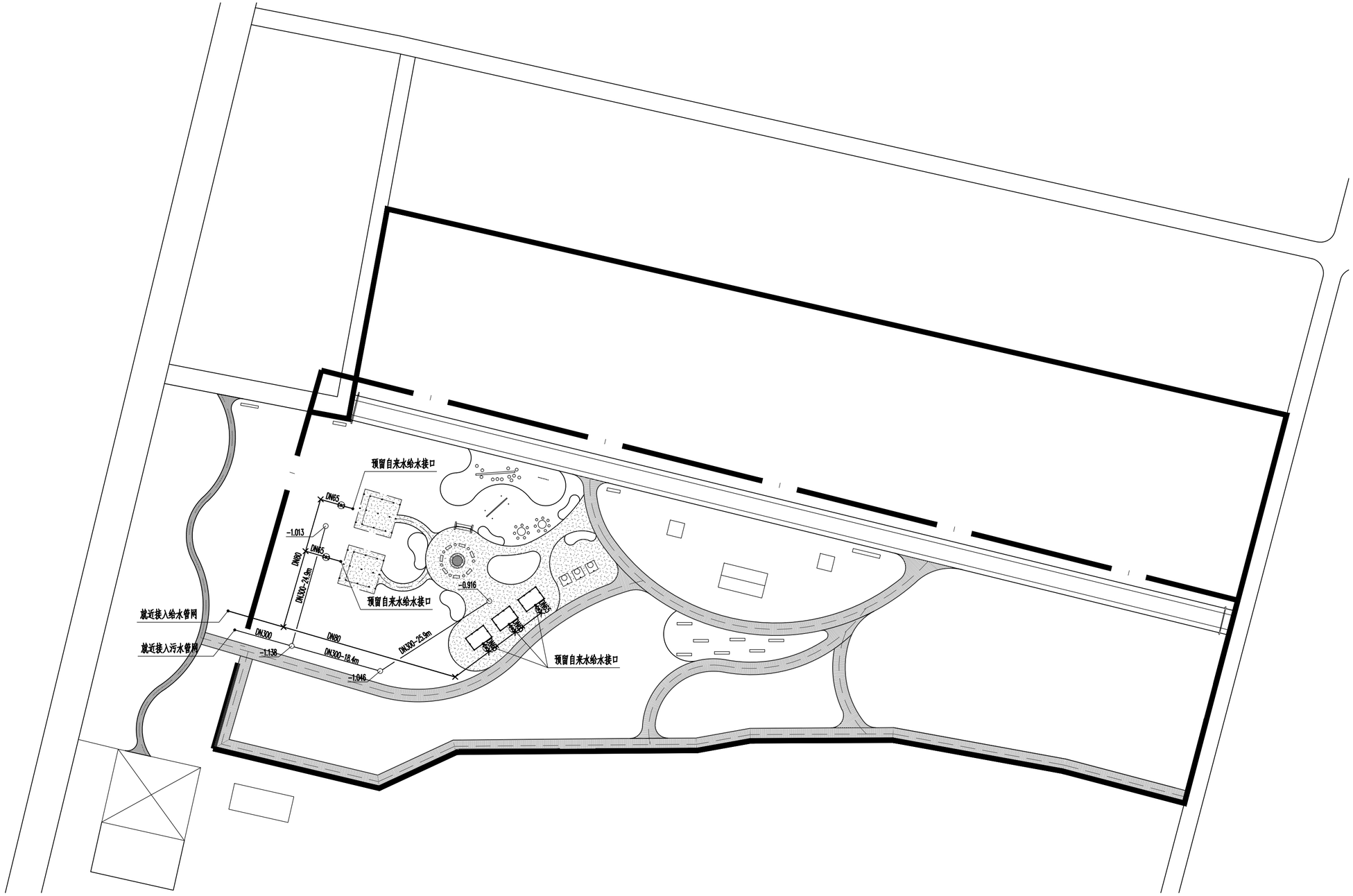

图例:

DN80	管径
———	设计给水管
⊗	阀门井
×	一般节点

设计管内底标高

污水管道及检查井

DN300-30m 管径-管长

注：此图标高为相对标高，现状地面±0.000

1 给排水布置平面图 比例 1:600

备注:
NOTES

N

日期 DATE	修改内容 DESCRIPTION	版本号 REV.
2026.07	景观施工图	A

业主/发展商:
CLIENT/DEVELOPER
高邮市菱塘回族乡人民政府

设计单位:
DESIGN ORGANIZATION
南京唯知行建筑规划设计有限公司

工程名称 PROJECT NAME	菱塘回族乡"小而美"农场项目
设计编号 CONTRAT NO	
项目名称 JOB NAME	菱塘回族乡"小而美"农场项目

图纸名称:
DRAWING TITLE
给排水布置平面图

图纸编号: L0-6
DRAWING NO

审定/VALIDATION		工程负责人 PROJET MANAGER	
审核/SOURCES		工种负责人 SUBJECT MANAGER	
校对/CHECKED		设计/DESIGN	
比例/SCALE	1:600	绘图/DRAWN	

出图章

All measurements must be checked at site. Do not scale drawing. All drawings and their copyright are the property of the designer.
附建筑工程师在工地现场复核，图中尺寸大小不得用比例尺测量，严可直接量度，所有图纸及资料未经许用所有。

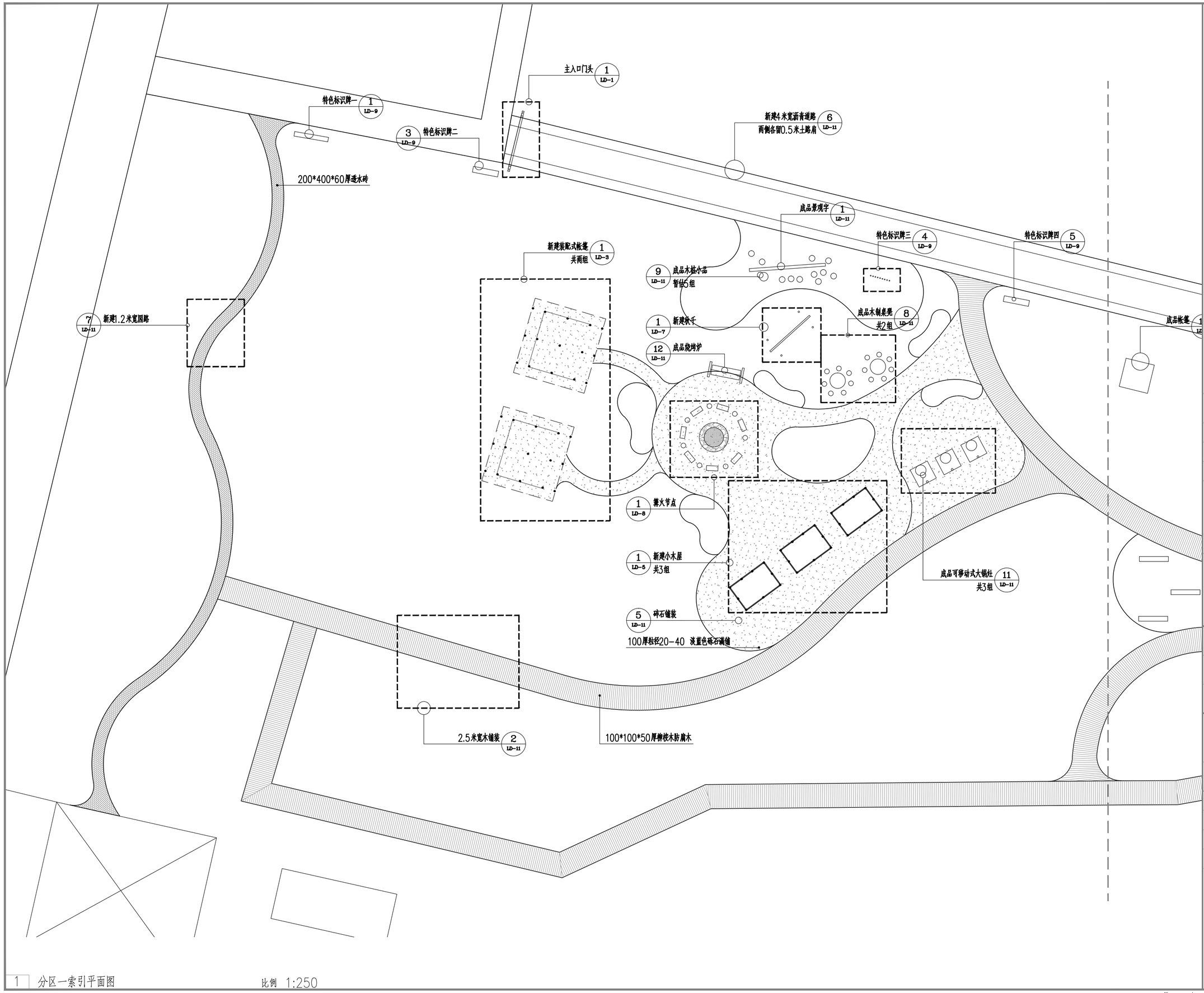

1 分区一索引平面图

比例 1:250

备注:
NOTES

N

日期 DATE	修改内容 DESCRIPTION	版本号 REV.
2026.07	景观施工图	A

业主/发展商:
CLIENT/DEVELOPER

高邮市菱塘回族乡人民政府

设计单位:
DESIGN ORGANIZATION

南京唯知行建筑规划设计有限公司

工程名称 PROJECT NAME	菱塘回族乡"小而美"农场项目
设计编号 CONTRAT NO	
项目名称 JOB NAME	菱塘回族乡"小而美"农场项目

图纸名称:
DRAWING TITLE

分区一索引平面图

图纸编号:
DRAWING NO

LP1-1

审定/VALIDATION		工程负责人 PROJET MANAGER	
审核/SOURCES		工种负责人 SUBJECT MANAGER	
校对/CHECKED		设计/DESIGN	
比例/SCALE	1:250	绘图/DRAWN	

出图章

All measurements must be checked at site. Do not scale drawing. All drawings and their copyright are the property of the designer.
所有尺寸必须在工地现场量度，图中尺寸大小以所注为准量.不可直接量度.所有图纸及稿本为设计师所有.

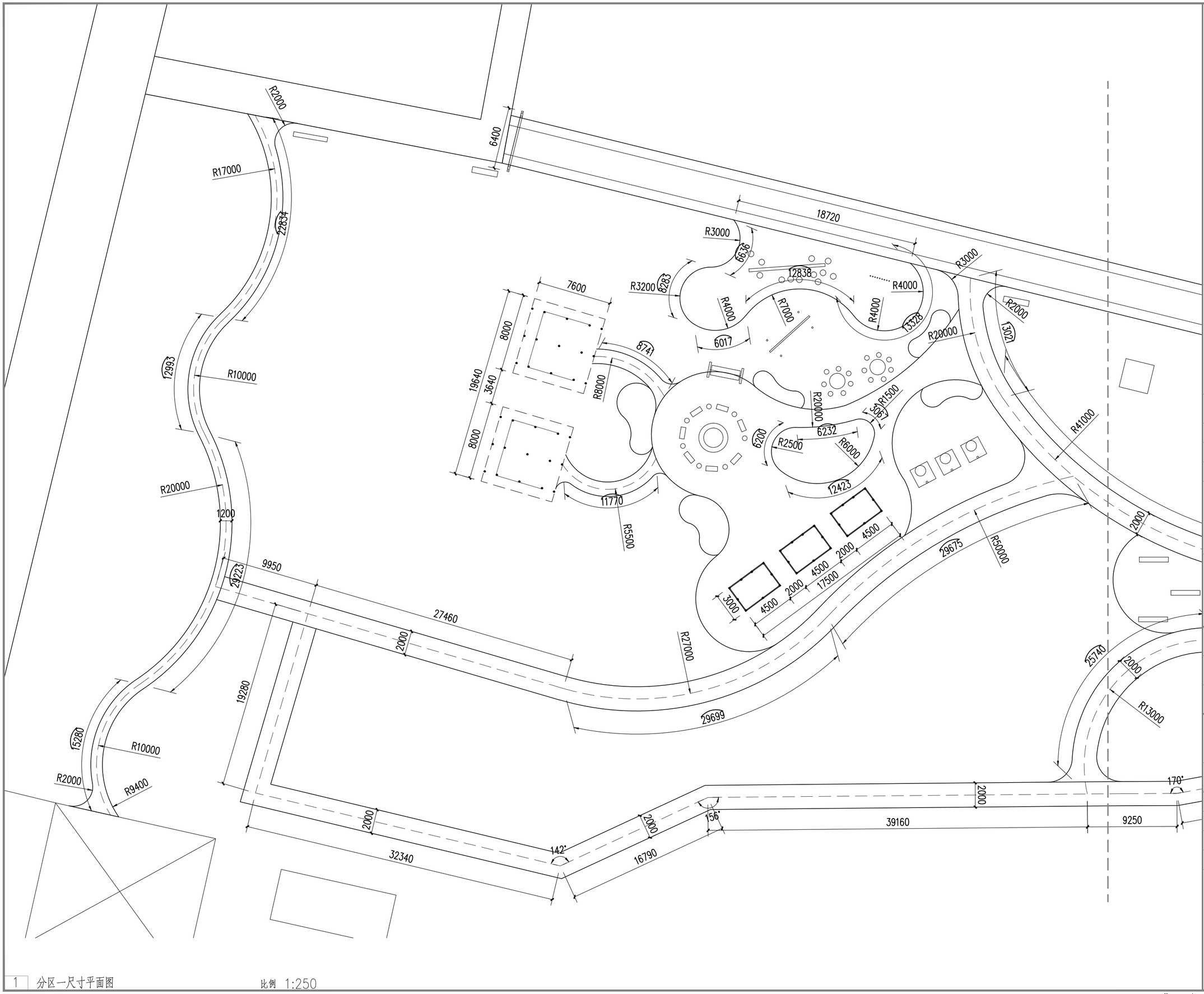

1 分区一尺寸平面图 比例 1:250

备注:
NOTES

N

日期 DATE	修改内容 DESCRIPTION	版本号 REV.
2026.07	景观施工图	A

业主/发展商:
CLIENT/DEVELOPER

高邮市菱塘回族乡人民政府

设计单位:
DESIGN ORGANIZATION

南京唯知行建筑规划设计有限公司

工程名称 PROJECT NAME	菱塘回族乡"小而美"农场项目
设计编号 CONTRAT NO	
项目名称 JOB NAME	菱塘回族乡"小而美"农场项目

图纸名称:
DRAWING TITLE

分区一尺寸平面图

图纸编号: LP1-2
DRAWING NO

审定/VALIDATION		工程负责人 PROJET MANAGER	
审核/SOURCES		工种负责人 SUBJECT MANAGER	
校对/CHECKED		设计/DESIGN	
比例/SCALE	1:250	绘图/DRAWN	

出图章

All measurements must be checked at site. Do not scale drawing. All drawings and their copyright are the property of the designer.
所有尺寸必须在工地现场复核，图中尺寸大小以所注为准量，不可直接量取.所有图纸及图样本为设计师所有.

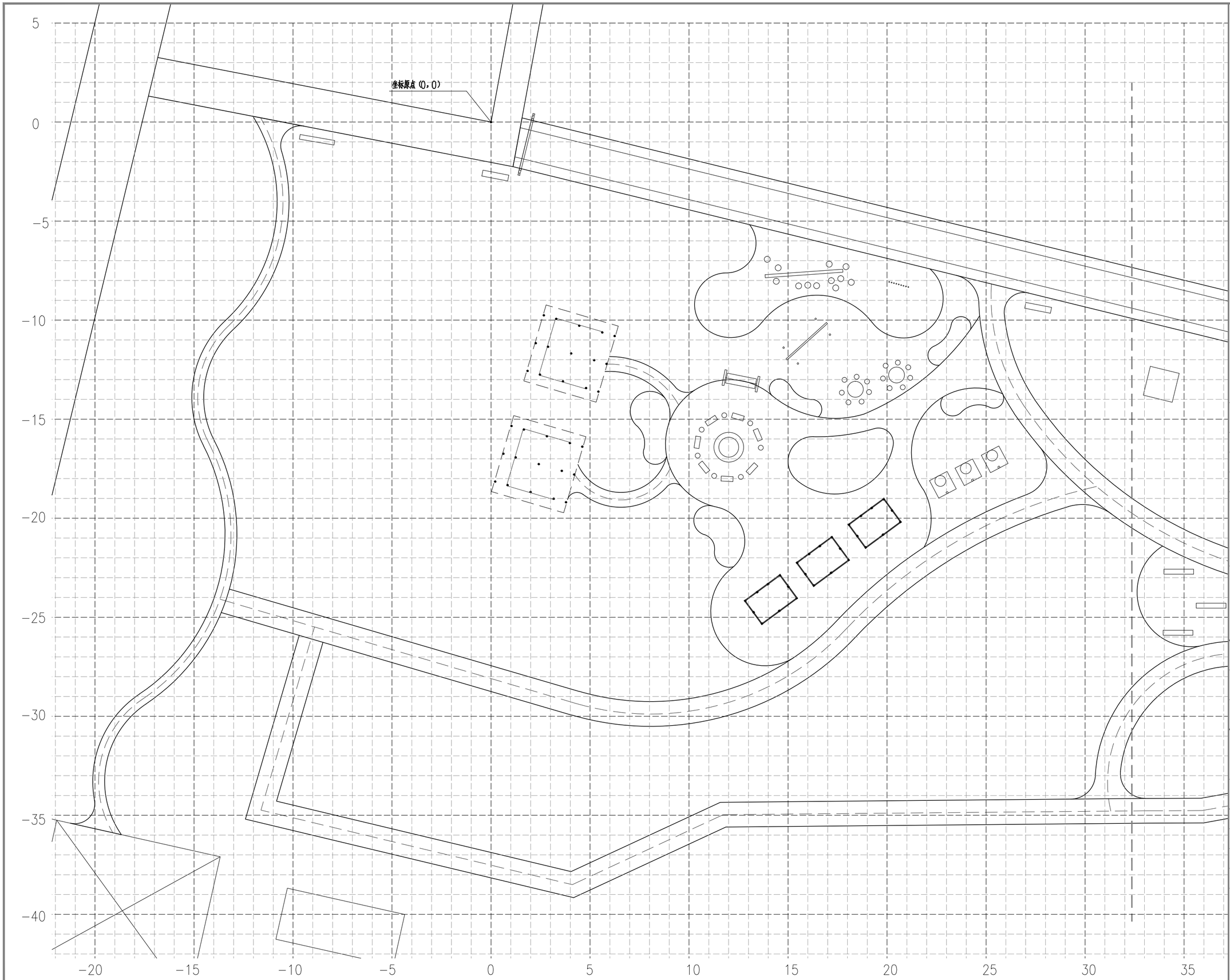

1 分区一网格平面图

比例 1:250

注：小网格2m*2m，大网格10M*10M.

备注:
NOTES

N

日期 DATE	修改内容 DESCRIPTION	版本号 REV.
2026.07	景观施工图	A

业主/发展商：
CLIENT/DEVELOPER

高邮市菱塘回族乡人民政府

设计单位：
DESIGN ORGANIZATION

南京唯知行建筑规划设计有限公司

工程名称 PROJECT NAME	菱塘回族乡"小而美"农场项目
设计编号 CONTRAT NO	
项目名称 JOB NAME	菱塘回族乡"小而美"农场项目

图纸名称：
DRAWING TITLE

分区一网格平面图

图纸编号：
DRAWING NO

LP1-3

审定/VALIDATION		工程负责人 PROJET MANAGER	
审核/SOURCES		工程负责人 SUBJECT MANAGER	
校对/CHECKED		设计/DESIGN	
比例/SCALE	1:250	绘图/DRAWN	

出图章

All measurements must be checked at site. Do not scale drawing. All drawings and their copyright are the property of the designer.
图纸尺寸以现场实测为准，图中尺寸大小不同处以实际为准，严禁直接量取。所有图纸及资料为设计师所有。

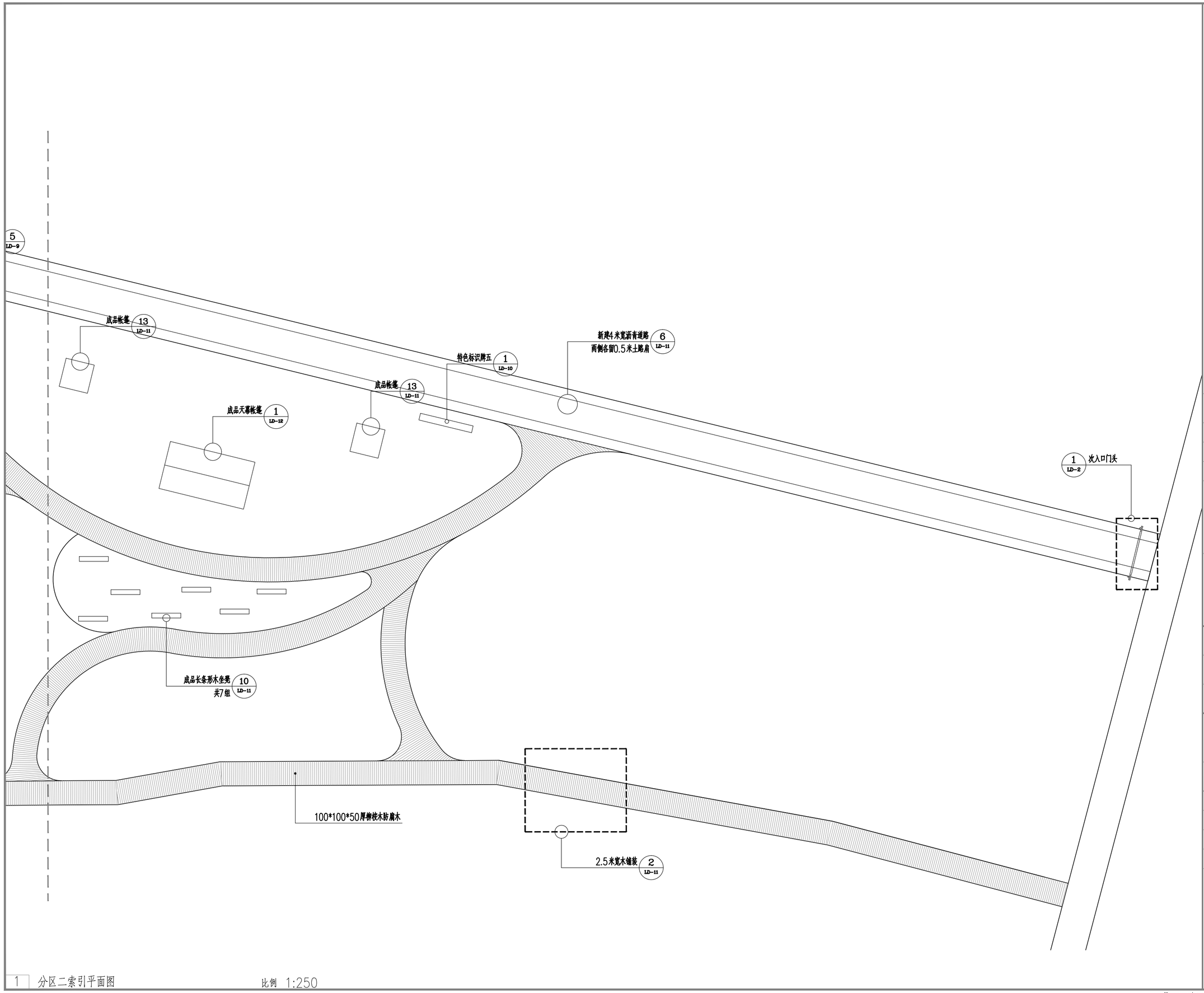

1 分区二索引平面图

比例 1:250

备注:
NOTES

N

日期 DATE	修改内容 DESCRIPTION	版本号 REV.
2026.07	景观施工图	A

业主/发展商:
CLIENT/DEVELOPER

高邮市菱塘回族乡人民政府

设计单位:
DESIGN ORGANIZATION

南京唯知行建筑规划设计有限公司

工程名称 PROJECT NAME	菱塘回族乡"小而美"农场项目
设计编号 CONTRAT NO	
项目名称 JOB NAME	菱塘回族乡"小而美"农场项目

图纸名称:
DRAWING TITLE

分区二索引平面图

图纸编号:
DRAWING NO

LP2-1

审定/VALIDATION		工程负责人 PROJET MANAGER	
审核/SOURCES		工种负责人 SUBJECT MANAGER	
校对/CHECKED		设计/DESIGN	
比例/SCALE	1:250	绘图/DRAWN	

出图章

All measurements must be checked at site. Do not scale drawing. All drawings and their copyright are the property of the designer.
所有尺寸必须在工地现场量度，图中尺寸大小只用比例制图，不可直接量度.所有图纸及资料为设计所所有.

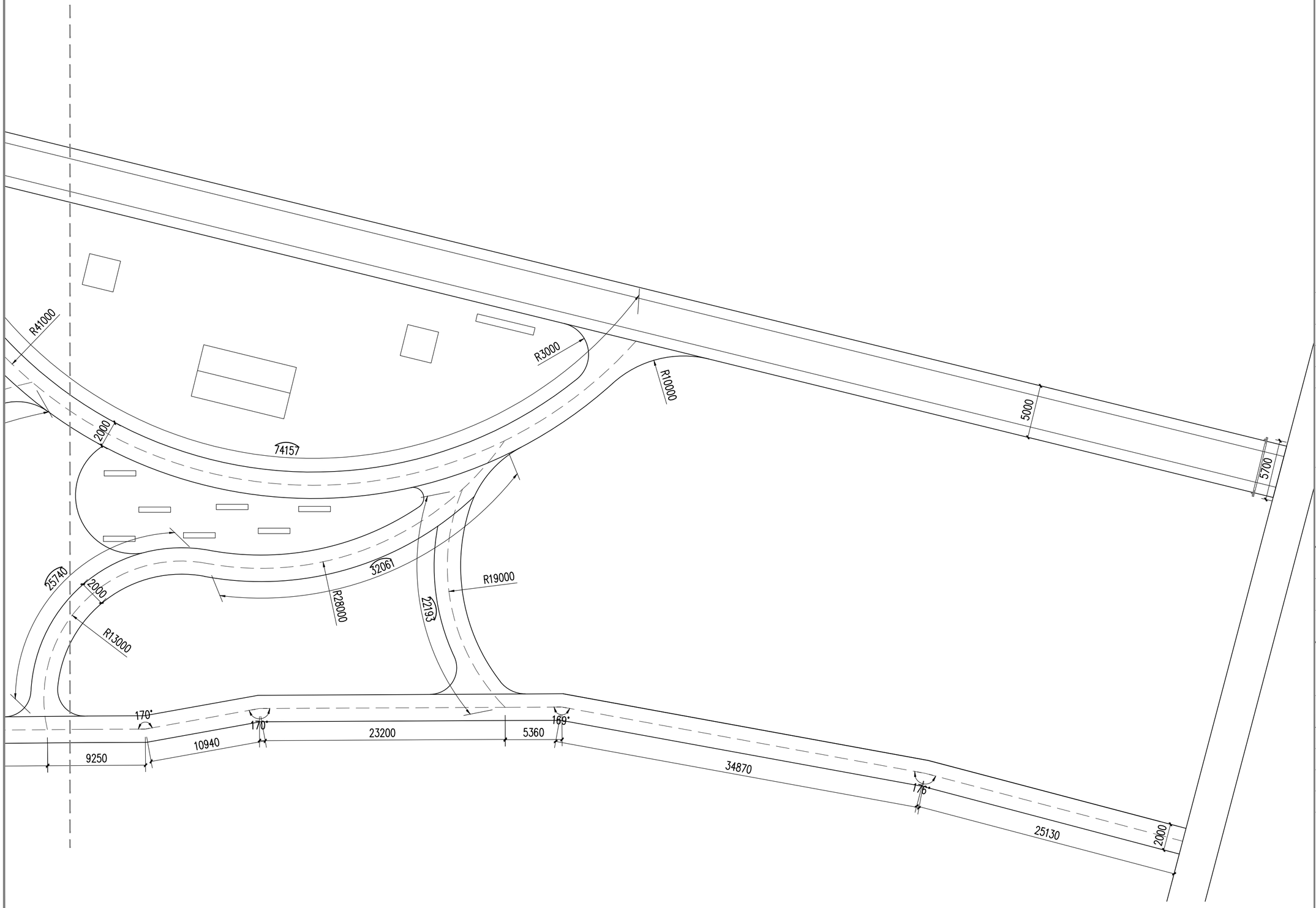

1 分区二尺寸平面图

比例 1:250

备注:
NOTES

N

日期 DATE	修改内容 DESCRIPTION	版本号 REV.
2026.07	景观施工图	A

业主/发展商:
CLIENT/DEVELOPER

高邮市菱塘回族乡人民政府

设计单位:
DESIGN ORGANIZATION

南京唯知行建筑规划设计有限公司

工程名称 PROJECT NAME	菱塘回族乡"小而美"农场项目
设计编号 CONTRAT NO	
项目名称 JOB NAME	菱塘回族乡"小而美"农场项目

图纸名称:
DRAWING TITLE

分区二尺寸平面图

图纸编号: LP2-2
DRAWING NO

审定/VALIDATION		工程负责人 PROJET MANAGER	
审核/SOURCES		工种负责人 SUBJECT MANAGER	
校对/CHECKED		设计/DESIGN	
比例/SCALE	1:250	绘图/DRAWN	

出图章

All measurements must be checked at site. Do not scale drawing. All drawings and their copyright are the property of the designer.
所绘尺寸须现场工地核实量度，图中尺寸大小不得比例放缩,不可直接量度.所有图纸及版本为设计师所有.

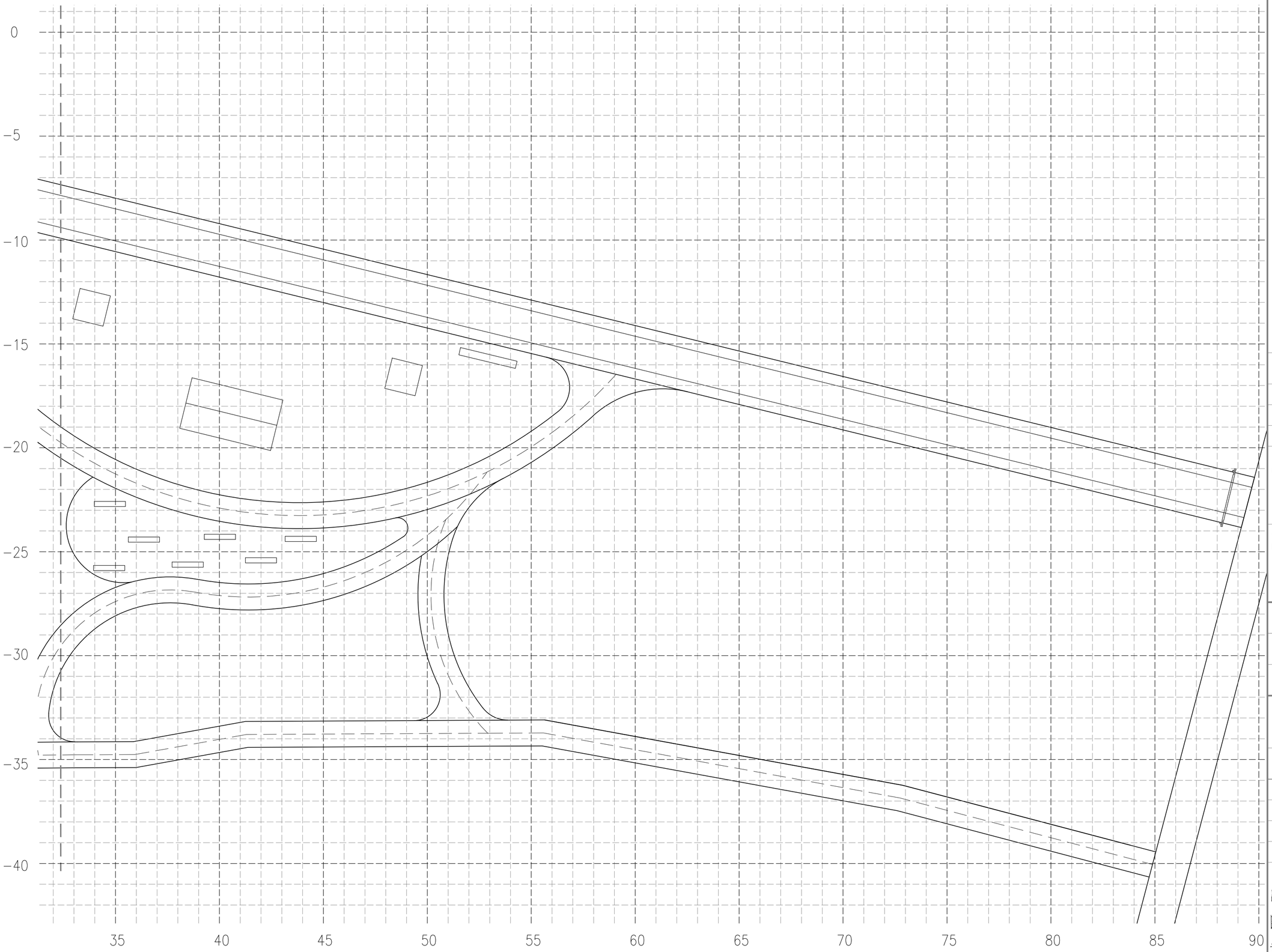

1 分区二网格平面图

比例 1:250

注：小网格2m*2m，大网格10M*10M.

备注:
NOTES

N

日期 DATE	修改内容 DESCRIPTION	版本号 REV.
2026.07	景观施工图	A

业主/发展商：
CLIENT/DEVELOPER

高邮市菱塘回族乡人民政府

设计单位：
DESIGN ORGANIZATION

南京唯知行建筑规划设计有限公司

工程名称 PROJECT NAME	菱塘回族乡"小而美"农场项目
设计编号 CONTRAT NO	
项目名称 JOB NAME	菱塘回族乡"小而美"农场项目

图纸名称：
DRAWING TITLE

分区二网格平面图

图纸编号：
DRAWING NO

LP2-3

审定/VALIDATION		工程负责人 PROJET MANAGER	
审核/SOURCES		工种负责人 SUBJECT MANAGER	
校对/CHECKED		设计/DESIGN	
比例/SCALE	1:250	绘图/DRAWN	

出图章

All measurements must be checked at site. Do not scale drawing. All drawings and their copyright are the property of the designer.
所有尺寸必须在工地现场量度，图中尺寸大小以所注为准量.不可直接量度.所有图纸及版本为设计师所有.

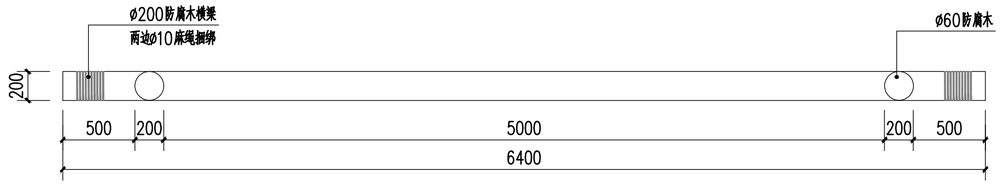

1 主入口门头平面图 比例 1:30

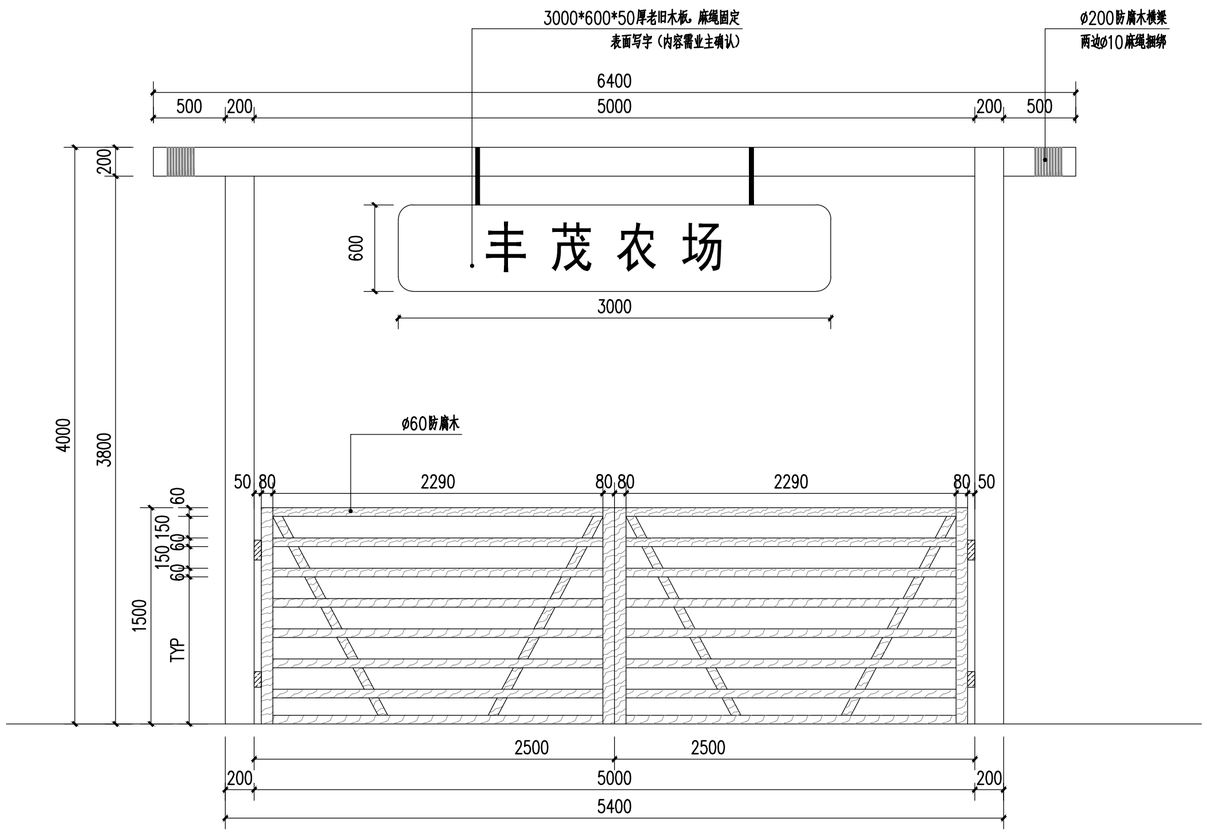

2 主入口门头立面图 比例 1:30

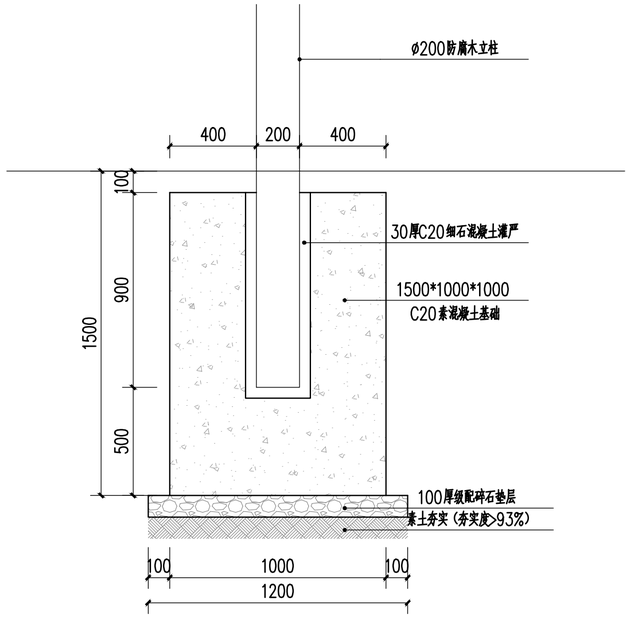

3 主入口门头立柱固定详图 比例 1:20

备注:
NOTES

日期 DATE	修改内容 DESCRIPTION	版本号 REV.
2026.07	景观施工图	A

业主/发展商:
CLIENT/DEVELOPER
高邮市菱塘回族乡人民政府

设计单位:
DESIGN ORGANIZATION
南京唯知行建筑规划设计有限公司

工程名称 PROJECT NAME	菱塘回族乡"小而美"农场项目
设计编号 CONTRAT NO	
项目名称 JOB NAME	菱塘回族乡"小而美"农场项目

图纸名称:
DRAWING TITLE
详图一

图纸编号: LD-1
DRAWING NO

审定/VALIDATION		工程负责人 PROJET MANAGER	
审核/SOURCES		工程负责人 SUBJECT MANAGER	
校对/CHECKED		设计/DESIGN	
比例/SCALE	NTS.	绘图/DRAWN	

出图章

All measurements must be checked at site. Do not scale drawing. All drawings and their copyright are the property of the designer.
附建筑工程师图三地勘报告，图中尺寸为小时用此为准，严可直接量度，所有图纸及报告为设计所有。

1 次入口门头平面图 比例 1:30

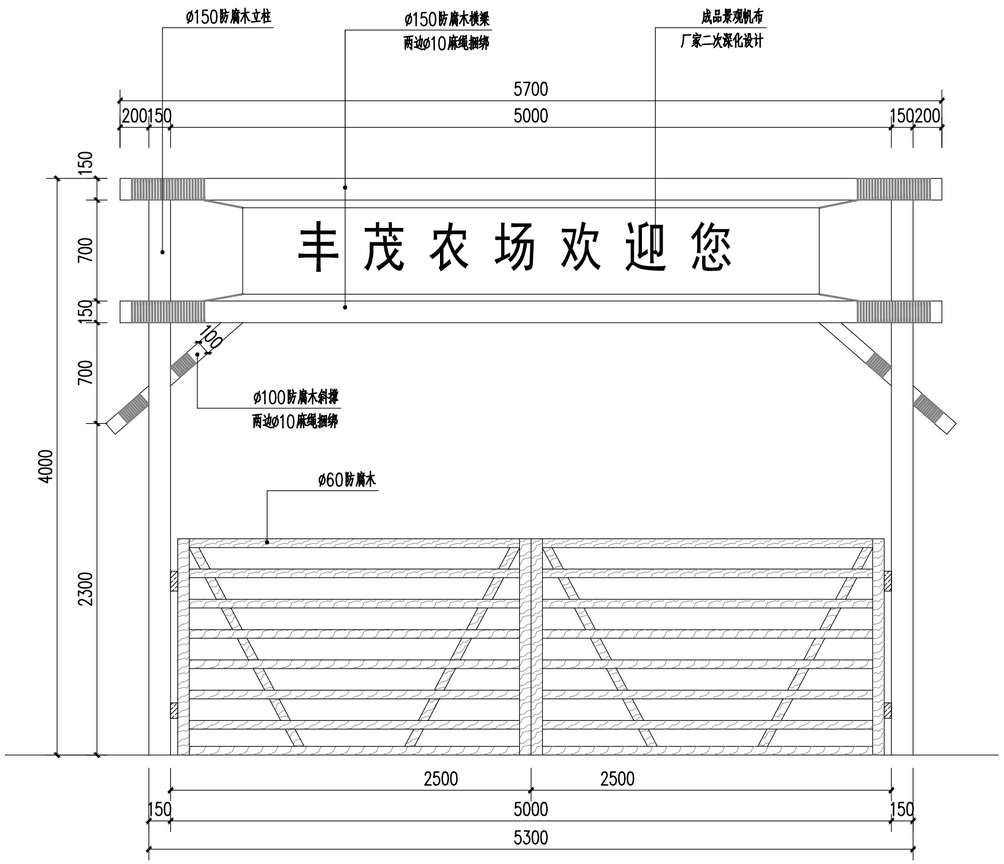

2 次入口门头立面图 比例 1:30

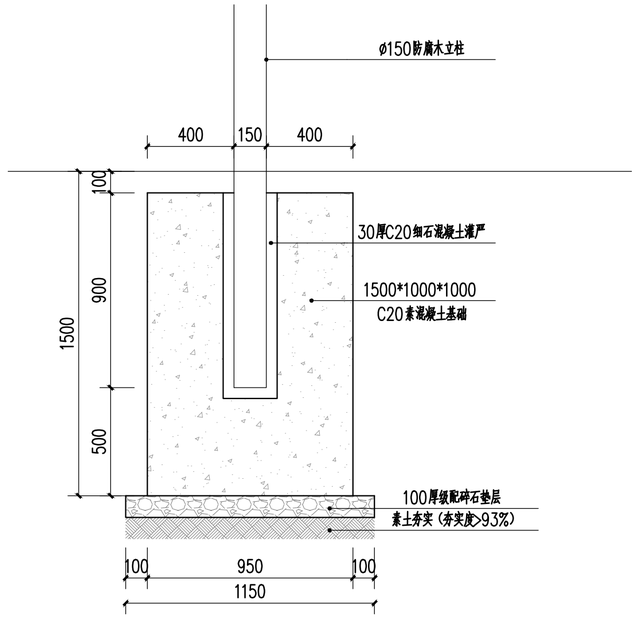

3 次入口门头立柱固定详图 比例 1:20

备注:
NOTES

日期 DATE	修改内容 DESCRIPTION	版本号 REV.
2026.07	景观施工图	A

业主/发展商:
CLIENT/DEVELOPER
高邮市菱塘回族乡人民政府

设计单位:
DESIGN ORGANIZATION
南京唯知行建筑规划设计有限公司

工程名称 PROJECT NAME	菱塘回族乡"小而美"农场项目
设计编号 CONTRAT NO	
项目名称 JOB NAME	菱塘回族乡"小而美"农场项目

图纸名称:
DRAWING TITLE
详图二

图纸编号:
DRAWING NO
LD-2

审定/VALIDATION		工程负责人 PROJET MANAGER	
审核/SOURCES		工种负责人 SUBJECT MANAGER	
校对/CHECKED		设计/DESIGN	
比例/SCALE	NTS.	绘图/DRAWN	

出图章

All measurements must be checked at site. Do not scale drawing. All drawings and their copyright are the property of the designer.
所有尺寸必须在工地核实数量，图中尺寸大小以图注为准量，不可直接量度.所有图纸及版本为设计师所有.

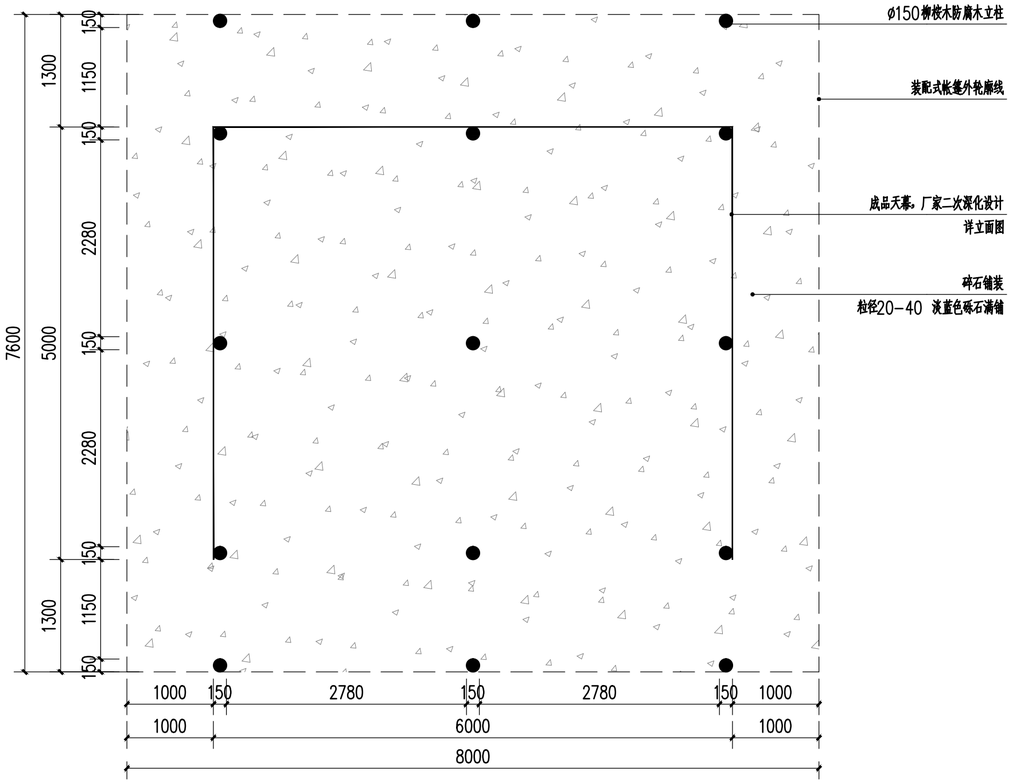

1 新建装配式帐篷平面图 比例 1:50

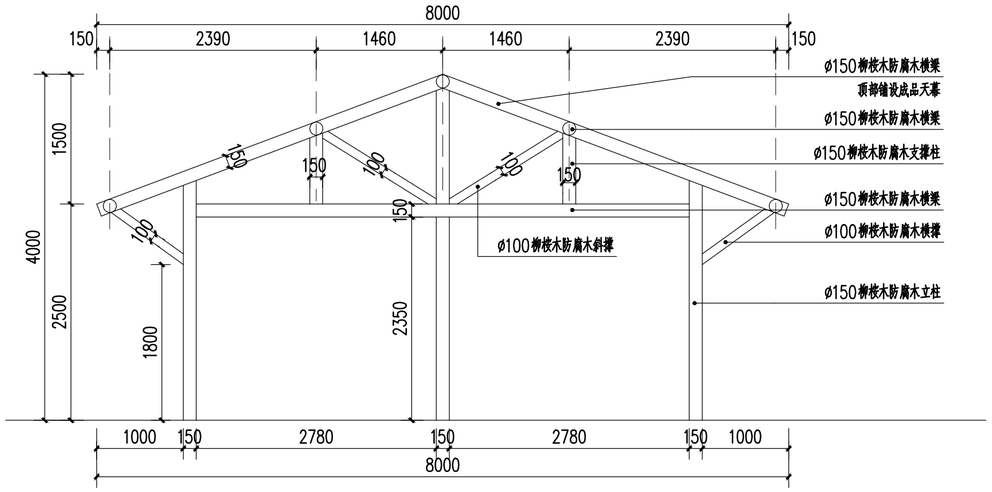

2 新建装配式帐篷正立面图 比例 1:50

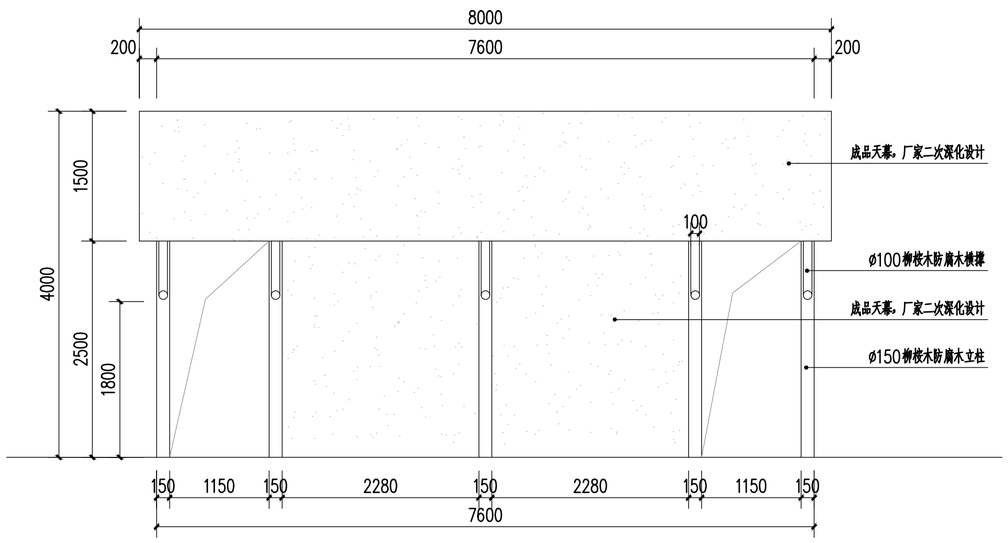

3 新建装配式帐篷侧立面图 比例 1:50

新建装配式帐篷，共2组，成品采购，由专业厂家二次深化设计，并现场安装。
内部需配4组插座及6盏灯笼吊灯（含管线）以及4组成品露营桌凳，样式由业主现场确认。

4 新建装配式帐篷意向图

备注:
NOTES

日期 DATE	修改内容 DESCRIPTION	版本号 REV.
2026.07	景观施工图	A

业主/发展商:
CLIENT/DEVELOPER
高邮市菱塘回族乡人民政府

设计单位:
DESIGN ORGANIZATION
南京唯知行建筑规划设计有限公司

工程名称 PROJECT NAME	菱塘回族乡"小而美"农场项目
设计编号 CONTRAT NO	
项目名称 JOB NAME	菱塘回族乡"小而美"农场项目

图纸名称:
DRAWING TITLE
详图三

图纸编号: LD-3
DRAWING NO

审定/VALIDATION		工程负责人 PROJET MANAGER	
审核/SOURCES		工种负责人 SUBJECT MANAGER	
校对/CHECKED		设计/DESIGN	
比例/SCALE	NTS.	绘图/DRAWN	

出图章

All measurements must be checked at site. Do not scale drawing. All drawings and their copyright are the property of the designer.
所有尺寸必须在工地现场复核，图中尺寸大小以所注为准量，不可直接量度.所有图纸及版本为设计师所有.

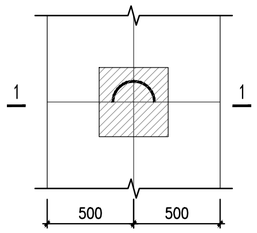

木柱基础

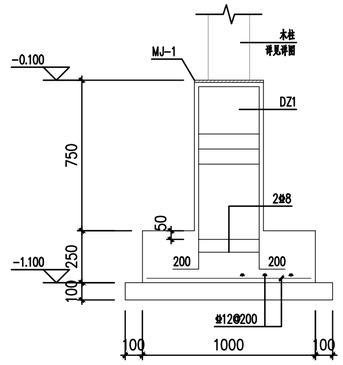

1-1

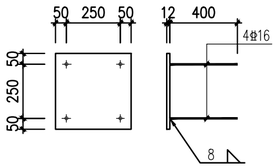

MJ-1

1 新建装配式帐篷基础详图 比例 1:100

备注:
NOTES

日期 DATE	修改内容 DESCRIPTION	版本号 REV.
2026.07	景观施工图	A

业主/发展商:
CLIENT/DEVELOPER

高邮市菱塘回族乡人民政府

设计单位:
DESIGN ORGANIZATION

南京唯知行建筑规划设计有限公司

工程名称 PROJECT NAME	菱塘回族乡"小而美"农场项目
设计编号 CONTRAT NO	
项目名称 JOB NAME	菱塘回族乡"小而美"农场项目

图纸名称:
DRAWING TITLE

详图四

图纸编号: LD-4
DRAWING NO

审定/VALIDATION		工程负责人 PROJET MANAGER	
审核/SOURCES		工种负责人 SUBJECT MANAGER	
校对/CHECKED		设计/DESIGN	
比例/SCALE	NTS.	绘图/DRAWN	

出图章

All measurements must be checked at site. Do not scale drawing. All drawings and their copyright are the properly of the designer.
所有尺寸须现场实地核量复查，图中尺寸大小以图注为准量,不可直接量度.所有图纸及资料本为设计单所有.

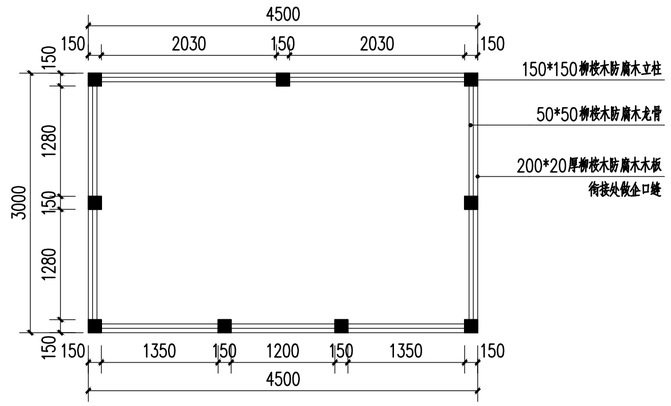

1 新建小木屋平面图 比例 1:50

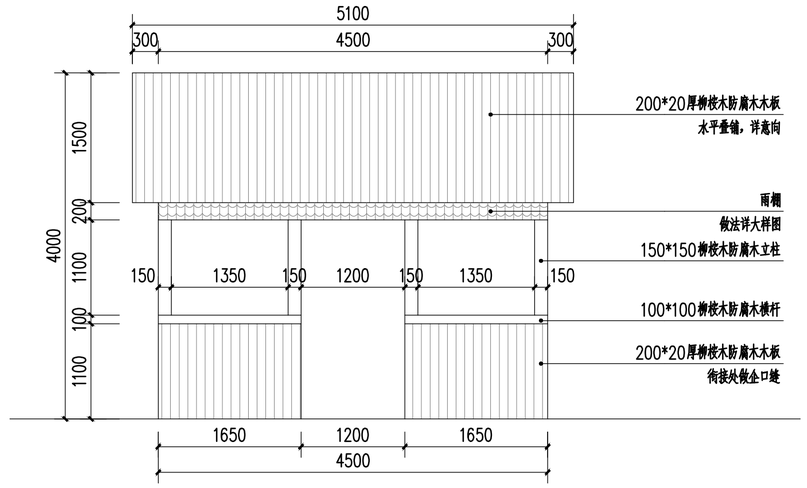

2 新建小木屋正立面图 比例 1:50

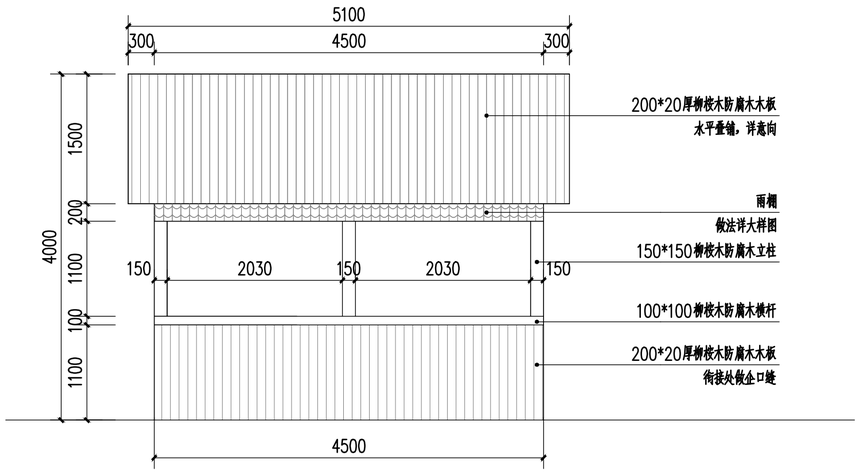

3 新建小木屋侧立面图 比例 1:50

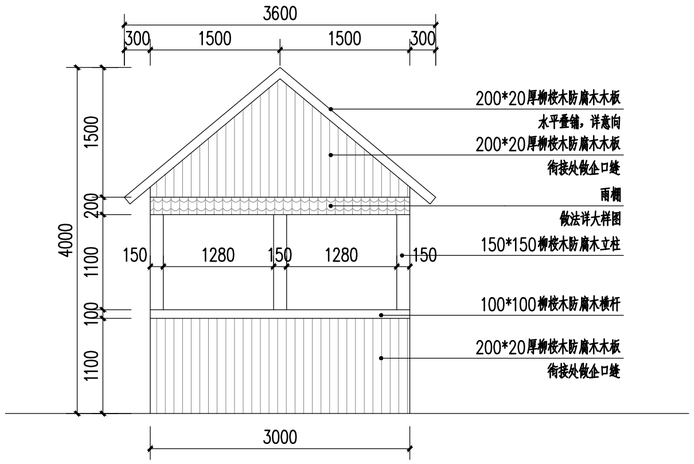

4 新建小木屋背立面图 比例 1:50

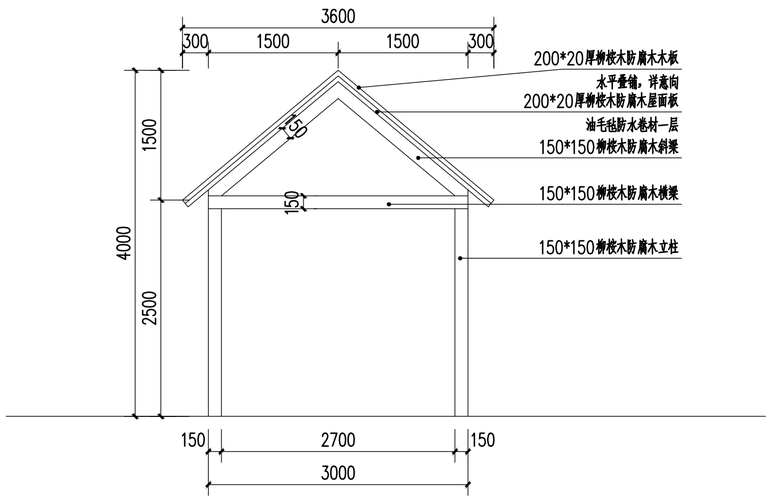

5 新建小木屋剖面图 比例 1:50

新建小木，共3组，需专业厂家二次深化设计，并由设计确认。

内部需配4组插座、2盏灯笼吊灯（含管线）以及2组成品露营桌凳，样式由业主现场确认。

6 新建小木屋意向图

备注:
NOTES

日期 DATE	修改内容 DESCRIPTION	版本号 REV.
2026.07	景观施工图	A

业主/发展商:
CLIENT/DEVELOPER

高邮市菱塘回族乡人民政府

设计单位:
DESIGN ORGANIZATION

南京唯知行建筑规划设计有限公司

工程名称 PROJECT NAME	菱塘回族乡"小而美"农场项目
设计编号 CONTRAT NO	
项目名称 JOB NAME	菱塘回族乡"小而美"农场项目

图纸名称:
DRAWING TITLE

详图五

图纸编号:
DRAWING NO

LD-5

审定/VALIDATION		工程负责人 PROJET MANAGER	
审核/SOURCES		工种负责人 SUBJECT MANAGER	
校对/CHECKED		设计/DESIGN	
比例/SCALE	NTS.	绘图/DRAWN	

出图章

All measurements must be checked at site. Do not scale drawing. All drawings and their copyright are the properly of the designer.
所有尺寸均须在工地现场量度，图中尺寸大小以所注加以保留,不可重新量度.所有图纸及资料本为设计师所有.

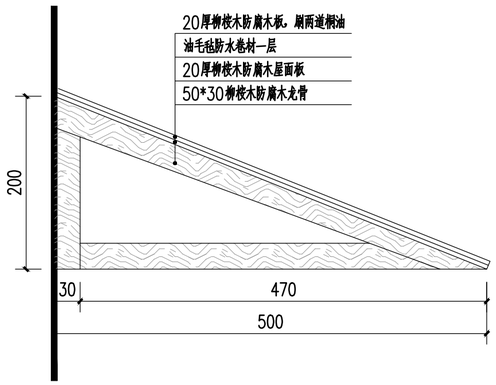

注：每隔1.5米做1组三角支撑架

1 新建木屋雨棚详图 比例 1:5

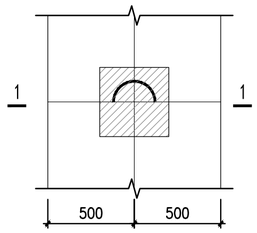

木柱基础

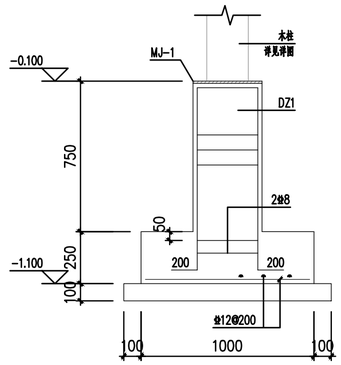

1-1

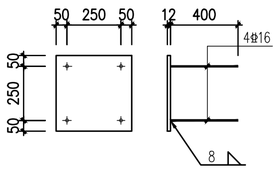

MJ-1

2 新建木屋基础详图 比例 1:100

备注:
NOTES

日期 DATE	修改内容 DESCRIPTION	版本号 REV.
2026.07	景观施工图	A

业主/发展商:
CLIENT/DEVELOPER

高邮市菱塘回族乡人民政府

设计单位:
DESIGN ORGANIZATION

南京唯知行建筑规划设计有限公司

工程名称 PROJECT NAME	菱塘回族乡"小而美"农场项目
设计编号 CONTRAT NO	
项目名称 JOB NAME	菱塘回族乡"小而美"农场项目

图纸名称:
DRAWING TITLE

详图六

图纸编号: LD-6
DRAWING NO

审定/VALIDATION		工程负责人 PROJET MANAGER	
审核/SOURCES		工程负责人 SUBJECT MANAGER	
校对/CHECKED		设计/DESIGN	
比例/SCALE	NTS.	绘图/DRAWN	

出图章

All measurements must be checked at site. Do not scale drawing. All drawings and their copyright are the property of the designer.
图纸尺寸不得按三角尺量取，图中尺寸大小不同处为例外，严不宜按量度，所有图纸及图件为设计师所有。

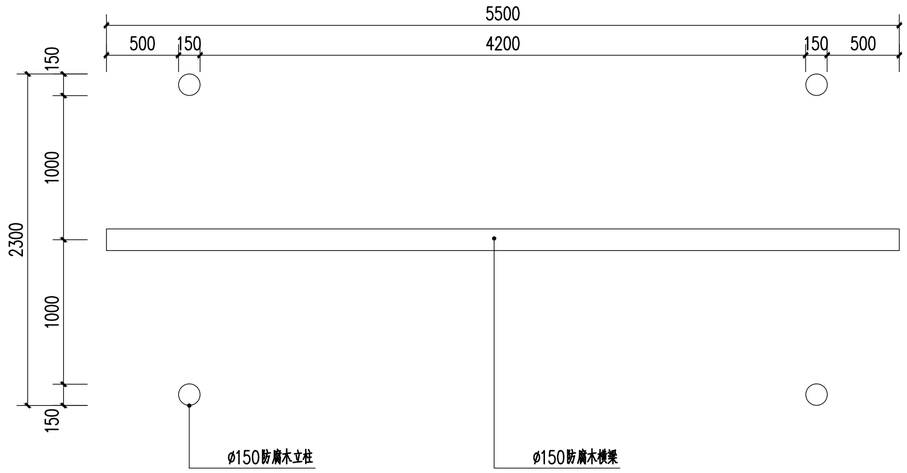

1 新建秋千平面图 比例 1:30

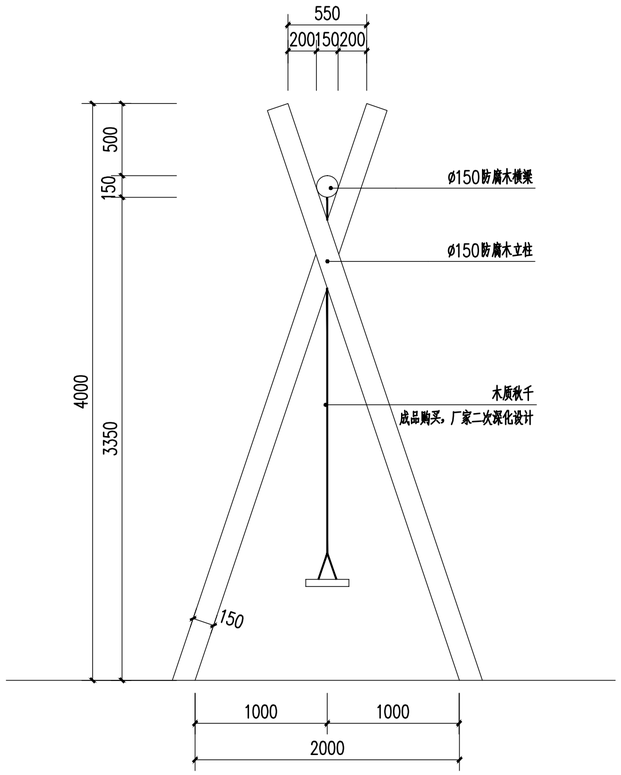

3 新建秋千侧立面图 比例 1:30

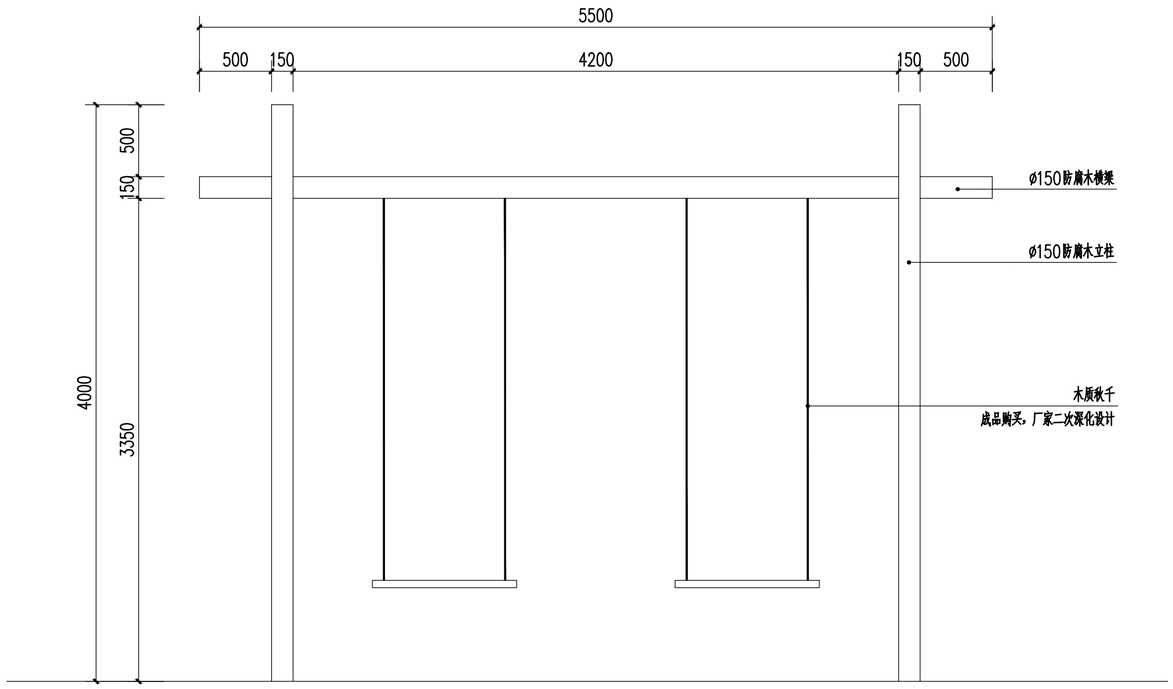

2 新建秋千正立面图 比例 1:30

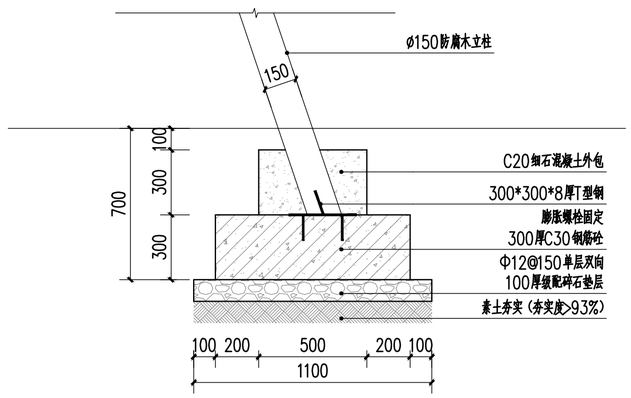

4 新建秋千立柱固定详图 比例 1:20

备注:
NOTES

日期 DATE	修改内容 DESCRIPTION	版本号 REV.
2026.07	景观施工图	A

业主/发展商:
CLIENT/DEVELOPER

高邮市菱塘回族乡人民政府

设计单位:
DESIGN ORGANIZATION

南京唯知行建筑规划设计有限公司

工程名称 PROJECT NAME	菱塘回族乡"小而美"农场项目
设计编号 CONTRAT NO	
项目名称 JOB NAME	菱塘回族乡"小而美"农场项目

图纸名称:
DRAWING TITLE

详图七

图纸编号: LD-7
DRAWING NO

审定/VALIDATION		工程负责人 PROJET MANAGER	
审核/SOURCES		工种负责人 SUBJECT MANAGER	
校对/CHECKED		设计/DESIGN	
比例/SCALE	NTS.	绘图/DRAWN	

出图章

All measurements must be checked at site. Do not scale drawing. All drawings and their copyright are the property of the designer.
图纸尺寸须现场工地核实复核，图中尺寸大小不得出现涂改痕迹，不可直接量度，所有图纸及版本为设计所有权。

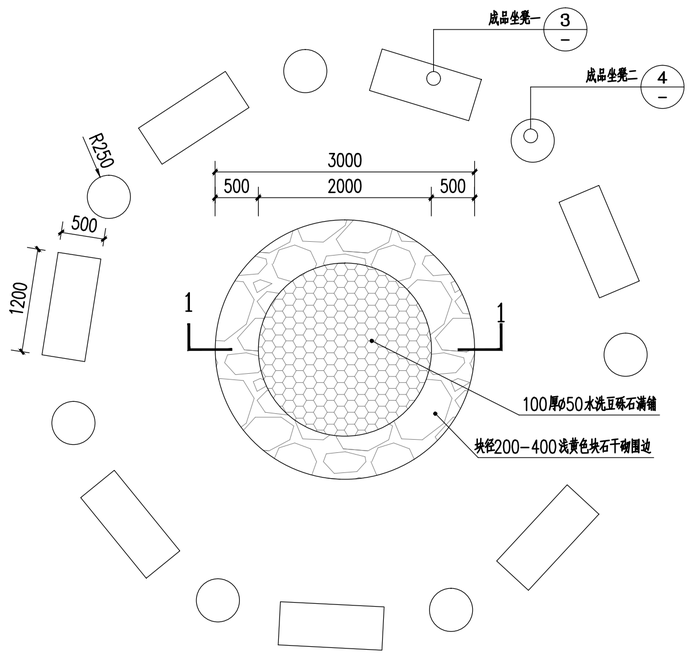

1 新建篝火节点平面图 比例 1:50

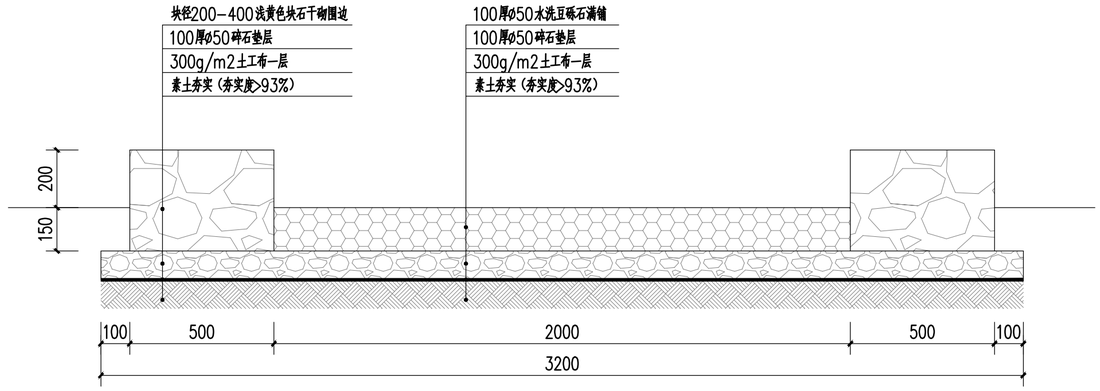

2 新建篝火节点1—1剖面图 比例 1:15

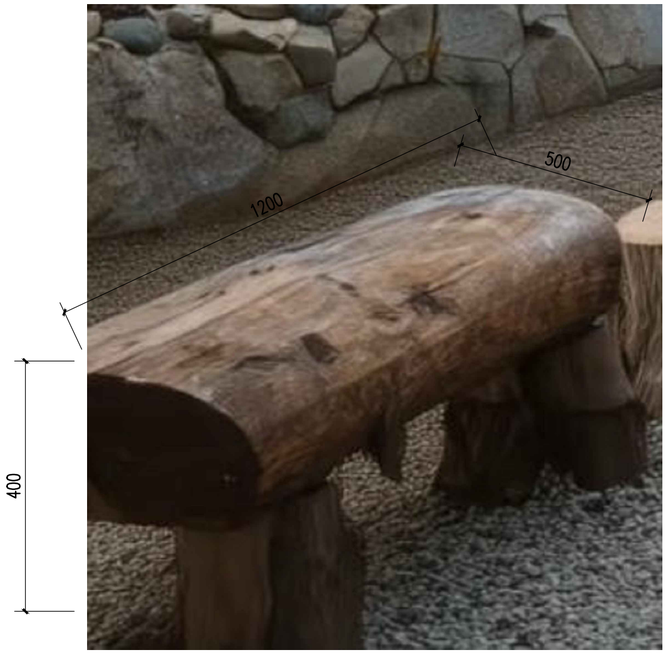

坐凳一，木材质，成品采购，长1200*宽500*高400，共7组

3 成品坐凳一意向图

坐凳二，木材质，成品采购，直径500*高400，共7组

4 成品坐凳二意向图

备注:
NOTES

日期 DATE	修改内容 DESCRIPTION	版本号 REV.
2026.07	景观施工图	A

业主/发展商:
CLIENT/DEVELOPER
高邮市菱塘回族乡人民政府

设计单位:
DESIGN ORGANIZATION
南京唯知行建筑规划设计有限公司

工程名称 PROJECT NAME	菱塘回族乡"小而美"农场项目
设计编号 CONTRAT NO	
项目名称 JOB NAME	菱塘回族乡"小而美"农场项目

图纸名称:
DRAWING TITLE
详图八

图纸编号: LD-8
DRAWING NO

审定/VALIDATION		工程负责人 PROJET MANAGER	
审核/SOURCES		工种负责人 SUBJECT MANAGER	
校对/CHECKED		设计/DESIGN	
比例/SCALE	NTS.	绘图/DRAWN	

出图章

All measurements must be checked at site. Do not scale drawing. All drawings and their copyright are the property of the designer.
所有尺寸必须在工地现场复核，图中尺寸大小以所注为准量度,不可直接量度.所有图纸及资料本为设计师所有.

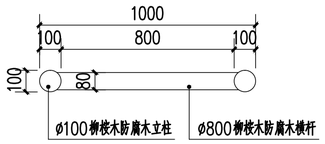

1 特色标识牌一平面图 比例 1:20

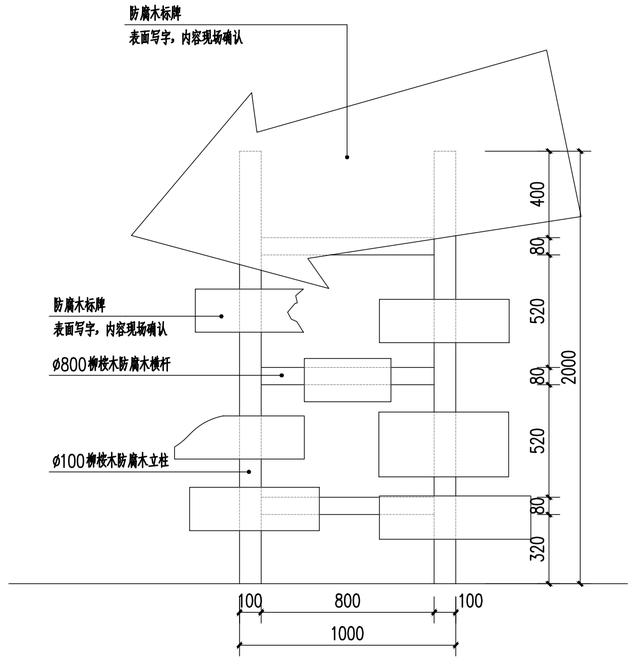

2 特色标识牌一立面图 比例 1:20

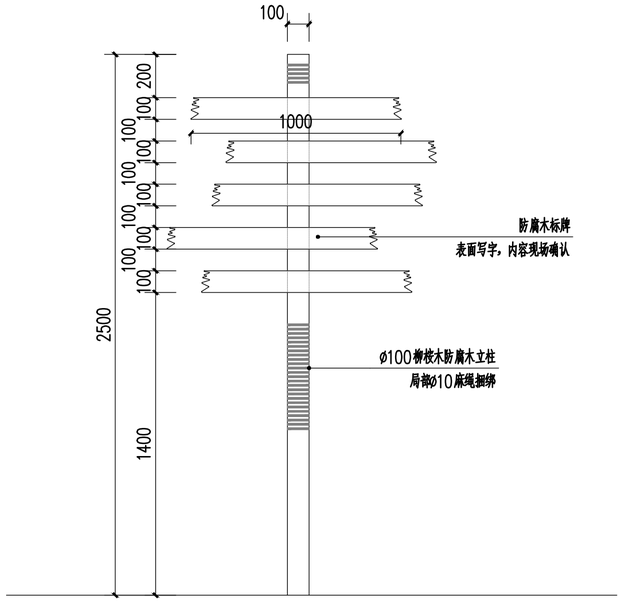

3 特色标识牌二立面图 比例 1:20

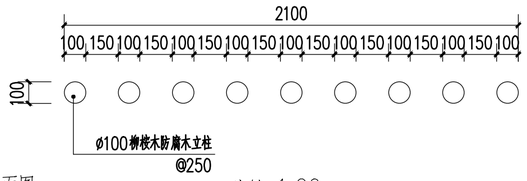

4 特色标识牌三平面图 比例 1:20

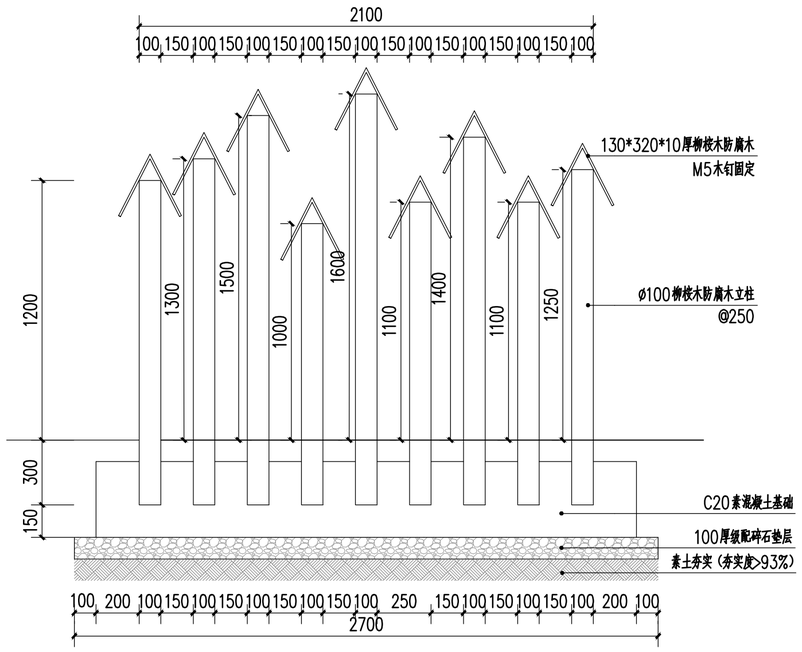

5 特色标识牌三立面图 比例 1:20

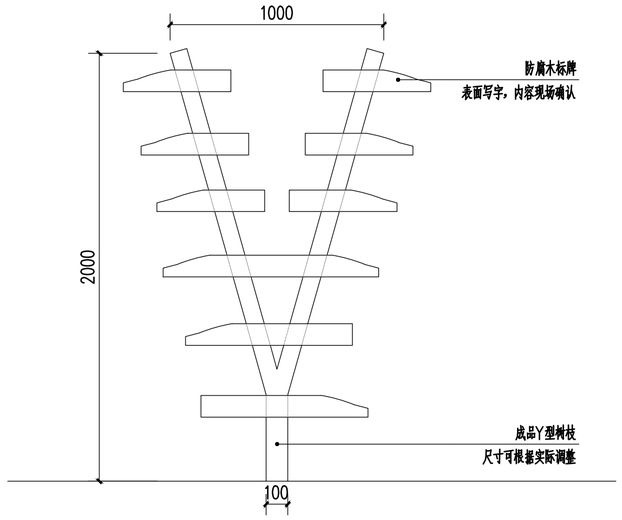

6 特色标识牌四立面图 比例 1:20

备注:
NOTES

日期 DATE	修改内容 DESCRIPTION	版本号 REV.
2026.07	景观施工图	A

业主/发展商:
CLIENT/DEVELOPER
高邮市菱塘回族乡人民政府

设计单位:
DESIGN ORGANIZATION
南京唯知行建筑规划设计有限公司

工程名称 PROJECT NAME	菱塘回族乡"小而美"农场项目
设计编号 CONTRAT NO	
项目名称 JOB NAME	菱塘回族乡"小而美"农场项目

图纸名称:
DRAWING TITLE
详图九

图纸编号:
DRAWING NO
LD-9

审定/VALIDATION		工程负责人 PROJET MANAGER	
审核/SOURCES		工种负责人 SUBJECT MANAGER	
校对/CHECKED		设计/DESIGN	
比例/SCALE	NTS.	绘图/DRAWN	

出图章

All measurements must be checked at site. Do not scale drawing. All drawings and their copyright are the property of the designer.
所有尺寸必须在工地现场量度，图中尺寸大小以所注为准量,不可直接量度.所有图纸及版本为设计师所有.

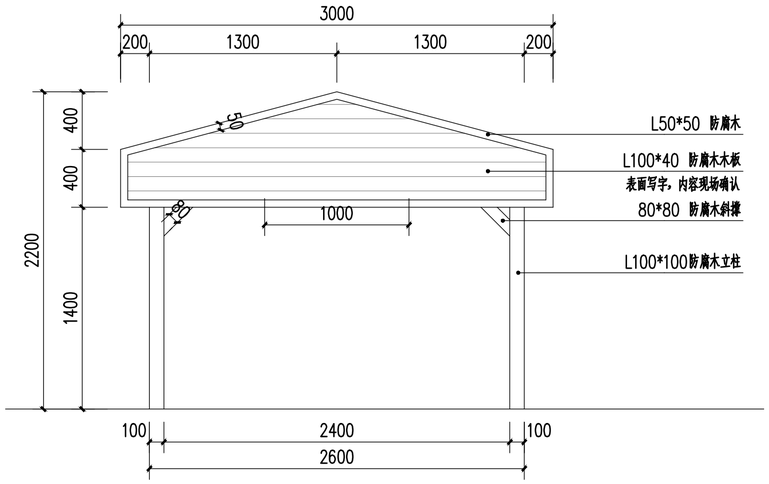

1 特色标识牌五立面图 比例 1:30

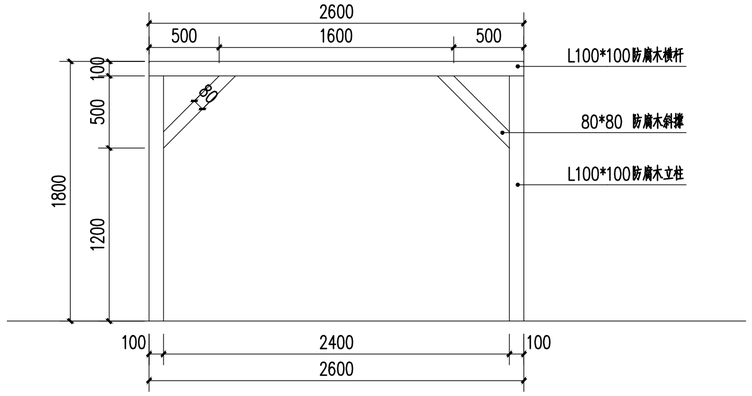

2 特色标识牌五骨架大样图 比例 1:30

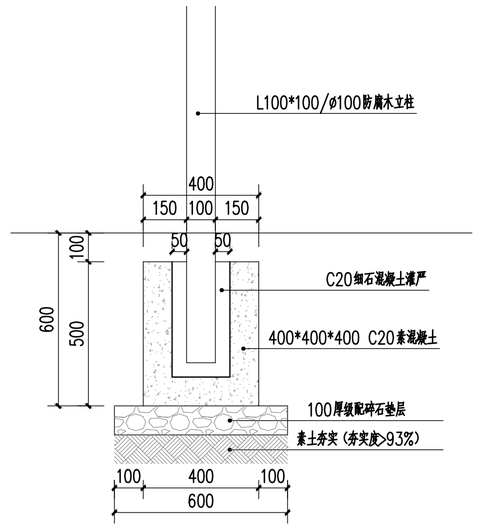

3 特色标识牌立柱固定详图 比例 1:15

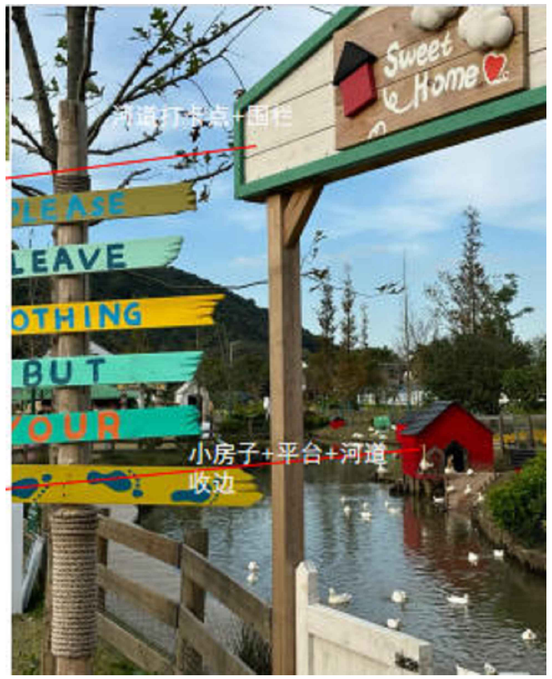

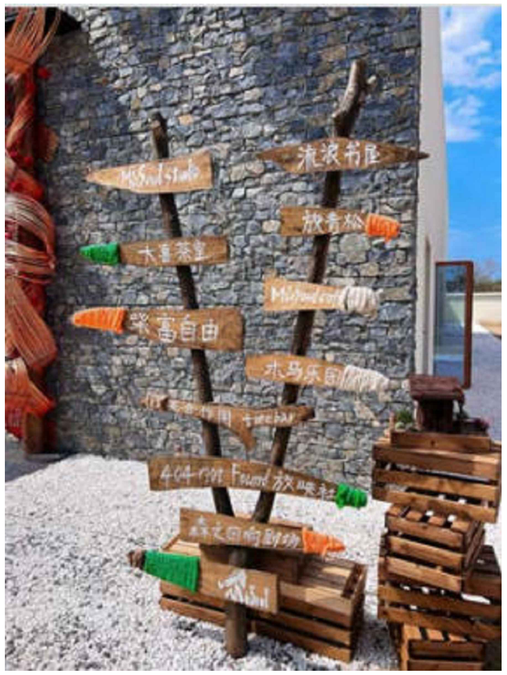

4 特色标识牌意向图

备注:
NOTES

日期 DATE	修改内容 DESCRIPTION	版本号 REV.
2026.07	景观施工图	A

业主/发展商:
CLIENT/DEVELOPER
高邮市菱塘回族乡人民政府

设计单位:
DESIGN ORGANIZATION
南京唯知行建筑规划设计有限公司

工程名称 PROJECT NAME	菱塘回族乡"小而美"农场项目
设计编号 CONTRAT NO	
项目名称 JOB NAME	菱塘回族乡"小而美"农场项目

图纸名称:
DRAWING TITLE
详图十

图纸编号:
DRAWING NO
LD-10

审定/VALIDATION		工程负责人 PROJET MANAGER	
审核/SOURCES		工种负责人 SUBJECT MANAGER	
校对/CHECKED		设计/DESIGN	
比例/SCALE	NTS.	绘图/DRAWN	

出图章

All measurements must be checked at site. Do not scale drawing. All drawings and their copyright are the property of the designer.
所有尺寸必须在工地现场量度，图中尺寸大小以所注为准量.不可互换量度.所有图纸及版本为设计师所有.

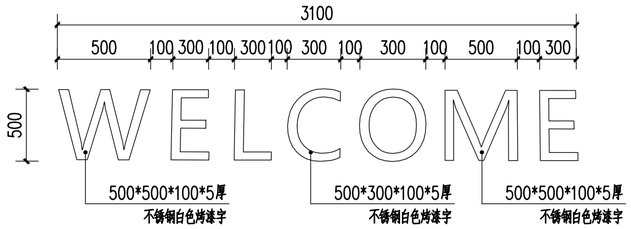

成品景观字意向

1 成品景观字大样图 比例 1:20

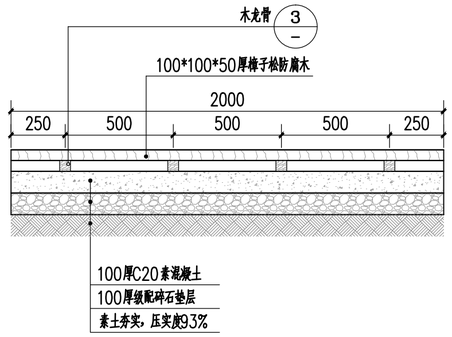

2 新建2.5米宽木铺装做法详图 比例 1:20

备注:
NOTES

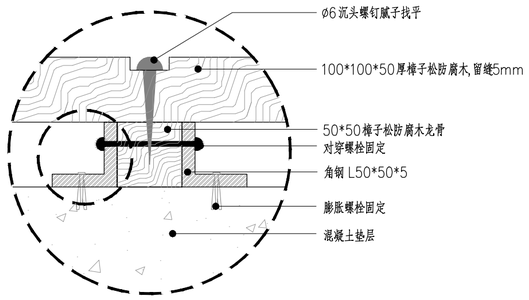

3 木龙骨固定大样图 比例 1:10

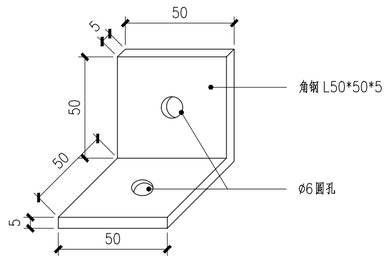

4 角铁大样图 比例 1:10

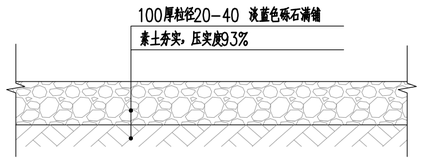

5 碎石铺装做法详图 比例 1:10

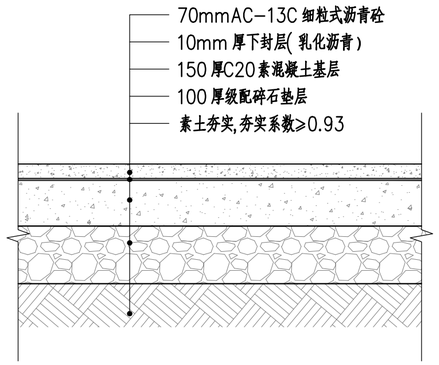

6 新建沥青道路做法详图 比例 1:15

日期 DATE	修改内容 DESCRIPTION	版本号 REV.
2026.07	景观施工图	A

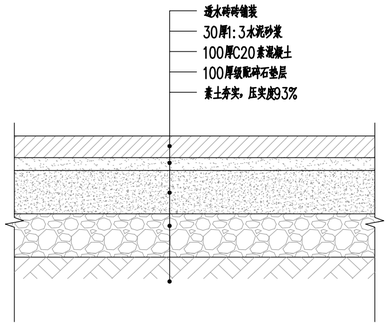

7 新建1.2米宽园路做法详图 比例 1:10

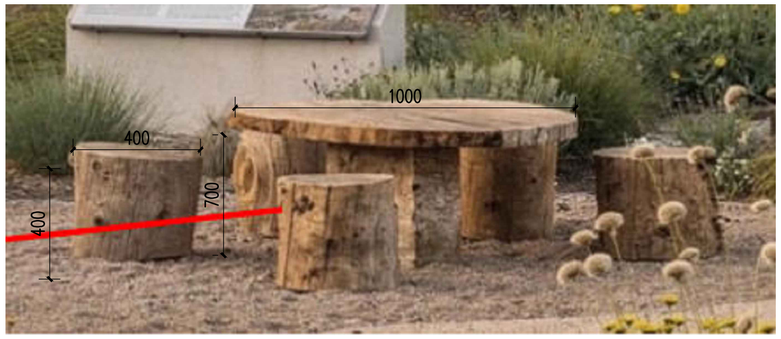

成品木制桌凳，一桌配6凳，样式需由业主确认，共5组

8 成品木制桌凳意向图

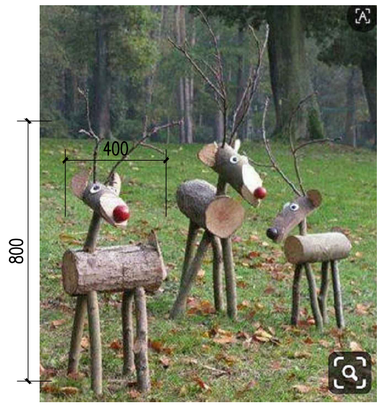

成品木桩小品，小鹿造型，共5组

9 成品木桩小品意向图

业主/发展商:
CLIENT/DEVELOPER

高邮市菱塘回族乡人民政府

设计单位:
DESIGN ORGANIZATION

南京唯知行建筑规划设计有限公司

工程名称 PROJECT NAME	菱塘回族乡"小而美"农场项目
设计编号 CONTRAT NO	
项目名称 JOB NAME	菱塘回族乡"小而美"农场项目

图纸名称:
DRAWING TITLE

详图十一

图纸编号:
DRAWING NO

LD-11

审定/VALIDATION		工程负责人 PROJET MANAGER	
审核/SOURCES		工种负责人 SUBJECT MANAGER	
校对/CHECKED		设计/DESIGN	
比例/SCALE	NTS.	绘图/DRAWN	

出图章

成品长条形木坐凳，长1000高400宽300，样式需由业主确认，共7组

10 成品长条形木坐凳意向图

可移动式大锅灶，成品购买，样式需由业主确认，共3组

11 成品可移动式大锅灶意向图

烧烤炉，成品购买，样式需由业主确认，共1组

12 成品烧烤炉意向图

帐篷，含一套桌椅，成品购买，样式需由业主确认，共1组

13 成品帐篷意向图

All measurements must be checked at site. Do not scale drawing. All drawings and their copyright are the property of the designer.
所有尺寸必须在工地现场复核，图中尺寸大小以所注为准施工,不可直接量度.所有图纸及版本为设计师所有.

天幕帐篷，含四套桌椅，成品购买，样式需由业主确认，共1组

1 成品天幕帐篷意向图

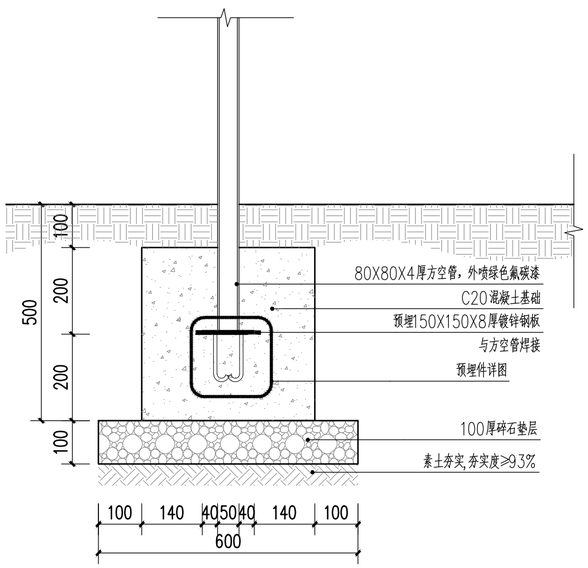

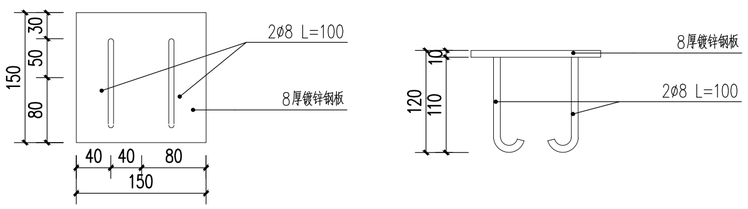

4 新增围栏剖面图 比例 1:15

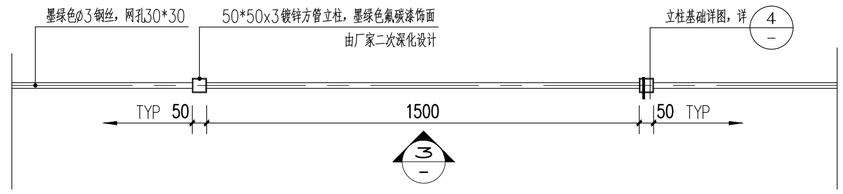

2 新增围栏平面图 比例 1:20

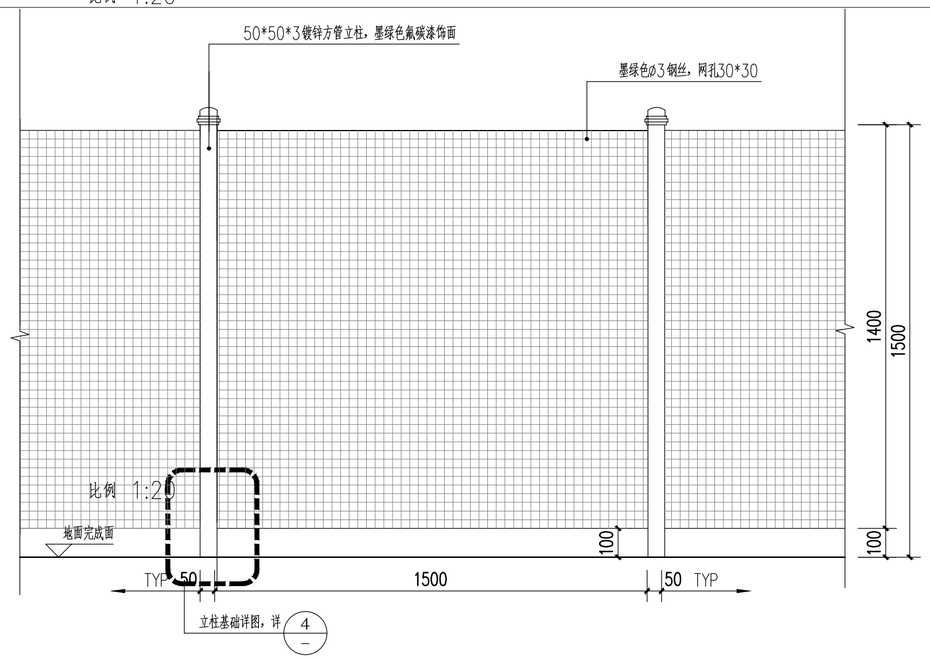

3 新增围栏立面图

1 LD-13 新建茅草亭

石榴造型广告牌
专业厂家二次深化设计安装

木座椅，2组
成品采购

成品景观指示牌
厂家二次深化设计安装

成品木框
300-500*400宽

石榴主题打卡节点，摆放位置，由业主现场定。

5 石榴节点打卡景观意向图纸

备注:
NOTES

日期 DATE	修改内容 DESCRIPTION	版本号 REV.
2026.07	景观施工图	A

业主/发展商:
CLIENT/DEVELOPER

高邮市菱塘回族乡人民政府

设计单位:
DESIGN ORGANIZATION

南京唯知行建筑规划设计有限公司

工程名称 PROJECT NAME	菱塘回族乡"小而美"农场项目
设计编号 CONTRAT NO	
项目名称 JOB NAME	菱塘回族乡"小而美"农场项目

图纸名称:
DRAWING TITLE

详图十二

图纸编号:
DRAWING NO

LD-12

审定/VALIDATION		工程负责人 PROJET MANAGER	
审核/SOURCES		工种负责人 SUBJECT MANAGER	
校对/CHECKED		设计/DESIGN	
比例/SCALE	NTS.	绘图/DRAWN	

出图章

All measurements must be checked at site. Do not scale drawing. All drawings and their copyright are the property of the designer.
所有尺寸必须在工地现场量度，图中尺寸大小以所注为准量.不可直接量度.所有图纸及资料本为设计师所有.

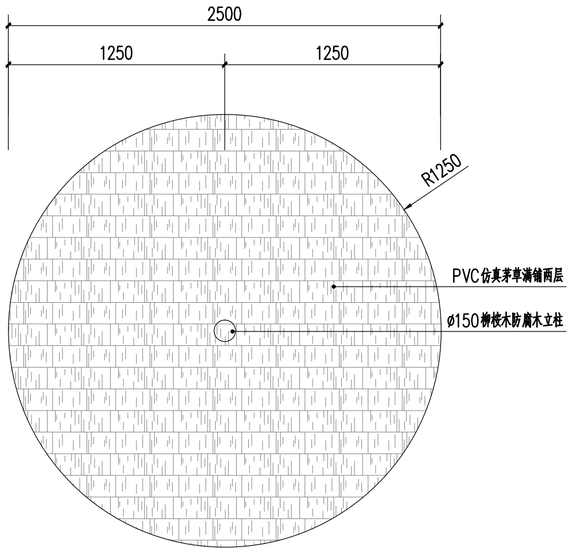

1 新增茅草亭平面图 比例 1:30

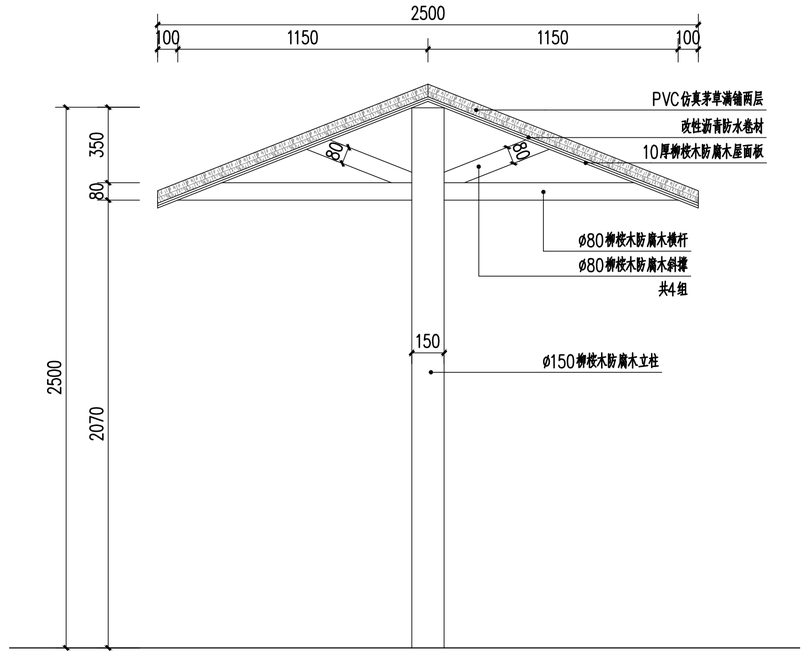

2 新增茅草亭立面图 比例 1:20

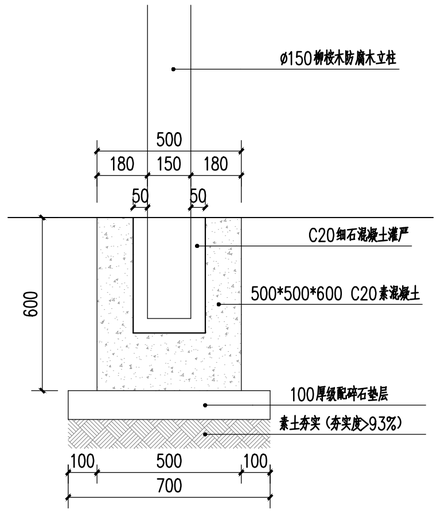

3 新增茅草亭立柱固定大样图 比例 1:15

备注:
NOTES

日期 DATE	修改内容 DESCRIPTION	版本号 REV.
2026.07	景观施工图	A

业主/发展商:
CLIENT/DEVELOPER

高邮市菱塘回族乡人民政府

设计单位:
DESIGN ORGANIZATION

南京唯知行建筑规划设计有限公司

工程名称 PROJECT NAME	菱塘回族乡"小而美"农场项目
设计编号 CONTRAT NO	
项目名称 JOB NAME	菱塘回族乡"小而美"农场项目

图纸名称:
DRAWING TITLE

详图十三

图纸编号: LD-13
DRAWING NO

审定/VALIDATION		工程负责人 PROJET MANAGER	
审核/SOURCES		工种负责人 SUBJECT MANAGER	
校对/CHECKED		设计/DESIGN	
比例/SCALE	NTS.	绘图/DRAWN	

出图章

All measurements must be checked at site. Do not scale drawing. All drawings and their copyright are the property of the designer.
所有尺寸必须在工地现场复核，图中尺寸大小以所注为准量.不可直接量度.所有图纸及版本为设计师所有.

绿 化 种 植 说 明（一）

一 设计依据

1.1 甲方批准的设计方案，并结合当地的绿化植物材料情况进行施工图设计。

1.2 相关规范

1.2.1 通用规范及法规

城市绿地设计规范 GB 50420-2007
风景园林制图标准 CJJ/T 67-2015
园林绿化工程项目规范 GB 55014-2021
园林绿化工程施工及验收规范 CJJ 82-2012
园林绿化木本苗 CJ/T24-2018
绿化种植土壤 CJ/T 340-2016

1.2.2 其他相关规范

江苏省园林绿化工程施工及验收规范 DGJ32TJ 201-2016
城市居住区规划设计标准 GB 50180-2018
公园设计规范 GB 51192-2016
城市道路绿化规划与设计规范 CJJ 75-97
建筑设计防火规范 GB 50016-2014
种植屋面工程技术规程 JGJ 155-2013

二 现状植物的保留及保护

2.1 施工前应在植物保留区标明需保留的植物并采取保护措施。

2.2 未经设计师对的审核确认，不许在植物保留区挖掘、排水或其它任何破坏等。

2.3 在硬质景观对保留植物可能造成影响的情况下，应在施工前与设计师进行确认。

2.4 确实需要覆土或者挖掘的需书面提出树木保护方案并经业主和设计方认可。

2.5 现场保留树木根据施工现场实际情况进行适当调整。

三 土方施工

3.1 清场、翻土及标高确定

进场后按计划进度做好清场工作。对施工范围内有碍工程进展和影响工程质量的地上物（石块垃圾、废弃物）、地下物（管线）进行清除、深埋、转移、加固、标记，同时对20厘米以下的土层进行人工深翻、碾压（若有必要进行环刀实验），

3.2 土方造型与平整地形

3.2.1 对比设计地形高程，施工调和桩点采用沿等高线走向布设。土方回填每50cm进行分层碾压，保证压实度复核相关规范要求。（必要时进行环刀实验），填土完成后标高应高出设计标高10-20cm，待沉降后达到设计标高。

3.2.2 初步地形造好后，为使绿化更具立体感、层次感，严格按照施工规范进行人工改造，保证地形饱满，轮廓线自然、流畅、不积水。

3.2.3 土方尽量就近平衡，减少工程造价。表层40cm厚需回填适宜植物生长的种植土，不得使用原地生土或含有垃圾的土壤或淤泥图，表层40cm最好由 种植单位进行回填，回填土质达不到设计要求的，不得进行种植。

3.2.4 在10-30CM以内平整绿化地面至设计坡度要求，平面绿化地坡度控制在2.5-3%坡度。根据实际的线形与标高构筑绿地，确保水能排到指定的排水区。

3.2.5 土方造型需经业主、监理以及设计，施工方四方二次验收合格后方可进行种植（Ø20以上的大规格乔木可提前种植，但树穴内土壤必须达到设计要求）

四 土壤要求

4.1 种植土壤及地下水位深度必须满足种植植物的生长要求及施工规范的要求。土层厚度达到草地、地被、灌木、及乔木种植所需最低有效土厚要求。详见下表

绿化栽植土壤有效图层厚度			
项目	植物类型		土层厚度（cm）
一般栽植	乔木	胸径 ≥ 20cm	≥ 180
		胸径 < 20cm	≥ 150（深根）
			≥ 100（浅根）
	灌木	大、中灌木，大藤本	≥ 90
		小灌木、宿根花卉、小藤本	≥ 40
	棕榈类		≥ 90
	竹类	大径	≥ 80
		中、小径	≥ 50
	草坪、花卉、草本地被		≥ 30

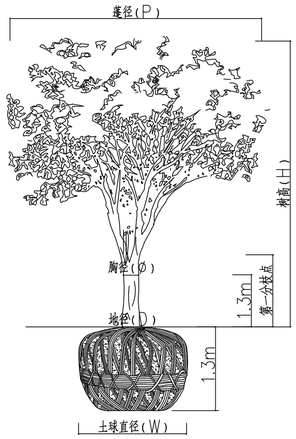

普通树木木规格示意图

4.2 土壤应疏松湿润，排水良好PH6-7，富含有机质，符合《绿化种植土壤》CJ/T 340-2016要求。

4.3 不利于植物生长的土壤如强酸碱，盐土、沙土等需客土改良，必要时土进行局部或全部更换。种植地属岩层，砼，坚土，重粘土等不透气或排水不良的场地，应打碎或钻穿，并尽可能清除。

4.4 如果被汽油、油或有毒物质污染，应该在污染地层下至少再挖掘40cm，并将污染物质迁移到许可的地点，所有被挖掘的地方应回填符合规范的种植土。

4.5 所有换土后应压实至密实度达80%以上，以免因沉降产生坑洼。

4.6 所有混合土壤必须将所有成分混合均匀，业主有权力对所有已完成再造型和回填土的种植区域的土壤做随机抽样，以确保合成土各成分混合均匀。

4.7 种植和播种前，施工方应对现场使用的种植土进行土壤检测，并支付相关费用。检测结果及改良方案提交业主和景观设计师认可，得到书面确认后方可施工。业主有权对土壤进行重新检测，测试结果未满足要求，由施工方支付检测费，并返工至达标为止。

五 栽植穴要求

5.1 栽植穴、槽挖掘前，应向有关单位了解地下管线和隐蔽物理设情况。

5.2 树木与地下管线外缘及树木与其他设施的最小水平距离，应符合相应的绿化规划与设计规范的规定。

5.3 栽植穴、槽的定点放线应符合下列规定

5.3.1 栽植穴、槽定点放线应符合设计图纸要求，位置应准确，标记明显。

5.3.2 栽植穴定点时应标明中心点位置。栽植槽应标明边线。

5.3.3 树木定点遇有障碍物时，应与设计单位取得联系，进行适当调整。

5.4 栽植穴、槽的直径应大于土球穴深宜为穴径的 3/4 ~ 4/5 。穴、槽应垂直下挖，上口下底应相等。

5.5 栽植穴、槽底部遇有不透水层及重黏土土层时，应进行疏松或采取排水措施。

六 基肥

6.1 基肥采用东北草炭土，或业主指定的其他符合规范的合格有机肥料。

6.2 草坪区域覆盖5cm，翻耕10cm；花卉及色块区域覆盖草炭土10cm，翻耕20cm；

6.3 乔灌木按穴放置，胸径≥15cm，0.2立方/穴；胸径<15cm(包括大灌木和球类)，0.1立方/穴；在树穴与种植土拌匀施用。

6.4 翻耕前，草炭土厚度及质量需经业主及监理方认可（提供合格证及相关参数如pH值，EC值等）。

七 苗木质量要求

7.1 苗木品种规格详见<苗木表>，苗木规格说明参见<园林绿化木本苗> CJ/T24-2018。各品种指标均为最低标准(非特别说明是指定植修剪后的检查标准)，直径指标区间值不允许负误差。

胸径：乔木主干离地表面1.3 m 处的直径。

地径：苗木主干离地表面0.1 m处的直径。

蓬径：苗木树冠垂直投影最小直径。

株高：从地表面至苗木自然生长冠顶端的垂直高度

7.2 所有植物必须健康、新鲜、无缺乏矿物质症状，生长旺盛而不老化，树皮无人为损伤或虫眼等；无一般性病虫危害，草害；严禁出现检疫性病虫害及杂草；截干锯口处要干净、光滑、无撕裂或分裂，3cm以上截口应用松香封盖。

7.3 所有苗木应生长茂盛，分枝均衡，整冠饱满，能充分体现个体的自然美。具有发达的根系，土球符合有关要求。

7.4 乔灌木树干通直，树势健旺的，根群集中在树蔸的苗木；严禁出现的单杆苗，乔木的分枝点不少于4个，树型特殊的树种，分枝必须有4层以上。

7.5 花灌木尽量选用容器苗（容器上盆种植半年以上），地苗应保证移植根系，带好土球，包装结实牢靠。

7.6 棕榈科植物、开花乔木及主景树在种植时必须尽量保留原有的自然生长冠形。

7.7 花卉苗应茁壮，发育匀称，根系良好，无机械损伤，全容器，满盆。

7.8 攀援植物要求有健壮主蔓和发达根系，二年以上的苗木。

八 定点放线

8.1 栽植施工时，先要核对设计图纸与现状地形，按平面图所标尺寸定点放线，放线准确，符合设计要求。

8.2 不规则造型，应用方格网法及图中比例尺寸定点放线。

8.3 树木与架空线，地下管线及建筑物等距离不得低于规范要求。

8.4 施工图与现场不符处的施工处理：

8.4.1 绿化施工要求施工单位在挖穴时注意地下管线走向，遇地下异物时做到"一探、二试、三挖"，保证不挖坏地下管线和构筑物。

8.4.2. 如遇绿化施工图有与现场不符处，应反馈工程监理单位及设计单位，以便及时处理。

九 起苗、运输及进场

9.1 所有乔灌木均采用带土球移植方法。

9.2 苗木运输：运输要及时，尽可能在24小时之内运抵施工现场。装载时不得损坏树冠。

9.3 苗木进场

9.3.1 任何低于设计规格的苗木不得进场。明显超过设计规格的，也需经设计确认方可进场。

9.3.2 标注选型的苗木，必须经设计师及业主现场或照片确认方可采购进场。

备注:
NOTES

日期 DATE	修改内容 DESCRIPTION	版本号 REV.
2026.07	景观施工图	A

业主/发展商：
CLIENT/DEVELOPER
高邮市菱塘回族乡人民政府

设计单位：
DESIGN ORGANIZATION
南京唯知行建筑规划设计有限公司

工程名称 PROJECT NAME	菱塘回族乡"小而美"农场项目
设计编号 CONTRAT NO	
项目名称 JOB NAME	菱塘回族乡"小而美"农场项目

图纸名称：
DRAWING TITLE
绿化种植说明一

图纸编号：LS0-1
DRAWING NO

审定/VALIDATION		工程负责人 PROJET MANAGER	
审核/SOURCES		工种负责人 SUBJECT MANAGER	
校对/CHECKED		设计/DESIGN	
比例/SCALE	nts	绘图/DRAWN	

出图章

All measurements must be checked at site. Do not scale drawing. All drawings and their copyright are the property of the designer.
所建尺寸须现在工地核实量度，图中尺寸大小以所注为准量，不可直接量度.所有图纸及图本为设计师所有.

绿 化 种 植 说 明（二）

十 苗木种植

10.1 苗木种植的一般规定：

10.1.1 按设计图纸要求核对苗木品种，规格及位置。如有特殊原因要更换苗木品种或改变苗木规格，请与设计人员联系

10.1.2 珍贵树种应采取树冠喷雾，树干保湿和树根喷布生根激素等措施。

10.1.3 种植时，根系必须舒展，填土应分层踏实，种植深度应与原种植线一致。

10.1.4 种植后必须立支撑。绑扎树木处应夹垫物，绑扎后树干应保持直立。

10.1.5 胸径5cm以上的乔木，种植后在主干和一、二级主枝用草绳或新型软性保湿材料密密卷缠，保护主干和主枝，缠干要整齐等距。成活后一年清除。

10.2 树木种植：指胸径大于12cm的乔木或各种名贵树木种植。见<大树种植详细做法>

10.2.1 树木假植：凡是苗木运到后几天内不能按时栽种，或是栽种后苗木有剩余的，都要进行假植。

10.2.2 树木定植：按照设计位置，把树木永久性地栽植到绿化地点。把树木永久性地栽植到绿化地点。所有树木种植后，其种植土球不得高出地面。

10.3 灌木种植：

10.3.1 放样线要自然平直，曲线圆滑，可根据苗木情况适当增加初植密度，但要以种植修剪后不露土为标准，不得擅自降低密度。灌木收边要做倒曲处理，圆滑接地，不露土。见<灌木收边示意图>

10.3.2分层种植的灌木花带边缘轮廓线上种植密度应大于规定密度，平面线形流畅，外缘成弧形，高低层次分明，且于周边点种植物高差不少于30cm。

10.4 花境种植：需专业种植单位施工。

10.5 花卉及地被：要求同一品种株高，花色，冠径，花期无明显差异。

10.6 草坪建植：一般采用铺沙密缝满铺，一般铺3—5cm细沙。

10.7 边界细节处理：树盘、色块、硬质与草坪交接处要设置集水沟或分隔带，放线要圆滑自然，宽度一致。

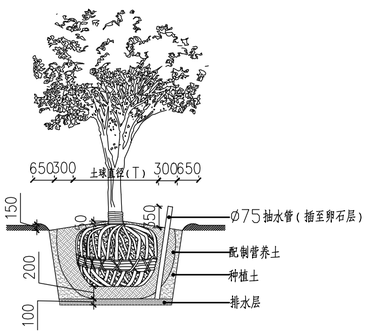

大树种植详细做法

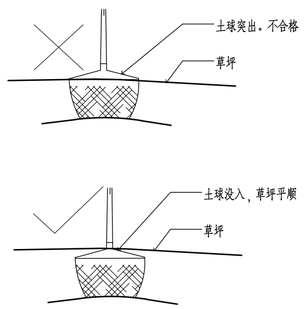

草坪树木土球示意图

十一 修剪造型

11.1 乔木修剪：

11.1.1 高大落叶乔木应保持原有树形，适当疏枝，对保留的主侧枝应在健壮芽上短截，疏剪1/5~1/3枝条，多留强壮萌生枝，摘除大部分树叶。（正常季节种植取前值，非正常季节种植取后值）

11.1.2 常绿针叶树不宜修剪，只剪除病虫枝，枯死枝，生长衰弱枝，过密的轮生枝和下垂枝。 常绿阔叶树保持基本树冠形，收缩树冠。

11.1.3 重点苗木必须全冠进场，三方协商确定修剪标准，验收苗木以修剪定植后苗木为准，自行修剪而无法达到设计要求的，施工方自行承担后果.

11.1.4 用作行道树的乔木，定干高度宜大于3米，第一分枝点以下侧枝全部剪去，分枝点以上枝条酌情疏剪或短截。

11.2 花灌木修剪：以疏剪老枝为主，短截为辅，务必保持原有树冠，总体修剪量不超过1/3。

11.3 整形灌木修剪：高篱修剪以整齐平顺为准，绿篱修剪整形的观赏面应为圆滑曲线弧形。

十二 特殊种植

12.1 板顶种植：主要指地下车库或屋顶顶板上种植

12.1.1 板顶种植要保证种植层的基质厚度（不包含透水及排水层厚度）详见下表

屋顶花园不同植物类型有效种植土厚度

植物类型	乔木	大灌木	小灌木	草本、地被植物
基层厚度(cm)	60—120	30—60	20—45	10—30

12.1.2 大型乔木种植与堆坡可能会对建筑荷载及建筑防水产生影响，须由建筑设计单位和防水施工单位作相应防治措施后，方能实施。

12.1.3 应严格根据具体部位的屋顶结构承重能力分别决定覆土厚度及种植方式，可采用陶粒、挤塑板、轻质种植土等控制容重，具体请参照结构图纸并与专业人员协商。

12.1.4 铺设种植土前，应首先核查该部分的土中积水排除系统是否已施工完善，经确认后先按设计要求完成疏水层、防根层及隔热层，然后方可铺设种植土，积排水系统、疏水层、防根层及隔热层做法必须符合相关规范。

12.1.5 建筑屋顶树木种植的定植点与屋顶防护栏杆的安全距离应大于树木高度。

12.1.6 其他未尽事项参照<种植屋面工程技术规程> JGJ 155—2013规范。

12.2 水生植物种植：

12.2.1保证植株的设计高度，在施工时尽量选取容器苗，种植时应参照30cm水位（常水位）进行，防止种植过深或者过浅。

12.2.2部分水生是喜光植物，带叶栽植后的应作适当的遮光处理。

12.3 水陆交接处种植

12.3.1 乔灌木土球底部不得浸水，种植时保证土球高于常水位。（水上森林除外）

12.3.2 在高于常水位1m范围内不得种植不耐水湿植物，如现场与图纸不符，需与甲方、设计方沟通。

12.4 路面嵌草、停车场植草砖（格）、隐形消防通道等有混凝土基础的植草方法等参见相关专业图纸

十三 固定支撑

栽植胸径5cm以上树木时，植后应立支架固定。支架不能打在土球或骨干根系上。不同规格树木要求不同支撑方式，详见下表。

编号	适用规格	支撑　　形式	支撑材质	备注
A	胸径（地径）≤8cm的小乔木（花灌木）	扇担撑	直径 6cm去皮杉木	垂直高度1m
B	8<胸径（ 地径 ）≤ 12 cm 的小乔木（花灌木）	三角撑	直径 6cm去皮杉木	垂直高度1m
C	12<胸径（地径）≤15cm的乔木（花灌木）	井字四角撑	直径 6cm去皮杉木 长1.5m	根据高度适当调整长度
D	15<胸径（地径）≤18cm的乔木	井字四角撑 树高>6m，酌情加钢丝索固定	直径 8 cm去皮杉木 长2.5m	隔离带及行道树采用D型
E	18<胸径（地径）≤22cm的乔木	钢管井字四角撑 树高>6m，酌情加钢丝索固定	直径5cm厚3mm镀锌钢管，长2.5m	角撑入±0.7m
F	胸径>22cm的乔木	钢管井字四角撑+ 钢丝索外套塑料管保护	直径5cm厚3mm镀锌钢管，长4.0m	角撑入±0.7m

注：业主或当地主管部门规定的支撑要求，以当地规定为准。

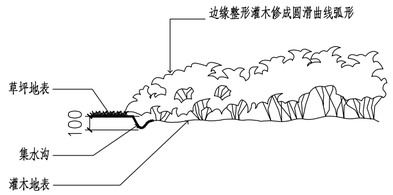

灌木收边示意图

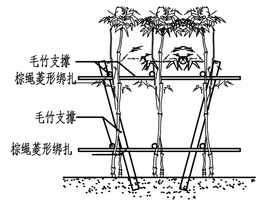

竹类支撑示意图

十四 除虫杀虫剂

如需用，则必须符合所有国家和地方规定要求，不得污染水源，禁止使用高毒，高残留农药。

十五 种植时间：

15.1 园林植物的种植工作，依据工作期，尽量在种植季节进行，非种植季节的特殊种植必须有相应的技术措施保证方可进行。

15.2 园林植物的种植工作，还应在主体工程，地下管线及道路，水体等工程完成后进行。

15.3 一般树木在发芽前栽植最好，非正常季节种植需保证土球完整，栽后加强管理，水生植物及不耐寒的植物宜春季种植。

十六 绿化养护期：

绿化施工养护期一般为一年。具体由业主提供的当地相关规范和意见而定。

备注:
NOTES

日期 DATE	修改内容 DESCRIPTION	版本号 REV.
2026.07	景观施工图	A

业主/发展商：
CLIENT/DEVELOPER
高邮市菱塘回族乡人民政府

设计单位：
DESIGN ORGANIZATION
南京唯知行建筑规划设计有限公司

工程名称 PROJECT NAME	菱塘回族乡"小而美"农场项目
设计编号 CONTRAT NO	
项目名称 JOB NAME	菱塘回族乡"小而美"农场项目

图纸名称：
DRAWING TITLE
绿化种植说明二

图纸编号：
DRAWING NO
LS0-2

审定/VALIDATION		工程负责人 PROJET MANAGER	
审核/SOURCES		工种负责人 SUBJECT MANAGER	
校对/CHECKED		设计/DESIGN	
比例/SCALE	nts	绘图/DRAWN	

出图章

All measurements must be checked at site. Do not scale drawing. All drawings and their copyright are the property of the designer.
图纸尺寸以现场工地实际量度，图中尺寸大小以所述为准量，不可直接量度 所有图纸及版本为设计师所有.

乔灌数量统计表									
序号	图例	名称	规格				数量	单位	备注
			胸径	高度	冠幅	枝下高			
1		香樟	20-21	650-750	450-550	200-250	13	株	一级分枝4-5以上，自然全冠，树形端正，不得选用截干苗
2		榉树	18-19	650-700	450-550	200-250	12	株	一级分枝4-5以上，自然全冠，树形优美

灌木地被面积表							
序号	名称	规格		密度	面积	单位	备注
		高度	冠幅				
1	紫叶千鸟花	25-30	2-3支/丛	49盆/平方	144	m^2	容器苗，150盆，满盆
2	细叶芒	>40	20	36盆/平方	163	m^2	容器苗，150盆，满盆
3	草坪	-	-	-	7282	m^2	百慕大草坪卷，秋季追播黑麦草10g/m2

备注：1、现状苗木清理以现场实际数量为准。

2、现状场地清理暂估8000平方。

3、现状场地平整暂估10777平方。

4、花境由专业施工团队深化设计施工。

备注:
NOTES

日期 DATE	修改内容 DESCRIPTION	版本号 REV.
2026.07	景观施工图	A

业主/发展商：
CLIENT/DEVELOPER

高邮市菱塘回族乡人民政府

设计单位：
DESIGN ORGANIZATION

南京唯知行建筑规划设计有限公司

工程名称 PROJECT NAME	菱塘回族乡"小而美"农场项目
设计编号 CONTRAT NO	
项目名称 JOB NAME	菱塘回族乡"小而美"农场项目

图纸名称：
DRAWING TITLE

苗木规格表

图纸编号：LS0-3
DRAWING NO

审定/VALIDATION		工程负责人 PROJET MANAGER	
审核/SOURCES		工种负责人 SUBJECT MANAGER	
校对/CHECKED		设计/DESIGN	
比例/SCALE	1:250	绘图/DRAWN	

出图章

All measurements must be checked at site. Do not scale drawing. All drawings and their copyright are the property of the designer.
所有尺寸必须在工地现场复核，图中尺寸大小以所注为准量,不可直接量度.所有图纸及版本为设计师所有.

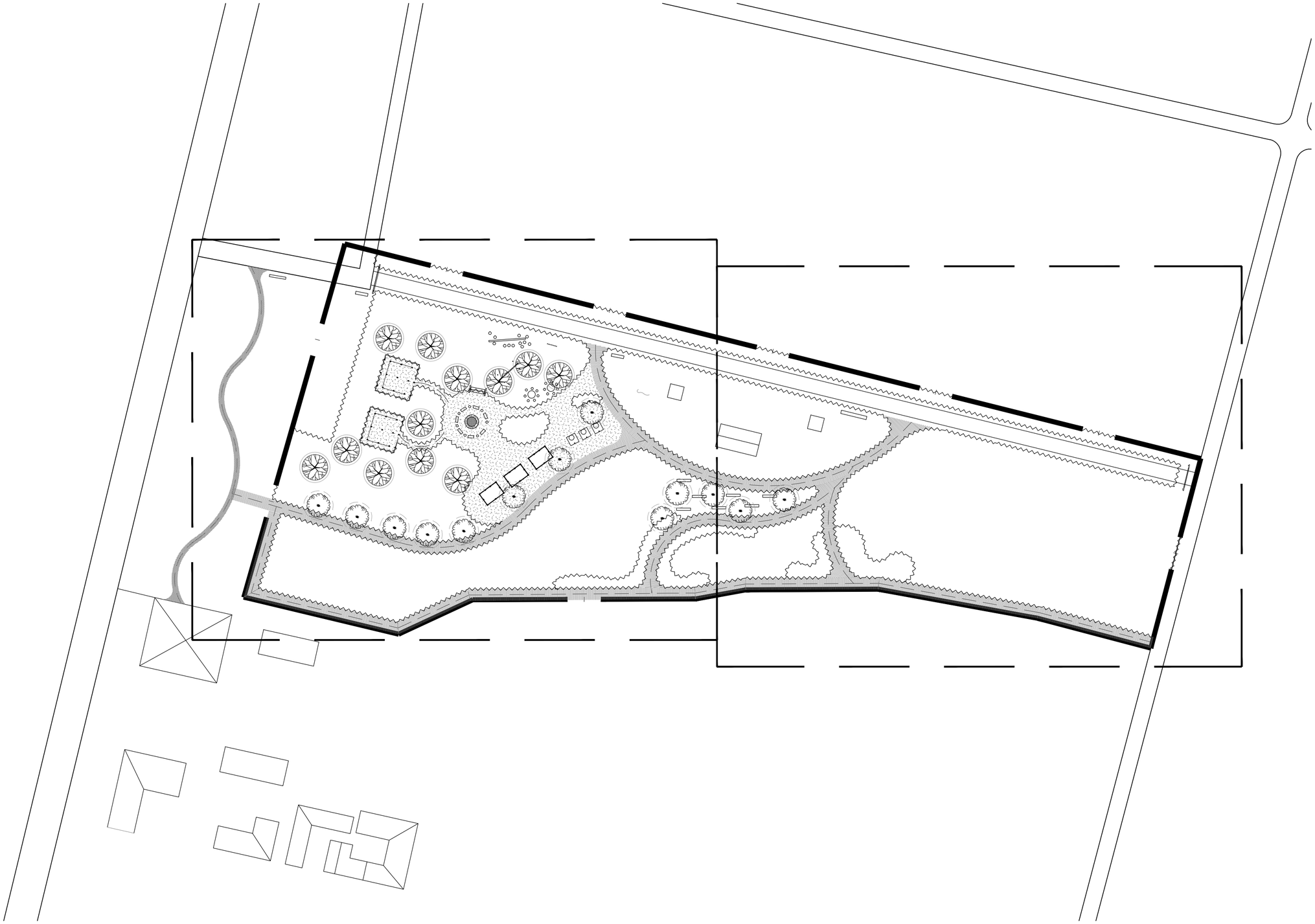

1 绿化分区总平面图 比例 1:800

备注:
NOTES

日期 DATE	修改内容 DESCRIPTION	版本号 REV.
2026.07	景观施工图	A

业主/发展商:
CLIENT/DEVELOPER

高邮市菱塘回族乡人民政府

设计单位:
DESIGN ORGANIZATION

南京唯知行建筑规划设计有限公司

工程名称 PROJECT NAME	菱塘回族乡"小而美"农场项目
设计编号 CONTRAT NO	
项目名称 JOB NAME	菱塘回族乡"小而美"农场项目

图纸名称:
DRAWING TITLE

绿化分区总平面图

图纸编号: LS0-4
DRAWING NO

审定/VALIDATION		工程负责人 PROJET MANAGER	
审核/SOURCES		工种负责人 SUBJECT MANAGER	
校对/CHECKED		设计/DESIGN	
比例/SCALE	1:600	绘图/DRAWN	

出图章

All measurements must be checked at site. Do not scale drawing. All drawings and their copyright are the property of the designer.
图纸尺寸以现场工地实际量度，图中尺寸大小不以图纸比例量度,不可直接量度.所有图纸及资料为设计师所有.

1 分区—绿化总平面图 比例 1:250

备注:
NOTES

日期 DATE	修改内容 DESCRIPTION	版本号 REV.
2026.07	景观施工图	A

业主/发展商:
CLIENT/DEVELOPER

高邮市菱塘回族乡人民政府

设计单位:
DESIGN ORGANIZATION

南京唯知行建筑规划设计有限公司

工程名称 PROJECT NAME	菱塘回族乡"小而美"农场项目
设计编号 CONTRAT NO	
项目名称 JOB NAME	菱塘回族乡"小而美"农场项目

图纸名称:
DRAWING TITLE

分区—绿化总平面图

图纸编号: LS1—1
DRAWING NO

审定/VALIDATION		工程负责人 PROJET MANAGER	
审核/SOURCES		工种负责人 SUBJECT MANAGER	
校对/CHECKED		设计/DESIGN	
比例/SCALE	1:250	绘图/DRAWN	

出图章

All measurements must be checked at site. Do not scale drawing. All drawings and their copyright are the property of the designer.
所有尺寸必须在工地现场复核，图中尺寸大小以图纸为准量，不可直接量度.所有图纸及版本为设计师所有.

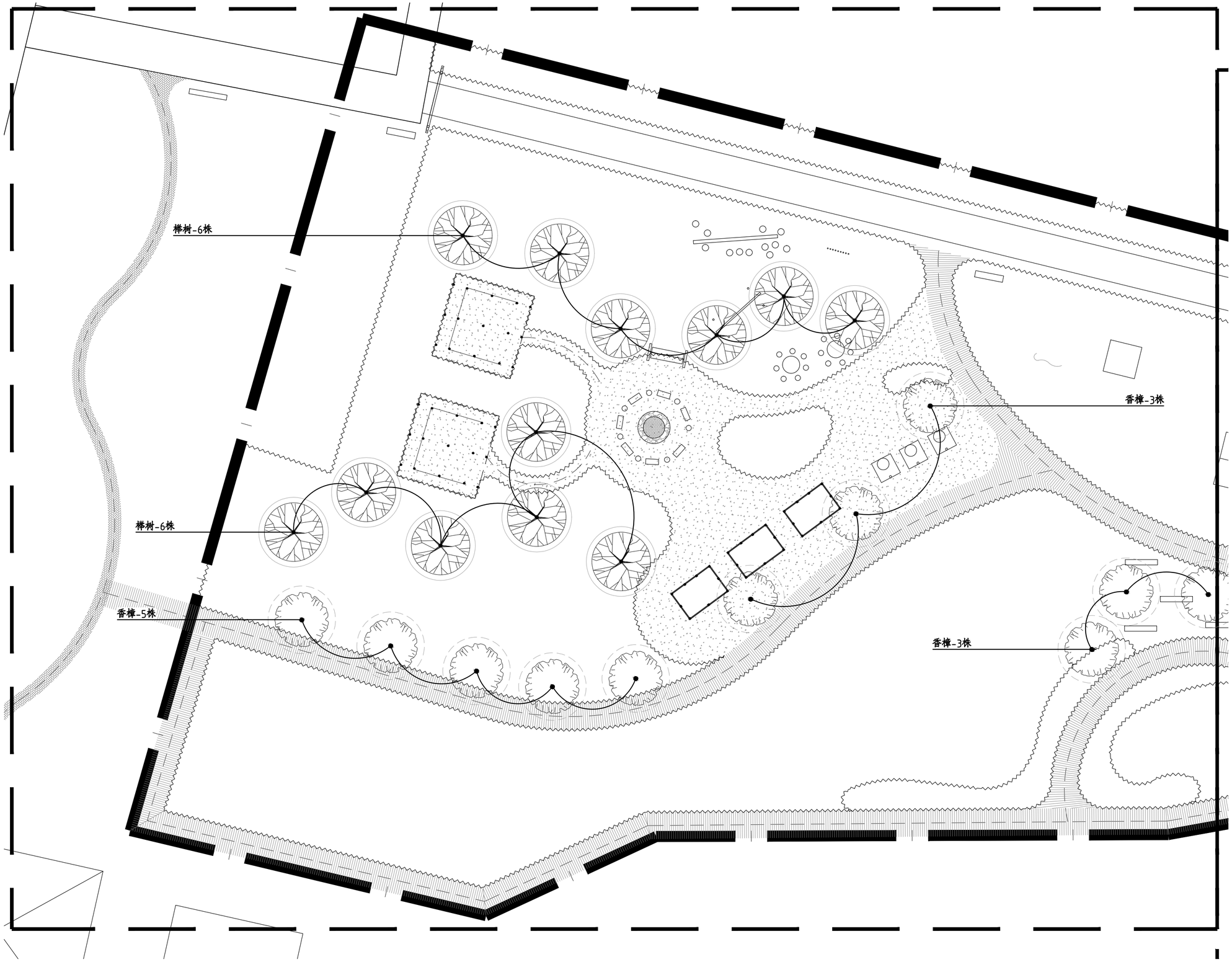

1 分区—上木种植图 比例 1:250

备注:
NOTES

日期 DATE	修改内容 DESCRIPTION	版本号 REV.
2026.07	景观施工图	A

业主/发展商:
CLIENT/DEVELOPER
高邮市菱塘回族乡人民政府

设计单位:
DESIGN ORGANIZATION
南京唯知行建筑规划设计有限公司

工程名称 PROJECT NAME	菱塘回族乡"小而美"农场项目
设计编号 CONTRAT NO	
项目名称 JOB NAME	菱塘回族乡"小而美"农场项目

图纸名称:
DRAWING TITLE
分区—上木种植图

图纸编号: LS1—2
DRAWING NO

审定/VALIDATION		工程负责人 PROJET MANAGER	
审核/SOURCES		工种负责人 SUBJECT MANAGER	
校对/CHECKED		设计/DESIGN	
比例/SCALE	1:250	绘图/DRAWN	

出图章

All measurements must be checked at site. Do not scale drawing. All drawings and their copyright are the property of the designer.
所有尺寸必须在工地现场量度，图中尺寸大小以所注为准量,不可直接量度.所有图纸及图形本为设计师所有.

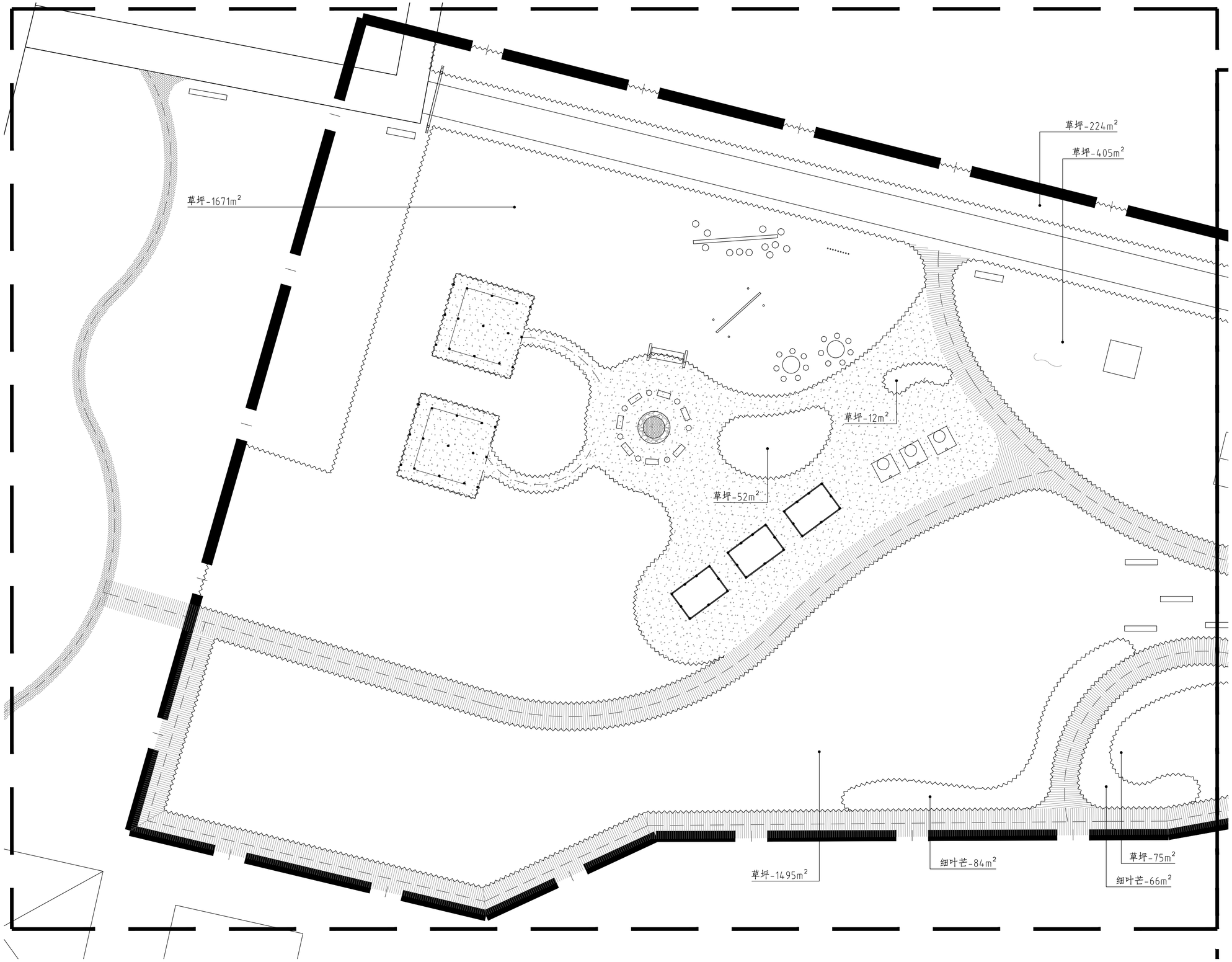

1 分区—下木种植图 比例 1:250

备注:
NOTES

日期 DATE	修改内容 DESCRIPTION	版本号 REV.
2026.07	景观施工图	A

业主/发展商:
CLIENT/DEVELOPER

高邮市菱塘回族乡人民政府

设计单位:
DESIGN ORGANIZATION

南京唯知行建筑规划设计有限公司

工程名称 PROJECT NAME	菱塘回族乡"小而美"农场项目
设计编号 CONTRAT NO	
项目名称 JOB NAME	菱塘回族乡"小而美"农场项目

图纸名称:
DRAWING TITLE

分区—下木种植图

图纸编号: LS1-3
DRAWING NO

审定/VALIDATION		工程负责人 PROJET MANAGER	
审核/SOURCES		工种负责人 SUBJECT MANAGER	
校对/CHECKED		设计/DESIGN	
比例/SCALE	1:250	绘图/DRAWN	

出图章

All measurements must be checked at site. Do not scale drawing. All drawings and their copyright are the property of the designer.
所建尺寸必须在工地现场复核，图中尺寸大小以所注为准量，不可直接量度.所有图纸及资料本为设计师所有.

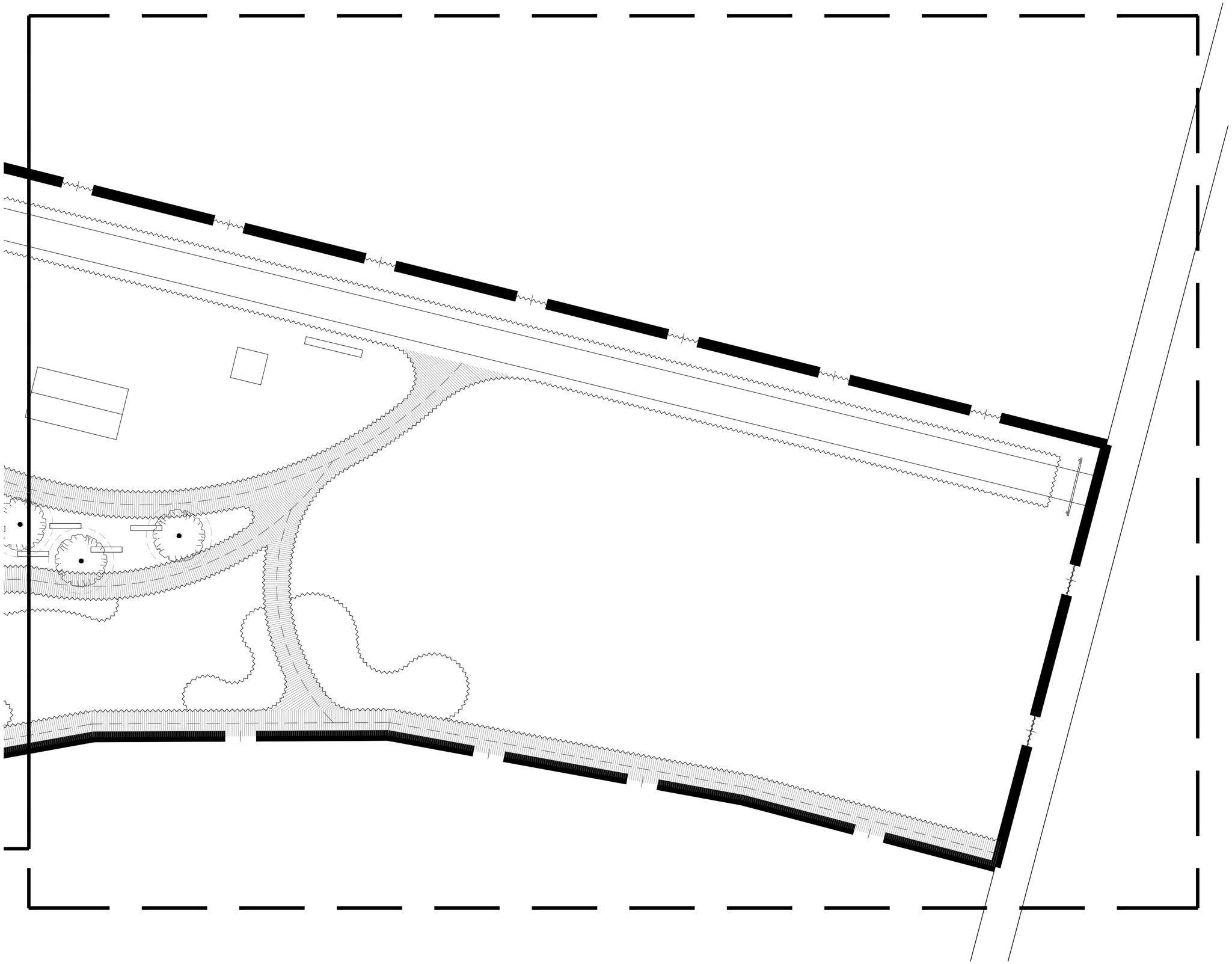

1 分区二绿化总平面图 比例 1:250

备注:
NOTES

日期 DATE	修改内容 DESCRIPTION	版本号 REV.
2026.07	景观施工图	A

业主/发展商:
CLIENT/DEVELOPER

高邮市菱塘回族乡人民政府

设计单位:
DESIGN ORGANIZATION

南京唯知行建筑规划设计有限公司

工程名称 PROJECT NAME	菱塘回族乡"小而美"农场项目
设计编号 CONTRAT NO	
项目名称 JOB NAME	菱塘回族乡"小而美"农场项目

图纸名称:
DRAWING TITLE
分区二绿化总平面图

图纸编号: LS2-1
DRAWING NO

审定/VALIDATION		工程负责人 PROJET MANAGER	
审核/SOURCES		工种负责人 SUBJECT MANAGER	
校对/CHECKED		设计/DESIGN	
比例/SCALE	1:250	绘图/DRAWN	

出图章

All measurements must be checked at site. Do not scale drawing. All drawings and their copyright are the property of the designer.
所建尺寸应现在工地现场量度，图中尺寸大小以所给出的数量,不可直接量度,所有图纸及图本为设计师所有.

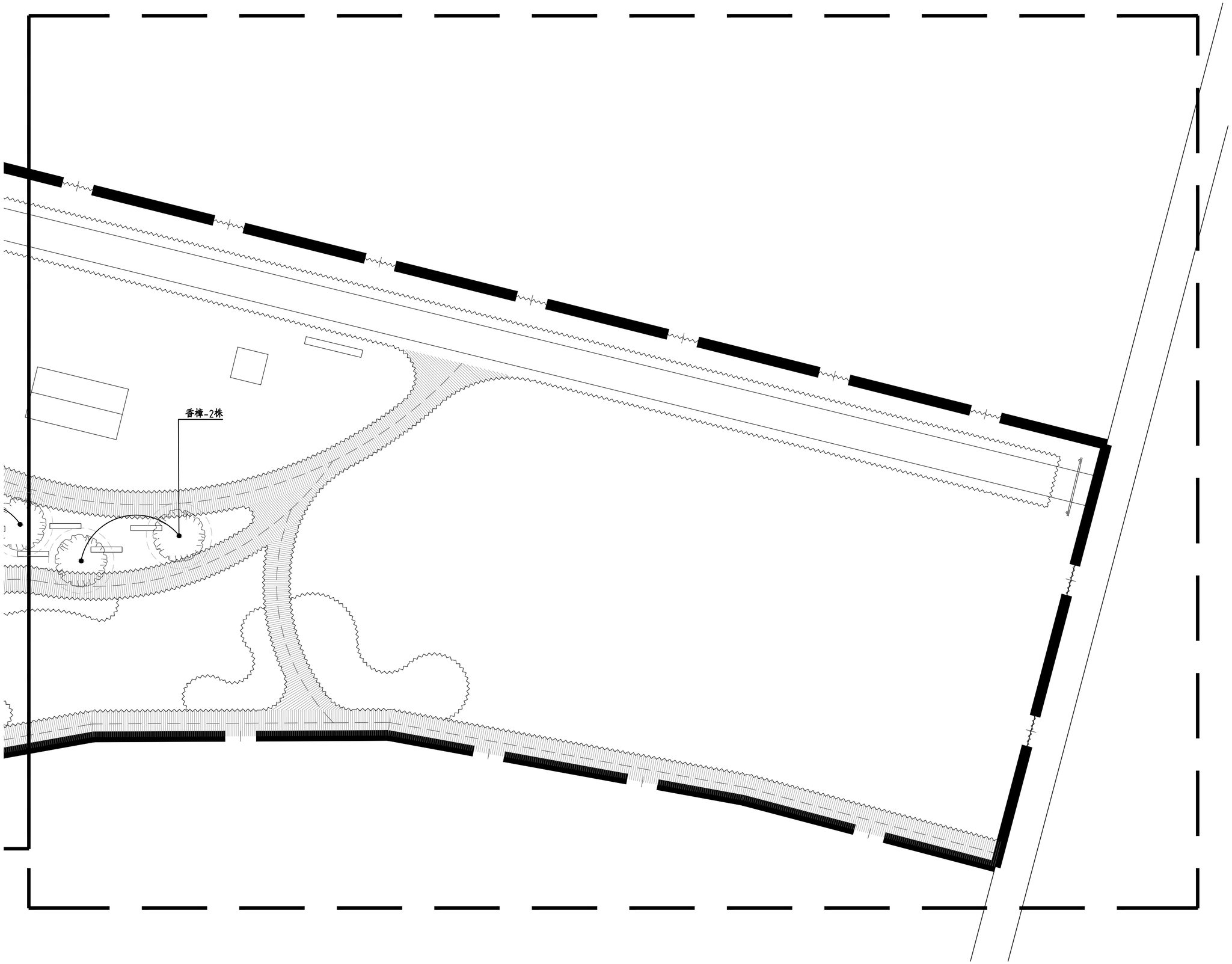

1 分区二上木种植图 比例 1:250

备注:
NOTES

日期 DATE	修改内容 DESCRIPTION	版本号 REV.
2026.07	景观施工图	A

业主/发展商:
CLIENT/DEVELOPER

高邮市菱塘回族乡人民政府

设计单位:
DESIGN ORGANIZATION

南京唯知行建筑规划设计有限公司

工程名称 PROJECT NAME	菱塘回族乡"小而美"农场项目
设计编号 CONTRAT NO	
项目名称 JOB NAME	菱塘回族乡"小而美"农场项目

图纸名称:
DRAWING TITLE

分区二上木种植图

图纸编号: LS2-2
DRAWING NO

审定/VALIDATION		工程负责人 PROJET MANAGER	
审核/SOURCES		工种负责人 SUBJECT MANAGER	
校对/CHECKED		设计/DESIGN	
比例/SCALE	1:250	绘图/DRAWN	

出图章

All measurements must be checked at site. Do not scale drawing. All drawings and their copyright are the property of the designer.
所建尺寸应现在工地现场量度，图中尺寸大小以所给出为准量,不可直接量度,所有图纸及图本与设计师所有.

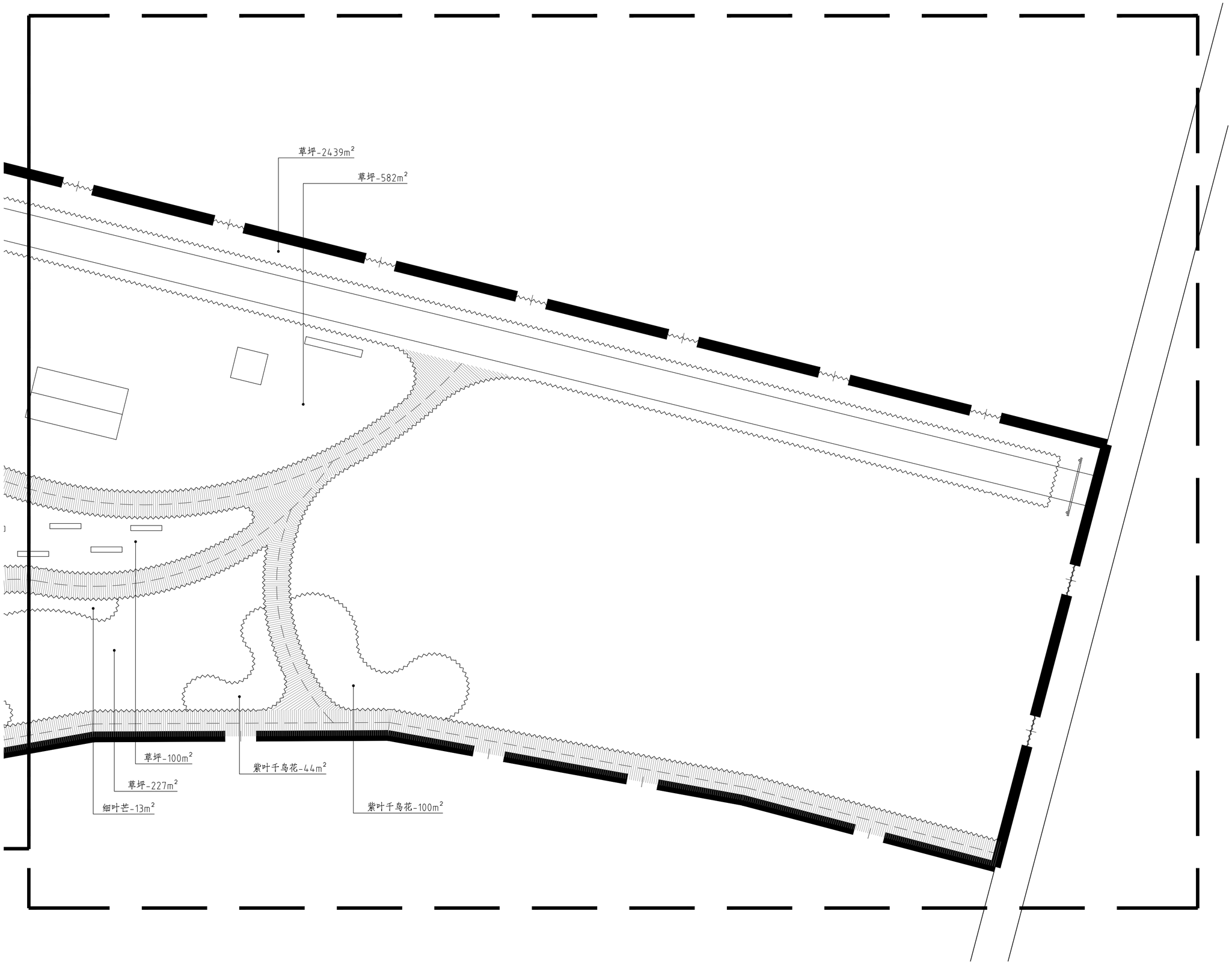

1 分区二下木种植图 比例 1:250

备注:
NOTES

日期 DATE	修改内容 DESCRIPTION	版本号 REV.
2026.07	景观施工图	A

业主/发展商:
CLIENT/DEVELOPER

高邮市菱塘回族乡人民政府

设计单位:
DESIGN ORGANIZATION

南京唯知行建筑规划设计有限公司

工程名称 PROJECT NAME	菱塘回族乡"小而美"农场项目
设计编号 CONTRAT NO	
项目名称 JOB NAME	菱塘回族乡"小而美"农场项目

图纸名称:
DRAWING TITLE

分区二下木种植图

图纸编号: LS2-3
DRAWING NO

审定/VALIDATION		工程负责人 PROJET MANAGER	
审核/SOURCES		工种负责人 SUBJECT MANAGER	
校对/CHECKED		设计/DESIGN	
比例/SCALE	1:250	绘图/DRAWN	

出图章

All measurements must be checked at site. Do not scale drawing. All drawings and their copyright are the property of the designer.
所建尺寸应现在工地核实量度，图中尺寸大小以所比例实量,不可直接量度.所有图纸及图本为设计师所有.