徐州市铜山区房村镇2026年村内道路工程

施工图设计

工程编号：2026-JMXZ-007

南京结盟设计有限公司

2026 年 06 月

Copyright © 2020 Dongda V1.0

A1

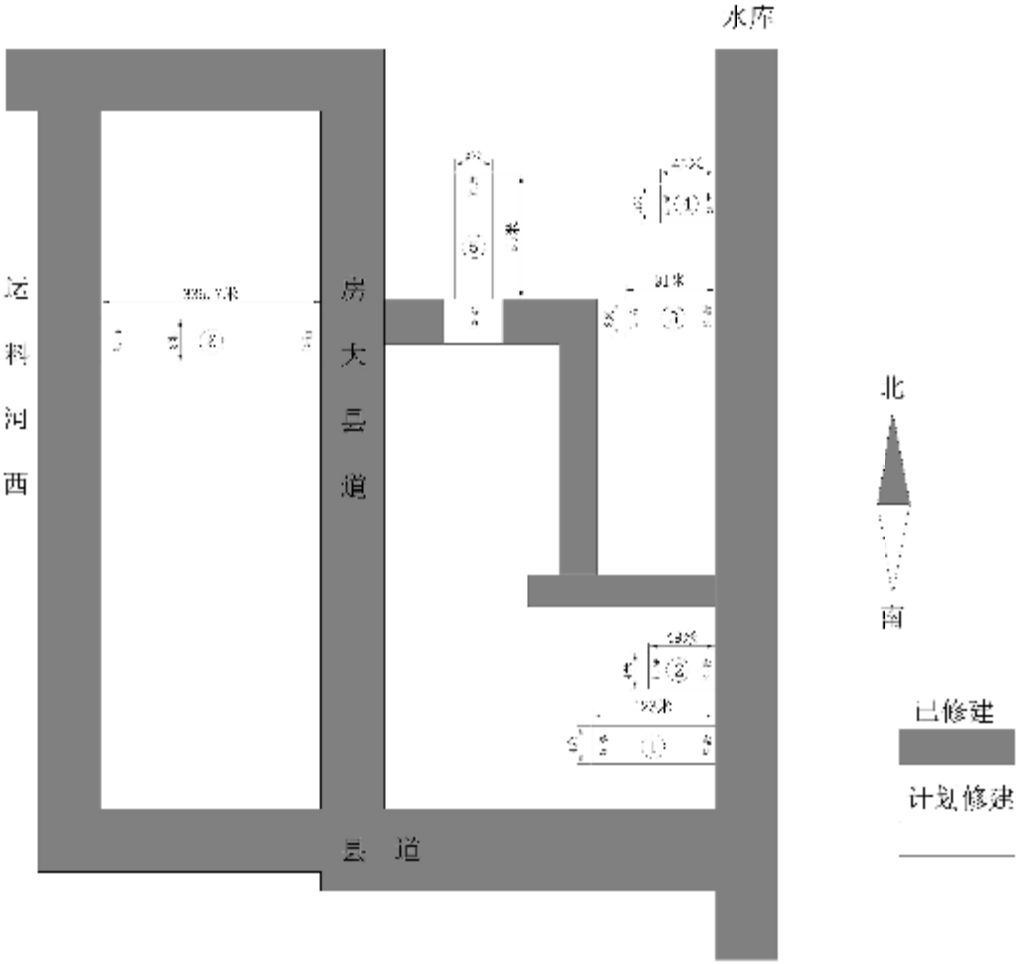

序号	长（米）	宽（米）	厚（米）	平方数（平方米）
1	123	4	0.18	492
2	49	4	0.18	196
3	91	3	0.18	273
4	45	3	0.18	135
5	55	3	0.18	165
6	335.7	3	0.18	1007.1
合计	698.7			2268.1

房村镇大沟里村王庄自然村项目定位及面积统计 1:100

所有设计、图纸及说明之版权全属本公司所有，除非得本公司书面同意，否则不得使用抄袭及复制。所有尺寸需作实地检查复核，不可以图纸尺寸量度为准。所有图纸以最后修改版本及标注日期为准。

说明 Note		
8		
7		
6		
5		
4		
3		
2		
1		
序号 No.	说明 Description	日期 Date

修订 Revise

设计单位/Design Corporation

南京结盟设计有限公司

审定 Approved by		
项目负责人 Project in charge	汤海珠	汤海珠
审核 Reviewed by	江漫均	江漫均
专业负责人 Discipline Responsible	江漫均	江漫均
校对 Checked by	刘明远	刘明远
设计 Designed by	李 玲	李玲
绘图 Drawn by	李 玲	李玲
建设单位 Client	徐州市铜山区房村镇人民政府	
项目名称 Project Name	徐州市铜山区房村镇2026年村内道路工程	
单项名称 Subproject	混凝土道路	
图纸名称 Drawing Title	房村镇大沟里村王庄自然村项目定位及面积统计	
工程编号 Project No.	2026-JNZZ-007	专业 Discipline 结构
阶段 Stage	施工图	图号 Drawing No. 结施-01
比例 Scale		日期 Date 2026.06
版次 Version	A版	本图纸无盖章印章图章，有效一律无效 Invalid Unless Stamped sac

设计出图专用章 Release Stamp

A1

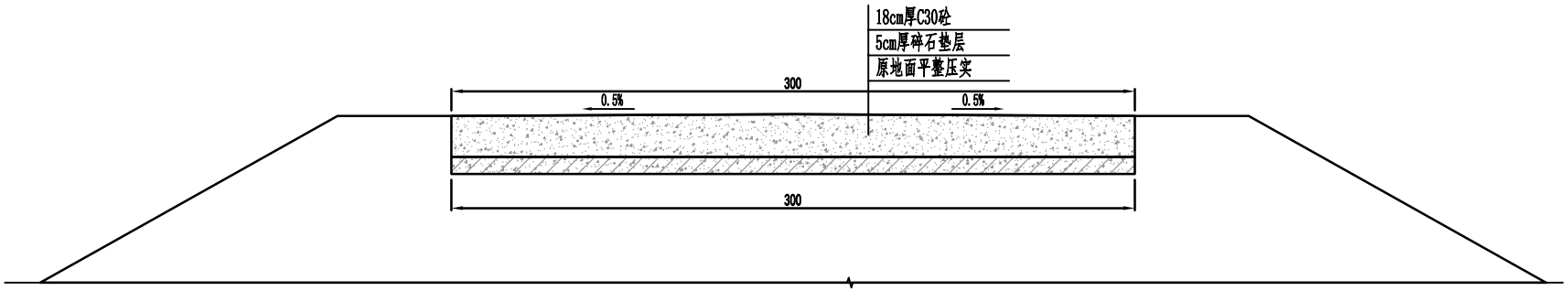

3.0m宽18cm厚砼路面断面图 1:100

1、图中尺寸高程以m计(相对高程)，其它尺寸以cm计。

2、路面预留0.5%坡度，采用双面排水。

3、砼路面每隔5m切一道缩缝，缝宽0.5cm，深5cm。每隔200m设一道胀缝，缝宽2cm，为预留缝。

4、路基压实度>0.94。

5、砼路面浇筑成型后，在混凝土初凝阶段采用专用路面压痕器进行横向压痕处理；压痕深度 3-5mm，纹路间距 15-20mm，纹路顺直均匀、深浅一致。

所有设计、图纸及说明之版权全属本公司所有，除非得本公司书面同意，否则不得使用抄袭及复制。所有尺寸需作实地检查复核，不可以图纸尺寸量度为准。所有图纸以最后修改版本及标注日期为准。

说明 Note

序号 No.	说明 Description	日期 Date
8		
7		
6		
5		
4		
3		
2		
1		

修订 Revise

设计单位/Design Corporation

南京结盟设计有限公司

审定 Approved by		
项目负责人 Principal in charge	汤海珠	汤海珠
审核 Reviewed by	江漫均	江漫均
专业负责人 Discipline Responsible	江漫均	江漫均
校对 Checked by	刘明远	刘明远
设计 Designed by	李 玲	李玲
绘图 Drawn by	李 玲	李玲
建设单位 Client	徐州市铜山区房村镇人民政府	
项目名称 Project Name	徐州市铜山区房村镇2026年村内道路工程	
单项名称 Sub-project	混凝土道路	
图纸名称 Drawing Title	3.0m宽18cm厚砼路面断面图	
工程编号 Project No.	2026-JMXZ-007	专业 Discipline 结构
阶段 Stage	施工图	图号 Drawing No. 结施-02
比例 Scale		日期 Date 2026.06
版次 Version	A版	本图纸未盖出图章无效，有印章无效 Invalid Unless Stamped

设计出图专用章 Release Stamp

A1

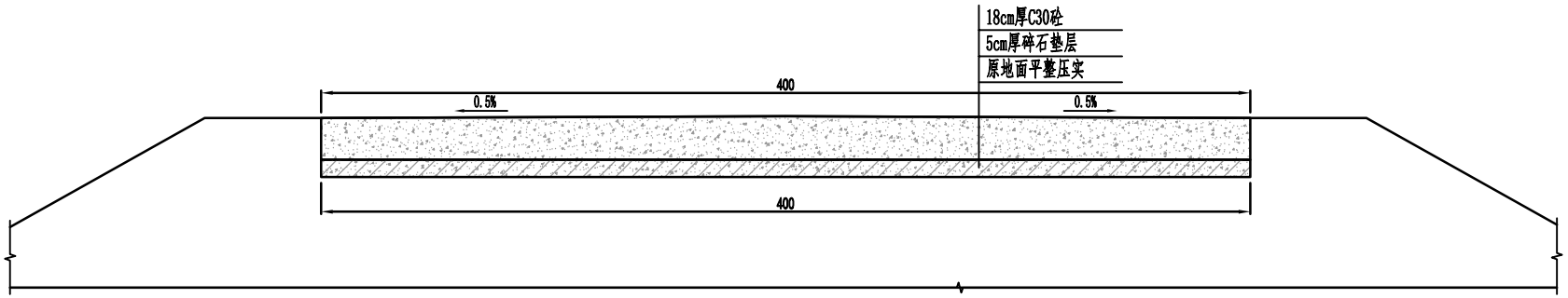

4.0m宽18cm厚砼路面断面图 1:100

1、图中尺寸高程以m计(相对高程)，其它尺寸以cm计。

2、路面预留0.5%坡度，采用双面排水。

3、砼路面每隔5m切一道缩缝，缝宽0.5cm，深5cm。每隔200m设一道胀缝，缝宽2cm，为预留缝。

4、路基压实度>0.94。

5、砼路面浇筑成型后，在混凝土初凝阶段采用专用路面压痕器进行横向压痕处理；压痕深度 3-5mm，纹路间距 15-20mm，纹路顺直均匀、深浅一致。

所有设计，图纸及说明之版权全属本公司所有，除非得本公司书面同意，否则不得使用抄袭及复制。所有尺寸需作实地检查复核，不可以图纸尺寸量度为准。所有图纸以最后修改版本及标注日期为准。

说明 Note		
8		
7		
6		
5		
4		
3		
2		
1		
序号 No.	说明 Description	日期 Date

修订 Revise

设计单位/Design Corporation

南京结盟设计有限公司

审定 Approved by		
项目负责人 Principal in charge	汤海珠	汤海珠
审核 Reviewed by	江漫均	江漫均
专业负责人 Discipline Responsible	江漫均	江漫均
校对 Checked by	刘明远	刘明远
设计 Designed by	李 玲	李玲
绘图 Drawn by	李 玲	李玲
建设单位 Client	徐州市铜山区房村镇人民政府	
项目名称 Project Name	徐州市铜山区房村镇2026年村内道路工程	
单项名称 Sub-project	混凝土道路	
图纸名称 Drawing Title	4.0m宽18cm厚砼路面断面图	
工程编号 Project No.	2026-JNXZ-007	专业 Discipline 结构
阶段 Stage	施工图	图号 Drawing No. 结施-03
比例 Scale		日期 Date 2026.06
版次 Version	A版	本图纸未盖出图章无效，有印章无效 Invalid Unless Stamped

设计出图专用章 Release Stamp

A1

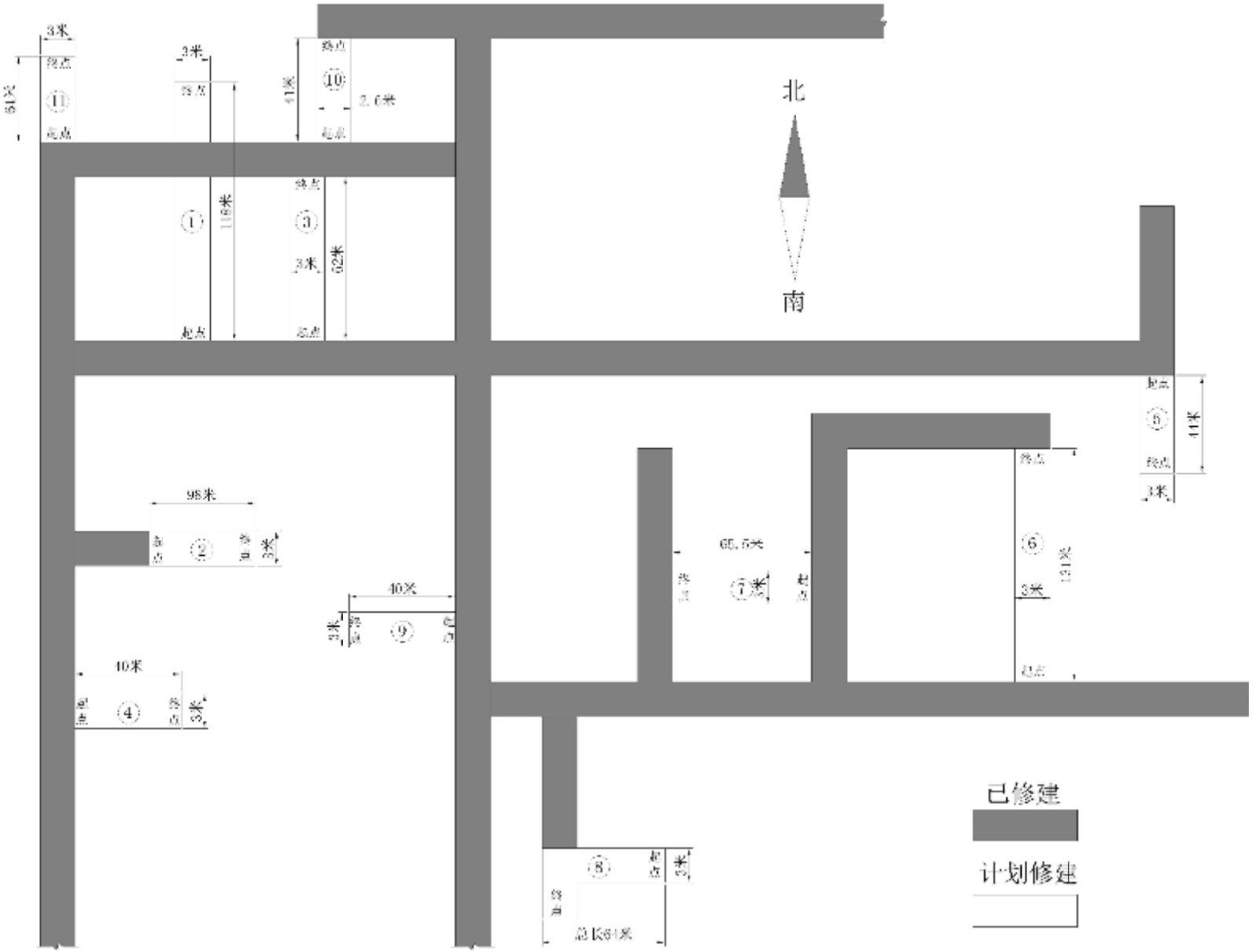

房村镇大沟里村石唐自然村项目定位及面积统计 1:100

所有设计，图纸及说明之版权全属本公司所有，除非得本公司书面同意，否则不得使用抄袭及复制。所有尺寸需作实地检查复核，不可以图纸尺寸量度为准。所有图纸以最后修改版本及标注日期为准。

说明 Note		
8		
7		
6		
5		
4		
3		
2		
1		
序号 No.	说明 Description	日期 Date

修订 Revise

设计单位/Design Corporation

南京结盟设计有限公司

审定 Approved by		
项目负责人 Project in charge	汤海珠	汤海珠
审核 Reviewed by	江爱均	江爱均
专业负责人 Discipline Responsible	江爱均	江爱均
校对 Checked by	刘明远	刘明远
设计 Designed by	李 玲	李玲
绘图 Drawn by	李 玲	李玲
建设单位 Client	徐州市铜山区房村镇人民政府	
项目名称 Project Name	徐州市铜山区房村镇2026年村内道路工程	
单项名称 Sub-project	混凝土道路	
图纸名称 Drawing Title	房村镇大沟里村石唐自然村项目定位及面积统计	
工程编号 Project No.	2026-JMXZ-007	专业 Discipline 结构
阶段 Phase	施工图	图号 Drawing No. 结施-01
比例 Scale		日期 Date 2026.06
版次 Version	A版	本图纸未盖出图章无效 Invalid Unless Stamped

设计出图专用章 Release Stamp

A1

序号	长（米）	宽（米）	厚（米）	平方数（平方米）
1	118	3	0.18	354
2	98	3	0.18	294
3	62	3	0.18	186
4	40	3	0.18	120
5	44	3	0.18	132
6	131	3	0.18	393
7	65.5	3	0.18	196.5
8	64	3	0.18	192
9	40	3	0.18	120
10	41	2.6	0.18	106.6
11	64	3	0.18	192
合计	767.5			2286.1

房村镇大沟里村石唐自然村面积统计 1:100

所有设计、图纸及说明之版权全属本公司所有，除非得本公司书面同意，否则不得使用抄袭及复制。所有尺寸需作实地检查复核，不可以图纸尺寸量度为准。所有图纸以最后修改版本及标注日期为准。

说明 Note

序号 No.	说明 Description	日期 Date
8		
7		
6		
5		
4		
3		
2		
1		

修订 Revise

设计单位/Design Corporation

南京结盟设计有限公司

审定 Approved by		
项目负责人 Project in charge	汤海珠	汤海珠
审核 Reviewed by	江漫均	江漫均
专业负责人 Discipline Responsible	江漫均	江漫均
校对 Checked by	刘明远	刘明远
设计 Designed by	李 玲	李玲
绘图 Drawn by	李 玲	李玲
建设单位 Client	徐州市铜山区房村镇人民政府	
项目名称 Project Name	徐州市铜山区房村镇2026年村内道路工程	
单项名称 Sub-project	混凝土道路	
图纸名称 Drawing Title	房村镇大沟里村石唐自然村面积统计	
工程编号 Project No.	2026-JMXZ-007	专业 Discipline 结构
阶段 Stage	施工图	图号 Drawing No. 结施-02
比例 Scale		日期 Date 2026.06
版次 Version	A版	本图纸未盖出图章无效 Invalid Unless Stamped

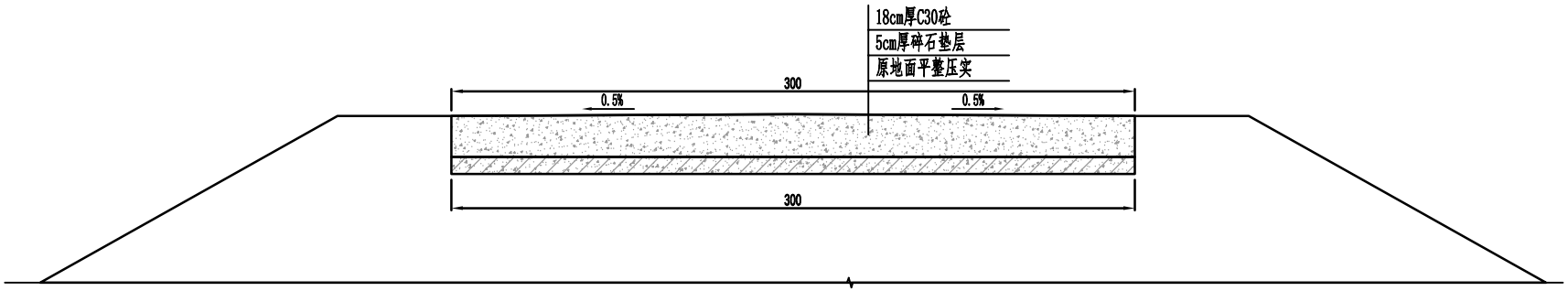

3.0m宽18cm厚砼路面断面图 1:100

1、图中尺寸高程以m计(相对高程)，其它尺寸以cm计。

2、路面预留0.5%坡度，采用双面排水。

3、砼路面每隔5m切一道缩缝，缝宽0.5cm，深5cm。每隔200m设一道胀缝，缝宽2cm，为预留缝。

4、路基压实度>0.94。

5、砼路面浇筑成型后，在混凝土初凝阶段采用专用路面压痕器进行横向压痕处理；压痕深度 3-5mm，纹路间距 15-20mm，纹路顺直均匀、深浅一致。

所有设计、图纸及说明之版权全属本公司所有，除非得本公司书面同意，否则不得使用抄袭及复制。所有尺寸需作实地检查复核，不可以图纸尺寸量度为准。所有图纸以最后修改版本及标注日期为准。

说明 Note

序号 No.	说明 Description	日期 Date
8		
7		
6		
5		
4		
3		
2		
1		

修订 Revise

设计单位/Design Corporation

南京结盟设计有限公司

审定 Approved by		
项目负责人 Principal in charge	汤海珠	汤海珠
审核 Reviewed by	江漫均	江漫均
专业负责人 Discipline Responsible	江漫均	江漫均
校对 Checked by	刘明远	刘明远
设计 Designed by	李 玲	李玲
绘图 Drawn by	李 玲	李玲
建设单位 Client	徐州市铜山区房村镇人民政府	
项目名称 Project Name	徐州市铜山区房村镇2026年村内道路工程	
单项名称 Sub-project	混凝土道路	
图纸名称 Drawing Title	3.0m宽18cm厚砼路面断面图	
工程编号 Project No.	2026-JMXZ-007	专业 Discipline 结构
阶段 Stage	施工图	图号 Drawing No. 结施-03
比例 Scale		日期 Date 2026.06
版次 Version	A版	本图纸未盖出图章无效 Invalid Unless Stamped

设计出图专用章 Release Stamp

A1

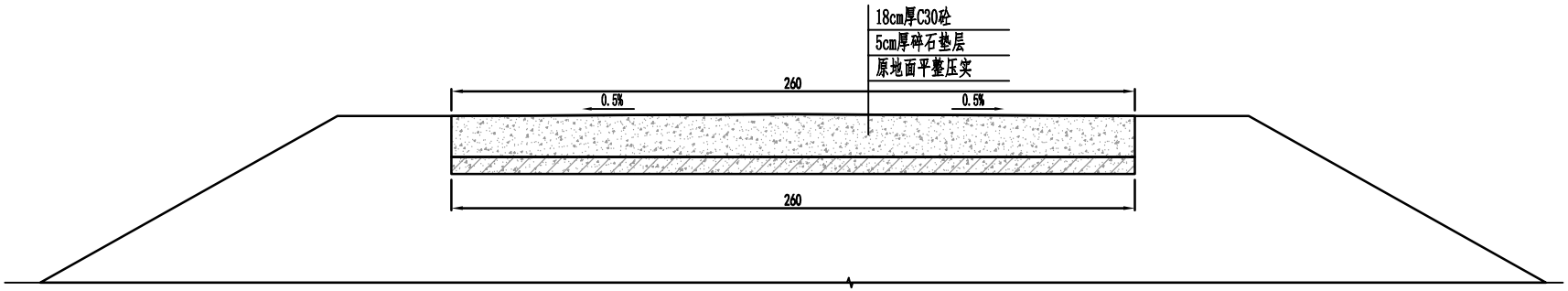

2.6m宽18cm厚砼路面断面图 1:100

1、图中尺寸高程以m计(相对高程)，其它尺寸以cm计。

2、路面预留0.5%坡度，采用双面排水。

3、砼路面每隔5m切一道缩缝，缝宽0.5cm，深5cm。每隔200m设一道胀缝，缝宽2cm，为预留缝。

4、路基压实度>0.94。

5、砼路面浇筑成型后，在混凝土初凝阶段采用专用路面压痕器进行横向压痕处理；压痕深度 3-5mm，纹路间距 15-20mm，纹路顺直均匀、深浅一致。

所有设计、图纸及说明之版权全属本公司所有，除非得本公司书面同意，否则不得使用抄袭及复制。所有尺寸需作实地检查复核，不可以图纸尺寸量度为准。所有图纸以最后修改版本及标注日期为准。

说明 Note

序号 No.	说明 Description	日期 Date
8		
7		
6		
5		
4		
3		
2		
1		

修订 Revise

设计单位/Design Corporation

南京结盟设计有限公司

审定 Approved by		
项目负责人 Principal in charge	汤海珠	汤海珠
审核 Reviewed by	江漫均	江漫均
专业负责人 Discipline Responsible	江漫均	江漫均
校对 Checked by	刘明远	刘明远
设计 Designed by	李 玲	李玲
绘图 Drawn by	李 玲	李玲
建设单位 Client	徐州市铜山区房村镇人民政府	
项目名称 Project Name	徐州市铜山区房村镇2026年村内道路工程	
单项名称 Sub-project	混凝土道路	
图纸名称 Drawing Title	2.6m宽18cm厚砼路面断面图	
工程编号 Project No.	2026-JMXZ-007	专业 Discipline 结构
阶段 Stage	施工图	图号 Drawing No. 结施-04
比例 Scale		日期 Date 2026.06
版次 Version	A版	本图纸未盖出图章无效 Invalid Unless Stamped

设计出图专用章 Release Stamp

A1

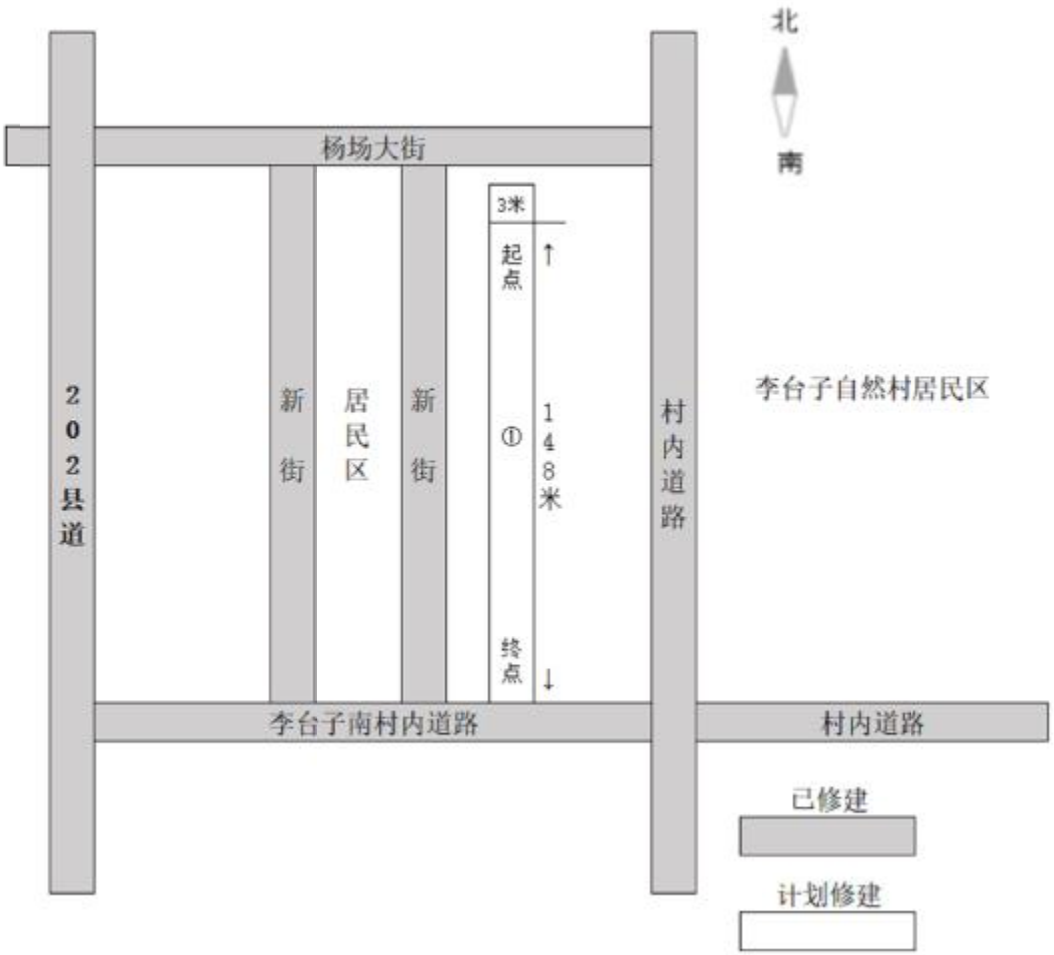

序号	长（米）	宽（米）	厚（米）	平方数（平方米）
1	148	3	0.15	444
合计	148			444

房村镇杨场村李台子自然村项目定位及面积统计 1:100

所有设计，图纸及说明之版权全属本公司所有，除非得本公司书面同意，否则不得使用抄袭及复制。所有尺寸需作实地检查复核，不可以图纸尺寸量度为准。所有图纸以最后修改版本及标注日期为准。

说明 Note		
8		
7		
6		
5		
4		
3		
2		
1		
序号 No.	说明 Description	日期 Date

修订 Revise

设计单位/Design Corporation

南京结盟设计有限公司

审定 Approved by		
项目负责人 Project in charge	汤海珠	汤海珠
审核 Reviewed by	江漫均	江漫均
专业负责人 Discipline Responsible	江漫均	江漫均
校对 Checked by	刘明远	刘明远
设计 Designed by	李 玲	李玲
绘图 Drawn by	李 玲	李玲
建设单位 Client	徐州市铜山区房村镇人民政府	
项目名称 Project Name	徐州市铜山区房村镇2026年村内道路工程	
单项名称 Sub-project	混凝土道路	
图纸名称 Drawing Title	房村镇杨场村李台子自然村项目定位及面积统计	
工程编号 Project No.	2026-JNXZ-007	专业 Discipline 结构
阶段 Stage	施工图	图号 Drawing No. 结施-01
比例 Scale		日期 Date 2026.06
版次 Version	A版	本图纸无盖章印章图章，有效一律无效 Invalid Unless Stamped sac

设计出图专用章 Release Stamp

A1

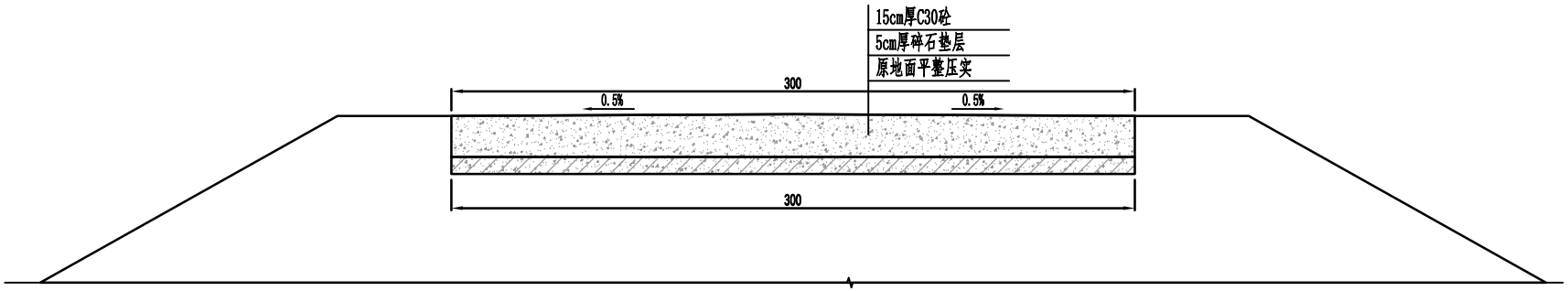

3.0m宽15cm厚砼路面断面图 1:100

1、图中尺寸高程以m计(相对高程)，其它尺寸以cm计。

2、路面预留0.5%坡度，采用双面排水。

3、砼路面每隔5m切一道缩缝，缝宽0.5cm，深5cm。每隔200m设一道胀缝，缝宽2cm，为预留缝。

4、路基压实度>0.94。

5、砼路面浇筑成型后，在混凝土初凝阶段采用专用路面压痕器进行横向压痕处理；压痕深度 3-5mm，纹路间距 15-20mm，纹路顺直均匀、深浅一致。

所有设计，图纸及说明之版权全属本公司所有，除非得本公司书面同意，否则不得使用抄袭及复制。所有尺寸需作实地检查复核，不可以图纸尺寸量度为准。所有图纸以最后修改版本及标注日期为准。

说明 Note		
8		
7		
6		
5		
4		
3		
2		
1		
序号 No.	说明 Description	日期 Date

修订 Revise

设计单位/Design Corporation

南京结盟设计有限公司

审定 Approved by		
项目负责人 Principal in charge	汤海珠	汤海珠
审核 Reviewed by	江漫均	江漫均
专业负责人 Discipline Responsible	江漫均	江漫均
校对 Checked by	刘明远	刘明远
设计 Designed by	李 玲	李玲
绘图 Drawn by	李 玲	李玲
建设单位 Client	徐州市铜山区房村镇人民政府	
项目名称 Project Name	徐州市铜山区房村镇2026年村内道路工程	
单项名称 Sub-project	混凝土道路	
图纸名称 Drawing Title	3.0m宽15cm厚砼路面断面图	
工程编号 Project No.	2026-JNXZ-007	专业 Discipline 结构
阶段 Stage	施工图	图号 Drawing No. 结施-02
比例 Scale		日期 Date 2026.06
版次 Version	A版	本图纸加盖出图章方有效，有印章无效 Invalid Unless Stamped

设计出图专用章 Release Stamp

A1

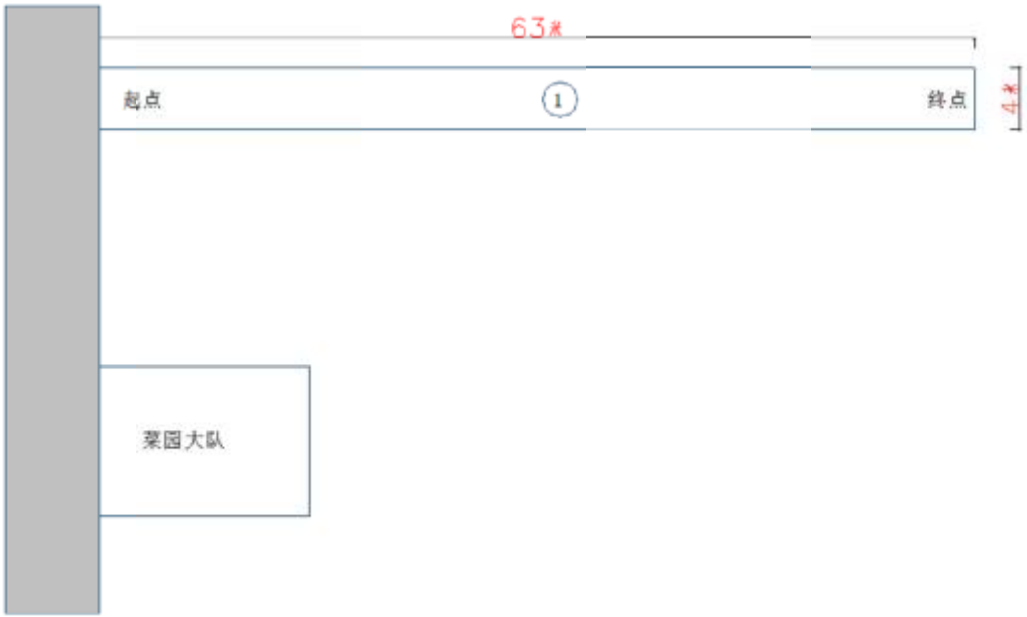

序号	长（米）	宽（米）	厚（米）	平方数（平方米）
1	63	4	0.18	252
合计	63			252

房村镇房村村菜园自然村项目定位及面积统计 1:100

所有设计、图纸及说明之版权全属本公司所有，除非得本公司书面同意，否则不得使用抄袭及复制。所有尺寸需作实地检查复核，不可以图纸尺寸量度为准。所有图纸以最后修改版本及标注日期为准。

说明 Note

序号 No.	说明 Description	日期 Date
8		
7		
6		
5		
4		
3		
2		
1		

修订 Revise

设计单位/Design Corporation

南京结盟设计有限公司

审定 Approved by		
项目负责人 Project in charge	汤海珠	汤海珠
审核 Reviewed by	江浸均	江浸均
专业负责人 Discipline Responsible	江浸均	江浸均
校对 Checked by	刘明远	刘明远
设计 Designed by	李 玲	李玲
绘图 Drawn by	李 玲	李玲
建设单位 Client	徐州市铜山区房村镇人民政府	
项目名称 Project Name	徐州市铜山区房村镇2026年村内道路工程	
单项名称 Sub-project	混凝土道路	
图纸名称 Drawing Title	房村镇菜园村李台子自然村项目定位及面积统计	
工程编号 Project No.	2026-JNXZ-007	专业 Discipline 结构
阶段 Stage	施工图	图号 Drawing No. 结施-01
比例 Scale		日期 Date 2026.06
版次 Version	A版	本图纸未加盖出图章无效 Invalid Unless Stamped

设计出图专用章 Release Stamp

A1

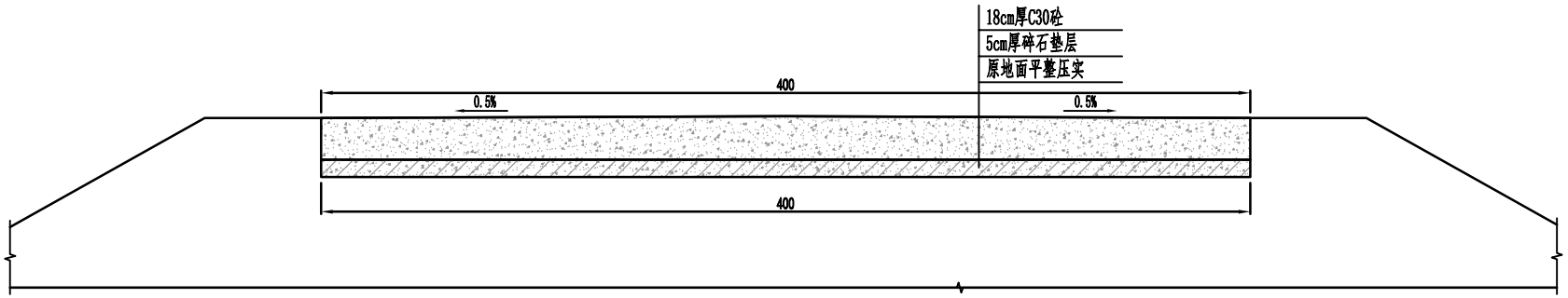

4.0m宽18cm厚砼路面断面图 1:100

1、图中尺寸高程以m计(相对高程)，其它尺寸以cm计。

2、路面预留0.5%坡度，采用双面排水。

3、砼路面每隔5m切一道缩缝，缝宽0.5cm，深5cm。每隔200m设一道胀缝，缝宽2cm，为预留缝。

4、路基压实度>0.94。

5、砼路面浇筑成型后，在混凝土初凝阶段采用专用路面压痕器进行横向压痕处理；压痕深度 3-5mm，纹路间距 15-20mm，纹路顺直均匀、深浅一致。

所有设计、图纸及说明之版权全属本公司所有，除非得本公司书面同意，否则不得使用抄袭及复制。所有尺寸需作实地检查复核，不可以图纸尺寸量度为准。所有图纸以最后修改版本及标注日期为准。

说明 Note		
8		
7		
6		
5		
4		
3		
2		
1		
序号 No.	说明 Description	日期 Date

修订 Revise

设计单位/Design Corporation

南京结盟设计有限公司

审定 Approved by		
项目负责人 Principal in charge	汤海珠	汤海珠
审核 Reviewed by	江漫均	江漫均
专业负责人 Discipline Responsible	江漫均	江漫均
校对 Checked by	刘明远	刘明远
设计 Designed by	李 玲	李玲
绘图 Drawn by	李 玲	李玲
建设单位 Client	徐州市铜山区房村镇人民政府	
项目名称 Project Name	徐州市铜山区房村镇2026年村内道路工程	
单项名称 Sub-project	混凝土道路	
图纸名称 Drawing Title	4.0m宽18cm厚砼路面断面图	
工程编号 Project No.	2026-JNXZ-007	专业 Discipline 结构
阶段 Stage	施工图	图号 Drawing No. 结施-02
比例 Scale		日期 Date 2026.06
版次 Version	A版	本图纸未盖出图章无效，有印章一份无效 Invalid Unless Stamped sac

设计出图专用章 Release Stamp

A1

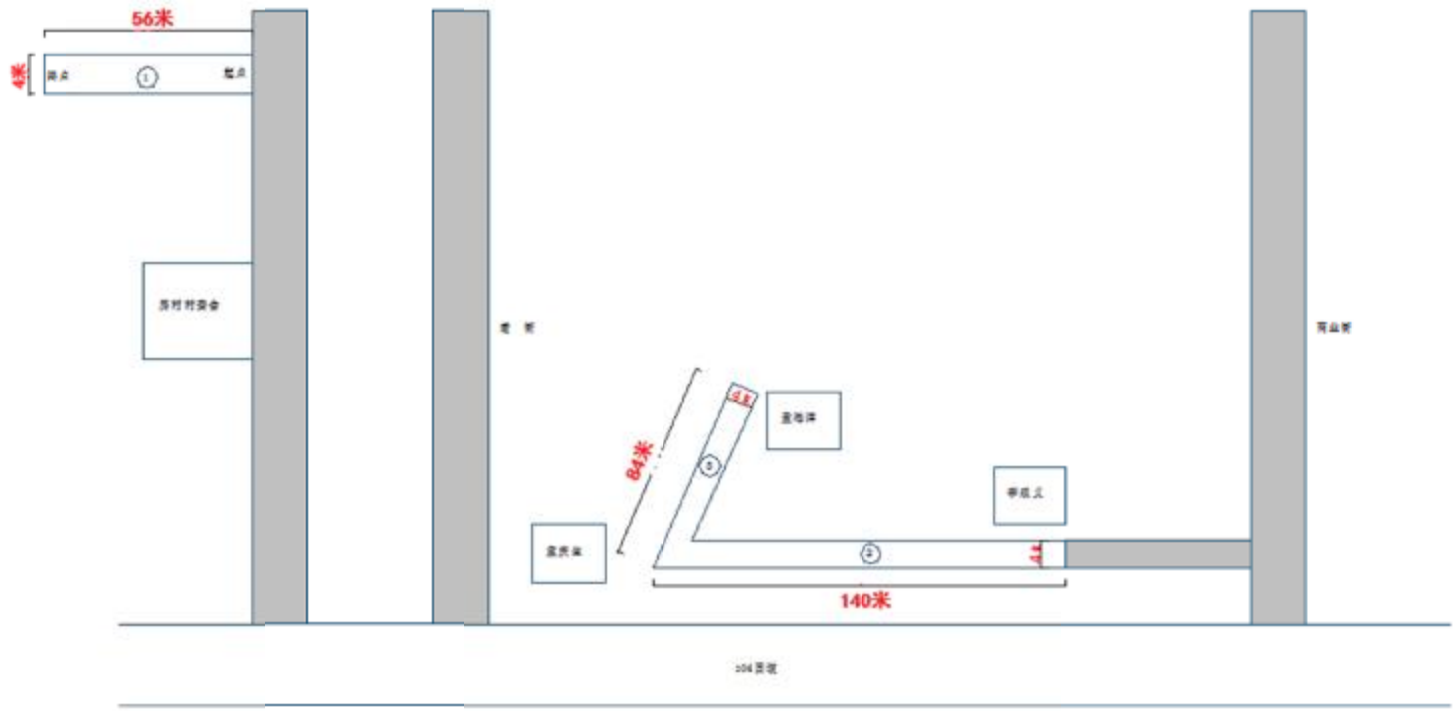

序号	长（米）	宽（米）	厚（米）	平方数（平方米）
1	56	4	0.18	224
2	140	4	0.18	560
3	84	4	0.18	336
合计	280			1120

房村镇房村村自然村项目定位及面积统计 1:100

所有设计，图纸及说明之版权全属本公司所有，除非得本公司书面同意，否则不得使用抄袭及复制。所有尺寸需作实地检查复核，不可以图纸尺寸量度为准。所有图纸以最后修改版本及标注日期为准。

说明 Note		
8		
7		
6		
5		
4		
3		
2		
1		
序号 No.	说明 Description	日期 Date

修订 Revise

设计单位/Design Corporation

南京结盟设计有限公司

审定 Approved by		
项目负责人 Project in charge	汤海珠	汤海珠
审核 Reviewed by	江浸均	江浸均
专业负责人 Discipline Responsible	江浸均	江浸均
校对 Checked by	刘明远	刘明远
设计 Designed by	李 玲	李玲
绘图 Drawn by	李 玲	李玲
建设单位 Client	徐州市铜山区房村镇人民政府	
项目名称 Project Name	徐州市铜山区房村镇2026年村内道路工程	
单项名称 Sub-project	混凝土道路	
图纸名称 Drawing Title	房村镇房村村自然村项目定位及面积统计	
工程编号 Project No.	2026-JNXZ-007	专业 Discipline 结构
阶段 Stage	施工图	图号 Drawing No. 结施-01
比例 Scale		日期 Date 2026.06
版次 Version	A版	本图纸未加盖出图章无效 Invalid Unless Stamped

设计出图专用章 Release Stamp

A1

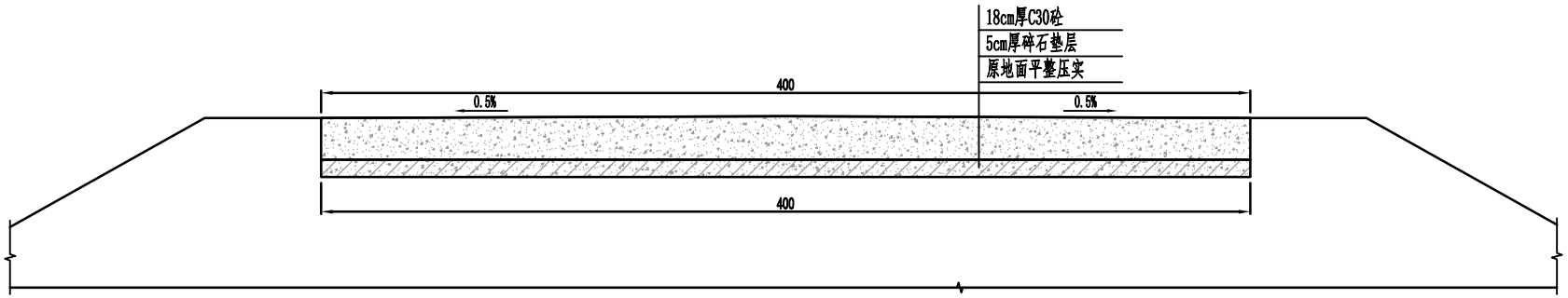

4.0m宽18cm厚砼路面断面图 1:100

1、图中尺寸高程以m计(相对高程)，其它尺寸以cm计。

2、路面预留0.5%坡度，采用双面排水。

3、砼路面每隔5m切一道缩缝，缝宽0.5cm，深5cm。每隔200m设一道胀缝，缝宽2cm，为预留缝。

4、路基压实度>0.94。

5、砼路面浇筑成型后，在混凝土初凝阶段采用专用路面压痕器进行横向压痕处理；压痕深度 3-5mm，纹路间距 15-20mm，纹路顺直均匀、深浅一致。

所有设计、图纸及说明之版权全属本公司所有，除非得本公司书面同意，否则不得使用抄袭及复制。所有尺寸需作实地检查复核，不可以图纸尺寸量度为准。所有图纸以最后修改版本及标注日期为准。

说明 Note		
8		
7		
6		
5		
4		
3		
2		
1		
序号 No.	说明 Description	日期 Date

修订 Revise

设计单位/Design Corporation

南京结盟设计有限公司

审定 Approved by		
项目负责人 Principal in charge	汤海珠	汤海珠
审核 Reviewed by	江漫均	江漫均
专业负责人 Discipline Responsible	江漫均	江漫均
校对 Checked by	刘明远	刘明远
设计 Designed by	李 玲	李玲
绘图 Drawn by	李 玲	李玲
建设单位 Client	徐州市铜山区房村镇人民政府	
项目名称 Project Name	徐州市铜山区房村镇2026年村内道路工程	
单项名称 Sub-project	混凝土道路	
图纸名称 Drawing Title	4.0m宽18cm厚砼路面断面图	
工程编号 Project No.	2026-JNXZ-007	专业 Discipline 结构
阶段 Stage	施工图	图号 Drawing No. 结施-02
比例 Scale		日期 Date 2026.06
版次 Version	A版	本图纸未盖出图章无效，有印章一份无效 Invalid Unless Stamped sac

设计出图专用章 Release Stamp

A1

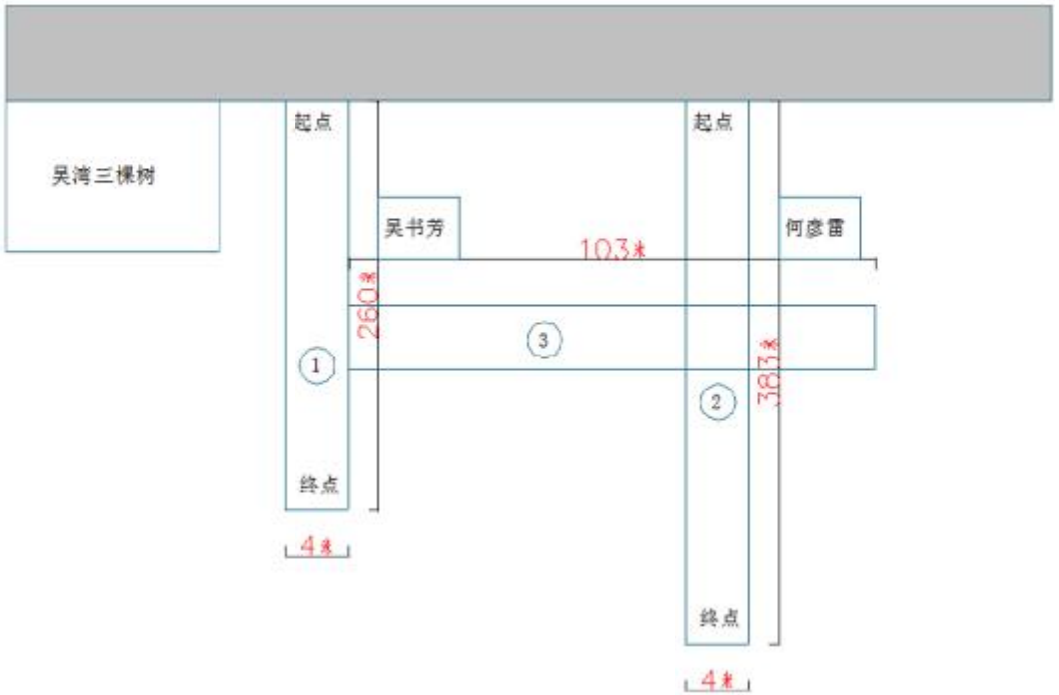

序号	长（米）	宽（米）	厚（米）	平方数（平方米）
1	260	4	0.18	1040
2	383	4	0.18	1532
3	103	4	0.18	412
合计	746			2984

房村镇房村村吴湾自然村项目定位及面积统计 1:100

所有设计，图纸及说明之版权全属本公司所有，除非得本公司书面同意，否则不得使用抄袭及复制。所有尺寸需作实地检查复核，不可以图纸尺寸量度为准。所有图纸以最后修改版本及标注日期为准。

说明 Note

序号 No.	说明 Description	日期 Date
8		
7		
6		
5		
4		
3		
2		
1		

修订 Revise

设计单位/Design Corporation

南京结盟设计有限公司

审定 Approved by		
项目负责人 Project in charge	汤海珠	汤海珠
审核 Reviewed by	江浸均	江浸均
专业负责人 Discipline Responsible	江浸均	江浸均
校对 Checked by	刘明远	刘明远
设计 Designed by	李 玲	李玲
绘图 Drawn by	李 玲	李玲
建设单位 Client	徐州市铜山区房村镇人民政府	
项目名称 Project Name	徐州市铜山区房村镇2026年村内道路工程	
单项名称 Sub-project	混凝土道路	
图纸名称 Drawing Title	房村镇房村村自然村项目定位及面积统计	
工程编号 Project No.	2026-JNXZ-007	专业 Discipline 结构
阶段 Stage	施工图	图号 Drawing No. 结施-01
比例 Scale		日期 Date 2026.06
版次 Version	A版	本图纸未加盖出图图章，视为一般无效 Invalid Unless Stamped

设计出图专用章 Release Stamp

A1

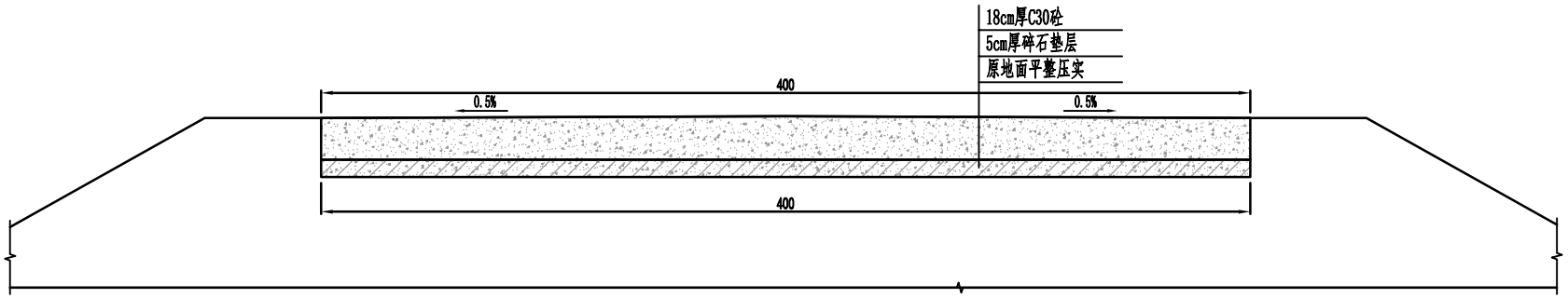

4.0m宽18cm厚砼路面断面图 1:100

1、图中尺寸高程以m计(相对高程)，其它尺寸以cm计。

2、路面预留0.5%坡度，采用双面排水。

3、砼路面每隔5m切一道缩缝，缝宽0.5cm，深5cm。每隔200m设一道胀缝，缝宽2cm，为预留缝。

4、路基压实度>0.94。

5、砼路面浇筑成型后，在混凝土初凝阶段采用专用路面压痕器进行横向压痕处理；压痕深度 3-5mm，纹路间距 15-20mm，纹路顺直均匀、深浅一致。

所有设计、图纸及说明之版权全属本公司所有，除非得本公司书面同意，否则不得使用抄袭及复制。所有尺寸需作实地检查复核，不可以图纸尺寸量度为准。所有图纸以最后修改版本及标注日期为准。

说明 Note		
8		
7		
6		
5		
4		
3		
2		
1		
序号 No.	说明 Description	日期 Date

修订 Revise

设计单位/Design Corporation

南京结盟设计有限公司

审定 Approved by		
项目负责人 Principal in charge	汤海珠	汤海珠
审核 Reviewed by	江漫均	江漫均
专业负责人 Discipline Responsible	江漫均	江漫均
校对 Checked by	刘明远	刘明远
设计 Designed by	李 玲	李玲
绘图 Drawn by	李 玲	李玲
建设单位 Client	徐州市铜山区房村镇人民政府	
项目名称 Project Name	徐州市铜山区房村镇2026年村内道路工程	
单项名称 Sub-project	混凝土道路	
图纸名称 Drawing Title	4.0m宽18cm厚砼路面断面图	
工程编号 Project No.	2026-JNXZ-007	专业 Discipline 结构
阶段 Stage	施工图	图号 Drawing No. 结施-02
比例 Scale		日期 Date 2026.06
版次 Version	A版	本图纸未盖出图章无效，有印章一份无效 Invalid Unless Stamped sac

设计出图专用章 Release Stamp

A1

序号	长（米）	宽（米）	厚（米）	平方数（平方米）
1	50	3	0.15	150
2	87.7	3	0.15	263.1
3	88.5	3	0.15	265.5
合计	226.2			678.6

房村镇新庄村殷杨庄自然村、张新庄自然村项目定位及面积统计 1:100

所有设计，图纸及说明之版权全属本公司所有，除非得本公司书面同意，否则不得使用抄袭及复制。所有尺寸需作实地检查复核，不可以图纸尺寸量度为准。所有图纸以最后修改版本及标注日期为准。

说明 Note

序号 No.	说明 Description	日期 Date
8		
7		
6		
5		
4		
3		
2		
1		

修订 Revise

设计单位/Design Corporation

南京结盟设计有限公司

审定 Approved by		
项目负责人 Project in charge	汤海珠	汤海珠
审核 Reviewed by	江浸均	江浸均
专业负责人 Discipline Responsible	江浸均	江浸均
校对 Checked by	刘明远	刘明远
设计 Designed by	李 玲	李玲
绘图 Drawn by	李 玲	李玲
建设单位 Client	徐州市铜山区房村镇人民政府	
项目名称 Project Name	徐州市铜山区房村镇2026年村内道路工程	
单项名称 Sub-project	混凝土道路	
图纸名称 Drawing Title	房村镇新庄村殷杨庄自然村、张新庄自然村项目定位及面积统计	
工程编号 Project No.	2026-JNXZ-007	专业 Discipline 结构
阶段 Stage	施工图	图号 Drawing No. 结施-01
比例 Scale		日期 Date 2026.06
版次 Version	A版	本图纸未加盖印章或图章，视为一律无效 Invalid Unless Stamped

设计出图专用章 Release Stamp

A1

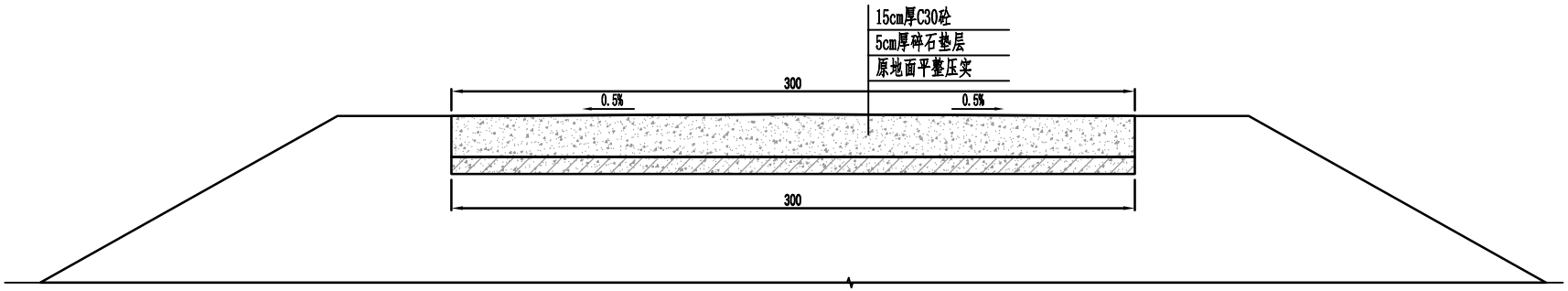

3.0m宽15cm厚砼路面断面图 1:100

1、图中尺寸高程以m计(相对高程)，其它尺寸以cm计。

2、路面预留0.5%坡度，采用双面排水。

3、砼路面每隔5m切一道缩缝，缝宽0.5cm，深5cm。每隔200m设一道胀缝，缝宽2cm，为预留缝。

4、路基压实度>0.94。

5、砼路面浇筑成型后，在混凝土初凝阶段采用专用路面压痕器进行横向压痕处理；压痕深度 3-5mm，纹路间距 15-20mm，纹路顺直均匀、深浅一致。

所有设计，图纸及说明之版权全属本公司所有，除非得本公司书面同意，否则不得使用抄袭及复制。所有尺寸需作实地检查复核，不可以图纸尺寸量度为准。所有图纸以最后修改版本及标注日期为准。

说明 Note		
8		
7		
6		
5		
4		
3		
2		
1		
序号 No.	说明 Description	日期 Date

修订 Revise

设计单位/Design Corporation

南京结盟设计有限公司

审定 Approved by		
项目负责人 Principal in charge	汤海珠	汤海珠
审核 Reviewed by	江漫均	江漫均
专业负责人 Discipline Responsible	江漫均	江漫均
校对 Checked by	刘明远	刘明远
设计 Designed by	李 玲	李玲
绘图 Drawn by	李 玲	李玲
建设单位 Client	徐州市铜山区房村镇人民政府	
项目名称 Project Name	徐州市铜山区房村镇2026年村内道路工程	
单项名称 Sub-project	混凝土道路	
图纸名称 Drawing Title	3.0m宽15cm厚砼路面断面图	
工程编号 Project No.	2026-JNXZ-007	专业 Discipline 结构
阶段 Stage	施工图	图号 Drawing No. 结施-02
比例 Scale		日期 Date 2026.06
版次 Version	A版	本图纸加盖出图章方有效，有印章无效 Invalid Unless Stamped

设计出图专用章 Release Stamp

A1

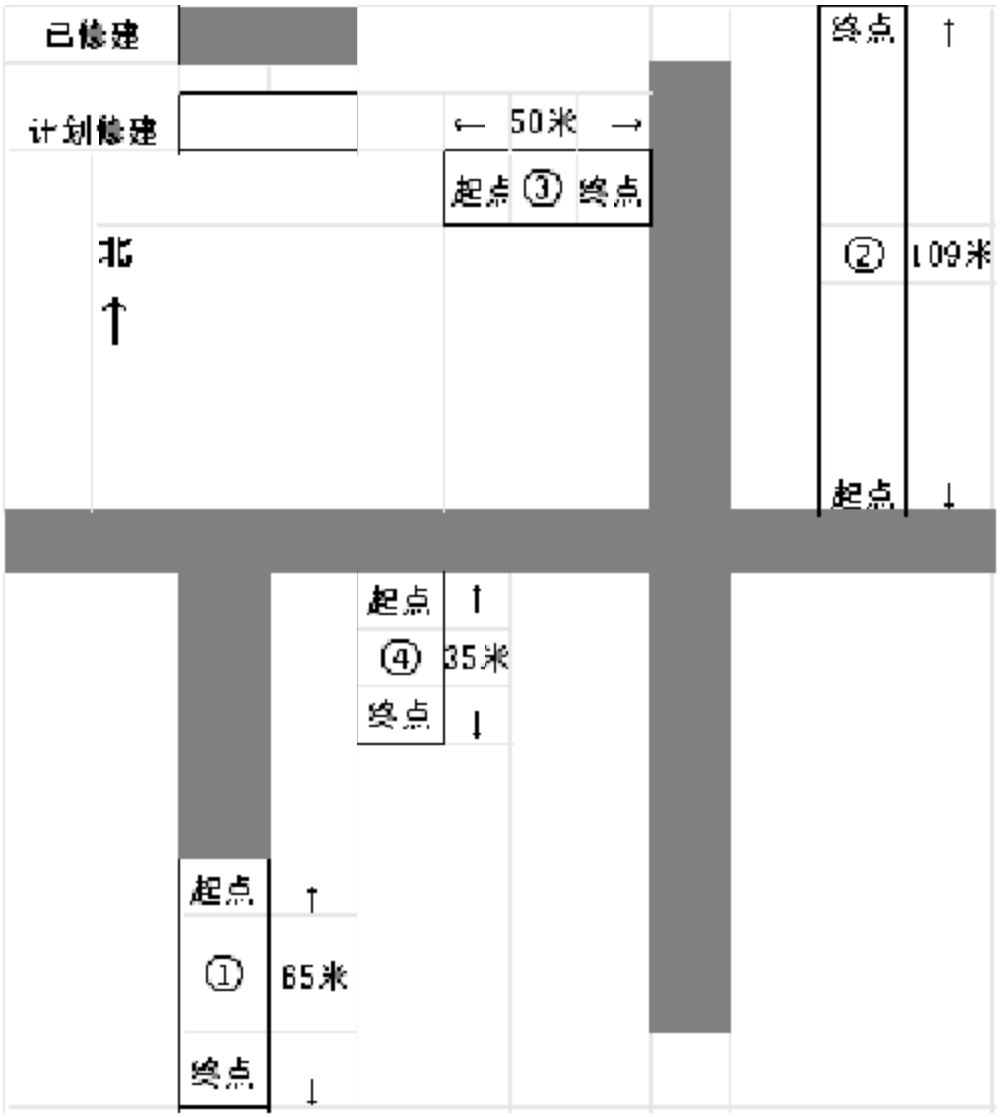

序号	长（米）	宽（米）	厚（米）	平方数（平方米）
1	65	3	0.15	195
2	109	3	0.15	327
3	35	3	0.15	105
4	50	3	0.15	150
合计	259			777

房村镇林场村林场自然村项目定位及面积统计 1:100

所有设计，图纸及说明之版权全属本公司所有，除非得本公司书面同意，否则不得使用抄袭及复制。所有尺寸需作实地检查复核，不可以图纸尺寸量度为准。所有图纸以最后修改版本及标注日期为准。

说明 Note

序号 No.	说明 Description	日期 Date
8		
7		
6		
5		
4		
3		
2		
1		

修订 Revise

设计单位/Design Corporation

南京结盟设计有限公司

审定 Approved by		
项目负责人 Project in charge	汤海珠	汤海珠
审核 Reviewed by	江浸均	江浸均
专业负责人 Discipline Responsible	江浸均	江浸均
校对 Checked by	刘明远	刘明远
设计 Designed by	李 玲	李玲
绘图 Drawn by	李 玲	李玲
建设单位 Client	徐州市铜山区房村镇人民政府	
项目名称 Project Name	徐州市铜山区房村镇2026年村内道路工程	
单项名称 Sub-project	混凝土道路	
图纸名称 Drawing Title	房村镇林场村林场自然村项目定位及面积统计	
工程编号 Project No.	2026-JMXZ-007	专业 Discipline 结构
阶段 Stage	施工图	图号 Drawing No. 结施-01
比例 Scale		日期 Date 2026.06
版次 Version	A版	本图纸未盖出图章无效 Invalid Unless Stamped

出图专用章 Release Stamp

A1

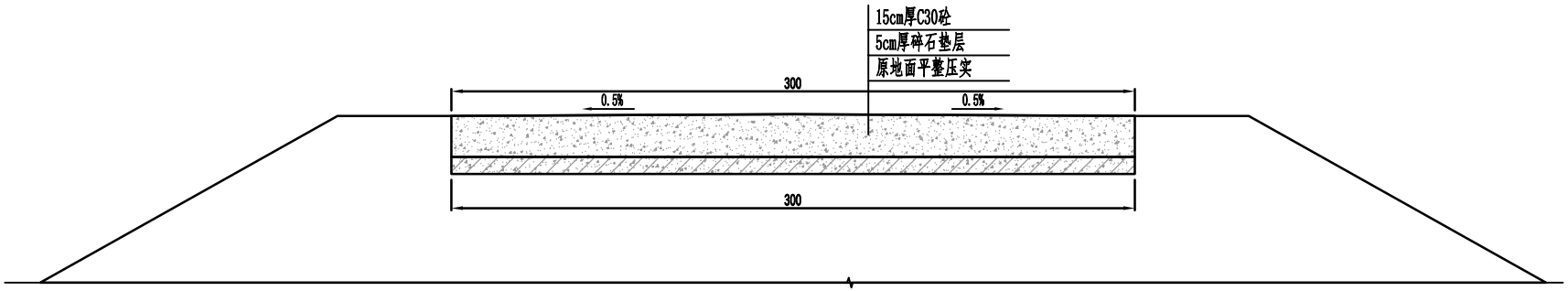

3.0m宽15cm厚砼路面断面图 1:100

1、图中尺寸高程以m计(相对高程)，其它尺寸以cm计。

2、路面预留0.5%坡度，采用双面排水。

3、砼路面每隔5m切一道缩缝，缝宽0.5cm，深5cm。每隔200m设一道胀缝，缝宽2cm，为预留缝。

4、路基压实度>0.94。

5、砼路面浇筑成型后，在混凝土初凝阶段采用专用路面压痕器进行横向压痕处理；压痕深度 3-5mm，纹路间距 15-20mm，纹路顺直均匀、深浅一致。

所有设计、图纸及说明之版权全属本公司所有，除非得本公司书面同意，否则不得使用抄袭及复制。所有尺寸需作实地检查复核，不可以图纸尺寸量度为准。所有图纸以最后修改版本及标注日期为准。

说明 Note

序号 No.	说明 Description	日期 Date
8		
7		
6		
5		
4		
3		
2		
1		

修订 Revise

设计单位/Design Corporation

南京结盟设计有限公司

审定 Approved by		
项目负责人 Principal in charge	汤海珠	汤海珠
审核 Reviewed by	江漫均	江漫均
专业负责人 Discipline Responsible	江漫均	江漫均
校对 Checked by	刘明远	刘明远
设计 Designed by	李 玲	李玲
绘图 Drawn by	李 玲	李玲
建设单位 Client	徐州市铜山区房村镇人民政府	
项目名称 Project Name	徐州市铜山区房村镇2026年村内道路工程	
单项名称 Sub-project	混凝土道路	
图纸名称 Drawing Title	3.0m宽15cm厚砼路面断面图	
工程编号 Project No.	2026-JNXZ-007	专业 Discipline 结构
阶段 Stage	施工图	图号 Drawing No. 结施-02
比例 Scale		日期 Date 2026.06
版次 Version	A版	本图纸未盖章视图图纸无效，有印章一致无效 Invalid Unless Stamped sac

设计出图专用章 Release Stamp

A1

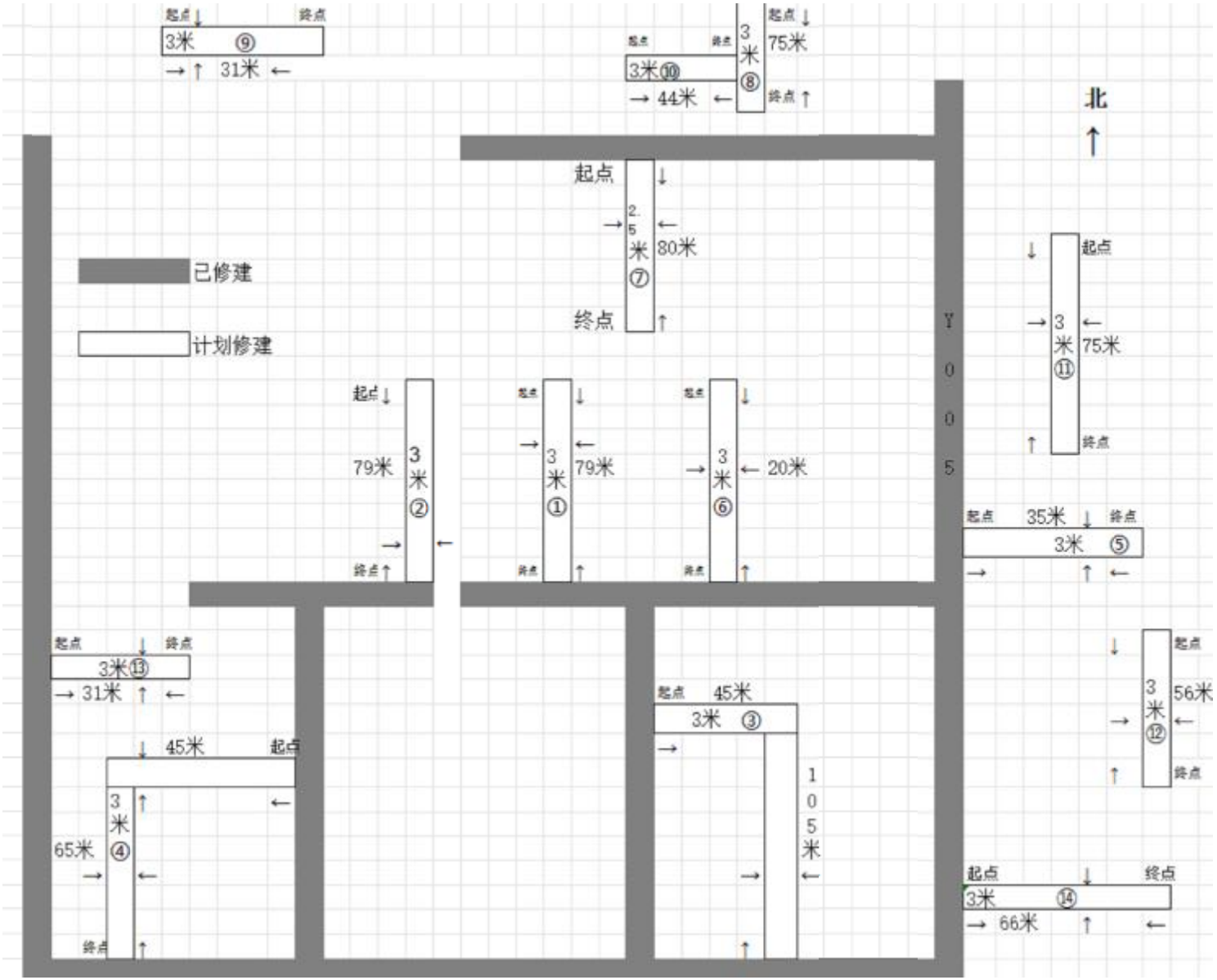

房村镇下洪村项目定位及面积统计 1:100

所有设计、图纸及说明之版权全属本公司所有，除非得本公司书面同意，否则不得使用抄袭及复制。所有尺寸需作实地检查复核，不可以图纸尺寸量度为准。所有图纸以最后修改版本及标注日期为准。

说明 Note		
8		
7		
6		
5		
4		
3		
2		
1		
序号 No.	说明 Description	日期 Date

修订 Revise

设计单位/Design Corporation

南京结盟设计有限公司

审定 Approval by		
项目负责人 Project in charge	汤海珠	汤海珠
审核 Reviewed by	江浸均	江浸均
专业负责人 Discipline Responsible	江浸均	江浸均
校对 Checked by	刘明远	刘明远
设计 Designed by	李 玲	李玲
绘图 Drawn by	李 玲	李玲
建设单位 Client	徐州市铜山区房村镇人民政府	
项目名称 Project Name	徐州市铜山区房村镇2026年村内道路工程	
单项名称 Sub-project	混凝土道路	
图纸名称 Drawing Title	房村镇下洪村项目定位及面积统计	
工程编号 Project No.	2026-JNXZ-007	专业 Discipline 结构
阶段 Phase	施工图	图号 Drawing No. 结施-01
比例 Scale		日期 Date 2026.06
版次 Version	A版	本图纸未盖出图章无效 Invalid Unless Stamped

设计出图专用章 Release Stamp

A1

序号	长（米）	宽（米）	厚（米）	平方数（平方米）
1	79	3	0.15	237
2	79	3	0.15	237
3	150	3	0.15	450
4	110	3	0.15	330
5	35	3	0.15	105
6	20	3	0.15	60
7	80	2.5	0.15	200
8	75	3	0.15	225
9	31	3	0.15	93
10	44	3	0.15	132
11	75	3	0.15	225
12	56	3	0.15	168
13	31	3	0.15	93
14	66	3	0.15	198
合计	931			2753

房村镇下洪村面积统计 1:100

所有设计，图纸及说明之版权全属本公司所有，除非得本公司书面同意，否则不得使用抄袭及复制。所有尺寸需作实地检查复核，不可以图纸尺寸量度为准。所有图纸以最后修改版本及标注日期为准。

说明 Note

序号 No.	说明 Description	日期 Date
8		
7		
6		
5		
4		
3		
2		
1		

修订 Revise

设计单位/Design Corporation

南京结盟设计有限公司

审定 Approved by		
项目负责人 Project in charge	汤海珠	汤海珠
审核 Reviewed by	江浸均	江浸均
专业负责人 Discipline Responsible	江浸均	江浸均
校对 Checked by	刘明远	刘明远
设计 Designed by	李 玲	李玲
绘图 Drawn by	李 玲	李玲
建设单位 Client	徐州市铜山区房村镇人民政府	
项目名称 Project Name	徐州市铜山区房村镇2026年村内道路工程	
单项名称 Sub-project	混凝土道路	
图纸名称 Drawing Title	房村镇下洪村面积统计	
工程编号 Project No.	2026-JNXZ-007	专业 Discipline 结构
阶段 Stage	施工图	图号 Drawing No. 结施-02
比例 Scale		日期 Date 2026.06
版次 Version	A版	本图纸未盖出图章无效 Invalid Unless Stamped

设计出图专用章 Release Stamp

A1

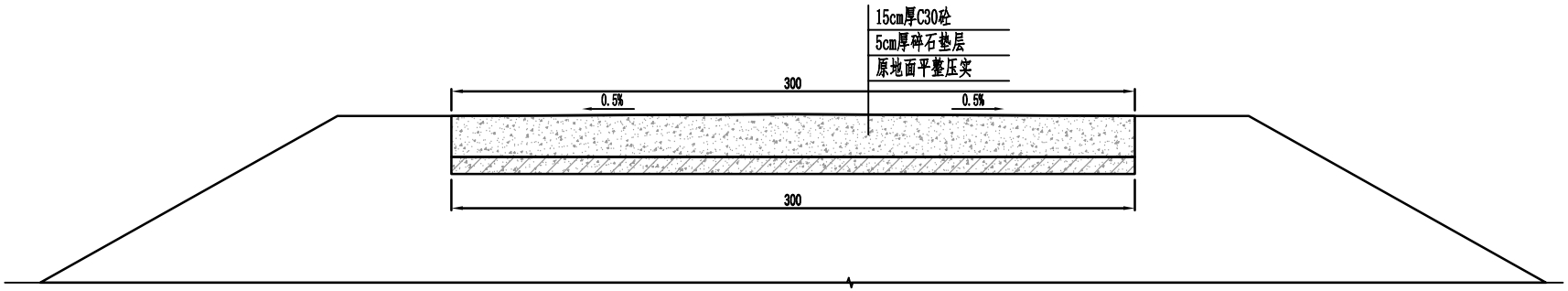

3.0m宽15cm厚砼路面断面图 1:100

1、图中尺寸高程以m计(相对高程)，其它尺寸以cm计。

2、路面预留0.5%坡度，采用双面排水。

3、砼路面每隔5m切一道缩缝，缝宽0.5cm，深5cm。每隔200m设一道胀缝，缝宽2cm，为预留缝。

4、路基压实度>0.94。

5、砼路面浇筑成型后，在混凝土初凝阶段采用专用路面压痕器进行横向压痕处理；压痕深度 3-5mm，纹路间距 15-20mm，纹路顺直均匀、深浅一致。

所有设计，图纸及说明之版权全属本公司所有，除非得本公司书面同意，否则不得使用抄袭及复制。所有尺寸需作实地检查复核，不可以图纸尺寸量度为准。所有图纸以最后修改版本及标注日期为准。

说明 Note

序号 No.	说明 Description	日期 Date
8		
7		
6		
5		
4		
3		
2		
1		

修订 Revise

设计单位/Design Corporation

南京结盟设计有限公司

审定 Approved by		
项目负责人 Principal in charge	汤海珠	汤海珠
审核 Reviewed by	江漫均	江漫均
专业负责人 Discipline Responsible	江漫均	江漫均
校对 Checked by	刘明远	刘明远
设计 Designed by	李 玲	李玲
绘图 Drawn by	李 玲	李玲
建设单位 Client	徐州市铜山区房村镇人民政府	
项目名称 Project Name	徐州市铜山区房村镇2026年村内道路工程	
单项名称 Sub-project	混凝土道路	
图纸名称 Drawing Title	3.0m宽15cm厚砼路面断面图	
工程编号 Project No.	2026-JNXZ-007	专业 Discipline 结构
阶段 Stage	施工图	图号 Drawing No. 结施-03
比例 Scale		日期 Date 2026.06
版次 Version	A版	本图纸未盖出图章无效，有印章无效 Invalid Unless Stamped

设计出图专用章 Release Stamp

A1

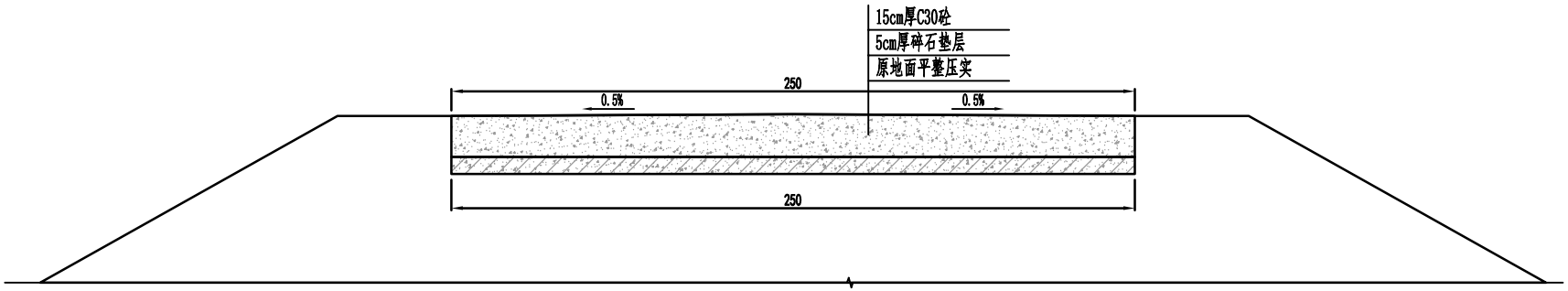

2.5m宽15cm厚砼路面断面图 1:100

1、图中尺寸高程以m计(相对高程)，其它尺寸以cm计。

2、路面预留0.5%坡度，采用双面排水。

3、砼路面每隔5m切一道缩缝，缝宽0.5cm，深5cm。每隔200m设一道胀缝，缝宽2cm，为预留缝。

4、路基压实度>0.94。

5、砼路面浇筑成型后，在混凝土初凝阶段采用专用路面压痕器进行横向压痕处理；压痕深度 3-5mm，纹路间距 15-20mm，纹路顺直均匀、深浅一致。

所有设计、图纸及说明之版权全属本公司所有，除非得本公司书面同意，否则不得使用抄袭及复制。所有尺寸需作实地检查复核，不可以图纸尺寸量度为准。所有图纸以最后修改版本及标注日期为准。

说明 Note

序号 No.	说明 Description	日期 Date
8		
7		
6		
5		
4		
3		
2		
1		

修订 Revise

设计单位/Design Corporation

南京结盟设计有限公司

审定 Approved by		
项目负责人 Principal in charge	汤海珠	汤海珠
审核 Reviewed by	江漫均	江漫均
专业负责人 Discipline Responsible	江漫均	江漫均
校对 Checked by	刘明远	刘明远
设计 Designed by	李 玲	李玲
绘图 Drawn by	李 玲	李玲
建设单位 Client	徐州市铜山区房村镇人民政府	
项目名称 Project Name	徐州市铜山区房村镇2026年村内道路工程	
单项名称 Sub-project	混凝土道路	
图纸名称 Drawing Title	2.5m宽15cm厚砼路面断面图	
工程编号 Project No.	2026-JNXZ-007	专业 Discipline 结构
阶段 Stage	施工图	图号 Drawing No. 结施-04
比例 Scale		日期 Date 2026.06
版次 Version	A版	本图纸未盖出图章无效，有印章无效 Invalid Unless Stamped

设计出图专用章 Release Stamp

A1

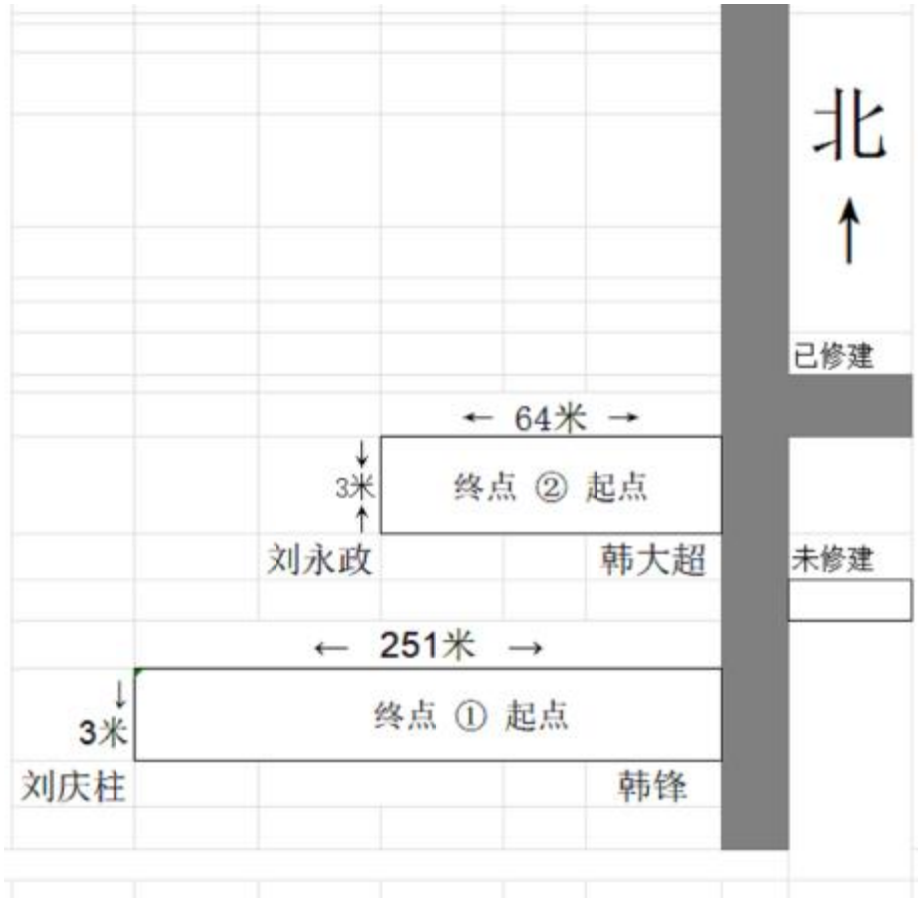

序号	长（米）	宽（米）	厚（米）	平方数（平方米）
1	251	3	0.18	753
2	64	3	0.18	192
合计	315			945

房村镇李楼村牌坊自然村项目定位及面积统计 1:100

所有设计，图纸及说明之版权全属本公司所有，除非得本公司书面同意，否则不得使用抄袭及复制。所有尺寸需作实地检查复核，不可以图纸尺寸量度为准。所有图纸以最后修改版本及标注日期为准。

说明 Note		
8		
7		
6		
5		
4		
3		
2		
1		
序号 No.	说明 Description	日期 Date

修订 Revise

设计单位/Design Corporation

南京结盟设计有限公司

审定 Approved by		
项目负责人 Principal in charge	汤海珠	汤海珠
审核 Reviewed by	江漫均	江漫均
专业负责人 Discipline Responsible	江漫均	江漫均
校对 Checked by	刘明远	刘明远
设计 Designed by	李 玲	李玲
绘图 Drawn by	李 玲	李玲
建设单位 Client	徐州市铜山区房村镇人民政府	
项目名称 Project Name	徐州市铜山区房村镇2026年村内道路工程	
单项名称 Sub-project	混凝土道路	
图纸名称 Drawing Title	房村镇李楼村牌坊自然村项目定位及面积统计	
工程编号 Project No.	2026-JMZZ-007	专业 Discipline 结构
阶段 Stage	施工图	图号 Drawing No. 结施-01
比例 Scale		日期 Date 2026.06
版次 Version	A版	本图纸未加盖出图章无效 Invalid Unless Stamped

设计出图专用章 Release Stamp

A1

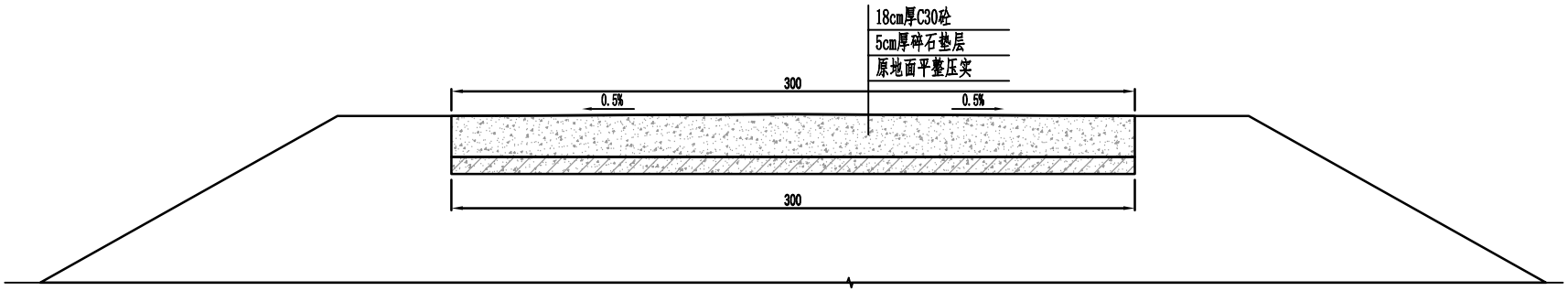

3.0m宽18cm厚砼路面断面图 1:100

1、图中尺寸高程以m计(相对高程)，其它尺寸以cm计。

2、路面预留0.5%坡度，采用双面排水。

3、砼路面每隔5m切一道缩缝，缝宽0.5cm，深5cm。每隔200m设一道胀缝，缝宽2cm，为预留缝。

4、路基压实度>0.94。

5、砼路面浇筑成型后，在混凝土初凝阶段采用专用路面压痕器进行横向压痕处理；压痕深度 3-5mm，纹路间距 15-20mm，纹路顺直均匀、深浅一致。

所有设计、图纸及说明之版权全属本公司所有，除非得本公司书面同意，否则不得使用抄袭及复制。所有尺寸需作实地检查复核，不可以图纸尺寸量度为准。所有图纸以最后修改版本及标注日期为准。

说明 Note

序号 No.	说明 Description	日期 Date
8		
7		
6		
5		
4		
3		
2		
1		

修订 Revise

设计单位/Design Corporation

南京结盟设计有限公司

审定 Approved by		
项目负责人 Principal in charge	汤海珠	汤海珠
审核 Reviewed by	江漫均	江漫均
专业负责人 Discipline Responsible	江漫均	江漫均
校对 Checked by	刘明远	刘明远
设计 Designed by	李 玲	李玲
绘图 Drawn by	李 玲	李玲
建设单位 Client	徐州市铜山区房村镇人民政府	
项目名称 Project Name	徐州市铜山区房村镇2026年村内道路工程	
单项名称 Sub-project	混凝土道路	
图纸名称 Drawing Title	3.0m宽18cm厚砼路面断面图	
工程编号 Project No.	2026-JMXZ-007	专业 Disciplines 结构
阶段 Stage	施工图	图号 Drawing No. 结施-02
比例 Scale		日期 Date 2026.06
版次 Version	A版	本图纸未盖出图章无效 Invalid Unless Stamped

设计出图专用章 Release Stamp

A1

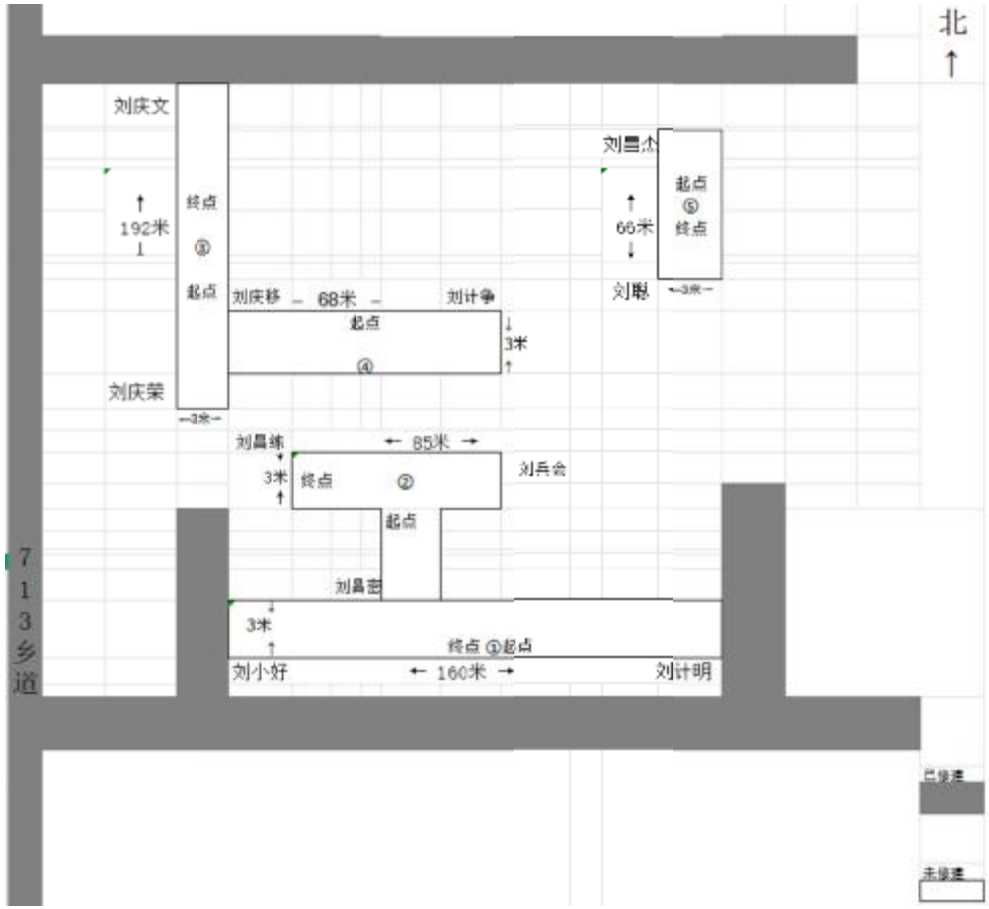

序号	长（米）	宽（米）	厚（米）	平方数（平方米）
1	160	3	0.18	480
2	85	3	0.18	255
3	192	3	0.18	576
4	68	3	0.18	204
5	66	3	0.18	198
合计	571			1713

房村镇李楼村对河自然村项目定位及面积统计 1:100

所有设计，图纸及说明之版权全属本公司所有，除非得本公司书面同意，否则不得使用抄袭及复制。所有尺寸需作实地检查复核，不可以图纸尺寸量度为准。所有图纸以最后修改版本及标注日期为准。

说明 Note

序号 No.	说明 Description	日期 Date
8		
7		
6		
5		
4		
3		
2		
1		

修订 Revise

设计单位/Design Corporation

南京结盟设计有限公司

审定 Approved by		
项目负责人 Project in charge	汤海珠	汤海珠
审核 Reviewed by	江漫均	江漫均
专业负责人 Discipline Responsible	江漫均	江漫均
校对 Checked by	刘明远	刘明远
设计 Designed by	李 玲	李玲
绘图 Drawn by	李 玲	李玲
建设单位 Client	徐州市铜山区房村镇人民政府	
项目名称 Project Name	徐州市铜山区房村镇2026年村内道路工程	
单项名称 Subproject	混凝土道路	
图纸名称 Drawing Title	房村镇李楼村对河自然村项目定位及面积统计	
工程编号 Project No.	2026-JMXZ-007	专业 Discipline 结构
阶段 Stage	施工图	图号 Drawing No. 结施-01
比例 Scale		日期 Date 2026.06
版次 Version	A版	本图纸无结盟印章签章，有效一律无效 Invalid Unless Stamped

设计出图专用章 Release Stamp

A1

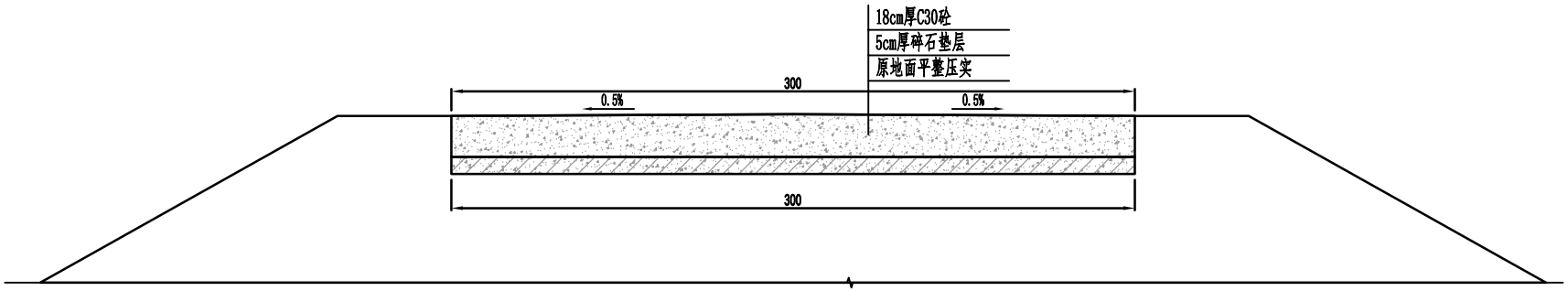

3.0m宽18cm厚砼路面断面图 1:100

1、图中尺寸高程以m计(相对高程)，其它尺寸以cm计。

2、路面预留0.5%坡度，采用双面排水。

3、砼路面每隔5m切一道缩缝，缝宽0.5cm，深5cm。每隔200m设一道胀缝，缝宽2cm，为预留缝。

4、路基压实度>0.94。

5、砼路面浇筑成型后，在混凝土初凝阶段采用专用路面压痕器进行横向压痕处理；压痕深度 3-5mm，纹路间距 15-20mm，纹路顺直均匀、深浅一致。

所有设计、图纸及说明之版权全属本公司所有，除非得本公司书面同意，否则不得使用抄袭及复制。所有尺寸需作实地检查复核，不可以图纸尺寸量度为准。所有图纸以最后修改版本及标注日期为准。

说明 Note

序号 No.	说明 Description	日期 Date
8		
7		
6		
5		
4		
3		
2		
1		

修订 Revise

设计单位/Design Corporation

南京结盟设计有限公司

审定 Approved by		
项目负责人 Principal in charge	汤海珠	汤海珠
审核 Reviewed by	江漫均	江漫均
专业负责人 Discipline Responsible	江漫均	江漫均
校对 Checked by	刘明远	刘明远
设计 Designed by	李 玲	李玲
绘图 Drawn by	李 玲	李玲
建设单位 Client	徐州市铜山区房村镇人民政府	
项目名称 Project Name	徐州市铜山区房村镇2026年村内道路工程	
单项名称 Sub-project	混凝土道路	
图纸名称 Drawing Title	3.0m宽18cm厚砼路面断面图	
工程编号 Project No.	2026-JMXZ-007	专业 Disciplines 结构
阶段 Stage	施工图	图号 Drawing No. 结施-02
比例 Scale		日期 Date 2026.06
版次 Version	A版	本图纸未盖出图章无效 Invalid Unless Stamped

设计出图专用章 Release Stamp

A1

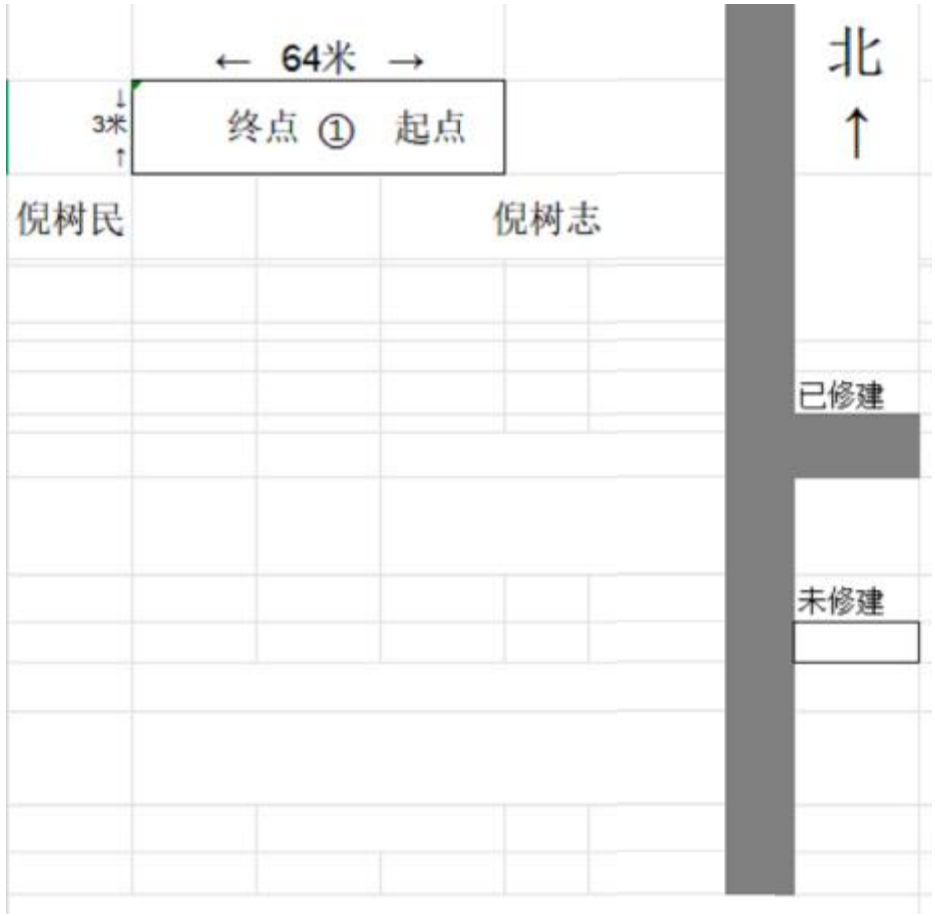

序号	长（米）	宽（米）	厚（米）	平方数（平方米）
1	64	3	0.18	192
合计	64			192

房村镇李楼村倪庄自然村项目定位及面积统计 1:100

所有设计，图纸及说明之版权全属本公司所有，除非得本公司书面同意，否则不得使用抄袭及复制。所有尺寸需作实地检查复核，不可以图纸尺寸量度为准。所有图纸以最后修改版本及标注日期为准。

说明 Note		
8		
7		
6		
5		
4		
3		
2		
1		
序号 No.	说明 Description	日期 Date

修订 Revise

设计单位/Design Corporation

南京结盟设计有限公司

审定 Approval by		
项目负责人 Principal in charge	汤海珠	汤海珠
审核 Reviewed by	江漫均	江漫均
专业负责人 Discipline Responsible	江漫均	江漫均
校对 Checked by	刘明远	刘明远
设计 Designed by	李 玲	李玲
绘图 Drawn by	李 玲	李玲
建设单位 Client	徐州市铜山区房村镇人民政府	
项目名称 Project Name	徐州市铜山区房村镇2026年村内道路工程	
单项名称 Sub-project	混凝土道路	
图纸名称 Drawing Title	房村镇李楼村牌坊自然村项目定位及面积统计	
工程编号 Project No.	2026-JMZZ-007	专业 Discipline 结构
阶段 Stage	施工图	图号 Drawing No. 结施-01
比例 Scale		日期 Date 2026.06
版次 Version	A版	本图纸无盖章印章图章无效 Invalid Unless Stamped sac

出图专用章 Release Stamp

A1

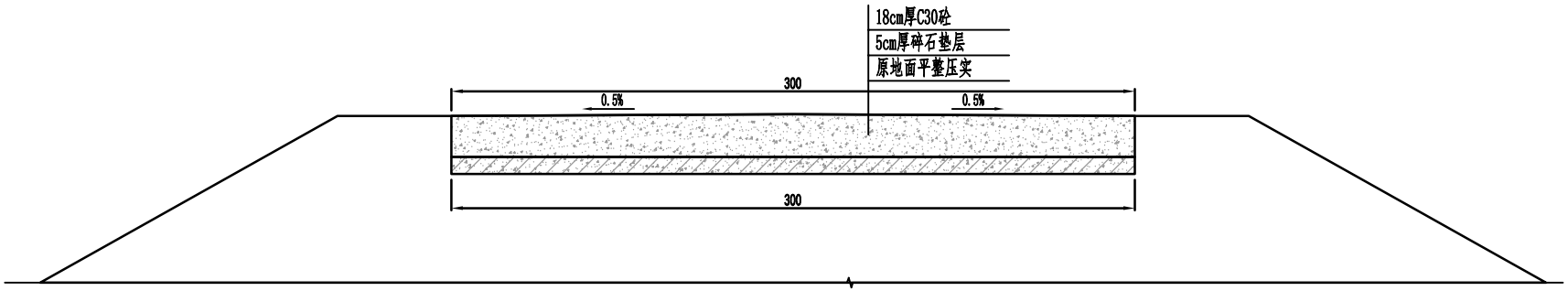

3.0m宽18cm厚砼路面断面图 1:100

1、图中尺寸高程以m计(相对高程)，其它尺寸以cm计。

2、路面预留0.5%坡度，采用双面排水。

3、砼路面每隔5m切一道缩缝，缝宽0.5cm，深5cm。每隔200m设一道胀缝，缝宽2cm，为预留缝。

4、路基压实度>0.94。

5、砼路面浇筑成型后，在混凝土初凝阶段采用专用路面压痕器进行横向压痕处理；压痕深度 3-5mm，纹路间距 15-20mm，纹路顺直均匀、深浅一致。

所有设计、图纸及说明之版权全属本公司所有，除非得本公司书面同意，否则不得使用抄袭及复制。所有尺寸需作实地检查复核，不可以图纸尺寸量度为准。所有图纸以最后修改版本及标注日期为准。

说明 Note

序号 No.	说明 Description	日期 Date
8		
7		
6		
5		
4		
3		
2		
1		

修订 Revise

设计单位/Design Corporation

南京结盟设计有限公司

审定 Approved by		
项目负责人 Principal in charge	汤海珠	汤海珠
审核 Reviewed by	江漫均	江漫均
专业负责人 Discipline Responsible	江漫均	江漫均
校对 Checked by	刘明远	刘明远
设计 Designed by	李 玲	李玲
绘图 Drawn by	李 玲	李玲
建设单位 Client	徐州市铜山区房村镇人民政府	
项目名称 Project Name	徐州市铜山区房村镇2026年村内道路工程	
单项名称 Sub-project	混凝土道路	
图纸名称 Drawing Title	3.0m宽18cm厚砼路面断面图	
工程编号 Project No.	2026-JMXZ-007	专业 Disciplines 结构
阶段 Stage	施工图	图号 Drawing No. 结施-02
比例 Scale		日期 Date 2026.06
版次 Version	A版	本图纸未盖出图章无效 Invalid Unless Stamped

设计出图专用章 Release Stamp

A1

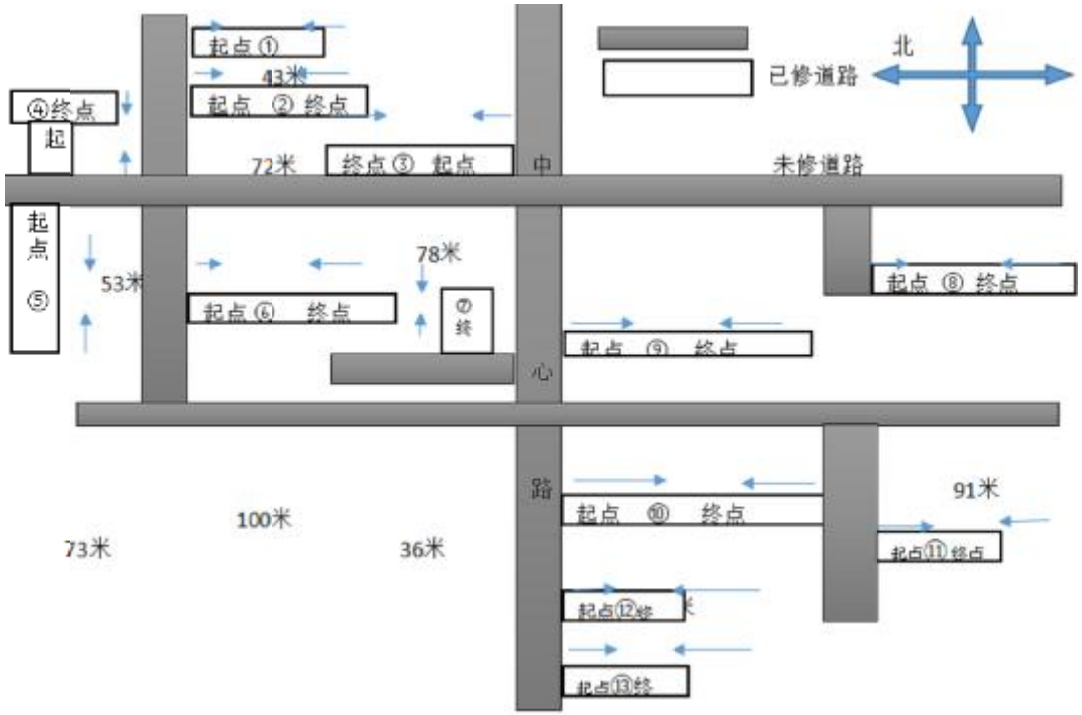

序号	长（米）	宽（米）	厚（米）	平方数（平方米）
1	43	3	0.15	129
2	72	3	0.15	216
3	78	3	0.15	234
4	53	3	0.15	159
5	73	3	0.15	219
6	100	3	0.15	300
7	36	3	0.15	108
8	91	3	0.15	273
9	93	3	0.15	279
10	94	3	0.15	282
11	34	3	0.15	102
12	29	3	0.15	87
13	30	2.5	0.15	75
	826			2463

房村镇周庙村仓屋自然村项目定位及面积统计 1:100

所有设计，图纸及说明之版权全属本公司所有，除非得本公司书面同意，否则不得使用抄袭及复制。所有尺寸需作实地检查复核，不可以图纸尺寸量度为准。所有图纸以最后修改版本及标注日期为准。

说明 Note		
8		
7		
6		
5		
4		
3		
2		
1		
序号 No.	说明 Description	日期 Date

修订 Revise

设计单位/Design Corporation

南京结盟设计有限公司

审定 Approved by		
项目负责人 Project in charge	汤海珠	汤海珠
审核 Reviewed by	江漫均	江漫均
专业负责人 Discipline Responsible	江漫均	江漫均
校对 Checked by	刘明远	刘明远
设计 Designed by	李 玲	李玲
绘图 Drawn by	李 玲	李玲

建设单位 Client	徐州市铜山区房村镇人民政府
项目名称 Project Name	徐州市铜山区房村镇2026年村内道路工程
单项名称 Subproject	混凝土道路
图纸名称 Drawing Title	房村镇周庙村仓屋自然村项目定位及面积统计

工程编号 Project No.	2026-JNXZ-007	专业 Discipline	结构
阶段 Stage	施工图	图号 Drawing No.	结施-01
比例 Scale		日期 Date	2026.06
版次 Version	A版	本图纸未盖出图章无效 Invalid Unless Stamped	

设计出图专用章 Release Stamp

A1

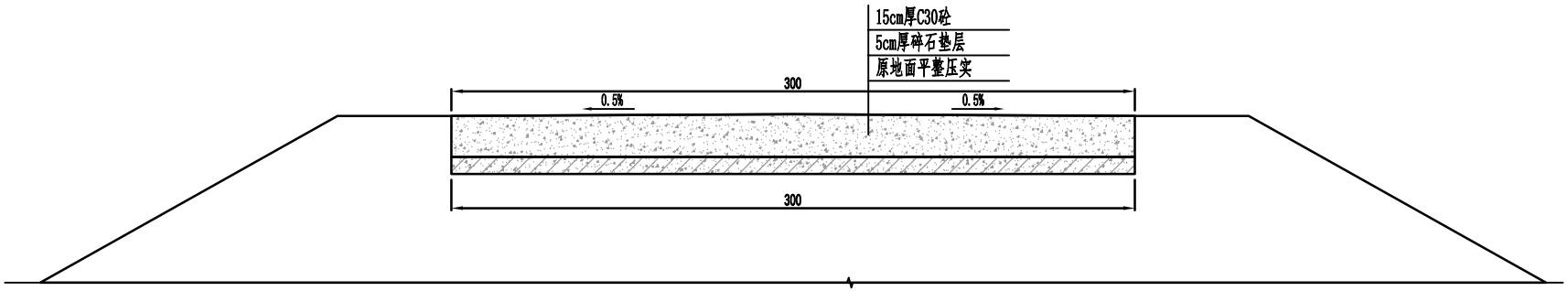

3.0m宽15cm厚砼路面断面图 1:100

1、图中尺寸高程以m计(相对高程)，其它尺寸以cm计。

2、路面预留0.5%坡度，采用双面排水。

3、砼路面每隔5m切一道缩缝，缝宽0.5cm，深5cm。每隔200m设一道胀缝，缝宽2cm，为预留缝。

4、路基压实度>0.94。

5、砼路面浇筑成型后，在混凝土初凝阶段采用专用路面压痕器进行横向压痕处理；压痕深度 3-5mm，纹路间距 15-20mm，纹路顺直均匀、深浅一致。

所有设计、图纸及说明之版权全属本公司所有，除非得本公司书面同意，否则不得使用抄袭及复制。所有尺寸需作实地检查复核，不可以图纸尺寸量度为准。所有图纸以最后修改版本及标注日期为准。

说明 Note

序号 No.	说明 Description	日期 Date
8		
7		
6		
5		
4		
3		
2		
1		

修订 Revise

设计单位/Design Corporation

南京结盟设计有限公司

审定 Approved by		
项目负责人 Principal in charge	汤海珠	汤海珠
审核 Reviewed by	江漫均	江漫均
专业负责人 Discipline Responsible	江漫均	江漫均
校对 Checked by	刘明远	刘明远
设计 Designed by	李 玲	李玲
绘图 Drawn by	李 玲	李玲
建设单位 Client	徐州市铜山区房村镇人民政府	
项目名称 Project Name	徐州市铜山区房村镇2026年村内道路工程	
单项名称 Sub-project	混凝土道路	
图纸名称 Drawing Title	3.0m宽15cm厚砼路面断面图	
工程编号 Project No.	2026-JMXZ-007	专业 Discipline 结构
阶段 Stage	施工图	图号 Drawing No. 结施-02
比例 Scale		日期 Date 2026.06
版次 Version	A版	本图纸未盖出图章无效，有印章无效 Invalid Unless Stamped

设计出图专用章 Release Stamp

A1

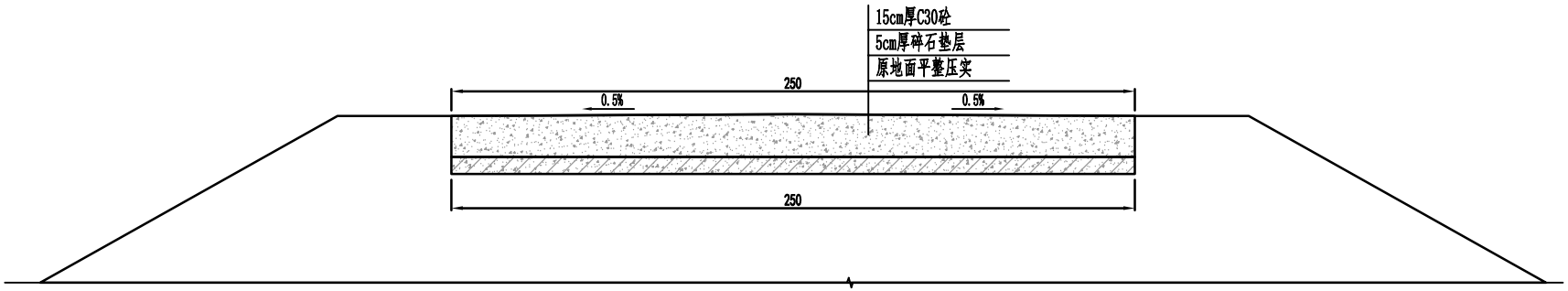

2.5m宽15cm厚砼路面断面图 1:100

1、图中尺寸高程以m计(相对高程)，其它尺寸以cm计。

2、路面预留0.5%坡度，采用双面排水。

3、砼路面每隔5m切一道缩缝，缝宽0.5cm，深5cm。每隔200m设一道胀缝，缝宽2cm，为预留缝。

4、路基压实度>0.94。

5、砼路面浇筑成型后，在混凝土初凝阶段采用专用路面压痕器进行横向压痕处理；压痕深度 3-5mm，纹路间距 15-20mm，纹路顺直均匀、深浅一致。

所有设计、图纸及说明之版权全属本公司所有，除非得本公司书面同意，否则不得使用抄袭及复制。所有尺寸需作实地检查复核，不可以图纸尺寸量度为准。所有图纸以最后修改版本及标注日期为准。

说明 Note		
8		
7		
6		
5		
4		
3		
2		
1		
序号 No.	说明 Description	日期 Date

修订 Revise

设计单位/Design Corporation

南京结盟设计有限公司

审定 Approved by		
项目负责人 Principal in charge	汤海珠	汤海珠
审核 Reviewed by	江漫均	江漫均
专业负责人 Discipline Responsible	江漫均	江漫均
校对 Checked by	刘明远	刘明远
设计 Designed by	李 玲	李玲
绘图 Drawn by	李 玲	李玲
建设单位 Client	徐州市铜山区房村镇人民政府	
项目名称 Project Name	徐州市铜山区房村镇2026年村内道路工程	
单项名称 Sub-project	混凝土道路	
图纸名称 Drawing Title	2.5m宽15cm厚砼路面断面图	
工程编号 Project No.	2026-JNXZ-007	专业 Discipline 结构
阶段 Stage	施工图	图号 Drawing No. 结施-03
比例 Scale		日期 Date 2026.06
版次 Version	A版	本图纸未盖出图章无效，有印章无效 Invalid Unless Stamped

设计出图专用章 Release Stamp

A1

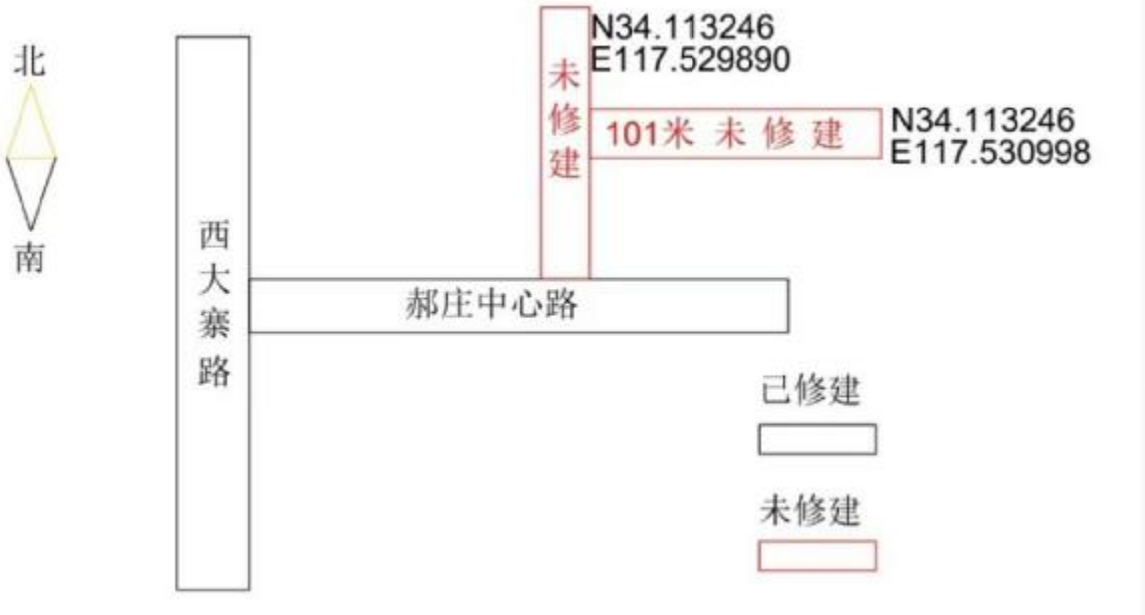

序号	长（米）	宽（米）	厚（米）	平方数（平方米）
1	101	3	0.15	303
合计	101			303

房村镇李庄村郝庄自然村项目定位及面积统计 1:100

所有设计、图纸及说明之版权全属本公司所有，除非得本公司书面同意，否则不得使用抄袭及复制。所有尺寸需作实地检查复核，不可以图纸尺寸量度为准。所有图纸以最后修改版本及标注日期为准。

说明 Note

序号 No.	说明 Description	日期 Date
8		
7		
6		
5		
4		
3		
2		
1		

修订 Revise

设计单位/Design Corporation

南京结盟设计有限公司

审定 Approved by		
项目负责人 Project in charge	汤海珠	汤海珠
审核 Reviewed by	江浸均	江浸均
专业负责人 Discipline Responsible	江浸均	江浸均
校对 Checked by	刘明远	刘明远
设计 Designed by	李 玲	李玲
绘图 Drawn by	李 玲	李玲
建设单位 Client	徐州市铜山区房村镇人民政府	
项目名称 Project Name	徐州市铜山区房村镇2026年村内道路工程	
单项名称 Sub-project	混凝土道路	
图纸名称 Drawing Title	房村镇李庄村郝庄自然村项目定位及面积统计	
工程编号 Project No.	2026-JNZZ-007	专业 Discipline 结构
阶段 Stage	施工图	图号 Drawing No. 结施-01
比例 Scale		日期 Date 2026.06
版次 Version	A版	本图纸未盖章视为废图纸，有效一律无效 Invalid Unless Stamped

设计出图专用章 Release Stamp

A1

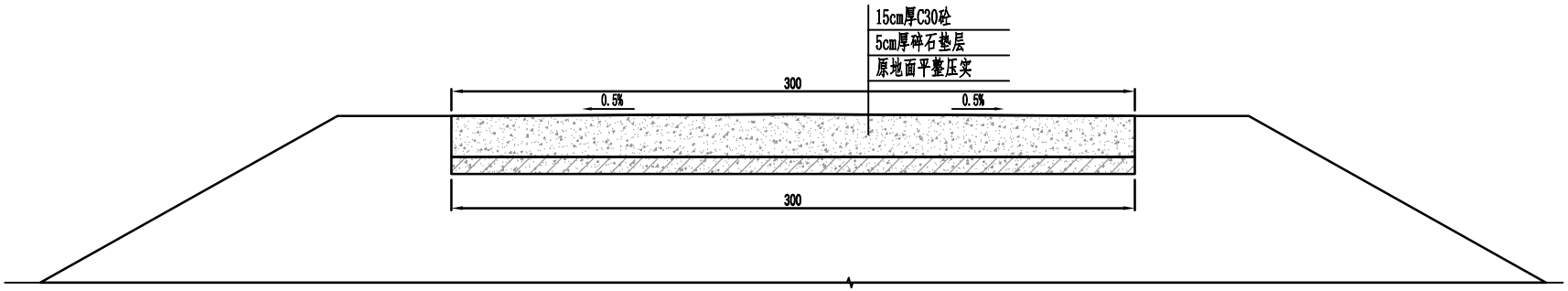

3.0m宽15cm厚砼路面断面图 1:100

1、图中尺寸高程以m计(相对高程)，其它尺寸以cm计。

2、路面预留0.5%坡度，采用双面排水。

3、砼路面每隔5m切一道缩缝，缝宽0.5cm，深5cm。每隔200m设一道胀缝，缝宽2cm，为预留缝。

4、路基压实度>0.94。

5、砼路面浇筑成型后，在混凝土初凝阶段采用专用路面压痕器进行横向压痕处理；压痕深度 3-5mm，纹路间距 15-20mm，纹路顺直均匀、深浅一致。

所有设计、图纸及说明之版权全属本公司所有，除非得本公司书面同意，否则不得使用抄袭及复制。所有尺寸需作实地检查复核，不可以图纸尺寸量度为准。所有图纸以最后修改版本及标注日期为准。

说明 Note		
8		
7		
6		
5		
4		
3		
2		
1		
序号 No.	说明 Description	日期 Date

修订 Revise

设计单位/Design Corporation

南京结盟设计有限公司

审定 Approved by		
项目负责人 Principal in charge	汤海珠	汤海珠
审核 Reviewed by	江漫均	江漫均
专业负责人 Discipline Responsible	江漫均	江漫均
校对 Checked by	刘明远	刘明远
设计 Designed by	李 玲	李玲
绘图 Drawn by	李 玲	李玲
建设单位 Client	徐州市铜山区房村镇人民政府	
项目名称 Project Name	徐州市铜山区房村镇2026年村内道路工程	
单项名称 Sub-project	混凝土道路	
图纸名称 Drawing Title	3.0m宽15cm厚砼路面断面图	
工程编号 Project No.	2026-JNXZ-007	专业 Discipline 结构
阶段 Stage	施工图	图号 Drawing No. 结施-02
比例 Scale		日期 Date 2026.06
版次 Version	A版	本图纸未盖章视图图纸无效，有印章一致无效 Invalid Unless Stamped

设计出图专用章 Release Stamp

A1

序号	长（米）	宽（米）	厚（米）	平方数（平方米）
1	101	3	0.15	303
合计	101			303

房村镇李庄村李庄自然村项目定位及面积统计 1:100

所有设计，图纸及说明之版权全属本公司所有，除非得本公司书面同意，否则不得使用抄袭及复制。所有尺寸需作实地检查复核，不可以图纸尺寸量度为准。所有图纸以最后修改版本及标注日期为准。

说明 Note		
8		
7		
6		
5		
4		
3		
2		
1		
序号 No.	说明 Description	日期 Date

修订 Revise

设计单位/Design Corporation

南京结盟设计有限公司

审定 Approved by		
项目负责人 Project in charge	汤海珠	汤海珠
审核 Reviewed by	江爱均	江爱均
专业负责人 Discipline Responsible	江爱均	江爱均
校对 Checked by	刘明远	刘明远
设计 Designed by	李 玲	李玲
绘图 Drawn by	李 玲	李玲
建设单位 Client	徐州市铜山区房村镇人民政府	
项目名称 Project Name	徐州市铜山区房村镇2026年村内道路工程	
单项名称 Sub-project	混凝土道路	
图纸名称 Drawing Title	房村镇李庄村李庄自然村项目定位及面积统计	
工程编号 Project No.	2026-JMZZ-007	专业 Discipline 结构
阶段 Stage	施工图	图号 Drawing No. 结施-01
比例 Scale		日期 Date 2026.06
版次 Version	A版	本图纸无盖章印章图章，有效一律无效 Invalid Unless Stamped sac

设计出图专用章 Release Stamp

A1

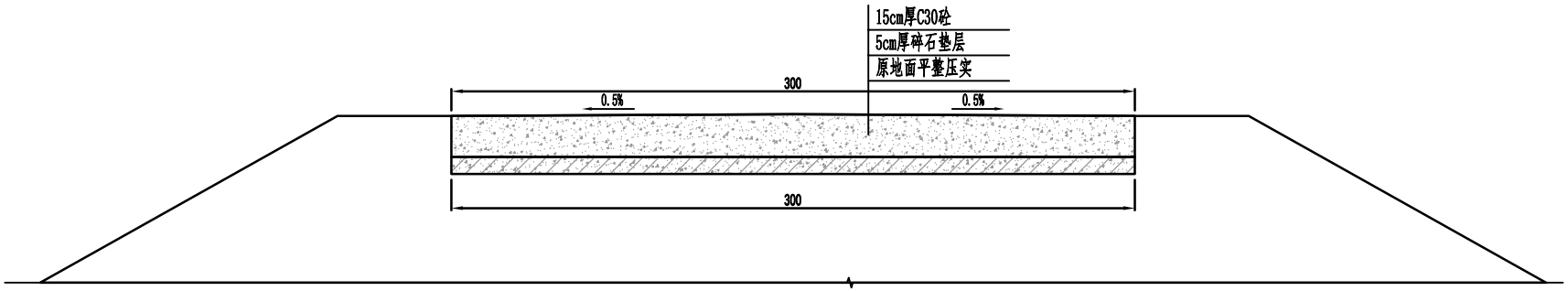

3.0m宽15cm厚砼路面断面图 1:100

1、图中尺寸高程以m计(相对高程)，其它尺寸以cm计。

2、路面预留0.5%坡度，采用双面排水。

3、砼路面每隔5m切一道缩缝，缝宽0.5cm，深5cm。每隔200m设一道胀缝，缝宽2cm，为预留缝。

4、路基压实度>0.94。

5、砼路面浇筑成型后，在混凝土初凝阶段采用专用路面压痕器进行横向压痕处理；压痕深度 3-5mm，纹路间距 15-20mm，纹路顺直均匀、深浅一致。

所有设计、图纸及说明之版权全属本公司所有，除非得本公司书面同意，否则不得使用抄袭及复制。所有尺寸需作实地检查复核，不可以图纸尺寸量度为准。所有图纸以最后修改版本及标注日期为准。

说明 Note		
8		
7		
6		
5		
4		
3		
2		
1		
序号 No.	说明 Description	日期 Date

修订 Revise

设计单位/Design Corporation

南京结盟设计有限公司

审定 Approved by		
项目负责人 Principal in charge	汤海珠	汤海珠
审核 Reviewed by	江漫均	江漫均
专业负责人 Discipline Responsible	江漫均	江漫均
校对 Checked by	刘明远	刘明远
设计 Designed by	李 玲	李玲
绘图 Drawn by	李 玲	李玲
建设单位 Client	徐州市铜山区房村镇人民政府	
项目名称 Project Name	徐州市铜山区房村镇2026年村内道路工程	
单项名称 Sub-project	混凝土道路	
图纸名称 Drawing Title	3.0m宽15cm厚砼路面断面图	
工程编号 Project No.	2026-JNXZ-007	专业 Discipline 结构
阶段 Stage	施工图	图号 Drawing No. 结施-02
比例 Scale		日期 Date 2026.06
版次 Version	A版	本图纸无盖章印章签名无效 Invalid Unless Stamped sac

设计出图专用章 Release Stamp

A1

序号	长（米）	宽（米）	厚（米）	平方数（平方米）
1	124.5	3	0.15	373.5
合计	124.5			373.5

房村镇李庄村王庄自然村项目定位及面积统计 1:100

所有设计，图纸及说明之版权全属本公司所有，除非得本公司书面同意，否则不得使用抄袭及复制。所有尺寸需作实地检查复核，不可以图纸尺寸量度为准。所有图纸以最后修改版本及标注日期为准。

说明 Note

序号 No.	说明 Description	日期 Date
8		
7		
6		
5		
4		
3		
2		
1		

修订 Revise

设计单位/Design Corporation

南京结盟设计有限公司

审定 Approved by		
项目负责人 Project in charge	汤海珠	汤海珠
审核 Reviewed by	江爱均	江爱均
专业负责人 Discipline Responsible	江爱均	江爱均
校对 Checked by	刘明远	刘明远
设计 Designed by	李 玲	李玲
绘图 Drawn by	李 玲	李玲
建设单位 Client	徐州市铜山区房村镇人民政府	
项目名称 Project Name	徐州市铜山区房村镇2026年村内道路工程	
单项名称 Sub-project	混凝土道路	
图纸名称 Drawing Title	房村镇李庄村李庄自然村项目定位及面积统计	
工程编号 Project No.	2026-JNZZ-007	专业 Discipline 结构
阶段 Stage	施工图	图号 Drawing No. 结施-01
比例 Scale		日期 Date 2026.06
版次 Version	A版	本图纸未盖出图章无效 Invalid Unless Stamped

设计出图专用章 Release Stamp

A1

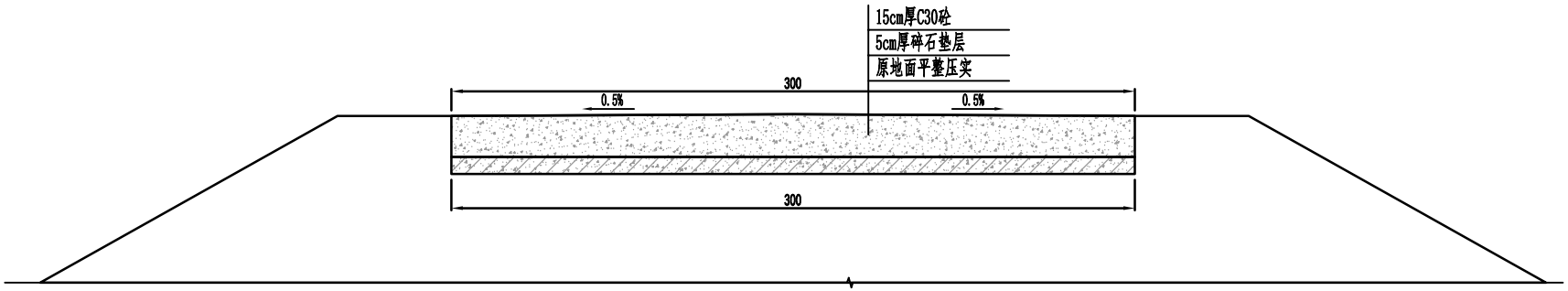

3.0m宽15cm厚砼路面断面图 1:100

1、图中尺寸高程以m计(相对高程)，其它尺寸以cm计。

2、路面预留0.5%坡度，采用双面排水。

3、砼路面每隔5m切一道缩缝，缝宽0.5cm，深5cm。每隔200m设一道胀缝，缝宽2cm，为预留缝。

4、路基压实度>0.94。

5、砼路面浇筑成型后，在混凝土初凝阶段采用专用路面压痕器进行横向压痕处理；压痕深度 3-5mm，纹路间距 15-20mm，纹路顺直均匀、深浅一致。

所有设计、图纸及说明之版权全属本公司所有，除非得本公司书面同意，否则不得使用抄袭及复制。所有尺寸需作实地检查复核，不可以图纸尺寸量度为准。所有图纸以最后修改版本及标注日期为准。

说明 Note

序号 No.	说明 Description	日期 Date
8		
7		
6		
5		
4		
3		
2		
1		

修订 Revise

设计单位/Design Corporation

南京结盟设计有限公司

审定 Approved by		
项目负责人 Principal in charge	汤海珠	汤海珠
审核 Reviewed by	江漫均	江漫均
专业负责人 Discipline Responsible	江漫均	江漫均
校对 Checked by	刘明远	刘明远
设计 Designed by	李 玲	李玲
绘图 Drawn by	李 玲	李玲
建设单位 Client	徐州市铜山区房村镇人民政府	
项目名称 Project Name	徐州市铜山区房村镇2026年村内道路工程	
单项名称 Sub-project	混凝土道路	
图纸名称 Drawing Title	3.0m宽15cm厚砼路面断面图	
工程编号 Project No.	2026-JNXZ-007	专业 Discipline 结构
阶段 Stage	施工图	图号 Drawing No. 结施-02
比例 Scale		日期 Date 2026.06
版次 Version	A版	本图纸未盖出图章无效 Invalid Unless Stamped

设计出图专用章 Release Stamp

A1

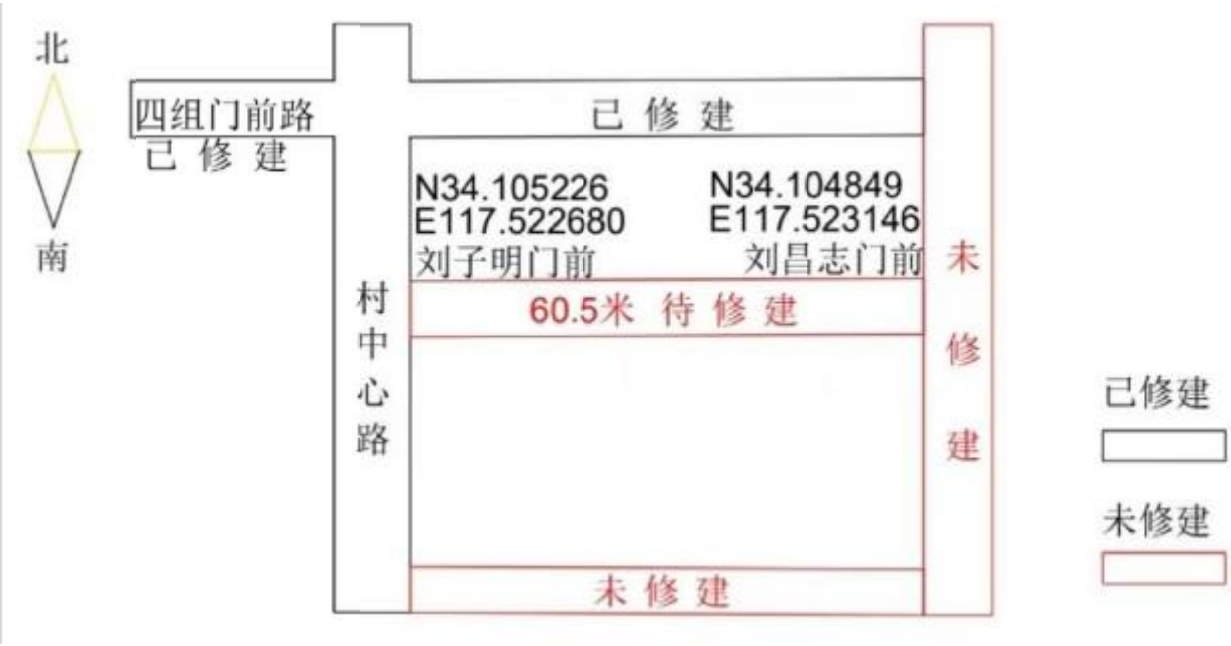

序号	长（米）	宽（米）	厚（米）	平方数（平方米）
1	60.5	3	0.15	181.5
合计	60.5			181.5

房村镇李庄村祭田自然村项目定位及面积统计 1:100

所有设计，图纸及说明之版权全属本公司所有，除非得本公司书面同意，否则不得使用抄袭及复制。所有尺寸需作实地检查复核，不可以图纸尺寸量度为准。所有图纸以最后修改版本及标注日期为准。

说明 Note

序号 No.	说明 Description	日期 Date
8		
7		
6		
5		
4		
3		
2		
1		

修订 Revise

设计单位/Design Corporation

南京结盟设计有限公司

审定 Approved by		
项目负责人 Project in charge	汤海珠	汤海珠
审核 Reviewed by	江漫均	江漫均
专业负责人 Discipline Responsible	江漫均	江漫均
校对 Checked by	刘明远	刘明远
设计 Designed by	李 玲	李玲
绘图 Drawn by	李 玲	李玲
建设单位 Client	徐州市铜山区房村镇人民政府	
项目名称 Project Name	徐州市铜山区房村镇2026年村内道路工程	
单项名称 Sub-project	混凝土道路	
图纸名称 Drawing Title	房村镇李庄村祭田自然村项目定位及面积统计	
工程编号 Project No.	2026-JMZZ-007	专业 Discipline 结构
阶段 Stage	施工图	图号 Drawing No. 结施-01
比例 Scale		日期 Date 2026.06
版次 Version	A版	本图纸未盖章视为废图纸，有效一年无效 Invalid Unless Stamped one

设计出图专用章 Release Stamp

A1

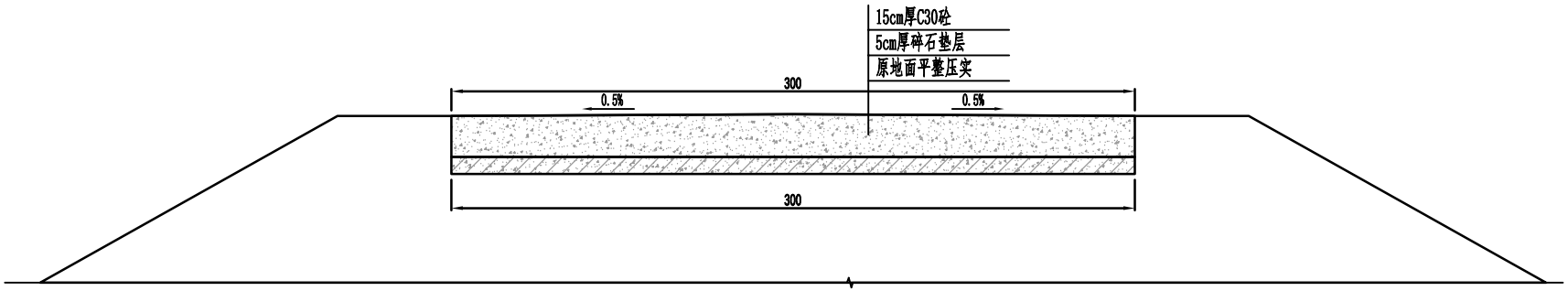

3.0m宽15cm厚砼路面断面图 1:100

1、图中尺寸高程以m计(相对高程)，其它尺寸以cm计。

2、路面预留0.5%坡度，采用双面排水。

3、砼路面每隔5m切一道缩缝，缝宽0.5cm，深5cm。每隔200m设一道胀缝，缝宽2cm，为预留缝。

4、路基压实度>0.94。

5、砼路面浇筑成型后，在混凝土初凝阶段采用专用路面压痕器进行横向压痕处理；压痕深度 3-5mm，纹路间距 15-20mm，纹路顺直均匀、深浅一致。

所有设计，图纸及说明之版权全属本公司所有，除非得本公司书面同意，否则不得使用抄袭及复制。所有尺寸需作实地检查复核，不可以图纸尺寸量度为准。所有图纸以最后修改版本及标注日期为准。

说明 Note		
8		
7		
6		
5		
4		
3		
2		
1		
序号 No.	说明 Description	日期 Date

修订 Revise

设计单位/Design Corporation

南京结盟设计有限公司

审定 Approved by		
项目负责人 Principal in charge	汤海珠	汤海珠
审核 Reviewed by	江漫均	江漫均
专业负责人 Discipline Responsible	江漫均	江漫均
校对 Checked by	刘明远	刘明远
设计 Designed by	李 玲	李玲
绘图 Drawn by	李 玲	李玲
建设单位 Client	徐州市铜山区房村镇人民政府	
项目名称 Project Name	徐州市铜山区房村镇2026年村内道路工程	
单项名称 Sub-project	混凝土道路	
图纸名称 Drawing Title	3.0m宽15cm厚砼路面断面图	
工程编号 Project No.	2026-JNXZ-007	专业 Discipline 结构
阶段 Stage	施工图	图号 Drawing No. 结施-02
比例 Scale		日期 Date 2026.06
版次 Version	A版	本图纸加盖出图章方有效，有印章无效 Invalid Unless Stamped

设计出图专用章 Release Stamp

A1

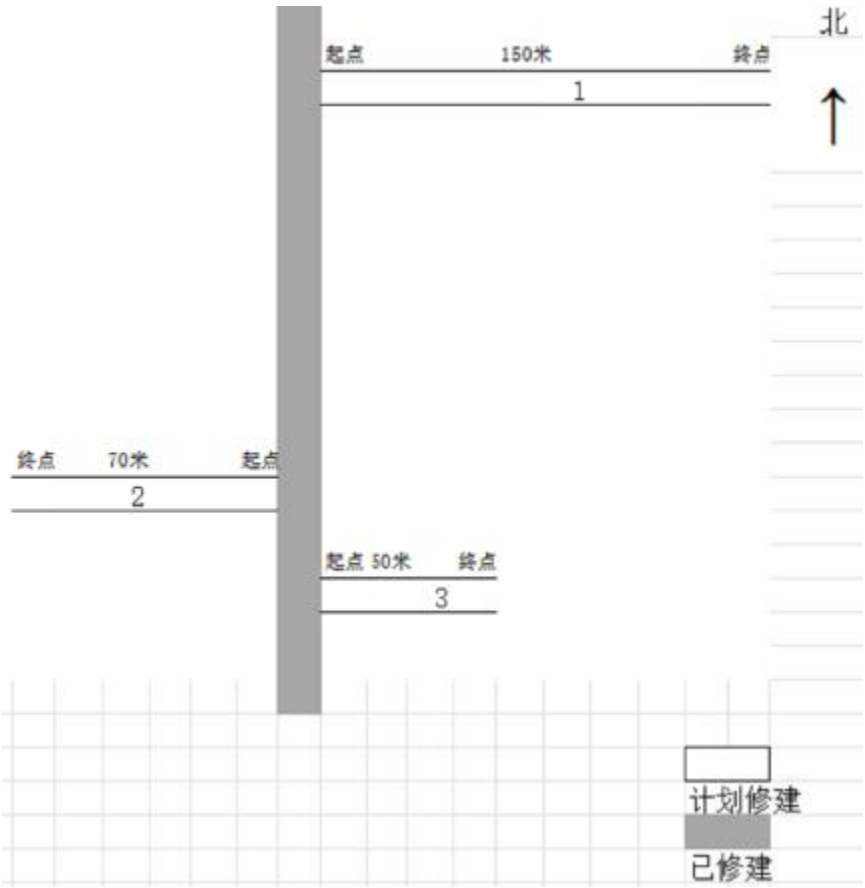

序号	长（米）	宽（米）	厚（米）	平方数（平方米）
1	70	3	0.15	210
2	150	3	0.15	450
3	50	3	0.15	150
合计	270			810

房村镇郭集村孔楼自然村项目定位及面积统计 1:100

所有设计，图纸及说明之版权全属本公司所有，除非得本公司书面同意，否则不得使用抄袭及复制。所有尺寸需作实地检查复核，不可以图纸尺寸量度为准。所有图纸以最后修改版本及标注日期为准。

说 明 Note

序号 No.	说明 Description	日期 Date
8		
7		
6		
5		
4		
3		
2		
1		

修 订 Revise

设计单位/Design Corporation

南京结盟设计有限公司

审 定 Approved by		
项目负责人 Project in charge	汤海珠	汤海珠
审 核 Reviewed by	江爱均	江爱均
专业负责人 Discipline Responsible	江爱均	江爱均
校 对 Checked by	刘明远	刘明远
设 计 Designed by	李 玲	李玲
绘 图 Drawn by	李 玲	李玲
建设单位 Client	徐州市铜山区房村镇人民政府	
项目名称 Project Name	徐州市铜山区房村镇2026年村内道路工程	
单项名称 Sub-project	混凝土道路	
图纸名称 Drawing Title	房村镇郭集村孔楼自然村项目定位及面积统计	
工程编号 Project No.	2026-JNZZ-007	专业 Discipline 结构
阶段 Stage	施工图	图号 Drawing No. 结施-01
比例 Scale		日期 Date 2026.06
版次 Version	A版	本图纸未盖章视图图纸，有效一律无效 Invalid Unless Stamped sac

设计出图专用章 Release Stamp

A1

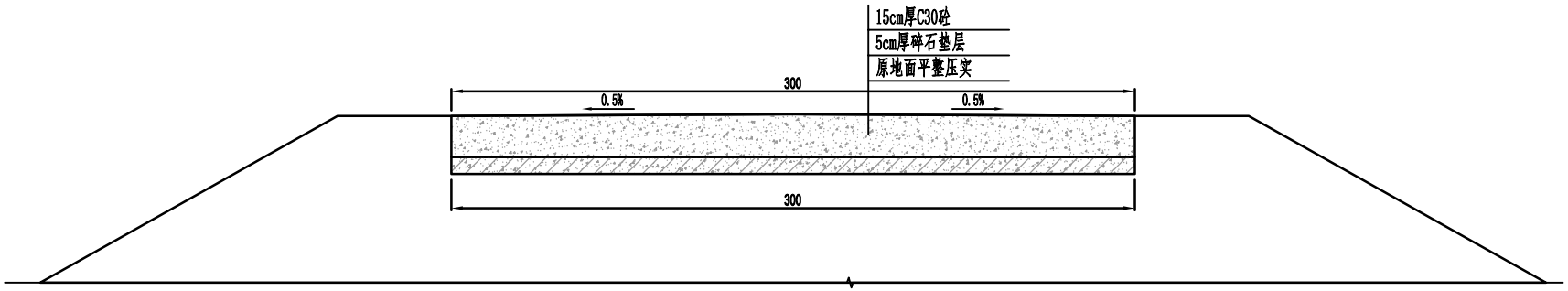

3.0m宽15cm厚砼路面断面图 1:100

1、图中尺寸高程以m计(相对高程)，其它尺寸以cm计。

2、路面预留0.5%坡度，采用双面排水。

3、砼路面每隔5m切一道缩缝，缝宽0.5cm，深5cm。每隔200m设一道胀缝，缝宽2cm，为预留缝。

4、路基压实度>0.94。

5、砼路面浇筑成型后，在混凝土初凝阶段采用专用路面压痕器进行横向压痕处理；压痕深度 3-5mm，纹路间距 15-20mm，纹路顺直均匀、深浅一致。

所有设计，图纸及说明之版权全属本公司所有，除非得本公司书面同意，否则不得使用抄袭及复制。所有尺寸需作实地检查复核，不可以图纸尺寸量度为准。所有图纸以最后修改版本及标注日期为准。

说明 Note		
8		
7		
6		
5		
4		
3		
2		
1		
序号 No.	说明 Description	日期 Date

修订 Revise

设计单位/Design Corporation

南京结盟设计有限公司

审定 Approved by		
项目负责人 Principal in charge	汤海珠	汤海珠
审核 Reviewed by	江漫均	江漫均
专业负责人 Discipline Responsible	江漫均	江漫均
校对 Checked by	刘明远	刘明远
设计 Designed by	李 玲	李玲
绘图 Drawn by	李 玲	李玲
建设单位 Client	徐州市铜山区房村镇人民政府	
项目名称 Project Name	徐州市铜山区房村镇2026年村内道路工程	
单项名称 Sub-project	混凝土道路	
图纸名称 Drawing Title	3.0m宽15cm厚砼路面断面图	
工程编号 Project No.	2026-JNXZ-007	专业 Discipline 结构
阶段 Stage	施工图	图号 Drawing No. 结施-02
比例 Scale		日期 Date 2026.06
版次 Version	A版	本图纸加盖出图章方有效，有印章无效 Invalid Unless Stamped

设计出图专用章 Release Stamp

A1

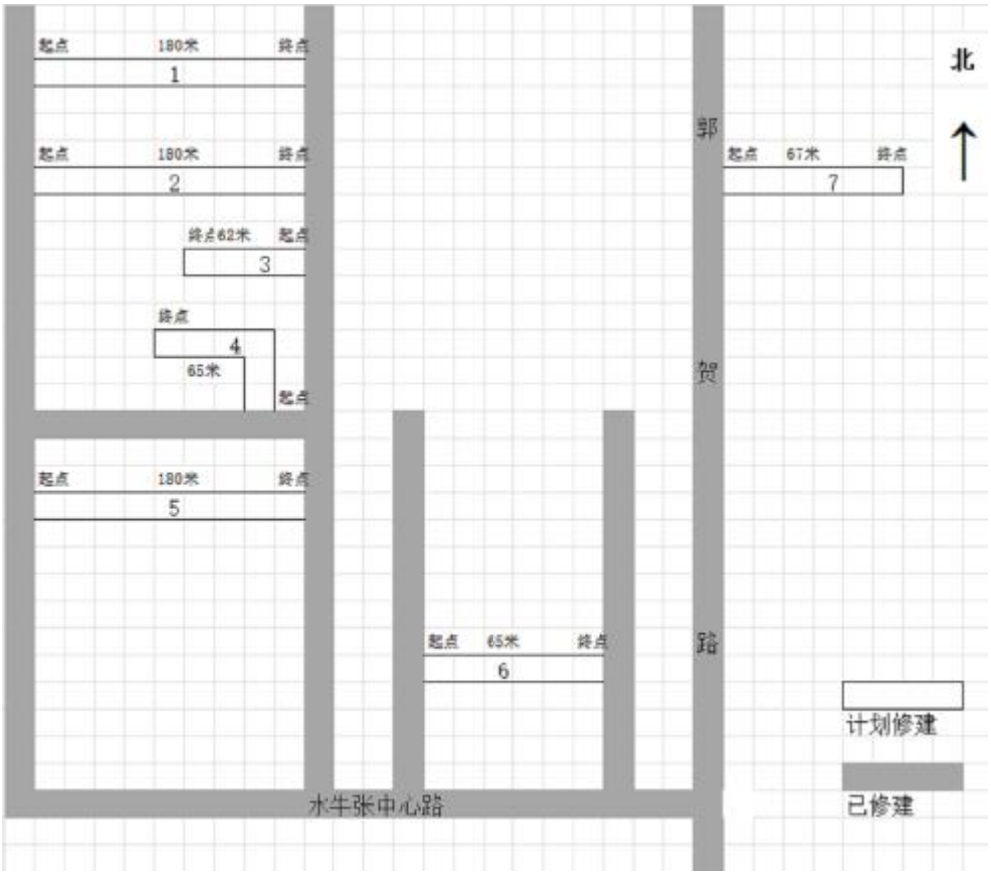

序号	长（米）	宽（米）	厚（米）	平方数（平方米）
1	180	3.5	0.15	630
2	180	3.5	0.15	630
3	62	3.5	0.15	217
4	65	3.5	0.15	227.5
5	180	3.5	0.15	630
6	65	4	0.15	260
7	67	3.5	0.15	234.5
合计	799			2829

房村镇郭集村单沟自然村项目定位及面积统计 1:100

所有设计，图纸及说明之版权全属本公司所有，除非得本公司书面同意，否则不得使用抄袭及复制。所有尺寸需作实地检查复核，不可以图纸尺寸量度为准。所有图纸以最后修改版本及标注日期为准。

说明 Note

序号 No.	说明 Description	日期 Date
8		
7		
6		
5		
4		
3		
2		
1		

修订 Revise

设计单位/Design Corporation

南京结盟设计有限公司

审定 Approved by		
项目负责人 Project in charge	汤海珠	汤海珠
审核 Reviewed by	江浸均	江浸均
专业负责人 Discipline Responsible	江浸均	江浸均
校对 Checked by	刘明远	刘明远
设计 Designed by	李 玲	李玲
绘图 Drawn by	李 玲	李玲
建设单位 Client	徐州市铜山区房村镇人民政府	
项目名称 Project Name	徐州市铜山区房村镇2026年村内道路工程	
单项名称 Subproject	混凝土道路	
图纸名称 Drawing Title	房村镇郭集村单沟自然村项目定位及面积统计	
工程编号 Project No.	2026-JMXZ-007	专业 Discipline 结构
阶段 Stage	施工图	图号 Drawing No. 结施-01
比例 Scale		日期 Date 2026.06
版次 Version	A版	本图纸未盖出图章无效 Invalid Unless Stamped

设计出图专用章 Release Stamp

A1

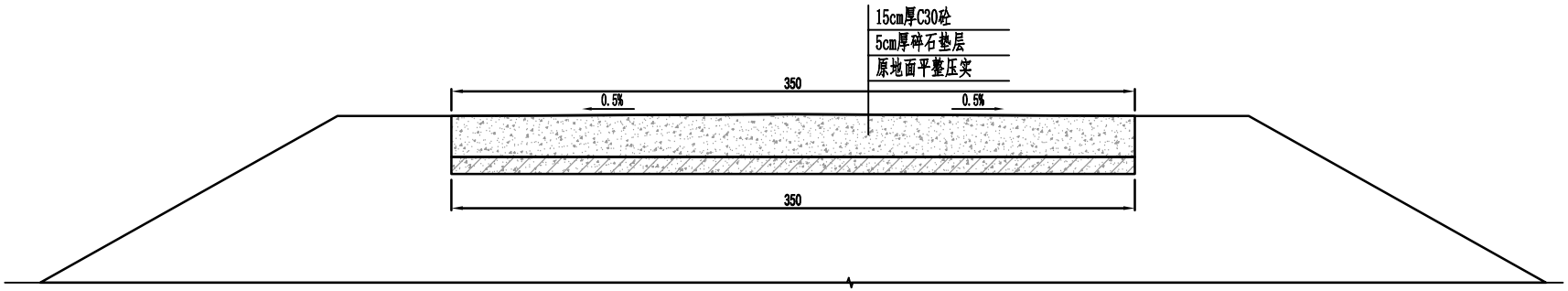

3.5m宽15cm厚砼路面断面图 1:100

1、图中尺寸高程以m计(相对高程)，其它尺寸以cm计。

2、路面预留0.5%坡度，采用双面排水。

3、砼路面每隔5m切一道缩缝，缝宽0.5cm，深5cm。每隔200m设一道胀缝，缝宽2cm，为预留缝。

4、路基压实度>0.94。

5、砼路面浇筑成型后，在混凝土初凝阶段采用专用路面压痕器进行横向压痕处理；压痕深度 3-5mm，纹路间距 15-20mm，纹路顺直均匀、深浅一致。

所有设计、图纸及说明之版权全属本公司所有，除非得本公司书面同意，否则不得使用抄袭及复制。所有尺寸需作实地检查复核，不可以图纸尺寸量度为准。所有图纸以最后修改版本及标注日期为准。

说明 Note

序号 No.	说明 Description	日期 Date
8		
7		
6		
5		
4		
3		
2		
1		

修订 Revise

设计单位/Design Corporation

南京结盟设计有限公司

审定 Approved by		
项目负责人 Principal in charge	汤海珠	汤海珠
审核 Reviewed by	江漫均	江漫均
专业负责人 Discipline Responsible	江漫均	江漫均
校对 Checked by	刘明远	刘明远
设计 Designed by	李 玲	李玲
绘图 Drawn by	李 玲	李玲
建设单位 Client	徐州市铜山区房村镇人民政府	
项目名称 Project Name	徐州市铜山区房村镇2026年村内道路工程	
单项名称 Sub-project	混凝土道路	
图纸名称 Drawing Title	3.5m宽15cm厚砼路面断面图	
工程编号 Project No.	2026-JMXZ-007	专业 Discipline 结构
阶段 Stage	施工图	图号 Drawing No. 结施-02
比例 Scale		日期 Date 2026.06
版次 Version	A版	本图纸未盖出图章无效 Invalid Unless Stamped

设计出图专用章 Release Stamp

A1

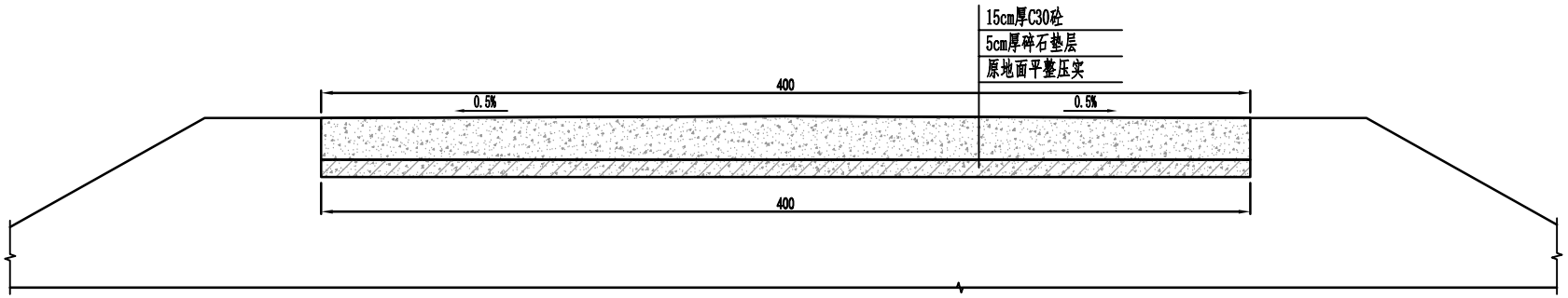

4.0m宽15cm厚砼路面断面图 1:100

1、图中尺寸高程以m计(相对高程)，其它尺寸以cm计。

2、路面预留0.5%坡度，采用双面排水。

3、砼路面每隔5m切一道缩缝，缝宽0.5cm，深5cm。每隔200m设一道胀缝，缝宽2cm，为预留缝。

4、路基压实度>0.94。

5、砼路面浇筑成型后，在混凝土初凝阶段采用专用路面压痕器进行横向压痕处理；压痕深度 3-5mm，纹路间距 15-20mm，纹路顺直均匀、深浅一致。

所有设计，图纸及说明之版权全属本公司所有，除非得本公司书面同意，否则不得使用抄袭及复制。所有尺寸需作实地检查复核，不可以图纸尺寸量度为准。所有图纸以最后修改版本及标注日期为准。

说明 Note		
8		
7		
6		
5		
4		
3		
2		
1		
序号 No.	说明 Description	日期 Date

修订 Revise

设计单位/Design Corporation

南京结盟设计有限公司

审定 Approved by		
项目负责人 Principal in charge	汤海珠	汤海珠
审核 Reviewed by	江漫均	江漫均
专业负责人 Discipline Responsible	江漫均	江漫均
校对 Checked by	刘明远	刘明远
设计 Designed by	李 玲	李玲
绘图 Drawn by	李 玲	李玲
建设单位 Client	徐州市铜山区房村镇人民政府	
项目名称 Project Name	徐州市铜山区房村镇2026年村内道路工程	
单项名称 Sub-project	混凝土道路	
图纸名称 Drawing Title	4.0m宽15cm厚砼路面断面图	
工程编号 Project No.	2026-JNXZ-007	专业 Discipline 结构
阶段 Stage	施工图	图号 Drawing No. 结施-03
比例 Scale		日期 Date 2026.06
版次 Version	A版	本图纸未盖出图章无效 Invalid Unless Stamped

设计出图专用章 Release Stamp

A1

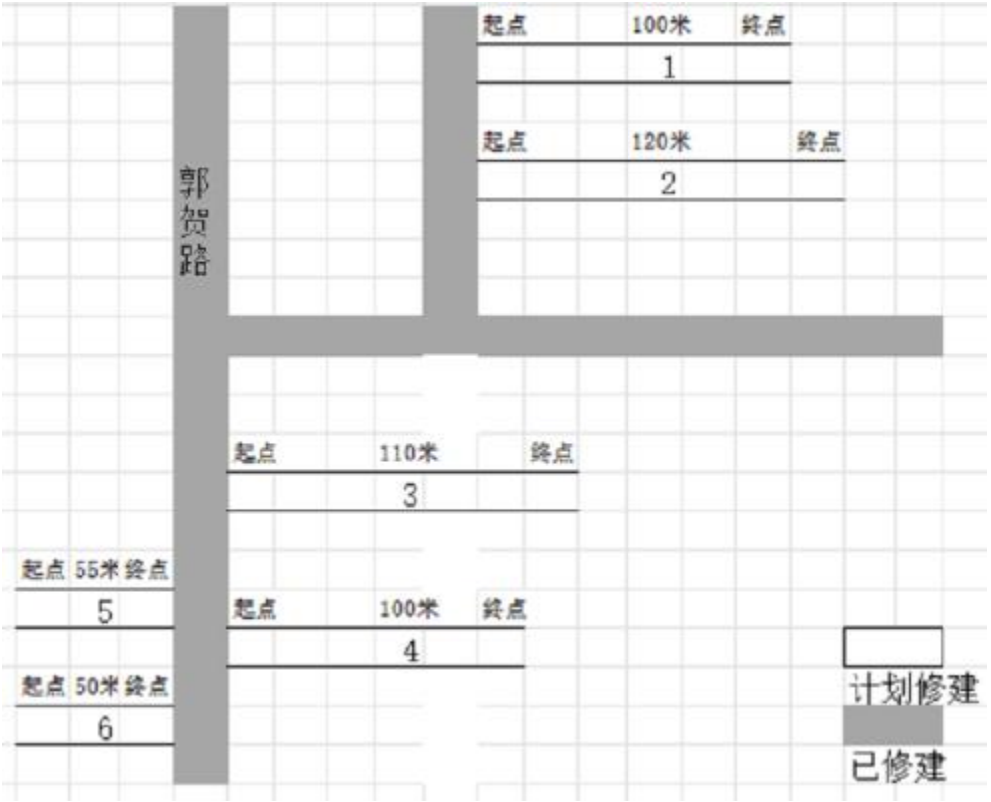

序号	长（米）	宽（米）	厚（米）	平方数（平方米）
1	100	3	0.15	300
2	120	3	0.15	360
3	110	3	0.15	330
4	100	3	0.15	300
5	55	3	0.15	165
6	50	3	0.15	150
合计	535		0.15	1605

房村镇郭集村西薛楼自然村项目定位及面积统计 1:100

所有设计，图纸及说明之版权全属本公司所有，除非得本公司书面同意，否则不得使用抄袭及复制。所有尺寸需作实地检查复核，不可以图纸尺寸量度为准。所有图纸以最后修改版本及标注日期为准。

说明 Note

序号 No.	说明 Description	日期 Date
8		
7		
6		
5		
4		
3		
2		
1		

修订 Revise

设计单位/Design Corporation

南京结盟设计有限公司

审定 Approved by		
项目负责人 Project in charge	汤海珠	汤海珠
审核 Reviewed by	江浸均	江浸均
专业负责人 Discipline Responsible	江浸均	江浸均
校对 Checked by	刘明远	刘明远
设计 Designed by	李 玲	李玲
绘图 Drawn by	李 玲	李玲
建设单位 Client	徐州市铜山区房村镇人民政府	
项目名称 Project Name	徐州市铜山区房村镇2026年村内道路工程	
单项名称 Sub-project	混凝土道路	
图纸名称 Drawing Title	房村镇郭集村西薛楼自然村项目定位及面积统计	
工程编号 Project No.	2026-JNXZ-007	专业 Discipline 结构
阶段 Stage	施工图	图号 Drawing No. 结施-01
比例 Scale		日期 Date 2026.06
版次 Version	A版	本图纸未加盖出图章，有效一律无效 Invalid Unless Stamped

设计出图专用章 Release Stamp

A1

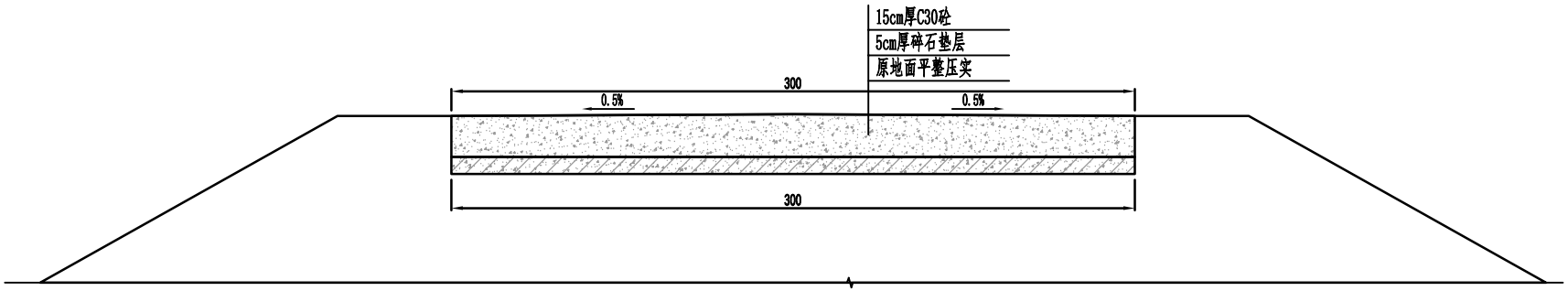

3.0m宽15cm厚砼路面断面图 1:100

1、图中尺寸高程以m计(相对高程)，其它尺寸以cm计。

2、路面预留0.5%坡度，采用双面排水。

3、砼路面每隔5m切一道缩缝，缝宽0.5cm，深5cm。每隔200m设一道胀缝，缝宽2cm，为预留缝。

4、路基压实度>0.94。

5、砼路面浇筑成型后，在混凝土初凝阶段采用专用路面压痕器进行横向压痕处理；压痕深度 3-5mm，纹路间距 15-20mm，纹路顺直均匀、深浅一致。

所有设计，图纸及说明之版权全属本公司所有，除非得本公司书面同意，否则不得使用抄袭及复制。所有尺寸需作实地检查复核，不可以图纸尺寸量度为准。所有图纸以最后修改版本及标注日期为准。

说明 Note		
8		
7		
6		
5		
4		
3		
2		
1		
序号 No.	说明 Description	日期 Date

修订 Revise

设计单位/Design Corporation

南京结盟设计有限公司

审定 Approved by		
项目负责人 Principal in charge	汤海珠	汤海珠
审核 Reviewed by	江漫均	江漫均
专业负责人 Discipline Responsible	江漫均	江漫均
校对 Checked by	刘明远	刘明远
设计 Designed by	李 玲	李玲
绘图 Drawn by	李 玲	李玲
建设单位 Client	徐州市铜山区房村镇人民政府	
项目名称 Project Name	徐州市铜山区房村镇2026年村内道路工程	
单项名称 Sub-project	混凝土道路	
图纸名称 Drawing Title	3.0m宽15cm厚砼路面断面图	
工程编号 Project No.	2026-JNXZ-007	专业 Discipline 结构
阶段 Stage	施工图	图号 Drawing No. 结施-02
比例 Scale		日期 Date 2026.06
版次 Version	A版	本图纸加盖出图章方有效，有印章无效 Invalid Unless Stamped

设计出图专用章 Release Stamp

A1

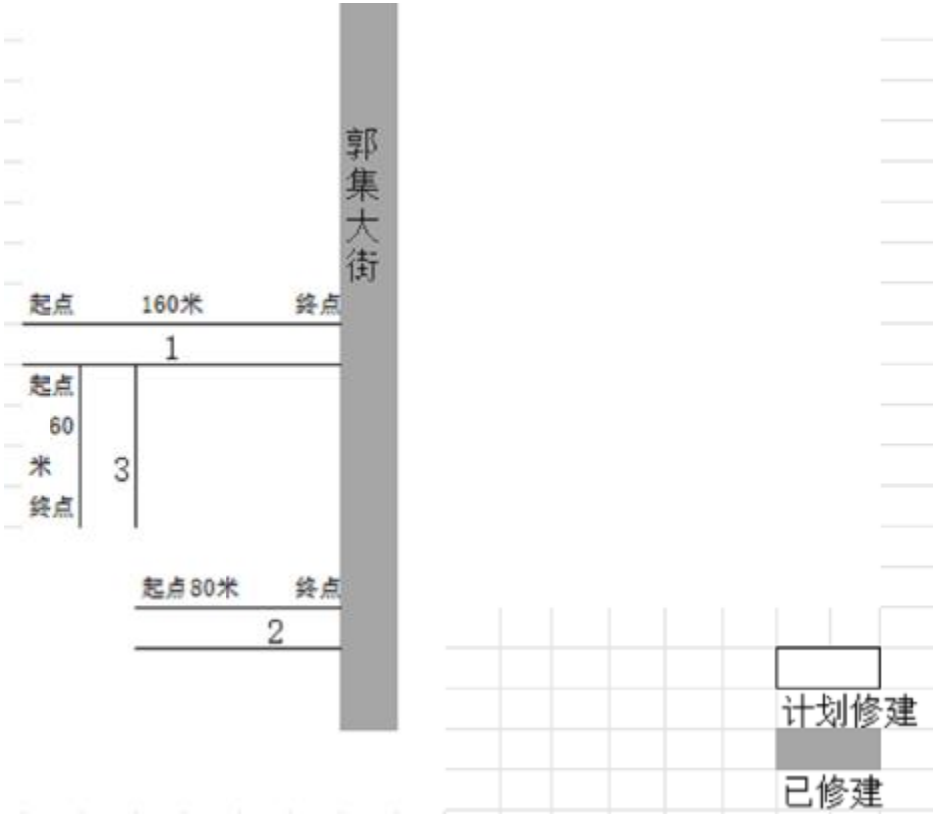

序号	长（米）	宽（米）	厚（米）	平方数（平方米）
1	160	3	0.15	480
2	80	3	0.15	240
3	60	3	0.15	180
合计	300	3	0.15	900

房村镇郭集村前张家自然村项目定位及面积统计 1:100

所有设计，图纸及说明之版权全属本公司所有，除非得本公司书面同意，否则不得使用抄袭及复制。所有尺寸需作实地检查复核，不可以图纸尺寸量度为准。所有图纸以最后修改版本及标注日期为准。

说明 Note

序号 No.	说明 Description	日期 Date
8		
7		
6		
5		
4		
3		
2		
1		

修订 Revise

设计单位/Design Corporation

南京结盟设计有限公司

审定 Approved by		
项目负责人 Project in charge	汤海珠	汤海珠
审核 Reviewed by	江漫均	江漫均
专业负责人 Discipline Responsible	江漫均	江漫均
校对 Checked by	刘明远	刘明远
设计 Designed by	李 玲	李玲
绘图 Drawn by	李 玲	李玲
建设单位 Client	徐州市铜山区房村镇人民政府	
项目名称 Project Name	徐州市铜山区房村镇2026年村内道路工程	
单项名称 Sub-project	混凝土道路	
图纸名称 Drawing Title	房村镇郭集村前张家自然村项目定位及面积统计	
工程编号 Project No.	2026-JNZZ-007	专业 Discipline 结构
阶段 Stage	施工图	图号 Drawing No. 结施-01
比例 Scale		日期 Date 2026.06
版次 Version	A版	本图纸未盖章视图图纸，有效一律无效 Invalid Unless Stamped

设计出图专用章 Release Stamp

A1

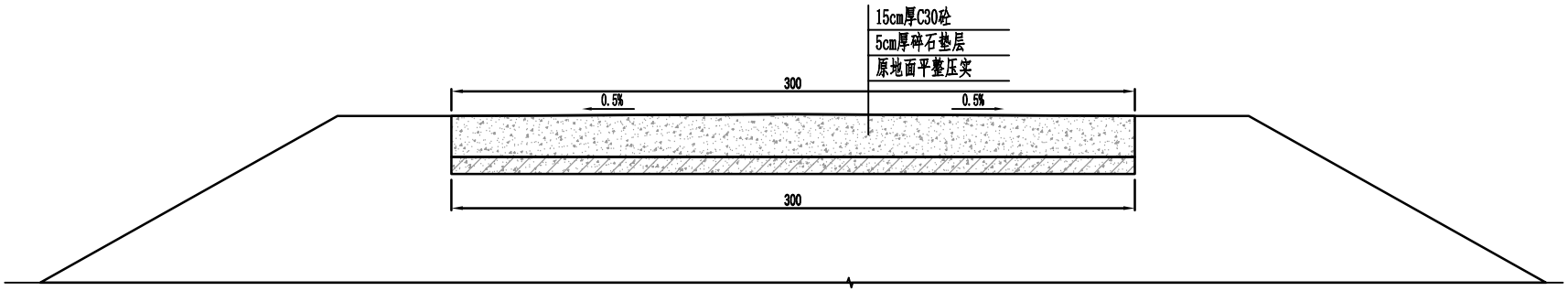

3.0m宽15cm厚砼路面断面图 1:100

1、图中尺寸高程以m计(相对高程)，其它尺寸以cm计。

2、路面预留0.5%坡度，采用双面排水。

3、砼路面每隔5m切一道缩缝，缝宽0.5cm，深5cm。每隔200m设一道胀缝，缝宽2cm，为预留缝。

4、路基压实度>0.94。

5、砼路面浇筑成型后，在混凝土初凝阶段采用专用路面压痕器进行横向压痕处理；压痕深度 3-5mm，纹路间距 15-20mm，纹路顺直均匀、深浅一致。

所有设计，图纸及说明之版权全属本公司所有，除非得本公司书面同意，否则不得使用抄袭及复制。所有尺寸需作实地检查复核，不可以图纸尺寸量度为准。所有图纸以最后修改版本及标注日期为准。

说明 Note		
8		
7		
6		
5		
4		
3		
2		
1		
序号 No.	说明 Description	日期 Date

修订 Revise

设计单位/Design Corporation

南京结盟设计有限公司

审定 Approved by		
项目负责人 Principal in charge	汤海珠	汤海珠
审核 Reviewed by	江漫均	江漫均
专业负责人 Discipline Responsible	江漫均	江漫均
校对 Checked by	刘明远	刘明远
设计 Designed by	李 玲	李玲
绘图 Drawn by	李 玲	李玲
建设单位 Client	徐州市铜山区房村镇人民政府	
项目名称 Project Name	徐州市铜山区房村镇2026年村内道路工程	
单项名称 Sub-project	混凝土道路	
图纸名称 Drawing Title	3.0m宽15cm厚砼路面断面图	
工程编号 Project No.	2026-JNXZ-007	专业 Discipline 结构
阶段 Stage	施工图	图号 Drawing No. 结施-02
比例 Scale		日期 Date 2026.06
版次 Version	A版	本图纸加盖出图章方有效，有印章无效 Invalid Unless Stamped

设计出图专用章 Release Stamp

A1

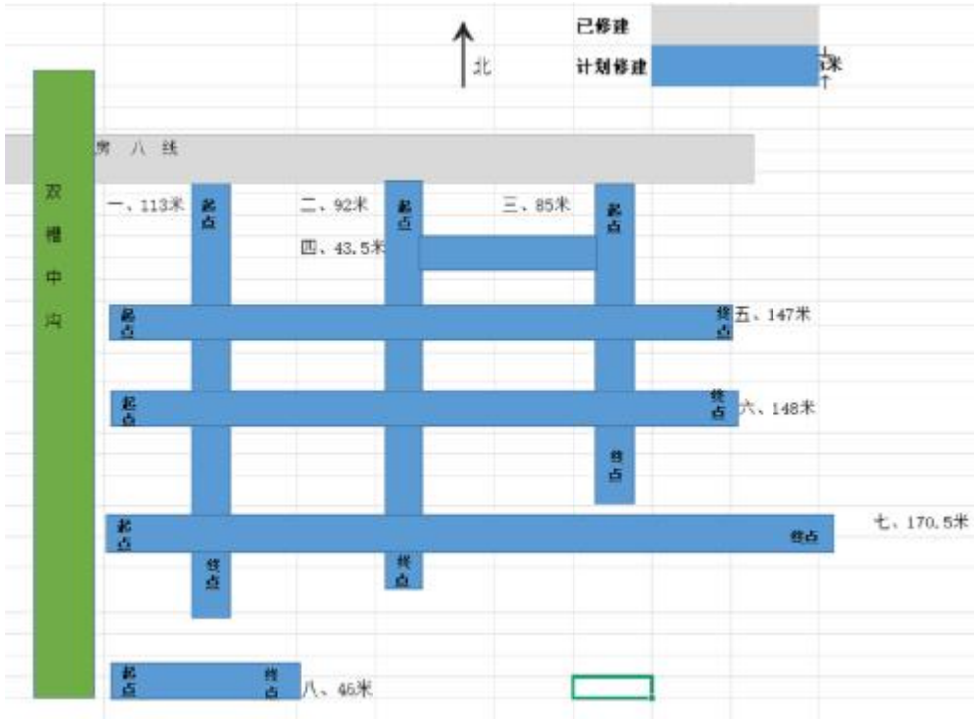

序号	长（米）	宽（米）	厚（米）	平方数（平方米）
1	113	3	15	339
2	92	3	15	276
3	85	3	15	255
4	43.5	3	15	130.5
5	147	3	15	441
6	148	3	15	444
7	170.5	3	15	511.5
8	46	3	15	138
合计	845	3	15	2535

房村镇八王村双槽自然村项目定位及面积统计 1:100

所有设计，图纸及说明之版权全属本公司所有，除非得本公司书面同意，否则不得使用抄袭及复制。所有尺寸需作实地检查复核，不可以图纸尺寸量度为准。所有图纸以最后修改版本及标注日期为准。

说明 Note

序号 No.	说明 Description	日期 Date
8		
7		
6		
5		
4		
3		
2		
1		

修订 Revise

设计单位/Design Corporation

南京结盟设计有限公司

审定 Approved by		
项目负责人 Project in charge	汤海珠	汤海珠
审核 Reviewed by	江浸均	江浸均
专业负责人 Discipline Responsible	江浸均	江浸均
校对 Checked by	刘明远	刘明远
设计 Designed by	李 玲	李玲
绘图 Drawn by	李 玲	李玲
建设单位 Client	徐州市铜山区房村镇人民政府	
项目名称 Project Name	徐州市铜山区房村镇2026年村内道路工程	
单项名称 Sub-project	混凝土道路	
图纸名称 Drawing Title	房村镇八王村双槽自然村项目定位及面积统计	
工程编号 Project No.	2026-JNXZ-007	专业 Discipline 结构
阶段 Stage	施工图	图号 Drawing No. 结施-01
比例 Scale		日期 Date 2026.06
版次 Version	A版	本图纸加盖出图图章，有效一年无效 Invalid Unless Stamped ear

设计出图专用章 Release Stamp

A1

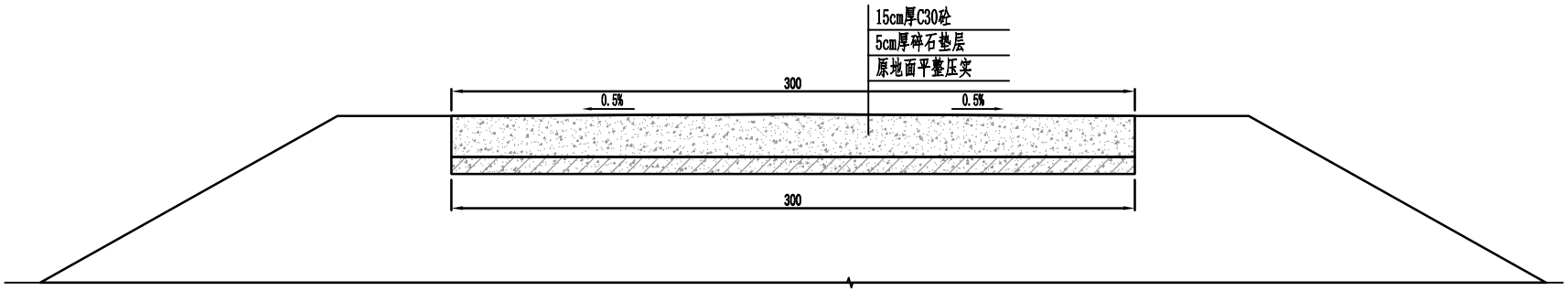

3.0m宽15cm厚砼路面断面图 1:100

1、图中尺寸高程以m计(相对高程)，其它尺寸以cm计。

2、路面预留0.5%坡度，采用双面排水。

3、砼路面每隔5m切一道缩缝，缝宽0.5cm，深5cm。每隔200m设一道胀缝，缝宽2cm，为预留缝。

4、路基压实度>0.94。

5、砼路面浇筑成型后，在混凝土初凝阶段采用专用路面压痕器进行横向压痕处理；压痕深度 3-5mm，纹路间距 15-20mm，纹路顺直均匀、深浅一致。

所有设计、图纸及说明之版权全属本公司所有，除非得本公司书面同意，否则不得使用抄袭及复制。所有尺寸需作实地检查复核，不可以图纸尺寸量度为准。所有图纸以最后修改版本及标注日期为准。

说明 Note		
8		
7		
6		
5		
4		
3		
2		
1		
序号 No.	说明 Description	日期 Date

修订 Revise

设计单位/Design Corporation

南京结盟设计有限公司

审定 Approved by		
项目负责人 Principal in charge	汤海珠	汤海珠
审核 Reviewed by	江漫均	江漫均
专业负责人 Discipline Responsible	江漫均	江漫均
校对 Checked by	刘明远	刘明远
设计 Designed by	李 玲	李玲
绘图 Drawn by	李 玲	李玲
建设单位 Client	徐州市铜山区房村镇人民政府	
项目名称 Project Name	徐州市铜山区房村镇2026年村内道路工程	
单项名称 Sub-project	混凝土道路	
图纸名称 Drawing Title	3.0m宽15cm厚砼路面断面图	
工程编号 Project No.	2026-JNXZ-007	专业 Discipline 结构
阶段 Stage	施工图	图号 Drawing No. 结施-02
比例 Scale		日期 Date 2026.06
版次 Version	A版	本图纸未盖章视为无效，有印章一致无效 Invalid Unless Stamped

设计出图专用章 Release Stamp

A1