政府采购货物买卖合同

项目名称：镇江市港航事业发展中心业务用电梯更换项目

合同编号：

甲　　方：镇江市港航事业发展中心

乙　　方：沃克斯迅达电梯有限公司

签订时间：2026-11-24

镇江市港航事业发展中心业务用电梯更换项目

政府采购合同协议书

甲方（全称）：镇江市港航事业发展中心

乙方（全称）：沃克斯迅达电梯有限公司

依据《中华人民共和国民法典》、《中华人民共和国政府采购法》等有关的法律法规，以及本采购项目的招标/谈判文件等采购文件、乙方的《投标（响应）文件》及《中标（成交）通知书》，甲乙双方同意签订本合同。具体情况及要求如下：

1. 项目信息

（1）采购项目名称：镇江市港航事业发展中心业务用电梯更换项目

采购项目编号：JSZC-321100-JZCG-G2026-0055

（2）项目内容：电梯

采购标的及数量（台/套/个/架/组等）：1 台

品牌：沃克斯迅达　　规格型号：VE-1000-1.75-VVVF-8/8/8

采购标的的技术要求、商务要求具体见附件。

序号	货物类标的名称	计量单位	数量	是否进口	备注
1	电梯	台	1	否	

（3）政府采购组织形式：政府集中采购

（4）政府采购方式：公开招标

(5) 中标（成交）采购标的制造商是否为中小企业：☑ 是，☑ 否

本合同是否为专门面向中小企业的采购合同（中小企业预留合同）：

☐是，☑ 否

若本项目不专门面向中小企业采购，☐否，是否给予小微企业评审优惠：

☑是，☐否

中标（成交）采购标的制造商是否为残疾人福利性单位：☐是，☑ 否

中标（成交）采购标的制造商是否为监狱企业：☐是，☑ 否

（6）合同是否分包：☐是，☑否

（7）中标（成交）供应商是否为外商投资企业：☐否

（8）是否涉及进口产品：☐是，☑否

（9）是否涉及节能产品：

☐是，☐否《节能产品政府采购品目清单》的底级品目名称：

☐强制采购，☐否

是否涉及环境标志产品：

☐是 ☐否，《环境标志产品政府采购品目清单》的底级品目名称：

☐强制采购，☐否

是否涉及绿色产品：

☐是，绿色产品政府采购相关政策确定的底级品目名称：

☐强制采购，☐否

（10）涉及商品包装和快递包装的，是否参考《商品包装政府采购需求标准（试行）》、《快递包装政府采购需求标准（试行）》明确产品及相关快递服务的具体包装要求：☐是☐否☐不涉及

2. 合同金额

合同金额小写：113000 元　　合同金额大写：壹拾壹万叁仟元整

3. 支付方式

本合同以人民币付款。合同签订后，收到乙方发票十个工作日内支付合同金额的 30%，设备购买到场后十个工作日内支付合同金额的 40%，项目验收合格后十个工作日内付清尾款。

4. 合同履行

（1）采购项目交付时间：50 日历天。

（2）履约地点：采购方指定地点。

（3）履约担保：本项目不收取履约保证金。

（4）风险处置措施和替代方案：

5. 合同验收

（1）验收组织方式：☑自行组织 ☐委托第三方组织

验收主体：

是否邀请本项目的其他供应商参加验收：☐是　☑否

是否邀请专家参加验收：☑是　☐否

是否邀请服务对象参加验收：☐是　☑否

是否邀请第三方检测机构参加验收：☐是　☑否

是否进行抽查检测：☑是，抽查比例：☐否

是否存在破坏性检测：

☐是，（应明确对被破坏的检测产品的处理方式）☑否

验收组织的其他事项：

（2）履约验收时间：（计划于何时验收/供应商提出验收申请之日起 30 日内组织验收）

（3）履约验收方式：☑一次性验收

☐分期/分项验收：（应明确分期/分项验收的工作安排）

（4）履约验收程序：

（5）履约验收的内容：采购文件相关要求。

（6）履约验收标准：

（7）是否以采购活动中供应商提供的样品作为参考：☐是　☐否

（8）履约验收其他事项：无。

6. 组成合同的文件

本协议书与下列文件一起构成合同文件，如下述文件之间有任何抵触、矛盾或歧义，应按以下顺序解释：

（1）合同条款；

（2）投标书（函）；

（3）报价一览表；

（4）投标报价表；

（5）技术方案及服务承诺；

（6）中标通知书；

（7）甲方、乙方商定的其他必要文件。

（8）国家法律、行政法规和规章制度规定或合同约定的作为合同组成部分的其他文件

7. 合同生效

本合同自 2026 年 11 月 2 4 日生效。

甲方（采购人）		乙方（供应商）	
单位名称（公章或合同章）	镇江市港航事业发展中心	单位名称（公章或合同章）	沃克斯迅达电梯有限公司
法定代表人或其委托代理人（签章）		法定代表人或其委托代理人（签章）	
		拥有者性别	
统一社会信用代码	123211004686573237	统一社会信用代码	91330500727207547T
		开户名称	沃克斯迅达电梯有限公司
		开户银行	工行湖州市南浔区支行
		银行账号	1205240019200005915
注：涉及联合体或其他合同主体的信息应按上表格式加列。			

镇江市港航事业发展中心业务用电梯更换项目

政府采购合同通用条款

1.定义

1.1 合同当事人

（1）采购人（以下称甲方）是指使用财政性资金，通过政府采购方式向供应商购买货物及其相关服务的国家机关、事业单位、团体组织。

（2）供应商（以下称乙方）是指参加政府采购活动并且中标（成交），向采购人提供合同约定的货物及其相关服务的法人、非法人组织或者自然人。

（3）其他合同主体是指除采购人和供应商以外，依法参与合同缔结或履行，享有权利、承担义务的合同当事人。

1.2 本合同下列术语应解释为：

（1）“合同”系指合同当事人意思表示达成一致的任何协议，包括签署的政府采购合同协议书及其变更、补充协议，政府采购合同专用条款，政府采购合同通用条款，中标（成交）通知书，投标（响应）文件，采购文件，有关技术文件和图纸，以及国家法律、行政法规和规章制度规定或合同约定的作为合同组成部分的其他文件。

（2）“合同价款”系指根据本合同规定乙方在全面履行合同义务后甲方应支付给乙方的价款。

（3）“货物”系指乙方根据本合同规定须向甲方提供的各种形态和种类的物品，包括原材料、设备、产品（包括软件）及相关的其备品备件、工具、手册及其他技术资料和材料等。

（4）“相关服务”系指根据合同规定，乙方应提供的与货物有关的技术、管理和其他服务，包括但不限于：管理和质量保证、运输、保险、检验、现场准备、安装、集成、调试、培训、维修、废弃处置、技术支持等以及合同中规定乙方应承担的其他义务。

（5）“分包”系指中标（成交）供应商按采购文件、投标（响应）文件的规定，根据分包意向协议，将中标（成交）项目中的部分履约内容，分给具有相

应资质条件的供应商履行合同的行为。

（6）“联合体”系指由两个以上的自然人、法人或者非法人组织组成，以一个供应商的身份共同参加政府采购的主体。联合体各方应在签订合同协议书前向甲方提交联合协议，且明确牵头人及各成员单位的工作分工、权利、义务、责任，联合体各方应共同与甲方签订合同，就合同约定的事项对甲方承担连带责任。联合体具体要求见**【政府采购合同专用条款】**。

（7）其他术语解释，见**【政府采购合同专用条款】**。

2. 合同标的及金额

2.1 合同标的及金额应与中标（成交）结果一致。乙方为履行本合同而发生的所有费用均应包含在合同价款中，甲方不再另行支付其他任何费用。

3. 履行合同的时间、地点和方式

3.1 乙方应当在约定的时间、地点，按照约定方式履行合同。

4. 甲方的权利和义务

4.1 签署合同后，甲方应确定项目负责人（或项目联系人），负责与本合同有关的事务。甲方有权对乙方的履约行为进行检查，并及时确认乙方提交的事项。甲方应当配合乙方完成相关项目实施工作。

4.2 甲方有权要求乙方按时提交各阶段有关安排计划，并有权定期核对乙方提供货物数量、规格、质量等内容。甲方有权督促乙方工作并要求乙方更换不符合要求的货物。

4.3 甲方有权要求乙方对缺陷部分予以修复，并按合同约定享有货物保修及其他合同约定的权利。

4.4 甲方应当按照合同约定及时对交付的货物进行验收，未在**【政府采购合同专用条款】**约定的期限内对乙方履约提出任何异议或者向乙方作出任何说明的，视为验收通过。

4.5 甲方应当根据合同约定及时向乙方支付合同价款，不得以内部人员变更、履行内部付款流程等为由，拒绝或迟延支付。

4.6 国家法律法规规定及**【政府采购合同专用条款】**约定应由甲方承担的其他义务和责任。

5. 乙方的权利和义务

5.1 签署合同后，乙方应确定项目负责人（或项目联系人），负责与本合同有关的事务。

5.2 乙方应按照合同要求履约，充分合理安排，确保提供的货物及相关服务符合合同有关要求。接受项目行业管理部门及政府有关部门的指导，配合甲方的履约检查及验收，并负责项目实施过程中的所有协调工作。

5.3 乙方有权根据合同约定向甲方收取合同价款。

5.4 国家法律法规规定及**【政府采购合同专用条款】**约定应由乙方承担的其他义务和责任。

6. 合同履行

6.1 甲乙双方应当按照**【政府采购合同专用条款】**约定顺序履行合同义务；如果没有先后顺序的，应当同时履行。

6.2 甲乙双方按照合同约定顺序履行合同义务时，应当先履行一方未履行的，后履行一方有权拒绝其履行请求。先履行一方履行不符合约定的，后履行一方有权拒绝其相应的履行请求。

7. 货物包装、运输、保险和交付要求

7.1 本合同涉及商品包装、快递包装的，除**【政府采购合同专用条款】**另有约定外，包装应适应远距离运输、防潮、防震、防锈和防野蛮装卸等要求，确保货物安全无损地运抵**【政府采购合同专用条款】**约定的指定现场。

7.2 除**【政府采购合同专用条款】**另有约定外，乙方负责办理将货物运抵本合同规定的交货地点，并装卸、交付至甲方的一切运输事项，相关费用应包含在合同价款中。

7.3 货物保险要求按**【政府采购合同专用条款】**规定执行。

7.4 除采购活动对商品包装、快递包装达成具体约定外，乙方提供产品及相关快递服务涉及到具体包装要求的，应不低于《商品包装政府采购需求标准（试行）》《快递包装政府采购需求标准（试行）》标准，并作为履约验收的内容，必要时甲方可以要求乙方在履约验收环节出具检测报告。

7.5 乙方在运输到达之前应提前通知甲方，并提示货物运输装卸的注意事项，甲方配合乙方做好货物的接收工作。

7.6 如因包装、运输问题导致货物损毁、丢失或者品质下降，甲方有权要求降价、换货、拒收部分或整批货物，由此产生的费用和损失，均由乙方承担。

8. 质量标准和保证

8.1 质量标准

（1）供应商对该项目所使用的全部材料、配件及质量负责，本项目维护保养及质量保证期 2 年，从电梯安装验收合格之日起计算。

（2）采用中华人民共和国法定计量单位。

（3）乙方所提供的货物应符合国家有关安全、环保、卫生的规定。

（4）乙方应向甲方提交所提供货物的技术文件，包括相应的中文技术文件，如：产品目录、图纸、操作手册、使用说明、维护手册或服务指南等。上述文件应包装好随货物一同发运。

8.2 保证

（1）乙方应保证提供的货物完全符合合同规定的质量、规格和性能要求。乙方应保证货物在正确安装、正常使用和保养条件下，在其使用寿命期内具备合同约定的性能。存在质量保证期的，货物最终交付验收合格后在**【政府采购合同专用条款】**规定或乙方书面承诺（两者以较长的为准）的质量保证期内，本保证保持有效。

（2）在质量保证期内所发现的缺陷，甲方应尽快以书面形式通知乙方。

（3）乙方收到通知后，应在**【政府采购合同专用条款】**规定的响应时间内以合理的速度免费维修或更换有缺陷的货物或部件。

（4）在质量保证期内，如果货物的质量或规格与合同不符，或证实货物是有缺陷的，包括潜在的缺陷或使用不符合要求的材料等，甲方可以根据本合同第 15.1 条规定以书面形式追究乙方的违约责任。

（5）乙方在约定的时间内未能弥补缺陷，甲方可采取必要的补救措施，但其风险和费用将由乙方承担，甲方根据合同约定对乙方行使的其他权利不受影响。

9. 权利瑕疵担保

9.1 乙方保证对其出售的货物享有合法的权利。

9.2 乙方保证在交付的货物上不存在抵押权等担保物权。

9.3 如甲方使用上述货物构成对第三人侵权的，则由乙方承担全部责任。

10. 知识产权保护

10.1 乙方对其所销售的货物应当享有知识产权或经权利人合法授权，保证没有侵犯任何第三人的知识产权等权利。因违反前述约定对第三人构成侵权的，应当由乙方向第三人承担法律责任；甲方依法向第三人赔偿后，有权向乙方追偿。甲方有其他损失的，乙方应当赔偿。

11. 保密义务

11.1 甲、乙双方对采购和合同履行过程中所获悉的国家秘密、工作秘密、商业秘密或者其他应当保密的信息，均有保密义务且不受合同有效期所限，直至该信息成为公开信息。泄露、不正当地使用国家秘密、工作秘密、商业秘密或者其他应当保密的信息，应当承担相应责任。其他应当保密的信息由双方在**【政府采购合同专用条款】**中约定。

12. 合同价款支付

12.1 合同价款支付按照国库集中支付制度及财政管理相关规定执行。

12.2 对于满足合同约定支付条件的，甲方原则上应当自收到发票后 10 个工作日内将资金支付到合同约定的乙方账户，不得以机构变动、人员更替、政策调整等为由迟延付款，不得将采购文件和合同中未规定的义务作为向乙方付款的条件。具体合同价款支付时间在**【政府采购合同专用条款】**中约定。

13. 履约保证金

本项目不收取履约保证金。

14. 售后服务

14.1 除项目不涉及或采购活动中明确约定无须承担外，乙方还应提供下列服务：

（1）货物的现场移动、安装、调试、启动监督及技术支持；

（2）提供货物组装和维修所需的专用工具和辅助材料；

（3）在**【政府采购合同专用条款】**约定的期限内对所有的货物实施运行监督、维修，但前提条件是该服务并不能免除乙方在质量保证期内所承担的义务；

（4）在制造商所在地或指定现场就货物的安装、启动、运营、维护、废弃处置等对甲方操作人员进行培训；

（5）依照法律、行政法规的规定或者按照**【政府采购合同专用条款】**约定，货物在有效使用年限届满后应予回收的，乙方负有自行或者委托第三人对货物予以回收的义务；

（6）**【政府采购合同专用条款】**规定由乙方提供的其他服务。

14.2 乙方提供的售后服务的费用已包含在合同价款中，甲方不再另行支付。

15. 违约责任

15.1 质量瑕疵的违约责任

乙方提供的产品不符合合同约定的质量标准或存在产品质量缺陷，甲方有权要求乙方根据**【政府采购合同专用条款】**要求及时修理、重作、更换，并承担由此给甲方造成的损失。

15.2 迟延交货的违约责任

（1）乙方应按照本合同规定的时间、地点交货和提供相关服务。在履行合同过程中，如果乙方遇到可能影响按时交货和提供服务的情形时，应及时以书面形式将迟延的事实、可能迟延的期限和理由通知甲方。甲方在收到乙方通知后，应尽快对情况进行评价，并确定是否同意延长交货时间或延期提供服务。

（2）如果乙方没有按照合同规定的时间交货和提供相关服务，甲方有权从货款中扣除误期赔偿费而不影响合同项下的其他补救方法，赔偿费按**【政府采购合同专用条款】**规定执行。如果涉及公共利益，且赔偿金额无法弥补公共利益损失，甲方可要求继续履行或者采取其他补救措施。

15.3 迟延支付的违约责任

甲方存在迟延支付乙方合同款项的，应当承担**【政府采购合同专用条款】**规定的逾期付款利息。

15.4 其他违约责任根据项目实际需要按**【政府采购合同专用条款】**规定执行。

16. 合同变更、中止与终止

16.1 合同的变更

政府采购合同履行中，在不改变合同其他条款的前提下，甲方可以在合同价款 10%的范围内追加与合同标的相同的货物，并就此与乙方协商一致后签订补充协议。

16.2 合同的中止

（1）合同履行过程中因供应商就采购文件、采购过程或结果提起投诉的，甲方认为有必要的，可以中止合同的履行。

（2）合同履行过程中，如果乙方出现以下情形之一的：

1．经营状况严重恶化；

2．转移财产、抽逃资金，以逃避债务；3．丧失商业信誉；4．有丧失或者可能丧失履约能力的其他情形，乙方有义务及时告知甲方。甲方有权以书面形式通知乙方中止合同并要求乙方在合理期限内消除相关情形或者提供适当担保。乙方提供适当担保的，合同继续履行；乙方在合理期限内未恢复履约能力且未提供适当担保的，视为拒绝继续履约，甲方有权解除合同并要求乙方承担由此给甲方造成的损失。

（3）乙方分立、合并或者变更住所的，应当及时以书面形式告知甲方。乙方没有及时告知甲方，致使合同履行发生困难的，甲方可以中止合同履行并要求乙方承担由此给甲方造成的损失。

（4）甲方不得以行政区划调整、政府换届、机构或者职能调整以及相关责任人更替为由中止合同。

16.3 合同的终止

（1）合同因有效期限届满而终止；

（2）乙方未按合同约定履行，构成根本性违约的，甲方有权终止合同，并追究乙方的违约责任。

16.4 涉及国家利益、社会公共利益的情形

政府采购合同继续履行将损害国家利益和社会公共利益的，双方当事人应当变更、中止或者终止合同。有过错的一方应当承担赔偿责任，双方都有过错的，各自承担相应的责任。

17. 合同分包

本项目不接受分包和转包。

18. 不可抗力

18.1 不可抗力是指合同双方不能预见、不能避免且不能克服的客观情况。

18.2 任何一方对由于不可抗力造成的部分或全部不能履行合同不承担违约

责任。但迟延履行后发生不可抗力的，不能免除责任。

18.3 遇有不可抗力的一方，应及时将事件情况以书面形式告知另一方，并在事件发生后及时向另一方提交合同不能履行或部分不能履行或需要延期履行的详细报告，以及证明不可抗力发生及其持续时间的证据。

19.解决争议的方法

19.1 因本合同及合同有关事项发生的争议，由甲乙双方友好协商解决。协商不成时，可以向有关组织申请调解。合同一方或双方不愿调解或调解不成的，可以通过仲裁或诉讼的方式解决争议。

19.2 选择仲裁的，应在**【政府采购合同专用条款】**中明确仲裁机构及仲裁地；通过诉讼方式解决的，可以在**【政府采购合同专用条款】**中进一步约定选择与争议有实际联系的地点的人民法院管辖，但管辖法院的约定不得违反级别管辖和专属管辖的规定。

19.3 如甲乙双方有争议的事项不影响合同其他部分的履行，在争议解决期间，合同其他部分应当继续履行。

20.政府采购政策

20.1 本合同应当按照规定执行政府采购政策。

20.2 本合同依法执行政府采购政策的方式和内容，属于合同履约验收的范围。甲乙双方未按规定要求执行政府采购政策造成损失的，有过错的一方应当承担赔偿责任，双方都有过错的，各自承担相应的责任。

20.3 对于为落实中小企业支持政策，通过采购项目整体预留、设置采购包专门预留、要求以联合体形式参加或者合同分包等措施签订的采购合同，应当明确标注本合同为中小企业预留合同。其中，要求以联合体形式参加采购活动或者合同分包的，须将联合协议或者分包意向协议作为采购合同的组成部分。

21.法律适用

21.1 本合同的订立、生效、解释、履行及与本合同有关的争议解决，均适用法律、行政法规。

21.2 本合同条款与法律、行政法规的强制性规定不一致的，双方当事人应按照法律、行政法规的强制性规定修改本合同的相关条款。

22. 通知

22.1 本合同任何一方向对方发出的通知、信件、数据电文等，应当发送至本合同第一部分《政府采购合同协议书》所约定的通讯地址、联系人、联系电话或电子邮箱。

22.2 一方当事人变更名称、住所、联系人、联系电话或电子邮箱等信息的，应当在变更后 3 日内及时书面通知对方，对方实际收到变更通知前的送达仍为有效送达。

22.3 本合同一方给另一方的通知均应采用书面形式，传真或快递送到本合同中规定的对方的地址和办理签收手续。

22.4 通知以送达之日或通知书中规定的生效之日起生效，两者中以较迟之日为准。

23. 合同未尽事项

23.1 合同未尽事项见**【政府采购合同专用条款】**。

23.2 合同附件与合同正文具有同等的法律效力。

镇江市港航事业发展中心业务用电梯更换项目

政府采购合同专用条款

第二节 第 1.2（6）项	联合体具体要求	无
第二节 第 1.2（7）项	其他术语解释	无
第二节 第 4.4 款	履约验收中甲方提出异议或作出说明的期限	7 天
第二节 第 4.6 款	约定甲方承担的其他义务和责任	无
第二节 第 5.4 款	约定乙方承担的其他义务和责任	无
第二节 第 6.1 款	履行合同义务的顺序	无
第二节 第 7.1 款	包装特殊要求	无
	指定现场	
第二节 第 7.2 款	运输特殊要求	无
第二节 第 7.3 款	保险要求	货物交货前由乙方承担保险义务
第二节 第 8.2（1）项	质量保证期	供应商对该项目所使用的全部材料、配件及质量负责，维护保养及质量保证期为 2 年，从电梯安装验收合格之日起计算。
第二节 第 8.2（3）项	货物质量缺陷响应时间	电梯困人的救援时间不超过 20 分钟，故障反应时间小于 30 分钟，一般故障修复时间小于 60 分钟，较大故障修复时间小于 36 小时；承诺在质保期内每月进行例行检查维保不少于两次。
第二节 第 11.1 款	其他应当保密的信息	无
第二节 第 12.2 款	合同价款支付时间	本合同以人民币付款。合同签订后，收到乙方发票十个工作日内支付合同金额的 30%，设备购买到场后十个工作日内支付合同金额的 40%，项目验收合格后十个工作日内付清尾款。
第二节 第 13.2 款	履约保证金不予退还的情形	无
第二节 第 13.3 款	履约保证金退还时间及逾期退还的违约金	无
第二节	免费质保期	维护保养及质量保证期为 2 年。

第 14.1（3）项		
第二节 第 14.1（5）项	货物回收的约定	无
第二节 第 14.1（6）项	乙方提供的其他服务	无
第二节 第 15.1 款	修理、重作、更换相关具体规定	无
第二节 第 15.2（2）项	迟延交货赔偿费	本合同总金额的 10%的款项作为迟延交货赔偿费
第二节 第 15.3 款	逾期付款利息	无
第二节 第 15.4 款	其他违约责任	无
第二节 第 19.2 款	解决争议的方法	甲方所在地
第二节 第 23.1 款	其他专用条款	甲方所在地
	税费	1、中国政府根据现行税法规定对甲方征收的、与本合同有关的一切税费，均由甲方负担，招标文件另有规定的除外。 2、中国政府根据现行税法规定对乙方征收的、与本合同有关的一切税费，均由乙方负担。
	伴随服务	无
	终止	1、在甲方对乙方违约而采取的任何补救措施不受影响的情况下，甲方可向乙方发出终止部分或全部合同的书面通知书。 (1) 如果乙方未能按合同规定的期限或甲方同意延长的限期内完成部分或全部服务工作； (2) 乙方在收到甲方发出的违约通知后 10 天内，或经甲方书面认可延长的时间内未能纠正其过失； (3) 如果乙方未能履行合同规定的其他义务。 2、在甲方根据上述第 1 条规定，终止了全部或部分合同后，甲方可以依其认为适当的条件和方法购买与此服务类似的服务，乙方应对甲方购买类似服务所超出的那部分费用负责。但是，乙方应继续执行合同中未终止的部分。
	索赔	无
	合同生效及其它	本合同自双方签定之日起生效，至服务完成并付清费用结束

Volkslift Schindler	VE(乘客电梯)-V600电梯规格参数表	合同号:	V26N023932
		台数:	1
		设备号:	V26N023932

项目所在地：	江苏,镇江,京口	用户单位:	镇江市港航事业发展中心		
项目名称:	镇江市港航事业发展中心业务用电梯更换项目			楼号：	/

更多土建尺寸详见与本表对应的电梯土建布置图，该图是本表不可分割的部分。

适用电压：动力电源：三相电压：380±7% V ；照明电压：220±7%；频率：50Hz

序号	参数内容及代码		标准 规格	选项 规格	非标 规格
1	梯形（系列） *		VE(V600)		
2	控制方式 *		单台(G1C)		
3	梯号代码(选择并联或群控功能时) *		/	/	/
4	载重(kg) *		1000		
5	速度(m/s) *		1.75		
6	控制系统 *		VSC（M）		
7	是否贯通*		否		
8	层、站、门 *	楼层数	8		
		停站数	8		
		开门数	8		
9	楼层标记 *		1...8	/	/
10	基站 *		1		
11	轿厢宽深 CW*CD(mm) *		1600*1500		
12	轿厢高度(含装饰顶，非净高） CH(mm) *		2600		
13	开门方式 *		中分自动		
14	开门宽度(mm) *		900		
15	开门高度(mm) *		2100		
16	门保护方式 △		光幕	154束	
17	井道尺寸(mm) *	井道宽 HW	2200		
		井道深 HD	2100		
18	提升高度 R *	数值(m)	25.3		
19	顶层高度 K *	数值(mm)	5200		
20	底坑深度 S *	数值(mm)	1600		
21	是否有地暖 *		否		
22	厅门 *	前门A类	发纹不锈钢	/	1
		前门B类	发纹不锈钢	/	7
		后门A类	/	/	/
		后门B类	/	/	/
23	轿门 *	轿门（前）	发纹不锈钢	/	
		轿门（后）	/	/	

Volkslift Schindler	VE(乘客电梯)-V600电梯规格参数表	合同号:	V26N023932
		台数:	1
		设备号:	V26N023932

序号	参数内容及代码			标准 规格	选项 规格	非标 规格
24	轿厢*	轿厢装潢类型		后壁中间镜面(其余发纹)		
		轿厢材质/镀色		1.5mm不锈钢		
		轿顶	轿顶装潢	VKS-CL-16(不锈钢)		
			烤漆轿顶颜色/不锈钢材质	发纹不锈钢		
		地板	轿厢地板型号	VKS-FL-12(大理石)		
			地板装修厚度(mm)	25		
		轿厢预留轿厢装潢重量(kg)		——		
		扶手	轿厢扶手型号	VKS-HR-02		
			扶手安装位置(厅外向轿内看)	后侧		
25	电梯对讲系统(不含值班室到机房的配线)		规格(多台需注明台数)	有线单梯对讲		
			同群组的设备号	——		
26	轿厢操纵盘 *	型号		VIS25-301(嵌入式)	黑底白字段码	同轿厢材质(钢板喷涂轿厢按标配)
		主纵盘位置(站在轿厢面向轿门)		厂家标准位置(不指定)		
		副纵盘位置(站在轿厢面向轿门)		/		
27	层站呼梯盒 *	型号		VIS25-025(默认按钮)	黑底白字段码	同厅门材质(钢板喷涂按标配)
28	外呼类型			单梯无底盒	/	
29	按钮型号			VIS-B-05(带盲文)		
30	IC卡功能	/		/	出口层楼层标记	/
		/		/	/	/
31	到站灯	/		/		

选项功能					
1	开门延时按钮				
2	旧电梯以旧换新				
3	满足新国标：GB/T7588-2020				
4					

特殊需求		内 容	土建图图号
	1	COP按标准显示+外挂广告机 32英寸 分辨率：1920(RGB)×1080	T26096331A
	2	轿厢操作面板：发丝不锈钢抗指纹	
	3	厅外显示：楼层数码、方向、满员等液晶显示，银色发丝不锈钢抗指纹	
	4	轿内照明/通风装置自动关闭	
	5		
	6		

甲方 （签字/盖章） 日期：	乙方 （签字/盖章） 日期：

非 标 内 容
新国标；CF值调整
移动式爬梯

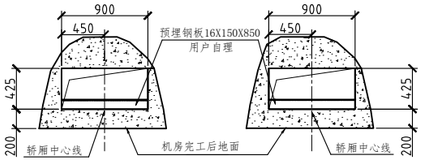

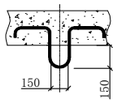

吊钩示意图

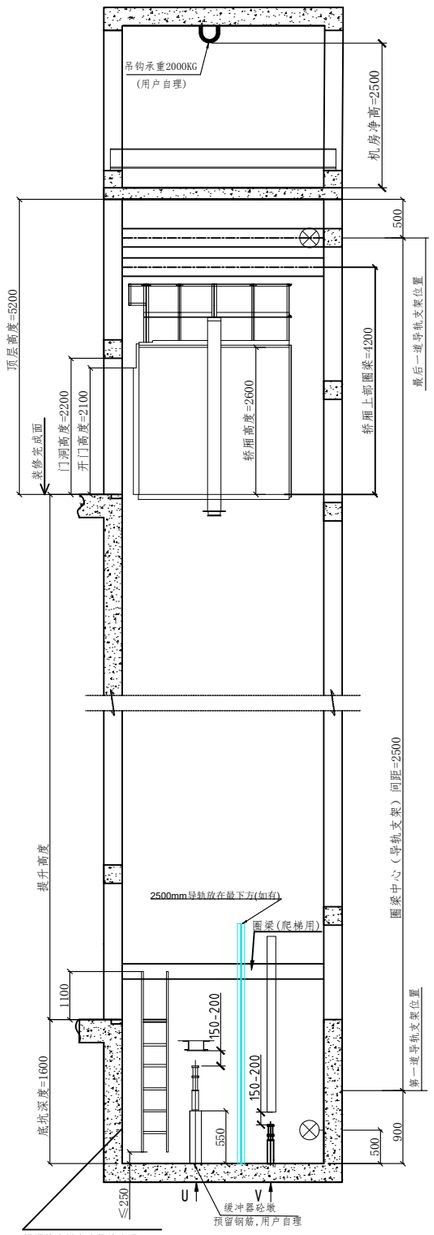

井道立面图 J-J

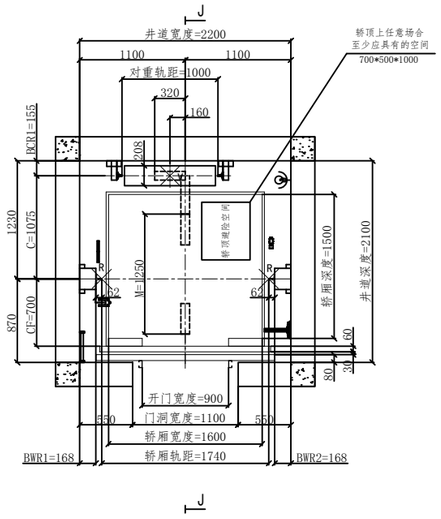

井道平面图

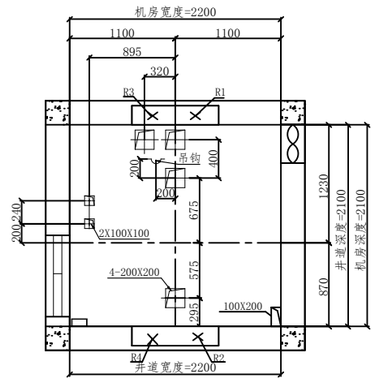

机房留孔图

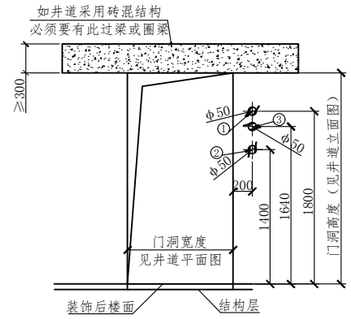

层门留孔图

厅门外向井道内看

①：消防孔，仅基站层设有，其它层不需此留孔。
②：按钮和显示孔，当为无障碍梯时，高度为1100,其他情况为1400。
（建议甲方采用50mm的PVC管预留召唤走线通孔）
③：底坑复位开关盒孔，仅最底层设有，其它层不需此留孔。

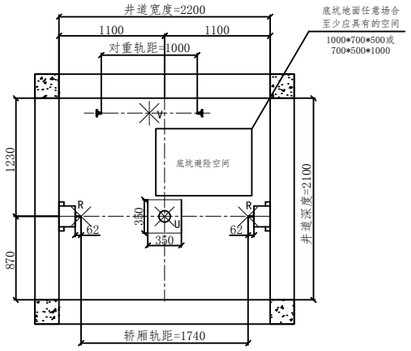

底坑平面图

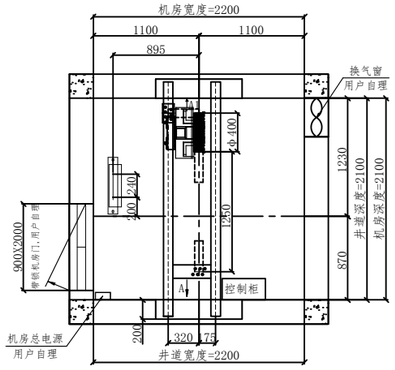

机房平面图

8层 8站 8门		
提升高度=	25300	
顶层高度=	5200	
8	K	–
2-7	3600	–
1	3700	M
楼层	高度(mm)	备注
楼层信息		
底坑深度=	1600	
其中底坑深度与顶层高度为实际测量值		

注：F-前开门、R-后开门、M-基站层、F+R-贯通门、N-不停层、NE-安全门

示意图说明	
	随行电缆
	光电开关和隔光板
	撞弓和极限开关
	补偿链接口(如有)
	底坑爬梯
	井道照明

安装检查声明			
检验项目		安全距离	
电梯通道		井道下方人可以到对重需配安全钳	
电梯通道门			
井道顶部空间		满足安全需求	
底坑空间		盖章：	
楼层间距			
井道内防护			

注:安装时以随机资料中盖有“沃克斯迅达电梯有限公司技术部 安装布置图”字样的图纸为最终安装依据使用。

需方签字盖章处	供方签字盖章处
日 期	日 期

V600-2023	电梯土建布置图		
R	作用力（牛）		
	R1=30000	R2=21200	R3=32300
	R4=15000	R5=	
	R=21960	U=98100	V=78480

技术说明	
产品型号	VE1000-1.75-VVVF
载重量（kg）	1000
速度（m/s）	1.75
开门方式	中分
控制柜功率（kw）	15
主开关电流（A）	40
控制方式	VVVF
曳引比	2:1
动力电源（HZ）	380 ， 50
动力电源线径（mm^2）	6
照明电源（HZ）	220 ， 50
合 同 号	设备号
用 户	
项目名称	镇江市港航事业发展中心业务用电梯更换项目
楼 栋 号	
图 号	T26096331A

Volkslift Schindler 沃克斯迅达电梯有限公司

制 图	潘俊豪	版 本	
审 核	计凯强	A	
批 准	窦小委	第 1 页	共 1 页
日 期	2026-09-20	Ae0	

注：此图不按比例，请勿测量，单位全部为mm 。