兴仁镇太阳殿村宜居宜业和美乡村项目

施 工 图 设 计

上海唯筑建筑设计有限公司

2026年9月

会签栏：专业 | 签字 | 总图 | 建筑 | 结构 | 给排水 | 电气 | 暖通

图 纸 目 录

序号	图 号	图 名	张数
第一部分 项目总体			
1	ZT-00	项目地理位置图	1
2	ZT-01	项目总体线位平面图	1
3	ZT-02	项目主要工程数量表	1
第二部分 道路整治工程			
1	DL-01	道路整治工程设计说明书	12
2	DL-02	兴北路（中心路）平面图	6
3	DL-03	红星路（进公共服务中心道路）平面图	1
4	DL-04	路基标准横断面图	1
5	DL-05	路面结构图	1
6	DL-06	加铺防裂贴设计图	1
7	DL-07	水泥混凝土路面病害维修大样图	3
第三部分 道路亮化工程			
1	DQ-01	道路亮化工程设计说明书	2
2	DQ-02	路灯正立面图	1
3	DQ-03	抱箍式太阳能路灯立面图	1
4	DQ-04	抱箍设计图	1
第四部分 道路绿化工程			
1	LH-01	道路绿化工程设计说明书	2
2	LH-02	一般段绿化布置图	1

序号	图 号	图 名	张数

SWD
上海唯筑建筑设计有限公司
工程设计证书：A231006284
中国上海市中山南路28号久事大厦10楼
电话号码：021-63301233
021-63303675
传真号码：021-63303001

项目总负责人 PROJECT PRINCIPAL：郭 靖
审核人 REVIEWED BY：邵 佳
专业负责人 DISCIPLINE RESONSIBLE BY：郭 靖
校对人 CHECKED BY：郭 靖
设计人 DESIGNED BY：韩 欣

工程名称 PROGRAM：兴仁镇太阳殿村宜居宜业和美乡村项目

图名 DRAWING TITLE：图纸目录

阶段 STATUS：施工图
版本 EDITION：A
日期 DATE：2026.09
图号 DRAWING NO.：施-00

出图签章 RELEASE STAMP

本图须加盖出图签章，否则一律无效
INVALID UNLESS STAMPED

A3

第一部分　项目总体

专业 | 总图 | 建筑 | 结构 | 给排水 | 电气 | 暖通

会签栏 | 签字

兴仁镇太阳殿村宜居宜业和美乡村项目

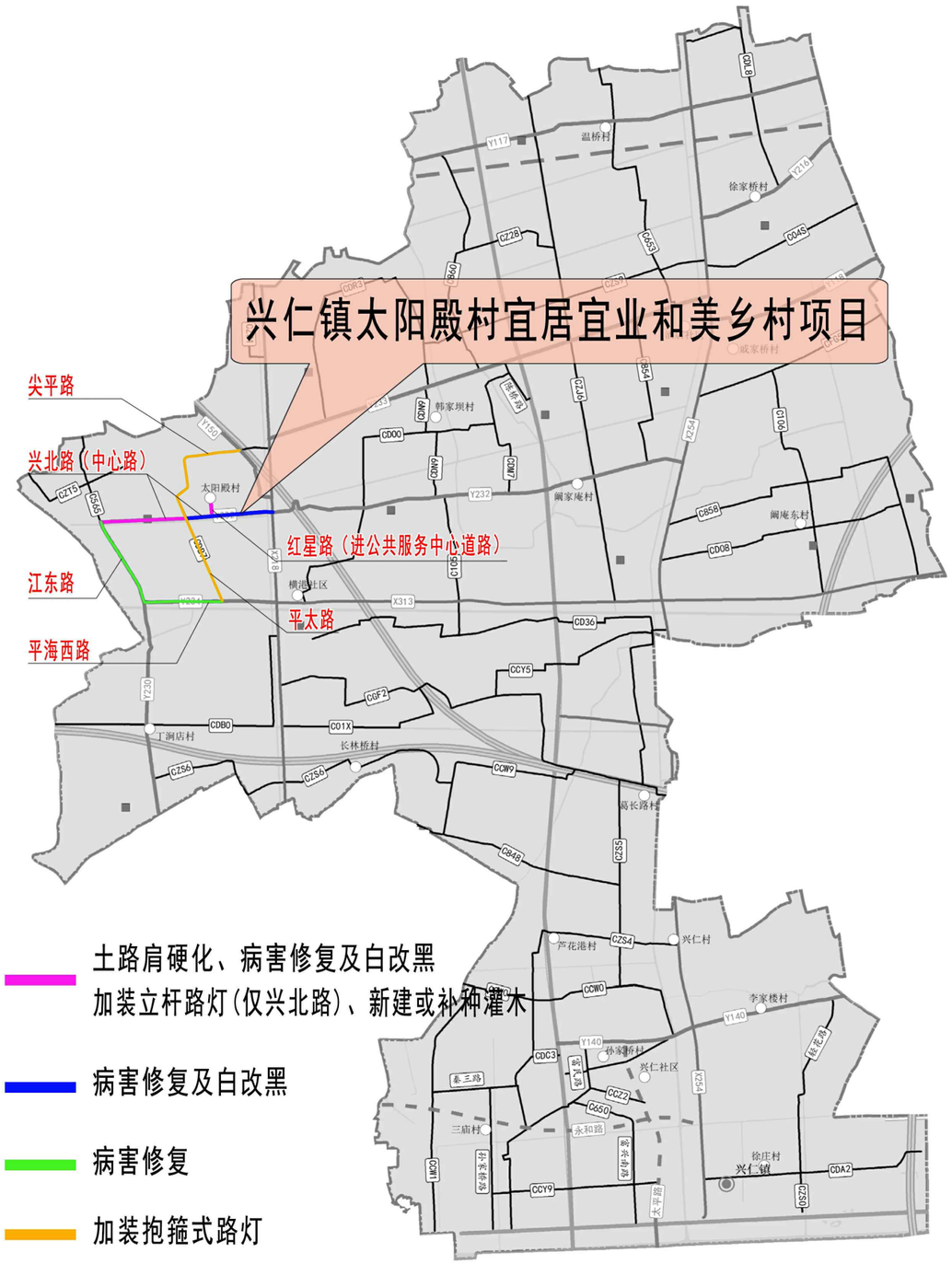

SWD
上海唯筑建筑设计有限公司
工程设计证书：A231006284
中国上海市中山南路28号久事大厦10楼
电话号码：021-63301233
021-63303675
传真号码：021-63303001

项目总负责人 PROJECT PRINCIPAL	
郭 靖	郭靖
审核人 REVIEWED BY	
邵 佳	邵佳
专业负责人 DISCIPLINE RESONSIBLE BY	
郭 靖	郭靖
校对人 CHECKED BY	
郭 靖	郭靖
设计人 DESIGNED BY	
韩 欣	韩欣

工程名称
PROGRAM 兴仁镇太阳殿村宜居宜业和美乡村项目

图名
DRAWING TITLE 项目地理位置图

阶段 STATUS 施工图	版本 EDITION A
日期 DATE 2026.09	图号 DRAWING NO. ZT-00

出图签章
RELEASE STAMP

本图须加盖出图签章，否则一律无效
INVALID UNLESS STAMPED

A3

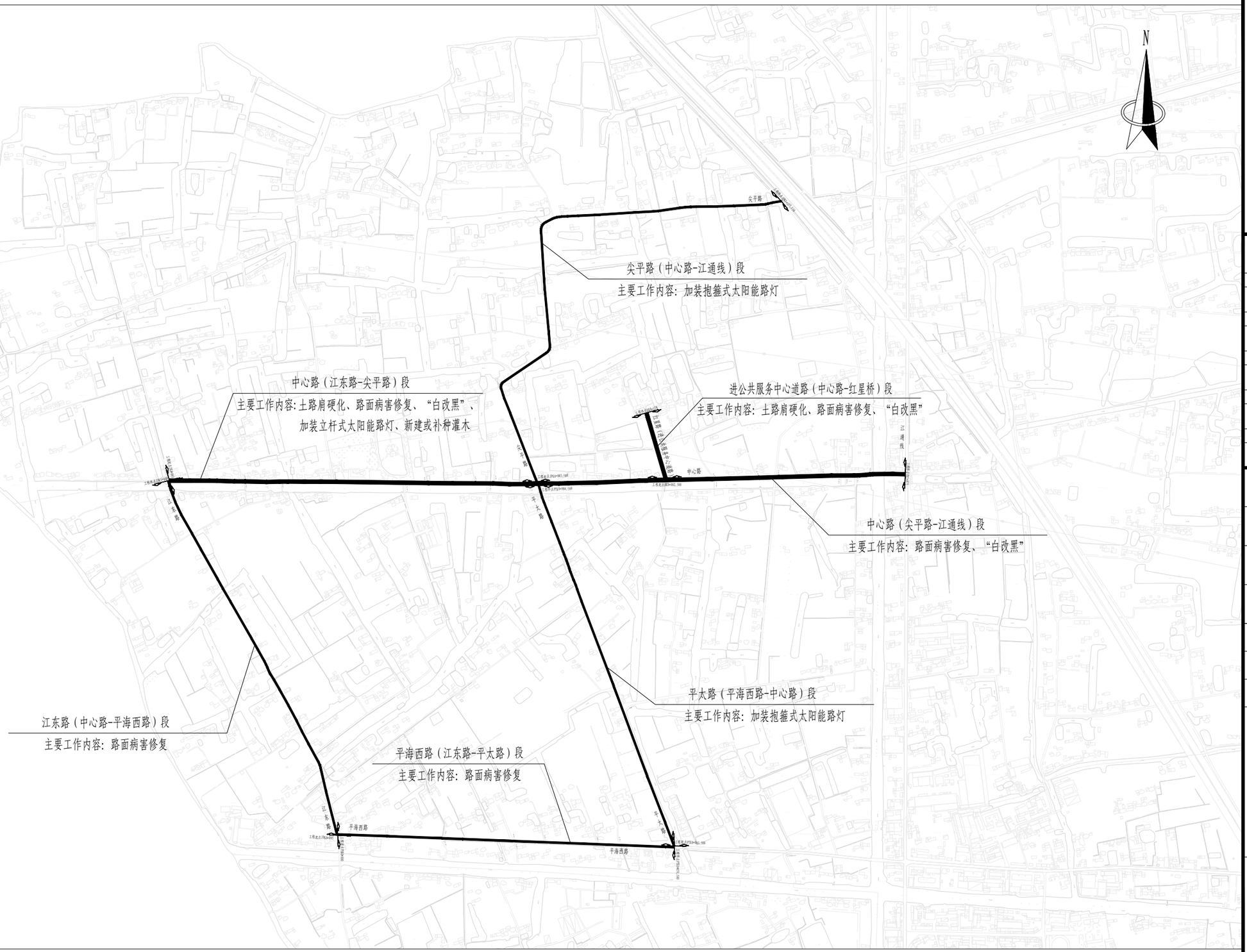

注：1、本图尺寸以米计。出图比例,1:10000。

2、本工程平面采用国家大地2000坐标系，高程系统为1985国家高程基准。

SWAD
上海唯筑建筑设计有限公司
工程设计证书：A231006284
中国上海市中山南路28号久事大厦10楼
电话号码：021-63301233
021-63303675
传真号码：021-63303001

项目总负责人 PROJECT PRINCIPAL	
郭 靖	郭靖
审核人 REVIEWED BY	
邵 佳	邵佳
专业负责人 DISCIPLINE RESONSIBLE BY	
郭 靖	郭靖
校对人 CHECKED BY	
郭 靖	郭靖
设计人 DESIGNED BY	
韩 欣	韩欣

工程名称
PROGRAM 兴仁镇太阳殿村宜居宜业和美乡村项目

图名
DRAWING TITLE 项目总体线位平面图

阶段 STATUS	施工图	版本 EDITION	A
日期 DATE	2026.09	图号 DRAWING NO.	ZT-01

出图签章
RELEASE STAMP

本图须加盖出图签章，否则一律无效
INVALID UNLESS STAMPED

会签栏	专业	总图	建筑	结构	给排水	电气	暖通
	签字						

A3

主要工程数量表

一、道路整治工程

序号		项目	单位	数量	备注
1	道路“白改黑”	5cm 细粒式密级配沥青砼（AC-13C） 乳化沥青粘层油（0.5L / ㎡）	㎡	10058	
2		30cm宽 防裂贴	㎡	2698	
3	土路肩硬化	18cm C25砼	㎡	646	
4		10cm 级配碎石	㎡	646	含土路肩整修
5	现状水泥路面病害修复	沥青灌缝	m	7681	
6		错台磨平	m	54	
7		植筋-Φ14	根	228	植筋长度0.7m
8		植筋-Φ28	根	390	植筋长度0.4m
9		现状水泥板基层局部翻挖新建	㎡	1095	
10	南侧下河台阶处理		个	11	

二、道路亮化工程

序号		项目	单位	数量	
1	立杆式太阳能路灯		套	32	
2	抱箍式太阳能路灯		套	78	

三、道路绿化工程

序号		项目	单位	数量	
1	石楠		㎡	850	高度35cm-40cm，连续色块种植。 20m为一个色块单元，红色系与绿色系交替布置
2	营养土		㎡	850	种植区域覆盖5cm

专业签字 / 会签栏：建筑 结构 给排水 电气 暖通 总图

上海唯筑建筑设计有限公司
工程设计证书：A231006284
中国上海市中山南路28号久事大厦10楼
电话号码：021-63301233
021-63303675
传真号码：021-63303001

项目总负责人 PROJECT PRINCIPAL：郭 靖
审核人 REVIEWED BY：邵 佳
专业负责人 DISCIPLINE RESONSIBLE BY：郭 靖
校对人 CHECKED BY：郭 靖
设计人 DESIGNED BY：韩 欣

工程名称 PROGRAM：兴仁镇太阳殿村宜居宜业和美乡村项目

图名 DRAWING TITLE：项目主要工程数量表

阶段 STATUS：施工图
版本 EDITION：A
日期 DATE：2026.09
图号 DRAWING NO.：ZT-02

出图签章 RELEASE STAMP

本图须加盖出图签章，否则一律无效
INVALID UNLESS STAMPED

A3

第二部分　道路整治工程

设计说明书

1 项目概况

本项目为兴仁镇太阳殿村宜居宜业和美乡村项目。项目位于通州区兴仁镇太阳殿村，2026 年度实施的工程项目主要建设内容为：

1、道路整治工程

对兴北路（中心路）、红星路（进公共服务中心道路）、江东路和平海西路等四条现状水泥路的路面病害进行修复，翻挖新建水泥砼路面 1095 ㎡，沥青灌缝 7681m；然后对兴北路（中心路）及红星路（进公共服务中心道路）两条道路加罩沥青面层进行“白改黑”改造，改造总里程约 2.1km。

2、道路亮化工程

在兴北路（中心路）、尖平路及平太路等三条道路新建太阳能路灯，含立杆式路灯和抱箍式路灯两种，合计约 110 盏。

3、道路绿化工程

在中心路（红星路-江东路）段两侧绿化内新建或补种灌木，品种采用石楠，合计补绿面积 850 ㎡。

本说明为道路整治工程施工图设计说明。

2 工程概况

本次道路整治工程共包括四条村道，分别是兴北路（中心路）、红星路（进公共服务中心道路）、江东路和平海西路。

兴北路（中心路）：路线整体呈东西走向，西起江东路，起点桩号 ZK0+003，向东延伸，依次与天富北路、尖平路和红星路（进公共服务中心道路）等主要道路平交，以桥梁形式跨越英雄竖河后，工程止于江通线，终点桩号 ZK1+875，路线全长 1872m，扣除东渡路桥后的实际改造长度为 1836m。

具体工作内容如下：

1）对（江东路-尖平路）段土路肩做硬化处理，路面宽度拓宽至 5m；

2）对全线水泥路面的病害进行修复，然后加铺沥青面层（**东渡桥桥面不处理**）进行“白改黑”改造。

其中，兴北路南侧土路肩范围内有 11 处下河台阶，土路肩硬化时需进行标高衔接处理。

兴北路（中心路）主要工程数量见下表。

兴北路（中心路）整治工程主要数量表

序号		项目	单位	数量	备注
1	道路“白改黑”	5cm 细粒式密级配沥青砼（AC-13C） 乳化沥青粘层油（0.5L / ㎡）	㎡	9180	
2		30cm 宽 防裂贴	㎡	2524	
3	土路肩硬化	18cm C25 砼	㎡	470	
4		10cm 级配碎石	㎡	470	含土路肩整修
5	现状水泥路面病害修复	沥青灌缝	m	7163	
6		错台磨平	m	50	
7		植筋-Φ14	根	148	植筋长度 0.7m
8		植筋-Φ28	根	247	植筋长度 0.4m
9		现状水泥板基层局部翻挖新建	㎡	721	
10	南侧下河台阶处理		个	11	

红星路（进公共服务中心道路）：路线整体呈南北走向，南起中心路，起点桩号 HK0+002.500，向北延伸，工程止于红星桥南侧桥头，终点桩号 HK0+178，路线全长 175.5m。主要工作内容为：对土路肩做硬化处理，路面宽度拓宽至 5m；对全线水泥路面的病害进行修复，然后加罩沥青面层进行“白改黑”改造。其中，红星路东侧绿化带内有 3 个灌溉渠检查井，沥青摊铺施工时应予以保护。

红星路（进公共服务中心道路）主要工程数量见下表。

红星路（进公共服务中心道路）整治工程主要数量表

序号		项目	单位	数量	备注
1	道路“白改黑”	5cm 细粒式密级配沥青砼（AC-13C） 乳化沥青粘层油（0.5L / ㎡）	㎡	878	
2		30cm 宽 防裂贴	㎡	174	
3	土路肩硬化	18cm C25 砼	㎡	176	
4		10cm 级配碎石	㎡	176	含土路肩整修
6	现状水泥路面病害修复	沥青灌缝	m	220	
7		错台磨平	m	4	
8		植筋-Φ14	根	4	植筋长度 0.7m
9		植筋-Φ28	根	13	植筋长度 0.4m
10		现状水泥板基层局部翻挖新建	㎡	3	

江东路：路线整体呈南北走向，南起平海路，起点桩号 JDK0+005，向北延伸，工程止于兴北路，终点桩号 JDK1+000，路线全长 995m。主要工作内容为：对全线水泥路面的病害

SWD
上海唯筑建筑设计有限公司
工程设计证书：A231006284
中国上海市中山南路28号久事大厦10楼
电话号码：021-63301233
021-63303675
传真号码：021-63303001

项目总负责人 PROJECT PRINCIPAL 郭 靖
审核人 REVIEWED BY 邵 佳
专业负责人 DISCIPLINE RESONSIBLE BY 郭 靖
校对人 CHECKED BY 郭 靖
设计人 DESIGNED BY 韩 欣

工程名称 PROGRAM 兴仁镇太阳殿村宜居宜业和美乡村项目

图名 DRAWING TITLE 道路整治工程设计说明书

阶段 STATUS 施工图
版本 EDITION A
日期 DATE 2026.09
图号 DRAWING NO. DL-01-01

出图签章 RELEASE STAMP

本图须加盖出图签章，否则一律无效
INVALID UNLESS STAMPED

A3

进行修复。

江东路主要工程数量见下表。

江东路整治工程主要数量表

序号		项目	单位	数量	备注
1	现状水泥路面病害修复	沥青灌缝	m	160	
2		植筋-Φ14	根	44	植筋长度 0.7m
3		植筋-Φ28	根	78	植筋长度 0.4m
4		现状水泥板基层局部翻挖新建	㎡	214	

平海西路：路线整体呈东西走向，西起江东路，起点桩号 PHK0+000，向东延伸，工程止于平太路，终点桩号 PHK0+859.500，路线全长 859.5m。主要工作内容为：对全线水泥路面的病害进行修复。

平海西路主要工程数量见下表。

平海西路整治工程主要数量表

序号		项目	单位	数量	备注
1	现状水泥路面病害修复	沥青灌缝	m	138	
2		植筋-Φ14	根	32	植筋长度 0.7m
3		植筋-Φ28	根	52	植筋长度 0.4m
4		现状水泥板基层局部翻挖新建	㎡	157	

3 设计依据

1、交通运输部关于推进“四好农村路”建设的意见（交公路发[2015]73 号）；

2、江苏省政府关于实施农村公路提档升级工程的意见（苏政发[2013]27 号）：

3、江苏省交通运输厅关于印发《江苏省农村公路提档升级工程建设管理办法》的通知（苏交公[2013]14 号）；

4、江苏省交通运输厅关于印发江苏省农村公路提档升级工程建设标准指导意见的通知（苏交公[2013]15 号）；

5、江苏省交通运输厅关于推进“四好农村路”建设的实施意见（苏交公[2015]20 号）；

6、南通市交通局农村公路建设管理办公室文件《关于印发南通市 2023 年“四好农村路”建设工作要点的通知》（通农路办（2023）1 号）。

7、建设单位提供的本项目有关资料。

4 初步设计批复执行情况

本项目为一阶段施工图设计。

5 主要设计规范

1、《公路工程技术标准》 （JTG B01-2014）

2、《公路路线设计规范》 （JTG D20-2017）

3、《公路沥青路面设计规范》 （JTG D50-2017）

4、《小交通量农村公路工程设计规范》 （JTG/T 3311-2021）

5、《小交通量农村公路工程技术标准》 （JTG 2111-2019）

6、《公路水泥混凝土路面施工技术细则》 （JTG/T F30-2014）

7、《公路路面基层施工技术细则》 （JTG TF 20-2015）

8、《公路沥青路面养护设计规范》 （JTG 5421-2018）

9、《公路沥青路面养护技术规范》（JTG 5142—2019）

10、《农村公路养护技术规范》 （JTG/T 5190-2019）

11、《公路养护安全作业规程》 （JTG H30-2015）

12、《城镇化地区公路工程技术标准》 （JTG 2112-2021）

13、国家和地方相关的法律、法规、规范、标准、规划文本及其它相关资料等。

6 现状调查及分析

1、兴北路（中心路）

兴北路（中心路）现状为水泥砼路面，路面宽度 4m-5m。其中（尖平路-江通线）段土路肩已硬化，路面宽度 5m；（江东路-尖平路）段土路肩未硬化，路面宽度 4m。目前老路存在纵横向裂缝、网裂、破碎板以及平整度差等病害。沥青加铺前需做好病害修复工作及土路肩硬化处理。道路沿线无其他控制因素，施工条件良好。

上海唯筑建筑设计有限公司

工程设计证书：A231006284

中国上海市中山南路28号久事大厦10楼
电话号码：021-63301233
021-63303675
传真号码：021-63303001

项目总负责人 PROJECT PRINCIPAL 郭 靖

审核人 REVIEWED BY 邵 佳

专业负责人 DISCIPLINE RESONSIBLE BY 郭 靖

校对人 CHECKED BY 郭 靖

设计人 DESIGNED BY 韩 欣

工程名称 PROGRAM 兴仁镇太阳殿村宜居宜业和美乡村项目

图名 DRAWING TITLE 道路整治工程设计说明书

阶段 STATUS 施工图

版本 EDITION A

日期 DATE 2026.09

图号 DRAWING NO. DL-01-02

出图签章 RELEASE STAMP

本图须加盖出图签章，否则一律无效
INVALID UNLESS STAMPED

专业签字栏：总图 建筑 结构 给排水 电气 暖通

A3

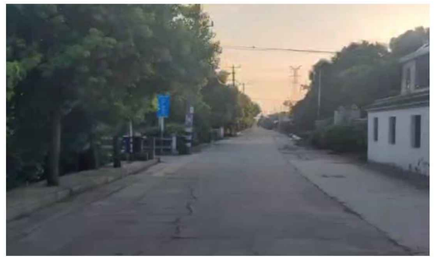






兴北路（中心路）现状

2、红星路（进公共服务中心道路）

红星路现状为水泥砼路面，路面宽度 4m。老路路面状况较好，路面结构为 18cm 水泥砼+15cm 二灰碎石。道路沿线无其他控制因素，施工条件良好。




红星路现状

3、江东路

江东路现状为水泥砼路面，路面宽度 5m。老路路面状况较好，局部路段存在网裂和坑洞等病害。路面结构为 18cm 水泥砼+15cm 二灰碎石。道路沿线无其他控制因素，施工条件良好。

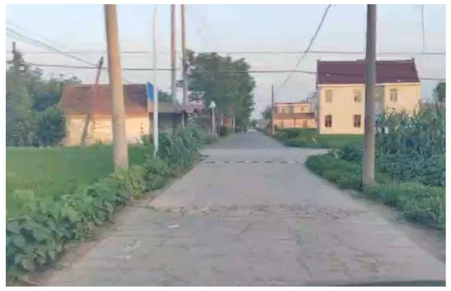

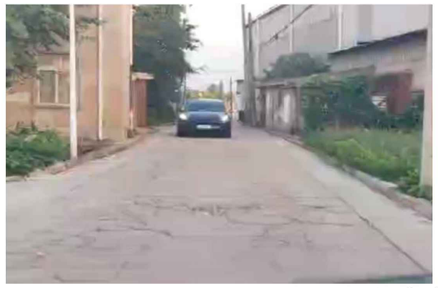


江东路现状

4、平海西路

平海西路现状为水泥砼路面，路面宽度 5m。老路路面状况较好，局部路段存在填缝料缺失和网裂等病害。路面结构为 18cm 水泥砼+15cm 二灰碎石。道路沿线无其他控制因素，施工条件良好。




平海西路现状

专业签字栏：总图 建筑 结构 给排水 电气 暖通

会签栏

上海唯筑建筑设计有限公司

工程设计证书：A231006284

中国上海市中山南路28号久事大厦10楼
电话号码：021-63301233
021-63303675
传真号码：021-63303001

项目总负责人 PROJECT PRINCIPAL	
郭 靖	郭靖
审核人 REVIEWED BY	
邵 佳	邵佳
专业负责人 DISCIPLINE RESONSIBLE BY	
郭 靖	郭靖
校对人 CHECKED BY	
郭 靖	郭靖
设计人 DESIGNED BY	
韩 欣	韩欣

工程名称 PROGRAM 兴仁镇太阳殿村宜居宜业和美乡村项目

图名 DRAWING TITLE 道路整治工程设计说明书

阶段 STATUS 施工图	版本 EDITION A
日期 DATE 2026.09	图号 DRAWING NO. DL-01-03

出图签章 RELEASE STAMP

本图须加盖出图签章，否则一律无效
INVALID UNLESS STAMPED

A3

7 技术标准

1、道路性质

村级农路。

2、设计速度

20km/h。

3、路面计算荷载：BZZ-100 型标准车；

4、净空

机动车道≥4.5m；

非机动车道及人行道≥2.5m。

5、设计年限或设计基准期

1）道路交通量达到饱和状态设计年限：10 年；

2）路面结构设计使用年限：5-8 年。

6、停车视距：不小于 15m。

7、桥梁工程

1）维持既有桥梁跨径组合、桥面宽度、梁底标高不变；

2）维持老桥原结构设计标准不变；

3）桥梁整体使用年限维持原结构 30 年不变，桥面沥青层设计使用年限 5 年。

8、坐标与高程系统

本工程平面采用 2000 国家大地坐标系统，高程系统采用国家 85 黄海高程系。

8 路线设计

8.1 平面设计

本项目主要工作内容为旧水泥路面加铺沥青，资金性质要求项目简单易施工，为尽量减少占用土地，路线平面线形完全拟合原有道路平面。

8.2 纵断面设计

本项目主要工作内容为旧水泥路面加铺沥青，纵断面设计以原有标高为准。

道路段加铺高度 5cm，路桥衔接处高差通过人工凿除道路段的部分水泥板后再加铺沥青来顺接。

9 横断面设计

为避免占用农用地，本项目设计断面原则与现状道路保持一致。

路面横坡：车行道单向 1.5%，土路肩 3%。

10 路基设计

本工程原则利用老路路基。

如施工过程中发现水泥板下方土基存在病害，经与建设单位确认并征得其同意后，可翻挖老路结构，对下层路基进行换填处理。

11 路面结构设计

本工程原则利用老路水泥砼路面。

如施工过程中发现水泥砼路面存在病害，经与建设单位确认并征得其同意后，可根据下列原则及措施处治病害。

1、旧水泥砼路面利用及修复标准

旧水泥砼路面现状调查和指标检测主要依据《公路水泥混凝土路面设计规范》（JTG D40-2011）和《公路水泥混凝土路面养护技术规范》（JTJ073.1-2001）等。

保留利用的旧水泥砼路面不应出现断板、板角破坏、板底脱空等病害，且混凝土面板抗弯拉强度不应低于 4.0Mpa。

2、旧水泥砼路面病害处治设计

1）严重病害——换板处理

如水泥混凝土板出现两条以上贯穿全板的裂缝，或板块有多个破损角，或一个破损角面积大于 1/4 板块等严重病害，则应采用整块换板处理方案。

首先将旧板切割、破碎、挖除，然后处理旧基层，待基层强度达到要求后，重新浇筑水泥板。换板应注意以下几点：

（1）破碎机械不得使用冲击锤，因其冲击力对周围板块基层有振动影响，建议采用空压机配合人工，也可采用小型凿岩机。破碎后的碎石料，建议优先采用人工搬运方式，尽量避免装载机铲装，减少施工机械对更深基础的扰动。

（2）浇筑新板前必须处理基层。基层表面有轻微碎裂或松散时，清除表层松散碎块，露出基层完好部分，当基层处理厚度大于 5cm 时，可采用 C20 素混凝土修复；当基层处理

上海唯筑建筑设计有限公司
工程设计证书：A231006284
中国上海市中山南路28号久事大厦10楼
电话号码：021-63301233
021-63303675
传真号码：021-63303001

项目总负责人 PROJECT PRINCIPAL	
郭 靖	郭靖
审核人 REVIEWED BY	
邵 佳	邵佳
专业负责人 DISCIPLINE RESONSIBLE BY	
郭 靖	郭靖
校对人 CHECKED BY	
郭 靖	郭靖
设计人 DESIGNED BY	
韩 欣	韩欣

工程名称 PROGRAM 兴仁镇太阳殿村宜居宜业和美乡村项目

图名 DRAWING TITLE 道路整治工程设计说明书

阶段 STATUS 施工图	版本 EDITION A
日期 DATE 2026.09	图号 DRAWING NO. DL-01-04

出图签章 RELEASE STAMP

本图须加盖出图签章，否则一律无效
INVALID UNLESS STAMPED

厚度小于 5cm 时，可直接与面板一同修复。基层开裂严重时，应将基层全部挖除，然后回填 C20 水泥混凝土。基层表面要平整，且具有一定的横坡坡度。

（3）旧水泥砼路面病害修复后，新浇筑的砼板块的强度、材料要求、配合比、施工工艺等应符合《公路水泥混凝土路面设计规范》（JTG D40-2011）的规定。混凝土中适当加入早强剂，新浇筑水泥混凝土面板 28d 弯拉强度不应低于 4.0MPa，新板尺寸、厚度同维修处的旧水泥砼面板。

2）板角缺边、断裂——局部拆除后修复

如板角缺边、断裂等病害面积不大，可采用局部维修方案，切割旧板后浇筑新板。

首先确定切割范围并放样，用切割机切出边缘，用风镐凿除破损部分，打成规则的垂直面；基层不良时，可采用 C20 混凝土浇筑基层；

病害处理完成后，重新铺筑 C30 水泥混凝土。与原有路面板的接缝面，应涂刷沥青。

3）局部脱空、错台——板底注浆

如板块错台或板块脱空，且板块间具有较好传荷能力，应采用水泥板底注浆处理。

4）裂缝处治

根据裂缝的损坏程度、施工技术等具体情况选择适当的修补材料和方法。

对于轻微的裂缝且缝宽≤1mm，可不作处理。

对于宽度大于 1mm，小于等于 3mm 的较细裂缝，进行扩缝灌浆处理，顺着裂缝扩宽成 15～20mm 的沟槽，深度为板厚 1/3 左右；

对于较宽的裂缝（大于 3mm 但小于等于 15mm），应先清除缝内杂物，并在上口适当扩展成倒梯形，顶宽 15～20mm，底宽 5～15mm，深度为板厚 1/3 左右，再灌缝粘结。粘结剂或填缝料可用聚氯乙烯胶泥、环氧砂浆、聚胺脂等。

对宽度较大的严重裂缝（>15mm），则按断板进行换板处理。

5）接缝处理

对接缝中存在填缝料剥落、挤出、老化和出现间隙等现象，应进行必要的处理。首先清除接缝中的旧填缝料和杂物，并将缝内灰尘吹净，重新灌缝，并用防裂贴或自粘式油毛毡（宽 50cm）进行贴缝。

3、旧水泥砼路面加铺沥青设计方案

1）土路肩硬化路面结构

对（江东路-尖平路）段及红星路的土路肩进行整平压实，然后新建水泥板结构如下：

18cm C25 水泥砼；

10cm 级配碎石。

2）翻挖新建水泥砼路面结构

对破损严重的既有水泥板进行切割、凿除或挖除，然后新建水泥板结构如下：

18cm C25 水泥砼；

10cm 级配碎石。

3）路面水泥板加罩

5cm 细粒式密级配沥青砼（AC-13C）；

乳化沥青粘层油（0.5L／m^2）；

骑缝铺贴防裂贴；

水泥砼路面。

4）加铺沥青施工方案

在老路水泥砼板病害修复完成以及土路肩范围内的水泥路面摊铺养护完成后，应对混凝土面板的杂物进行处理，保证路面无污染。沿接缝处铺贴防裂贴，然后在水泥砼表面均匀洒布一层粘层油，确保防裂贴与混凝土面板形成整体，最后铺筑沥青砼面层。

12 防裂贴施工方案

1、在对病害路段进行路况勘察时，应尽量准确确定路面反射裂缝的数量、位置及裂缝开裂程度，以便选择防裂贴的使用宽度。

2、使用吹风机对裂（接）缝进行清洁，干燥处理，裂（接）缝表面须平整，无突起，无洼陷，无松散，无碎石，油脂及其它污物，如有坑槽，必须填补。

3、将防裂贴背面的隔离膜揭去，有聚丙烯织物的一面朝上，以裂（接）缝为中心线将防裂贴平整的贴在路面上。如遇不规则的裂（接）缝，可用裁纸刀将防裂贴切断，按裂（接）缝的走向跟踪粘贴。但在防裂贴与防裂贴的结合处，要形成 5cm 的重叠搭接。

4、使用工具用力碾压将防裂贴熨贴至地面（小量施工可用橡皮锤、大量施工可用小型压路机集中碾压），以确保防裂贴同路面结合成为一体，不能有气泡，皱褶。为防止防裂贴的位置移动或外力漂移可用铁钉固定。

5、在防裂贴的施工完成后，尽量将完工的路面保护起来，避免对防裂贴表面的污染和

SWAD
上海唯筑建筑设计有限公司
工程设计证书：A231006284
中国上海市中山南路28号久事大厦10楼
电话号码：021-63301233
021-63303675
传真号码：021-63303001

项目总负责人 PROJECT PRINCIPAL	
郭 靖	郭靖
审核人 REVIEWED BY	
邵 佳	邵佳
专业负责人 DISCIPLINE RESONSIBLE BY	
郭 靖	郭靖
校对人 CHECKED BY	
郭 靖	郭靖
设计人 DESIGNED BY	
韩 欣	韩欣

工程名称 PROGRAM 兴仁镇太阳殿村宜居宜业和美乡村项目

图名 DRAWING TITLE 道路整治工程设计说明书

阶段 STATUS 施工图	版本 EDITION A
日期 DATE 2026.09	图号 DRAWING NO. DL-01-05

出图签章 RELEASE STAMP

本图须加盖出图签章，否则一律无效
INVALID UNLESS STAMPED

会签栏：专业 签字 | 总图 | 建筑 | 结构 | 给排水 | 电气 | 暖通

A3

破坏，因此，可尽早喷洒粘层油摊铺沥青混凝土，热摊铺厚度不低于 40mm。

6、施工注意事项

1）在铺设前不得将隔离膜揭开。

2）在铺设防裂贴时应将成卷材料拉紧，铺设后的防裂贴应平整、不起皱、不翘边。

3）防裂贴摊铺宽度比接缝和裂缝外缘宽出至少 15cm，直线型的接缝和裂缝摊铺宽度 30cm。锯齿型裂缝摊铺宽度 30～50cm，对纵横交错的裂缝进行满铺处理。

4）小于 10mm 的横缝、水泥混凝土板面裂缝，使用宽≥30cm 防裂贴；大于 10mm 的横缝、纵缝，使用宽≥50cm 防裂贴。

5）防裂贴采用人工或机械铺设，在铺设过程中若出现重叠时，重叠长度为 50mm～125mm，不能超过两层以上的重叠。

6）建议在铺设防裂贴后用胶轮滚筒进行滚压至少三遍。

7）铺设完成后，车辆即可通行。但是，与上面层铺设的间隔时间不应超过 24 小时。

8）以下情况禁止施工。

雨水天气；路面布满霜冻或水雾；环境温度低于摄氏 4 度；路面存在严重变形。

13 材料技术要求

13.1 路基材料

进行路基填筑设计、施工时，需注意：每层的铺厚取最大粒径的 1.0～1.5 倍，摊铺时注意不使材料分离，每层不超过 30cm，采用与层厚相适应的压实机械充分压实，压实度需满足规范要求；较大的岩块应集中填筑在填土下部或斜坡坡面。确需使用时，必须采取满足设计要求的工程技术措施进行处理，经检验合格后方可使用。

对不良路基、含水量较高以致无法施工的路段，除设计已确定采用其它材料换填外，需经现场监理工程师确认后报请建设单位，会同设计单位采取相应技术措施处理。

13.2 水泥混凝土技术要求

1、水泥混凝土材料要求

采用路用商品混凝土，以 28 天抗弯拉强度达到 4.5Mpa 为强度标准，抗压强度应不小于 30Mpa。混凝土拌和物的稠度试验采用坍落度为 10～40mm。

2、水泥混凝土原材料及混合料质量必须符合规定要求。混凝土最大水灰比不应大于 0.46，宜采用 42.5 级硅酸盐或普通硅酸盐水泥，最小单位水泥用量不应小于 350kg/m³。

细集料为砂，砂应质地坚硬洁净，符合规定级配，细度模数宜在 2.5 以上，砂中不得混有土块、草根、石灰和其它杂物，含泥量不得大于 2%，有机物含量应符合规定。

粗集料应为机轧碎石，石料压碎值不超过 30%，碎石应质地坚硬洁净，符合规定级配，最大粒径不超过 31.5mm，并不得混有土块、草根、石灰和其它杂物，含泥量不得大于 1%，针片状颗粒含量不得大于 15%，有机物含量符合规定。

混凝土拌和及养护用水应清洁，宜采用饮用水，使用非饮用水应保证符合规定要求。

3、水泥混凝土原材料配合比应满足如下主要要求：

1）有足够的变形能力和强度；

2）有一定的耐久性（耐磨、耐蚀、抗冻）；

3）施工时有一定的和易性。

4、混合料自搅拌机出料后运到工地摊铺、振实，整平的时间不得超过水泥当时的初凝时间（见有关规定或由试验室实际确定）。当无法满足上述要求时，应考虑掺入缓凝剂。

5、水泥混凝土面层施工应严格按照有关施工操作规程的要求进行，同时应附合有关水泥混凝土面层质量要求的规定。

6、应按有关规定采取必要的措施进行养护。

13.3 填缝料

本工程填缝料拟采用环氧树脂及环氧砂浆。相关技术参数如下。

环氧树脂及环氧砂浆材料技术要求

项目		技术要求
A、B 组分	拉伸强度	不小于 12.0MPa
	拉伸伸长率	不小于 30%
	吸水率	不大于 1.0%
	粘　度（25℃）	不大于 2000CPs
A、B 组分+特制强化骨料三组分	A,B 组分质量比　1:1	
	骨料与树脂质量比　3.5:1	
	压缩强度 3 小时	不小于 10.0MPa
	压缩强度 24 小时	不小于 48.00MPa

13.4 面层

13.4.1 材料要求

1、沥青

1）沥青混合料面层压实度不应小于 95%。

2）沥青残留针入度比应大于 60%。

上海唯筑建筑设计有限公司
工程设计证书：A231006284
中国上海市中山南路28号久事大厦10楼
电话号码：021-63301233
021-63303675
传真号码：021-63303001

项目总负责人 PROJECT PRINCIPAL	
郭　靖	郭靖
审核人 REVIEWED BY	
邵　佳	邵佳
专业负责人 DISCIPLINE RESONSIBLE BY	
郭　靖	郭靖
校对人 CHECKED BY	
郭　靖	郭靖
设计人 DESIGNED BY	
韩　欣	韩欣

工程名称 PROGRAM 兴仁镇太阳殿村宜居宜业和美乡村项目

图名 DRAWING TITLE 道路整治工程设计说明书

阶段 STATUS 施工图	版本 EDITION A
日期 DATE 2026.09	图号 DRAWING NO. DL-01-06

出图签章 RELEASE STAMP

本图须加盖出图签章，否则一律无效
INVALID UNLESS STAMPED

会签栏：专业 签字 | 总图 | 建筑 | 结构 | 给排水 | 电气 | 暖通

A3

3）密级配沥青混合料采用 70 号 A 级道路石油沥青，道路石油沥青质量应符合下表的技术要求。

道路石油沥青技术要求

指标		技术要求	试验方法
针入度（针入度（25℃，100g，5s）（0.1mm）		60	～70
针入度指数 PI		-1.5 ～+1.0	T 0604
软化点（R&B ），不小于（℃）		47	T 0606
60℃动力粘度，不小于（Pa·s ）		200/180	T0620
10℃延度，不小于（cm）		20	T 0605
15℃延度，不小于（cm）		100	T 0605
蜡含量（蒸馏法），不大于（%）		2.0	T 0615
闪点，不小于（℃）		260	T 0611
溶解度，不小于（%）		99.5	T 0607
密度（密度（15℃），不小于（g/cm3 ）		L01	T 0603
TFOT（或 RTFOT）后残留物	质量变化，不大于（%）	±0.6	T0610 或 T0609
	针入度比（残留针入度比（25℃），不小于（%）	65/61	T 0604
	残留延度（10℃），不小于（cm ）	6	T 0605

4）沥青混合料采用厂拌送到工地，应拌和均匀，色泽一致，无成块油团。对明显花白、粗细粒料分离、结块成团、枯焦干散、油重明显过多过少，以及出厂温度超过范围或送到工地时温度低于规定的混合料，不得使用。

5）沥青混凝土必须由沥青拌和厂机械拌制。

6）铺筑时气温不得低于 10℃。晚间铺筑沥青混凝土必须有充分的照明设施。雨天不得铺筑沥青混凝土。

7）沥青混凝土路面施工组织应做到快卸、快铺、快整平、快碾压。冬、夏季施工应按照有关规定采取必要措施，并注意养护。

8）在整个混合料拌和生产期间，都应对混合材料进行抽样检验，以证明其集料级配、填料与沥青含量符合规程提出的要求。

9）沥青路面抗滑性能指标应符合下表的要求。

沥青路面抗滑性能指标

年平均降雨量（mm）	质量验收值	
	横向力系数 SFC_{60}	构造深度 TD（mm）
＞1000	≥54	≥0.55

上述各方面的具体要求详见相应的验收规程。

2、粗集料

密级配沥青混合料有条件宜采用玄武岩或辉绿岩等硬质集料，也可采用石灰岩，粒径应大于 2.36mm。粗集料应坚硬、洁净、干燥、无风化、表面粗糙、近似立方体。应使用反击式破碎机加工的碎石，严格控制细长扁平颗粒的含量。粗集料的质量还应符合下表规定。

沥青混合料用粗集料质量技术要求

指标		技术要求 上面层密级配混合料	试验方法
石料压碎值，不大于（%）		20	T 0316
洛杉矶磨耗损失，不大于（%）		28	T 0317
表观相对密度，不小于		2.60	T 0304
吸水率，不大于（%）		2.0	T 0304
坚固性，不大于（%）		12	T 0314
针片状颗粒含量（混合料），不大于（%）		10	T 0312
水洗法＜0.075mm 颗粒含量不大于（%）	1 号料	1.0	T 0310
	2 号料		
	3 号料		
软石含量，不大于（%）		3	T0320

3、细集料

密级配混合料应选用石灰岩粉碎的机制砂。细集料应洁净、干燥、无风化、无杂质，并有适当的颗粒级配，不得使用天然砂和山场下脚料。细集料的规格应符合下表的规定。

沥青混合料用细集料的规格

规格	公称粒径（mm ）	水洗法通过各筛孔的质量百分率（%）						
		4.75	2.36	1.18	0.6	0.3	0.15	0.075
S16	0～3	100	80～100	50～80	25～60	8～45	0～25	0～15

细集料的质量应符合下表的规定。

沥青混合料用细集料质量技术要求

指标	技术要求	试验方法
表观相对密度，不小于	2.50	T 0328
坚固性（＞0.3mm 部分），不大于（%）	12	T0340
砂当量，不小于（%）	60	T0334
水洗法小于 0.075mm 颗粒含量，不大于（%）	12.5	T0333
亚甲蓝值，不大于（g/kg ）	25	T0349
棱角性（流动时间），不小于（s ）	30	T0345

4、填料

沥青混合料中矿粉必须采用石灰岩或岩浆岩中的强基性岩石等憎水性石料经磨细得到

上海唯筑建筑设计有限公司
工程设计证书：A231006284
中国上海市中山南路28号久事大厦10楼
电话号码：021-63301233
021-63303675
传真号码：021-63303001

项目总负责人 PROJECT PRINCIPAL 郭 靖
审核人 REVIEWED BY 邵 佳
专业负责人 DISCIPLINE RESONSIBLE BY 郭 靖
校对人 CHECKED BY 郭 靖
设计人 DESIGNED BY 韩 欣

工程名称 PROGRAM 兴仁镇太阳殿村宜居宜业和美乡村项目

图名 DRAWING TITLE 道路整治工程设计说明书

阶段 STATUS 施工图
版本 EDITION A
日期 DATE 2026.09
图号 DRAWING NO. DL-01-07

出图签章 RELEASE STAMP

本图须加盖出图签章，否则一律无效
INVALID UNLESS STAMPED

专业签字 总图 建筑 结构 给排水 电气 暖通 会签栏

A3

的矿粉，原石料中的泥土杂质应除净。矿粉应干燥、洁净、能自由的从矿粉仓流出。拌和机回收的粉料不得用于拌制沥青混合料，以保证沥青面层的质量。

13.4.2 配合比设计

密级配沥青混合料的配合比设计，应遵循《公路沥青路面施工技术规范》（JTG F40-2004）关于热拌沥青混合料配合比设计的目标配合比、生产配合比和生产配合比验证三个阶段，确定矿料级配和最佳沥青用量。

1、密级配沥青混合料的矿料级配范围

密级配沥青混凝土混合料的矿料级配范围应符合下表的要求。

密级配沥青混合料的矿料级配范围

级配范围		级配类型		
		AC-13	AC-20	AC-25
通过下列筛孔（mm）的质量百分率（%）	31.5			100
	26.5		100	90～100
	19		90～100	75～90
	16	100	78～92	65～83
	13. 2	90～100	62～80	57～75
	9.5	68～85	50～72	45～65
	4.75	38～68	26～45	24～40
	2.36	24～40	16～44	16～42
	1.18	15～38	12～33	12～33
	0.6	10～28	8～24	8～24
	0.3	7～20	5～17	5～17
	0.15	5～15	4～13	4～13
	0.075	4～8	3～7	3～7

2、密级配沥青混合料配合比设计技术要求

密级配沥青混合料配合比设计技术要求应符合下表的规定，并具有良好的施工性能。

密级配沥青混合料配合比设计技术要求

指标		技术要求	
击实次数（双面）（次）		75	
试件尺寸（mm）		Φ101.6mm ×63.5mm	
空隙率 VV （%）	深约 90mm 以内	3～5	
	深约 90mm 以下	3～6	
稳定度 MS，不小于（kN）		8	
流值 FL（mm）		2 ～4	
矿料间隙率 VMA ，不小于（%）	设计空隙率（%）	相应于以下公称最大粒径（mm ）的最小 VMA 及 VFA	
		26.5	19
	3	11	12
	4	12	13
	5	13	14
	6	14	15
沥青饱和度 VFA （%）		55～70	65～75

对于 AC-13C 和 AC-20C 混合料，需在配合比设计的基础上进行下列各种性能检验，并满足下表的规定。不符合要求的沥青混合料，必须更换材料或重新进行配合比设计。

密级配沥青混合料配合比设计技术要求

指标	混合料类型		试验方法
	上面层混合料	下面层混合料	
车辙试验动稳定度，不小于（次/mm）	3500	1200	T0719
浸水马歇尔试验残留稳定度，不小于（%）	80	80	T0709
冻融劈裂试验的残留强度比，不小于（%）	75	—	T0729
低温弯曲试验破坏应变（με），不小于	2000	—	T0715
渗水系数，不大于（ml/min ）	120	—	T0730

3、密级配沥青混合料的配合比设计

1）沥青混合料的配合比设计包括马歇尔试验设计和设计配合比检验两项内容。

2）目标配合比设计

目标配合比设计应按照《公路沥青路面施工技术规范》（JTG F40-2004）附录 C 的要求进行。

3）生产配合比设计

（1）确定热料仓矿料和矿粉的用量。生产配合比应根据二次筛分后的热料仓中集料级配组成为基础进行计算，生产配合比应力求与目标配合比设计结果接近。所确定的热料仓和矿粉的用料比例，供拌和机控制室使用。同时反复调整冷料仓进料比例，以达到供料均衡。

（2）确定最佳沥青用量。以目标配合比设计的最佳用油量 OAC 和 OAC±0.3%三个沥青用量进行马歇尔试验与试拌，通过室内试验及从拌和机取样试验综合确定生产配合比的最佳沥青用量，由此确定的最佳沥青用量与目标配合比设计的结果的差值不宜大于±0.2%。

（3）生产配合比设计检验。按照表 25 的技术要求对沥青混合料进行性能检验。

4、试拌试铺

拌和机按照生产配合比结果进行试拌，取样进行马歇尔试验，检验试件的各项指标是否满足设计的技术要求，沥青混合料的技术性能符合规定后，铺筑试铺段。同时从试验路

上海唯筑建筑设计有限公司
工程设计证书：A231006284
中国上海市中山南路28号久事大厦10楼
电话号码：021-63301233
021-63303675
传真号码：021-63303001

项目总负责人 PROJECT PRINCIPAL 郭 靖
审核人 REVIEWED BY 邵 佳
专业负责人 DISCIPLINE RESONSIBLE BY 郭 靖
校对人 CHECKED BY 郭 靖
设计人 DESIGNED BY 韩 欣

工程名称 PROGRAM 兴仁镇太阳殿村宜居宜业和美乡村项目

图名 DRAWING TITLE 道路整治工程设计说明书

阶段 STATUS 施工图
版本 EDITION A
日期 DATE 2026.09
图号 DRAWING NO. DL-01-08

出图签章 RELEASE STAMP

本图须加盖出图签章，否则一律无效
INVALID UNLESS STAMPED

专业 | 签字 | 会签栏
总图 | 建筑 | 结构 | 给排水 | 电气 | 暖通

A3

上钻取芯样观测空隙率的大小，由此确定正式生产用的标准配合比。

13.4.3 施工要求

1、一般规定

1）沥青路面施工必须有施工组织设计，并保证合理的施工工期。路面施工时，热拌普通沥青混合料施工环境温度不应低于5℃，热拌改性沥青混合料施工环境温度不应低于10℃。沥青混合料分层摊铺时，应避免层间污染。不得在雨天、路面潮湿的情况下施工。

2）铺筑沥青层前，应检查基层或下卧沥青层的质量，不符合要求的不得铺筑沥青面层。

2、材料质量控制

1）对于沥青、粗细集料和填料的质量，要严格控制。不符合设计和规范要求的材料，不准运进拌和厂。

2）堆放各种矿料的地坪必须硬化，并具有良好的排水系统，避免材料被污染。各品种材料间应用墙体隔开，以免相互混杂。细集料和矿粉必须覆盖。

3）木质纤维素的保管、存放、运输过程中均不得受潮。

3、沥青混合料的配合比设计

1）对同一拌和厂的两台拌和机，如果使用相同品种的矿料，可使用同一目标配合比。目标配合比需经监理单位审核，并报总监批准后方可进行生产配合比设计。如果某种矿料产地、品种发生变化，必须重新进行目标配合比设计。

2）每台拌和机均应进行生产配合比设计，由监理单位审核，并报总监批准后，方可进行试拌试铺。

4、沥青混合料的拌制

1）应严格掌握沥青和集料的加热温度以及沥青混合料的出厂温度。普通热拌沥青混合料的施工温度应参照下表执行。

热拌沥青混合料的施工温度

施工工序		施工温度（℃）
沥青加热温度		160 ～170
矿料加热温度		170～180
沥青混合料出料温度		155 ～165
混合料废弃温度，高于		190
运输到现场温度，不低于		145
混合料摊铺温度，不低于	正常施工	135
	低温施工	150
开始碾压的混合料内部温度，不低于	正常施工	135
	低温施工	145
碾压终了的表面温度，不低于	钢轮压路机	70
	轮胎压路机	80
	振动压路机	70
开放交通的路标温度，不高于		50

2）沥青混合料的拌制应符合《公路沥青路面施工技术规范》（JTG F40-2004）的规定。

5、沥青混合料的运输

1）沥青混合料的运输应符合《公路沥青路面施工技术规范》（JTG F40-2004）的规定。

6、混合料的摊铺

1）热拌沥青混合料应采用沥青摊铺机摊铺。摊铺机的受料斗应涂刷薄层隔离剂或防粘结剂。

2）摊铺机开工前应提前 0.5～1h 预热熨平板不低于 100℃。铺筑过程中应选择熨平板的振捣或夯锤压实装置具有适宜的振动频率和振幅，以提高路面的初始压实度。熨平板加宽连接应仔细调节至摊铺的混合料没有明显的离析痕迹。

3）摊铺机必须缓慢、均匀、连续不间断的摊铺，不得随意变换速度或中途停顿，以提高平整度，减少混合料的离析。摊铺速度宜控制在 2～6m/min 的范围内。当发现混合料出现明显的离析、波浪、裂缝、拖痕时，应分析原因，予以消除。

4）摊铺机应在用自动找平方式，上面层宜采用平衡梁或雪橇式摊铺厚度控制方式，中面层根据情况采用找平方式。直接接触式平衡梁的轮子不得粘附沥青。

5）沥青路面施工的最低温度应符合规范和设计要求，寒冷季节遇大风降温，不能保证迅速压实时不得铺筑沥青混合料。

6）沥青混合料的松铺系数应根据混合料类型由试铺试压确定。

7）摊铺机的螺旋布料器应相应于摊铺速度调整到保持一个稳定的速度均衡的转动，两侧应保持有不少于送料器 2/3 高度的混合料，以减少在摊铺工程中混合料的离析。

8）用机械摊铺的混合料，不宜用人工反复修整。当不得不用人工作局部找补或更换混合料时，需仔细进行，特别严重的缺陷应整层铲除。

9）在雨季铺筑沥青路面时，应加强与气象台（站）的联系，已铺筑的沥青层因遇雨未行压实的应予铲除。

SWD
上海唯筑建筑设计有限公司
工程设计证书：A231006284
中国上海市中山南路28号久事大厦10楼
电话号码：021-63301233
021-63303675
传真号码：021-63303001

项目总负责人 PROJECT PRINCIPAL	
郭 靖	郭靖
审核人 REVIEWED BY	
邵 佳	邵佳
专业负责人 DISCIPLINE RESONSIBLE BY	
郭 靖	郭靖
校对人 CHECKED BY	
郭 靖	郭靖
设计人 DESIGNED BY	
韩 欣	韩欣

工程名称 PROGRAM 兴仁镇太阳殿村宜居宜业和美乡村项目

图名 DRAWING TITLE 道路整治工程设计说明书

阶段 STATUS 施工图	版本 EDITION A
日期 DATE 2026.09	图号 DRAWING NO. DL-01-09

出图签章 RELEASE STAMP

本图须加盖出图签章，否则一律无效
INVALID UNLESS STAMPED

7、沥青路面的压实及成型

1）压实成型的沥青路面应符合压实度及平整度的要求。

2）沥青路面施工应配备足够数量的压路机，选择合理的压路机组合方式及初压、复压、终压（包括成型）的碾压步骤，以达到最佳碾压效果。施工气温低、风大、碾压层薄时，压路机数量应适当增加。

3）压路机应以慢而均匀的速度碾压，压路机的碾压速度应符合规范要求，压路机的碾压路线及碾压方向不应突然改变而导致混合料推移。碾压区的长度应大体稳定，两端的折返位置应随摊铺机前进而推进，航向不得在相同的断面上。

4）压路机的碾压温度应符合规范和设计要求，并根据混合料种类、压路机、气温、层厚等情况经试压确定。在不产生严重推移和裂缝的前提下，初压、终压都应在尽可能高的温度下进行。同时不得在低温状况下作反复碾压，使石料棱角磨损、压碎、破坏集料嵌挤。

5）沥青混合料的初压应符合下列要求：

（1）初压应紧跟摊铺机后碾压，并保持较短的初压区长度，以尽快使表面压实，减少热量散失。

（2）通常宜采用钢轮压路机静压 1～2 遍。碾压是应将压路机的驱动轮面向摊铺机，从外侧向中心碾压，在超高路段则由低向高碾压，在坡道上应将驱动轮从低处向高处碾压。

（3）初压后应检查平整度、路拱，有严重缺陷时进行修正乃至返工。

6）复压应紧跟在初压后进行，并应符合下列要求：

（1）复压应紧跟在初压后开始，且不得随意停顿。压路机碾压段的总长度应尽量缩短，通常不超过 60～80m。采用不同型号的压路机组合碾压时宜安排每一台压路机作全幅碾压，防止不同部位的压实度不均匀。

（2）密级配沥青混凝土的复压宜优先采用重型的轮胎压路机进行搓揉碾压，以增加密水性，其总质量不宜小于 25t，墩位不足时宜附加重物，使每一个轮胎的压力不小于 15kN。冷态时的轮胎充气压力不小于0.55MPa，轮胎发热后不小于0.6MPa，且各个轮胎的气压大体相同，相邻碾压带应重叠 1/3～1/2 的碾压轮宽度，碾压至要求的压实度为止。

（3）振动压路机的振动频率宜为35～50Hz，振幅宜为0.3～0.8mm。厚度较薄时采用高频率低振幅，以防止集料破碎。相邻碾压带重叠宽度为 100～200mm。振动压路机折返时应先停止振动。

（4）当采用三轮钢筒式压路机时，总质量不宜小于12t，相邻碾压带宜重叠后轮的1/2宽度，并不应少于200mm。

（5）对于大型压路机难于碾压的部位，宜采用小型振动压路机或振动夯板补充碾压。

7）终压应紧接在复压后进行，如经复压后已无明显轮迹时可免去终压。终压可选用双轮钢筒式压路机或关闭振动的振动压路机碾压不宜少于 2 遍，至无明显轮迹为止。

8）压路机不得在未碾压成型路段上转向、调头、加水或停留。在当天成型的路面上，不得停放各种机械设备或车辆，不得散落矿料、油料等杂物。

8、接缝

1）沥青路面的施工必须接缝紧密、连接平顺，不得产生明显的接缝离析。接缝施工应用 3m 直尺检查，确保平整度符合要求。

2）纵向接缝部位的施工应符合下列要求：

（1）摊铺时采用梯队作业的纵缝应采用热接缝，将已铺部分留下100～200mm宽暂不碾压，作为后续部分的基准面，然后作跨缝碾压以消除缝迹。

（2）当半幅施工或因特殊原因而产生纵向冷接缝时，宜加设挡板或加设切刀切齐，也可在混合料尚未完全完全冷却前用镐刨除边缘留下毛茬的方式，但不宜在冷却后采用切割机作纵向切缝。加铺另半幅前应涂洒少量沥青，重叠在已铺层上 50～100mm，再铲走铺在前半幅上面的混合料，碾压时由边向中碾压留下 100～150mm，再跨缝挤紧压实。或者现在已压实路面上行走碾压新铺层 150mm 左右，然后压实新铺部分。

3）表面层横向接缝应采用垂直的直接缝，以下各层可采用自然碾压的斜接缝，沥青层较厚时也可采用阶梯形接缝。

4）斜接缝的搭接长度与层厚有关，宜为 0.4～0.8m。搭接处应洒少量沥青，混合料中的粗集料颗粒应予以剔除，并补上细料，搭接平整，充分压实。阶梯型接缝的台阶经铣刨而成，并洒粘层沥青，搭接长度不宜小于 3m。

5）平接缝宜趁尚未冷却时用凿岩机或人工垂直刨除端部层厚不足的部分，使工作缝成直角连接。当采用切割机制作平接缝时，宜在铺设当天混合料冷却但尚未结硬时进行。刨除或切割不得损伤下层路面。切割时留下的泥水必须冲洗干净，待干燥后涂刷粘层油。铺筑新混合料接头应使接茬软化，压路机先进行横向碾压，再纵向碾压成为一体，充分压实，连接平顺。

上海唯筑建筑设计有限公司
工程设计证书：A231006284
中国上海市中山南路28号久事大厦10楼
电话号码：021-63301233
021-63303675
传真号码：021-63303001

项目总负责人 PROJECT PRINCIPAL 郭 靖

审核人 REVIEWED BY 邵 佳

专业负责人 DISCIPLINE RESONSIBLE BY 郭 靖

校对人 CHECKED BY 郭 靖

设计人 DESIGNED BY 韩 欣

工程名称 PROGRAM 兴仁镇太阳殿村宜居宜业和美乡村项目

图名 DRAWING TITLE 道路整治工程设计说明书

阶段 STATUS 施工图

版本 EDITION A

日期 DATE 2026.09

图号 DRAWING NO. DL-01-10

出图签章 RELEASE STAMP

本图须加盖出图签章，否则一律无效
INVALID UNLESS STAMPED

会签栏 专业 签字 总图 建筑 结构 给排水 电气 暖通

A3

9、开放交通及其他

1）热拌沥青混合料路面应待摊铺层完全自然冷却，混合料表面温度低于 50℃后，方可开放交通。

2）沥青路面雨季施工应符合下列要求：

（1）注意天气预报，加强工地现场、沥青拌和厂及气象台站之间的联系，控制施工长度，各项工序紧密衔接。

（2）运料车和工地应备有防雨设施，并做好基层及路肩的排水。

3）铺筑好的沥青层应严格控制交通，做好保护，保持整洁，不得造成污染，严禁在沥青层上堆放施工产生的土或杂物，严禁在已铺沥青层上制作水泥砂浆。

13.5 粘层

粘层沥青采用快裂撒布型乳化沥青 PC-3，沥青用量 0.5L/㎡。

粘层油宜采用沥青洒布车喷洒，并选择适宜的喷嘴，洒布速度和喷洒量保持稳定。气温低于 10℃不得喷洒粘层油，寒冷季节施工不得不喷洒时可以分成两次喷洒。路面潮湿时不得喷洒粘层油，用水洗刷后需待表面干燥后喷洒。

喷洒的粘层油必须成均匀雾状，在路面全宽度内均匀分布成一薄层，不得有撒花漏空或成条状，也不得有堆积。喷洒不足的要补洒，喷洒过量处应刮除。喷洒粘层油后，严禁运料车外的其他车辆和行人通过。粘层油宜在当天洒布，待乳化沥青破乳、水分蒸发完成后，紧跟着铺筑沥青层，确保粘层不受污染。

粘层采用快裂洒布型乳化沥青 PC-3，技术要求详见下表。制备乳化沥青用的基质沥青应符合《公路沥青路面施工技术规范》（JTG F40-2004）中道路石油 A-70#A 级沥青的要求。乳化沥青宜存放在立式罐中，并保持适当搅拌。储存期以不离析、不冻结、不破乳为度。

快裂乳化沥青 PC-3 技术要求表

技术指标		单位	技术要求
筛上残留物（1.18mm 筛）		%	≤0.1
粘度	恩格拉粘度计 E25		1~6
	道路标准粘度计 C25.3	s	8~20
蒸发残留物	残留分含量	%	≥50
	溶解度	%	≥97.5
	针入度（25℃）	0.1mm	45~150
	延度（15℃）	cm	≥40
与粗集料的粘附性，裹附面积			≥2/3
常温储存稳定性	1d	%	≤1
	5d	%	≤5

14 施工期间交通组织设计

1、交通组织设计原则

1）交通组织方案的制定尽可能做到施工路段和周边路网交通相协调，根据当地的交通状况以及施工实际需要，协调施工便利与交通出行顺畅之间的矛盾，降低施工成本。

2）应严格依据具体线路的功能定位，尽可能在公路网内部消化分流车辆，减少对局部区域内微交通的干扰和影响。

3）交通组织方案的实施应在一定的时期内应保持稳定，保证交通组织措施的有效，并且能适应广大交通出行者的需要。

2、施工交通组织方案

根据现场实际情况合理布置机械停放、材料堆放及交通维护等工作。

1、施工平面布置

根据布置原则和施工及交通维护的具体情况，做好每个施工段的平面布置，布置场地的关键是合理、科学，既不会有交通安全隐患，又不会给施工造成不便，能最大限度、合理的利用空间。

2、交通维护具体实施方案

交通维护采用封闭施工路段施工（施工路段封闭施工，两侧交通分流到其他道路）的方法，采用平行流水作业。具体方法如下：

1）在施工路段前方放置交通标志及警示牌（限速牌、单向行驶和锥型筒等标志）。夜间设置红色警示灯。

2）施工范围设置施工标志，告请车辆小心慢行和告请群众注意安全，施工时在所占路段设交通导向标志，保证施工现场道路顺畅。

3）在现场设置保证施工安全的夜间照明和保证车辆交通安全的路灯照明。

4）除了对交通安全进行控制外，还应严格执行安全防护准则，主要内容有：

①施工作业人员必须穿统一标志服。安全标志服为鲜艳的橘黄色，具有反光功能；

②在每个工点，设专职的安全员。在进入施工现场前，安全人员先检查施工人员、施工车辆等是否符合要求；

SWD
上海唯筑建筑设计有限公司
工程设计证书：A231006284
中国上海市中山南路28号久事大厦10楼
电话号码：021-63301233
021-63303675
传真号码：021-63303001

项目总负责人 PROJECT PRINCIPAL 郭 靖 郭靖
审核人 REVIEWED BY 邵 佳 邵佳
专业负责人 DISCIPLINE RESONSIBLE BY 郭 靖 郭靖
校对人 CHECKED BY 郭 靖 郭靖
设计人 DESIGNED BY 韩 欣 韩欣

工程名称 PROGRAM 兴仁镇太阳殿村宜居宜业和美乡村项目

图名 DRAWING TITLE 道路整治工程设计说明书

阶段 STATUS 施工图 版本 EDITION A
日期 DATE 2026.09 图号 DRAWING NO. DL-01-11

出图签章 RELEASE STAMP

本图须加盖出图签章，否则一律无效
INVALID UNLESS STAMPED

③每个工点在当日收工时，安全员认真清理现场，不在路面放置施工机具、材料及废杂物，保证路面清洁；

④施工人员不以任何方式拦阻车道及在路上拦截、搭乘过往车辆。

5）施工作业结束后做好恢复交通的各项工作：撤除场内设备，清除场内剩余材料及废物，使路面洁净，撤除警示灯具，开放交通，从封闭未端向起点撤除安全锥和标志，关闭活动开口，撤离现场指挥人员。

6）现场安全员配备对讲机，用于及时联系指挥车辆安全通行。

对无法满足双向通车的道路，应根据沿线交通路网，采用全幅封闭施工，交通量分流到其他路网的方案。

15 其他施工注意事项

1、禁止占用基本农田。根据自然资源主管部门等相关规定，禁止实施土地硬化等改变土地性质的行为。确需实施土地硬化等改变土地性质行为的，须按规定程序报批，获准后方可进行建设施工。

2、施工单位应按设计、工程需求和业主要求保证施工建设完整到位，严禁擅自变更或减少工程量。

3、在兴北路桩号 ZK1+700～ZK1+720 处，道路北侧有一座寺庙，其庙前广场采用广场砖铺装，广场标高与现状兴北路的老路标高齐平，对兴北路进行沥青加罩前需考虑标高衔接与庙前广场排水问题。建议选合适位置在兴北路水泥板下预埋雨水过路管，并设置雨水收集口，便于收集庙前广场雨水直接排河。

4、沥青摊铺作业前，务必先对加罩后的路面与沿线民房出入口的现有高差进行实测复核。须结合现场实际条件，合理设置进口坡过渡段，确保标高平顺衔接，严防雨季路面汇水倒灌入户。

5、其他未尽事宜应严格按国家和有关施工技术规程执行。

专业签字栏：暖通 电气 给排水 结构 建筑 总图

上海唯筑建筑设计有限公司

工程设计证书：A231006284

中国上海市中山南路28号久事大厦10楼
电话号码：021-63301233
021-63303675
传真号码：021-63303001

项目总负责人 PROJECT PRINCIPAL	
郭 靖	郭靖
审核人 REVIEWED BY	
邵 佳	邵佳
专业负责人 DISCIPLINE RESONSIBLE BY	
郭 靖	郭靖
校对人 CHECKED BY	
郭 靖	郭靖
设计人 DESIGNED BY	
韩 欣	韩欣

工程名称 PROGRAM 兴仁镇太阳殿村宜居宜业和美乡村项目

图名 DRAWING TITLE 道路整治工程设计说明书

阶段 STATUS 施工图	版本 EDITION A
日期 DATE 2026.09	图号 DRAWING NO. DL-01-12

出图签章 RELEASE STAMP

本图须加盖出图签章，否则一律无效
INVALID UNLESS STAMPED

A3

兴北路（中心路）



注：1、本图尺寸以米计。出图比例，1:1000。

2、本工程平面采用国家大地2000坐标系，高程系统为1985国家高程基准。

会签栏

专业	签字
总图	
建筑	
结构	
给排水	
电气	
暖通	

SWD
上海唯筑建筑设计有限公司
工程设计证书：A231006284
中国上海市中山南路28号久事大厦10楼
电话号码：021-63301233
021-63303675
传真号码：021-63303001

项目总负责人 PROJECT PRINCIPAL	
郭 靖	郭靖
审核人 REVIEWED BY	
邵 佳	邵佳
专业负责人 DISCIPLINE RESONSIBLE BY	
郭 靖	郭靖
校对人 CHECKED BY	
郭 靖	郭靖
设计人 DESIGNED BY	
韩 欣	韩欣

工程名称
PROGRAM 兴仁镇太阳殿村宜居宜业和美乡村项目

图名
DRAWING TITLE 兴北路（中心路）平面图

阶段 STATUS 施工图	版本 EDITION A
日期 DATE 2026.09	图号 DRAWING NO. DL-02-01

出图签章
RELEASE STAMP

本图须加盖出图签章，否则一律无效
INVALID UNLESS STAMPED

A3

兴北路（中心路）

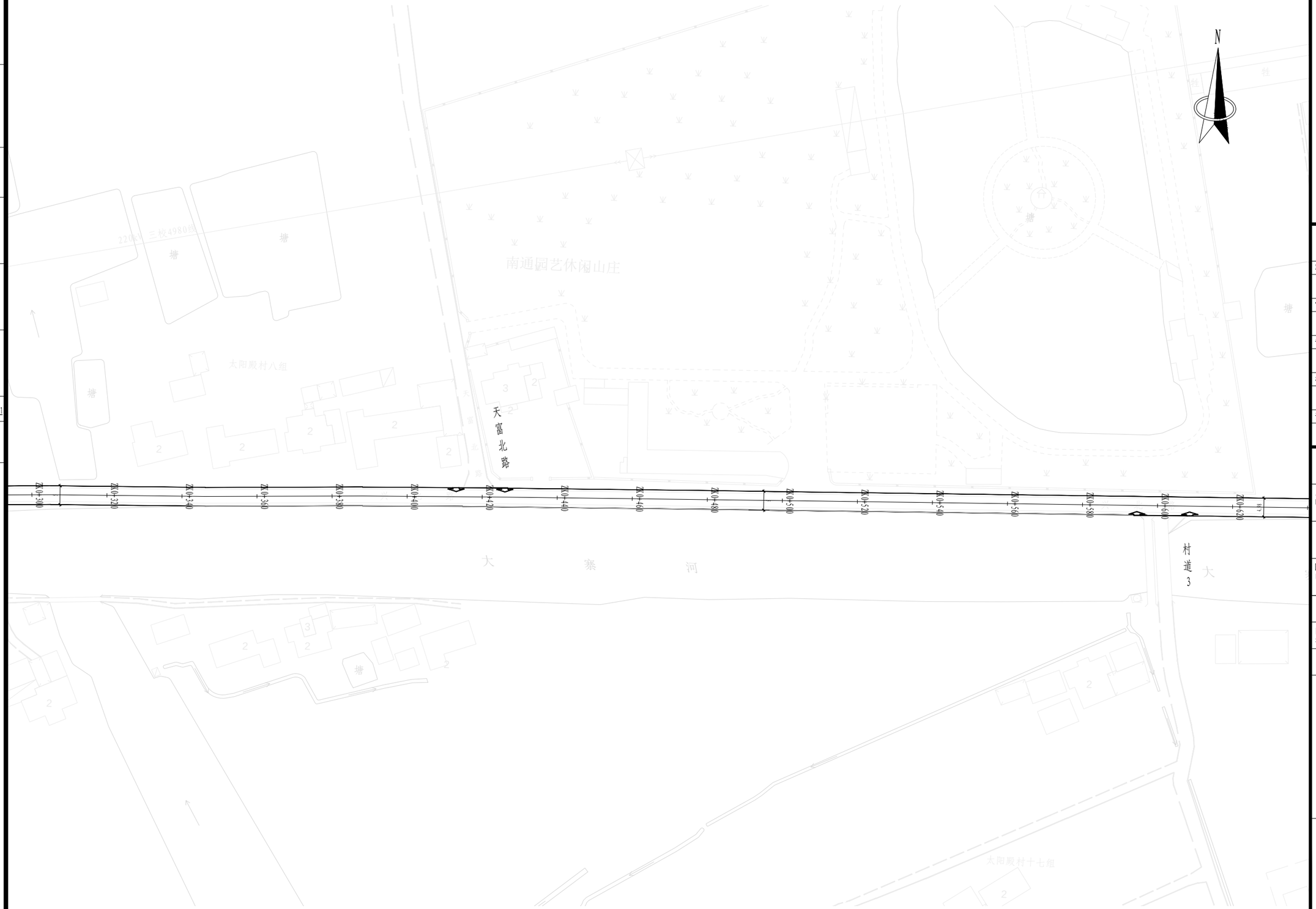

注：1、本图尺寸以米计。出图比例,1:1000。

2、本工程平面采用国家大地2000坐标系，高程系统为1985国家高程基准。

专业签字栏：总图 / 建筑 / 结构 / 给排水 / 电气 / 暖通

SWD
上海唯筑建筑设计有限公司
工程设计证书：A231006284
中国上海市中山南路28号久事大厦10楼
电话号码：021-63301233
021-63303675
传真号码：021-63303001

项目总负责人 PROJECT PRINCIPAL	
郭 靖	郭靖
审核人 REVIEWED BY	
邵 佳	邵佳
专业负责人 DISCIPLINE RESONSIBLE BY	
郭 靖	郭靖
校对人 CHECKED BY	
郭 靖	郭靖
设计人 DESIGNED BY	
韩 欣	韩欣

工程名称 PROGRAM 兴仁镇太阳殿村宜居宜业和美乡村项目

图名 DRAWING TITLE 兴北路（中心路）平面图

阶段 STATUS 施工图	版本 EDITION A
日期 DATE 2026.09	图号 DRAWING NO. DL-02-02

出图签章 RELEASE STAMP

本图须加盖出图签章，否则一律无效
INVALID UNLESS STAMPED

A3

兴北路（中心路）



注：1、本图尺寸以米计。出图比例，1:1000。

2、本工程平面采用国家大地2000坐标系，高程系统为1985国家高程基准。

SWD
上海唯筑建筑设计有限公司
工程设计证书：A231006284
中国上海市中山南路28号久事大厦10楼
电话号码：021-63301233
021-63303675
传真号码：021-63303001

项目总负责人 PROJECT PRINCIPAL	
郭 靖	郭靖
审核人 REVIEWED BY	
邵 佳	邵佳
专业负责人 DISCIPLINE RESONSIBLE BY	
郭 靖	郭靖
校对人 CHECKED BY	
郭 靖	郭靖
设计人 DESIGNED BY	
韩 欣	韩欣

工程名称 PROGRAM 兴仁镇太阳殿村宜居宜业和美乡村项目

图名 DRAWING TITLE 兴北路（中心路）平面图

阶段 STATUS 施工图	版本 EDITION A
日期 DATE 2026.09	图号 DRAWING NO. DL-02-03

出图签章 RELEASE STAMP

本图须加盖出图签章，否则一律无效
INVALID UNLESS STAMPED

会签栏：专业 | 签字 | 总图 | 建筑 | 结构 | 给排水 | 电气 | 暖通

A3

兴北路（中心路）



注：1、本图尺寸以米计。出图比例,1:1000。

2、本工程平面采用国家大地2000坐标系，高程系统为1985国家高程基准。

会签栏

专业	签字
总图	
建筑	
结构	
给排水	
电气	
暖通	

上海唯筑建筑设计有限公司

工程设计证书：A231006284

中国上海市中山南路28号久事大厦10楼
电话号码：021-63301233
021-63303675
传真号码：021-63303001

项目总负责人 PROJECT PRINCIPAL	
郭 靖	郭靖
审核人 REVIEWED BY	
邵 佳	邵佳
专业负责人 DISCIPLINE RESONSIBLE BY	
郭 靖	郭靖
校对人 CHECKED BY	
郭 靖	郭靖
设计人 DESIGNED BY	
韩 欣	韩欣

工程名称
PROGRAM 兴仁镇太阳殿村宜居宜业和美乡村项目

图名
DRAWING TITLE 兴北路（中心路）平面图

阶段 STATUS 施工图	版本 EDITION A
日期 DATE 2026.09	图号 DRAWING NO. DL-02-04

出图签章
RELEASE STAMP

本图须加盖出图签章，否则一律无效
INVALID UNLESS STAMPED

A3

兴北路（中心路）

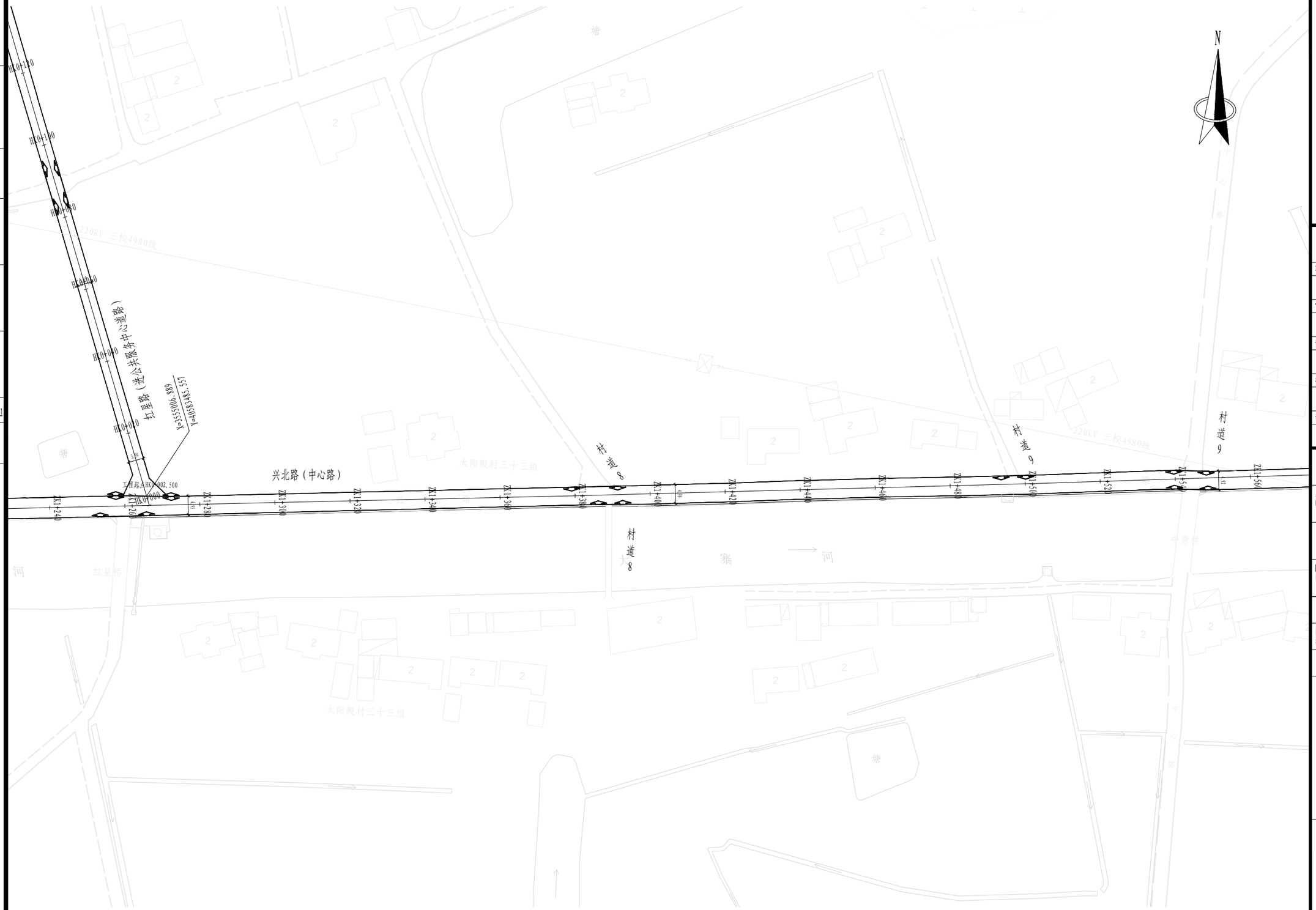

注：1、本图尺寸以米计。出图比例,1:1000。

2、本工程平面采用国家大地2000坐标系，高程系统为1985国家高程基准。

专业签字栏	总图	建筑	结构	给排水	电气	暖通

上海唯筑建筑设计有限公司

工程设计证书：A231006284

中国上海市中山南路28号久事大厦10楼
电话号码：021-63301233
021-63303675
传真号码：021-63303001

项目总负责人 PROJECT PRINCIPAL	
郭 靖	郭靖
审核人 REVIEWED BY	
邵 佳	邵佳
专业负责人 DISCIPLINE RESONSIBLE BY	
郭 靖	郭靖
校对人 CHECKED BY	
郭 靖	郭靖
设计人 DESIGNED BY	
韩 欣	韩欣

工程名称
PROGRAM 兴仁镇太阳殿村宜居宜业和美乡村项目

图名
DRAWING TITLE 兴北路（中心路）平面图

阶段 STATUS 施工图	版本 EDITION A
日期 DATE 2026.09	图号 DRAWING NO. DL-02-05

出图签章
RELEASE STAMP

本图须加盖出图签章，否则一律无效
INVALID UNLESS STAMPED

A3

兴北路（中心路）



注：1、本图尺寸以米计。出图比例,1:1000。

2、本工程平面采用国家大地2000坐标系，高程系统为1985国家高程基准。

专业	签字
总图	
建筑	
结构	
给排水	
电气	
暖通	

会签栏

SWAD

上海唯筑建筑设计有限公司

工程设计证书：A231006284

中国上海市中山南路28号久事大厦10楼
电话号码：021-63301233
021-63303675
传真号码：021-63303001

项目总负责人 PROJECT PRINCIPAL	郭靖	郭靖
审核人 REVIEWED BY	邵佳	邵佳
专业负责人 DISCIPLINE RESONSIBLE BY	郭靖	郭靖
校对人 CHECKED BY	郭靖	郭靖
设计人 DESIGNED BY	韩欣	韩欣

工程名称
PROGRAM 兴仁镇太阳殿村宜居宜业和美乡村项目

图名
DRAWING TITLE 兴北路（中心路）平面图

阶段 STATUS	施工图	版本 EDITION	A
日期 DATE	2026.09	图号 DRAWING NO.	DL-02-06

出图签章
RELEASE STAMP

本图须加盖出图签章，否则一律无效
INVALID UNLESS STAMPED

A3

红星路（进公共服务中心道路）

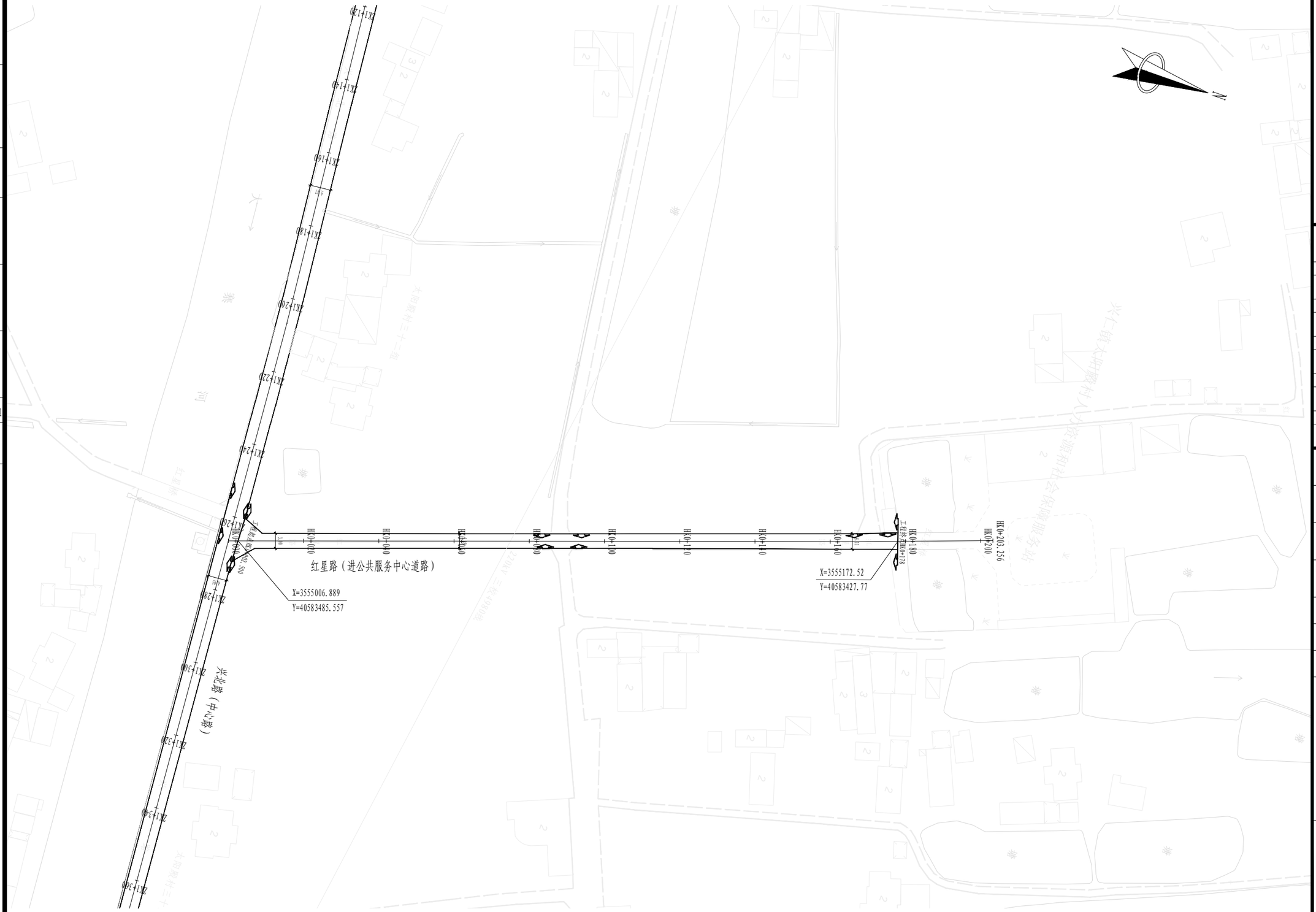

注：1、本图尺寸以米计。出图比例,1:1000。

2、本工程平面采用国家大地2000坐标系，高程系统为1985国家高程基准。

专业	签字
总图	
建筑	
结构	
给排水	
电气	
暖通	

会签栏

SWAD

上海唯筑建筑设计有限公司

工程设计证书：A231006284

中国上海市中山南路28号久事大厦10楼
电话号码：021-63301233
021-63303675
传真号码：021-63303001

项目总负责人	PROJECT PRINCIPAL	
郭 靖		郭靖
审核人	REVIEWED BY	
邵 佳		邵佳
专业负责人	DISCIPLINE RESONSIBLE BY	
郭 靖		郭靖
校对人	CHECKED BY	
郭 靖		郭靖
设计人	DESIGNED BY	
韩 欣		韩欣

工程名称
PROGRAM 兴仁镇太阳殿村宜居宜业和美乡村项目

图名
DRAWING TITLE 红星路（进公共服务中心道路）平面图

阶段 STATUS	施工图	版本 EDITION	A
日期 DATE	2026.09	图号 DRAWING NO.	DL-03

出图签章
RELEASE STAMP

本图须加盖出图签章，否则一律无效
INVALID UNLESS STAMPED

A3

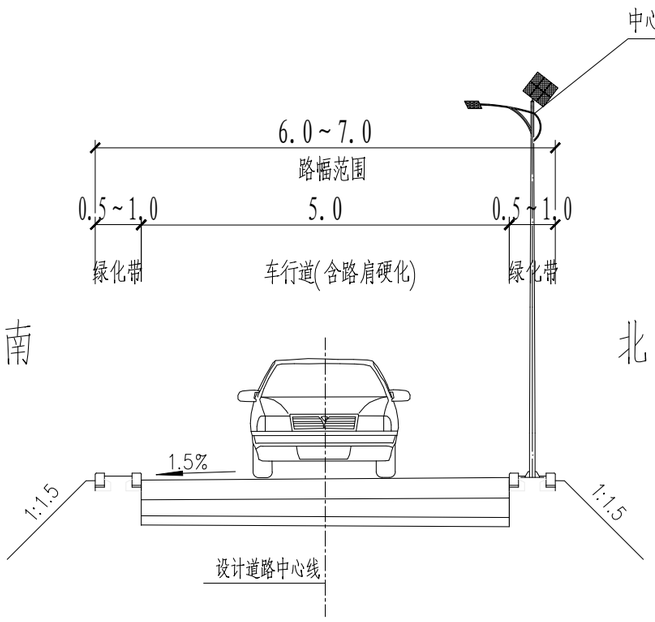

标准横断面图

纵：示意
横：示意

中心路（江东路—尖平路）段

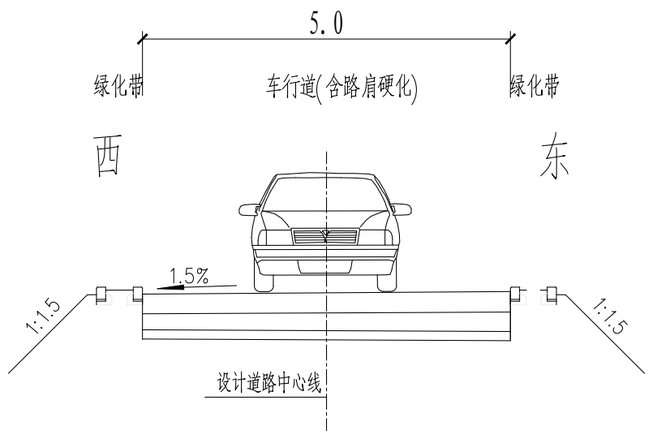

标准横断面图

纵：示意
横：示意

红星路（进公共服务中心道路）

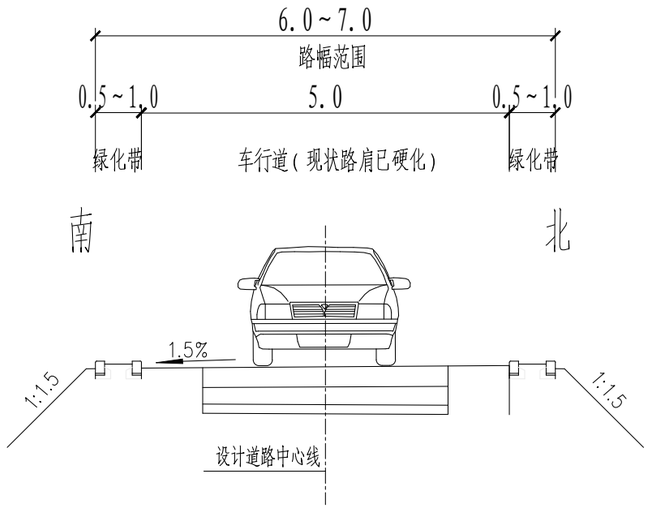

标准横断面图

纵：示意
横：示意

中心路（尖平路—江通线）段

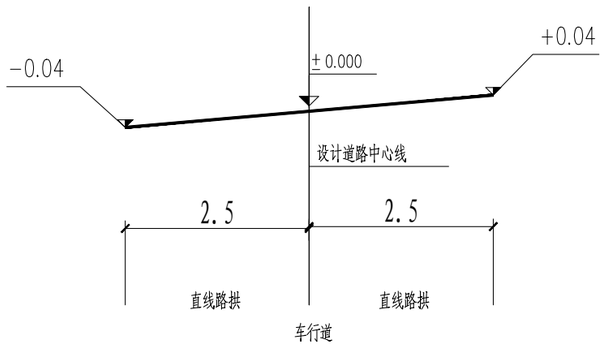

道路标准路拱图　纵 示意　横 示意

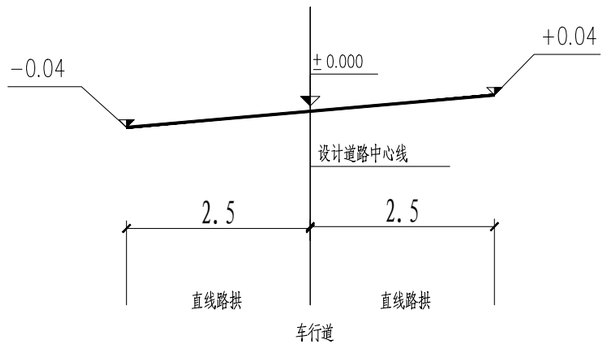

道路标准路拱图　纵 示意　横 示意

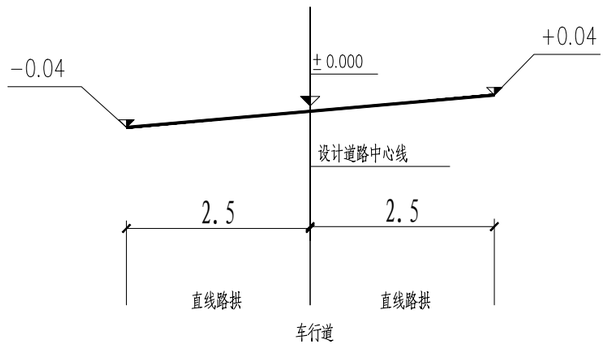

道路标准路拱图　纵 示意　横 示意

注：
本图尺寸单位均以米计

SWD
上海唯筑建筑设计有限公司
工程设计证书：A231006284
中国上海市中山南路28号久事大厦10楼
电话号码：021-63301233
021-63303675
传真号码：021-63303001

项目总负责人 PROJECT PRINCIPAL	
郭 靖	郭靖
审核人 REVIEWED BY	
邵 佳	邵佳
专业负责人 DISCIPLINE RESONSIBLE BY	
郭 靖	郭靖
校对人 CHECKED BY	
郭 靖	郭靖
设计人 DESIGNED BY	
韩 欣	韩欣

工程名称
PROGRAM 兴仁镇太阳殿村宜居宜业和美乡村项目

图名
DRAWING TITLE 路基标准横断面图

阶段 STATUS 施工图	版本 EDITION A
日期 DATE 2026.09	图号 DRAWING NO. DL-04

出图签章
RELEASE STAMP

本图须加盖出图签章，否则一律无效
INVALID UNLESS STAMPED

A3

路面结构图

路面结构类型	土路肩硬化并加罩沥青 翻挖新建水泥砼路面并加罩沥青	现状水泥板直接加罩沥青
图示结构分层	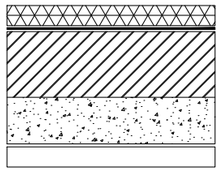 5cm 细粒式密级配沥青砼(AC-13C) 乳化沥青粘层油(0.5L/m2) 18cm C25水泥砼 10cm级配碎石 整平后土路基	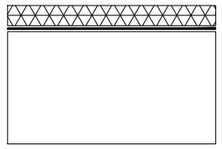 5cm 细粒式密级配沥青砼(AC-13C) 乳化沥青粘层油(0.5L/m2)+骑缝防裂贴 原水泥砼路面结构
图 例	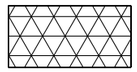 细粒式密级配沥青砼(AC-13C) 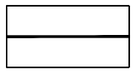 乳化沥青粘层油 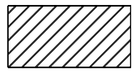 C30水泥砼 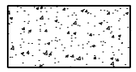 碎石	

注:1、本图尺寸单位除注明外均以厘米计。

2、为保证结构安全,桥梁范围内不做加罩处理。

专业签字 | 总图 | 建筑 | 结构 | 给排水 | 电气 | 暖通 | 会签栏

上海唯筑建筑设计有限公司

工程设计证书:A231006284

中国上海市中山南路28号久事大厦10楼
电话号码:021-63301233
021-63303675
传真号码:021-63303001

项目总负责人 PROJECT PRINCIPAL	
郭 靖	郭靖
审核人 REVIEWED BY	
邵 佳	邵佳
专业负责人 DISCIPLINE RESONSIBLE BY	
郭 靖	郭靖
校对人 CHECKED BY	
郭 靖	郭靖
设计人 DESIGNED BY	
韩 欣	韩欣

工程名称
PROGRAM 兴仁镇太阳殿村宜居宜业和美乡村项目

图名
DRAWING TITLE 路面结构图

阶段 STATUS 施工图	版本 EDITION A
日期 DATE 2026.09	图号 DRAWING NO. DL-05

出图签章
RELEASE STAMP

本图须加盖出图签章,否则一律无效
INVALID UNLESS STAMPED

A3

会签栏 | 专业 | 签字 | 总图 | 建筑 | 结构 | 给排水 | 电气 | 暖通

路面接缝和处理后裂缝（缝宽≤15mm）分布平面示意图

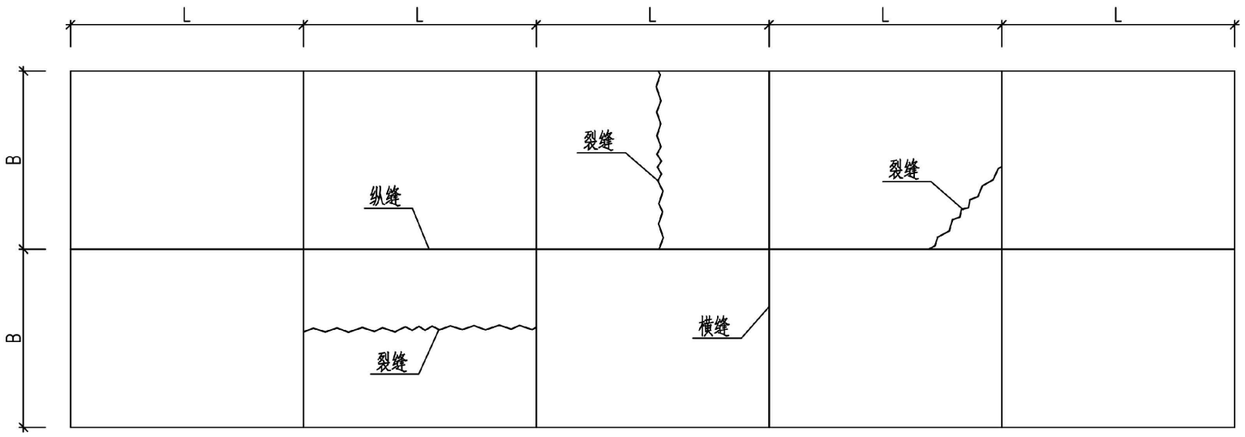

铺设防裂贴处理路面接缝和裂缝（缝宽≤15mm）平面示意图

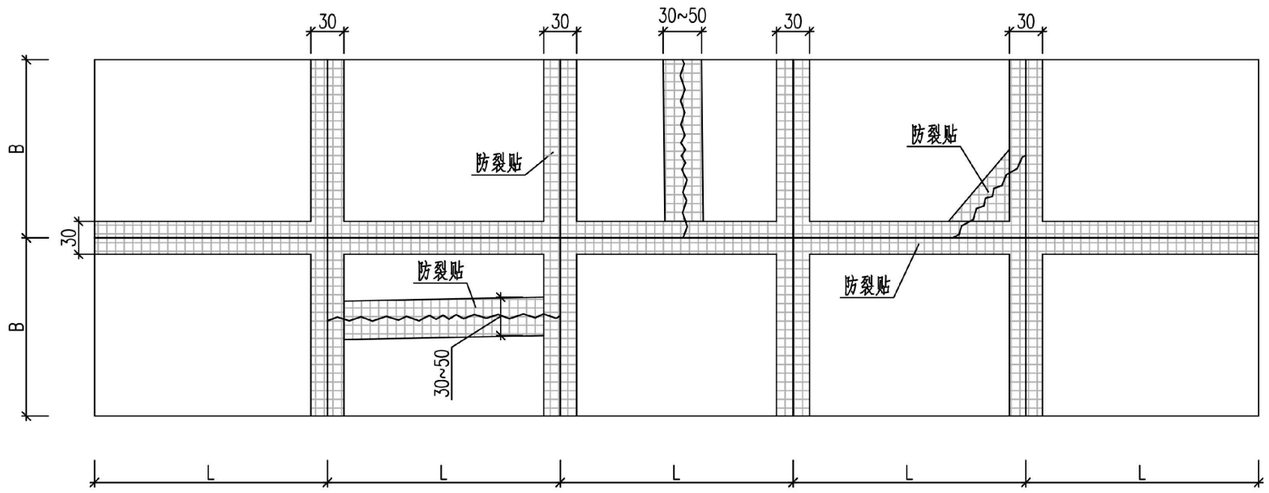

防裂贴技术指标要求

低温柔性		-15℃无裂缝
耐热性		110℃无流淌、滴落
拉力		≥800N（N/50mm）
最大拉力时延伸率		≥40%
热老化	拉力保持率	≥90%
	延伸率保持率	≥80%
	低温柔性	-10℃无裂缝

说明：

1、本图尺寸均以厘米为单位。

2、本图为防裂贴处理路面接缝和裂缝平面示意图。

3、防裂贴摊铺宽度比接缝和裂缝外缘宽出至少15cm，直线型的接缝和裂缝摊铺宽度30cm。锯齿型裂缝摊铺宽度30~50cm，对纵横交错的裂缝进行满铺处理。

4、施工前，应对混凝土面板的杂物进行处理，保证路面无污染，然后喷洒粘层油，保证防裂贴与混凝土面板形成整体；防裂贴采用人工或机械铺设，在铺设过程中若出现重叠时，重叠长度为50mm~125mm。不能超过两层以上的重叠。

SWD
上海唯筑建筑设计有限公司
工程设计证书：A231006284
中国上海市中山南路28号久事大厦10楼
电话号码：021-63301233
021-63303675
传真号码：021-63303001

项目总负责人 PROJECT PRINCIPAL	
郭 靖	郭靖
审核人 REVIEWED BY	
邵 佳	邵佳
专业负责人 DISCIPLINE RESONSIBLE BY	
郭 靖	郭靖
校对人 CHECKED BY	
郭 靖	郭靖
设计人 DESIGNED BY	
韩 欣	韩欣

工程名称 PROGRAM 兴仁镇太阳殿村宜居宜业和美乡村项目

图名 DRAWING TITLE 加铺防裂贴设计图

阶段 STATUS 施工图	版本 EDITION A
日期 DATE 2026.09	图号 DRAWING NO. DL-06

出图签章 RELEASE STAMP

本图须加盖出图签章，否则一律无效
INVALID UNLESS STAMPED

A3

（一）板块修复

类型	处理措施	施工措施图示
1.1.轻微裂缝维修	对宽度小于10mm的轻微裂缝，采取扩建注浆。见图1.1。 (1)顺着裂缝扩宽成1.5~2.0cm的沟槽，槽深可根据裂缝深度确定，最大深度不得超过 2/3板厚。 (2)清除混凝土碎屑，吹净灰尘后，填入灌封胶。 (3)根据选用的灌缝材料，按《公路水泥混凝土路面养护技术规范》(JTJ 073.1-2001)附录A规定进行配比，混合均匀后灌入扩缝内。 (4)灌缝材料固化后，达到通车强度，即可开放交通。	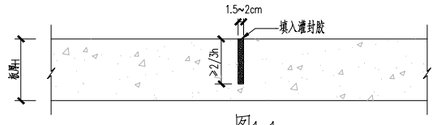 图1.1
1.2.严重裂缝维修	对宽度大于10mm的严重裂缝，采用全深度补块(集料嵌锁法)。 (1)平行于缩缝划线，沿划线位置进行全深度切割。在保留板块边部，沿内测4cm的位置，锯5cm深的缝，见图1.2。 (2)破碎、清除旧混凝土过程中不得伤及基层、相邻面板和路肩。若破除的旧混凝土面积当天完不成混凝土浇筑时，其补块位置应作临时补块。 (3)全深锯口和半深锯口之间的4cm宽条混凝土垂直面应凿成毛面。 (4)处理基层时，基层强度符合规范要求，整平基层，基层强度低于规范要求，应予以补强，并严格整平，若基层全部损坏或松软，按板块材料重新作基层，其技术要求应符合现行《公路路面基层施工技术细则》(JTG/T F20-2015)的规定。 (5)混凝土的配合比应根据设计弯拉强度、耐久性、耐磨性、和易性等要求，先用原材料进行配合比设计，各种材料的物理性能能及化学成分应符合现行《公路水泥混凝土路面设计规范》(JTG D40-2011)规定。 (6)用水量应控制在混合料运到工地最佳和易性所需的最小值，最大水灰比为0.4，混凝土24h弯拉强度应不低于3.0Mpa。 (7)混凝土摊铺应在混凝土拌和后30~40min内卸到补块区内，并振捣密实。 (8)浇筑的混凝土面层应与相邻路面的横断面吻合，其表面平整度应符合现行《公路工程质量检验评定标准》(JTG F80/1-2017)规定，补块的表面纹理应与原路面吻合。 (9)补块养生宜采用养护剂，其用量根据养护材料性能确定。 (10)做接缝时，将板中间的各缩缝切到1/4板厚处，将接缝材料填入缩缝内。 (11)混凝土达到通车强度后，即可开放交通。	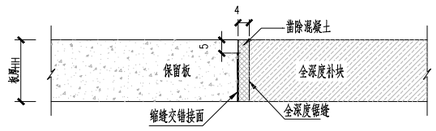 图1.2 单位：cm

注：
(1)本图适用于现有水泥混凝土板块的破损处理和修复。

SWD
上海唯筑建筑设计有限公司
工程设计证书：A231006284
中国上海市中山南路28号久事大厦10楼
电话号码：021-63301233
021-63303675
传真号码：021-63303001

项目总负责人 PROJECT PRINCIPAL	
郭 靖	郭靖
审核人 REVIEWED BY	
邵 佳	邵佳
专业负责人 DISCIPLINE RESONSIBLE BY	
郭 靖	郭靖
校对人 CHECKED BY	
郭 靖	郭靖
设计人 DESIGNED BY	
韩 欣	韩欣

工程名称 PROGRAM 兴仁镇太阳殿村宜居宜业和美乡村项目

图名 DRAWING TITLE 水泥混凝土路面病害维修大样图

阶段 STATUS 施工图	版本 EDITION A
日期 DATE 2026.09	图号 DRAWING NO. DL-07-01

出图签章 RELEASE STAMP

本图须加盖出图签章，否则一律无效
INVALID UNLESS STAMPED

A3

（一）板块修复

类型	处理措施	施工措施图示
1.3.板角修补	(1)板角断裂应按破裂面的大小确定切割范围，见图1.3。 (2)切缝后，凿除破损部分时，应凿成规则的垂直面。对原有钢筋不应切断，如果钢筋难以全部保留，至少也要保留20~30cm长的钢筋头，且应长短交错。 (3)原有滑动传力杆，如果有缺陷应予以更换并在新老混凝土之间加设传力杆，传力杆间距控制在30cm。 (4)基层不良时，可采用水泥砼(Fr≥4.0MPa)浇筑基层。 (5)与原有路面板的接缝面，应涂刷沥青。如为胀缝，应设置接缝板。 (6)现浇混凝土，与老混凝土面板之间的接缝应切出宽3mm、深4mm的接缝槽，并灌入填缝材料。 (7)待混凝土达到强度后，方可开放交通。	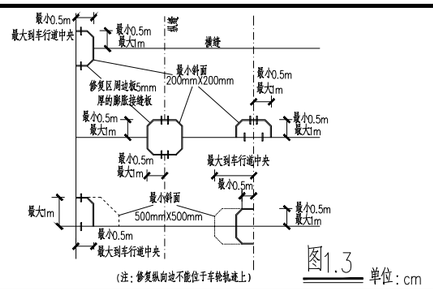 图1.3 单位：cm
1.4.填缝料损坏维修	(1)接缝中的旧填料和杂物，应予清除，并将缝内灰尘吹净。 (2)在胀缝处理时，应先将热沥青涂刷缝壁，再将接缝板压入缝内。对接缝板接头及接缝板与传力杆之间的间隙，必须用沥青或其它填缝料填实抹平。上部用嵌缝条的应及时嵌入嵌缝条。 (3)用加热式填缝料修补时，必须将填缝料加热至灌入温度。宜用嵌缝机填灌，填缝料应与缝壁粘结良好和填灌饱满。在气温较低的季节施工时，应先用喷灯将接缝预热。 (4)用常温式填缝料修补时，除无需加热外其他施工方法与加热式填缝料相同。 (5)填缝料灌注深度宜为3~4cm。当缝深过大时，缝的下部可填2.5~3.0cm高的多孔柔性垫底材料或泡沫塑料支撑条，见图1.4。 (6)填缝料的技术要求与施工质量验收标准，应符合《公路水泥混凝土路面养护技术规范》(JTJ073.1-2001)中有关规定。	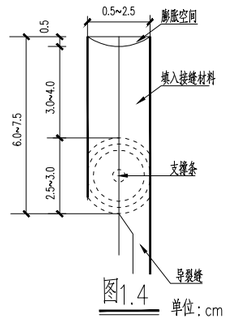 图1.4 单位：cm

（二）错台处理

类型	处理措施	施工措施图示
2.1.高差≤20mm的错台处治	采用磨平机磨平，或用人工凿平。 (1)应从错台最高点开始向四周扩展，边磨边用三米直尺找平，直至相邻两块板齐平为止，见图2.1。 (2)磨平后，接缝内应将杂物清除干净，并吹净灰尘，即使将嵌缝料填入。	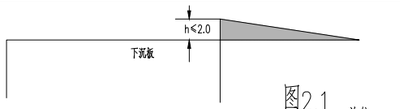 图2.1 单位：cm
2.2.高差>20mm的严重错台处治	换板处理。	

注：
(1)本图适用于现有水泥混凝土板块的破损处理和修复。

上海唯筑建筑设计有限公司
工程设计证书：A231006284
中国上海市中山南路28号久事大厦10楼
电话号码：021-63301233
021-63303675
传真号码：021-63303001

项目总负责人 PROJECT PRINCIPAL	郭 靖
审核人 REVIEWED BY	邵 佳
专业负责人 DISCIPLINE RESONSIBLE BY	郭 靖
校对人 CHECKED BY	郭 靖
设计人 DESIGNED BY	韩 欣

工程名称 PROGRAM 兴仁镇太阳殿村宜居宜业和美乡村项目

图名 DRAWING TITLE 水泥混凝土路面病害维修大样图

阶段 STATUS 施工图	版本 EDITION A
日期 DATE 2026.09	图号 DRAWING NO. DL-07-02

出图签章 RELEASE STAMP

本图须加盖出图签章，否则一律无效
INVALID UNLESS STAMPED

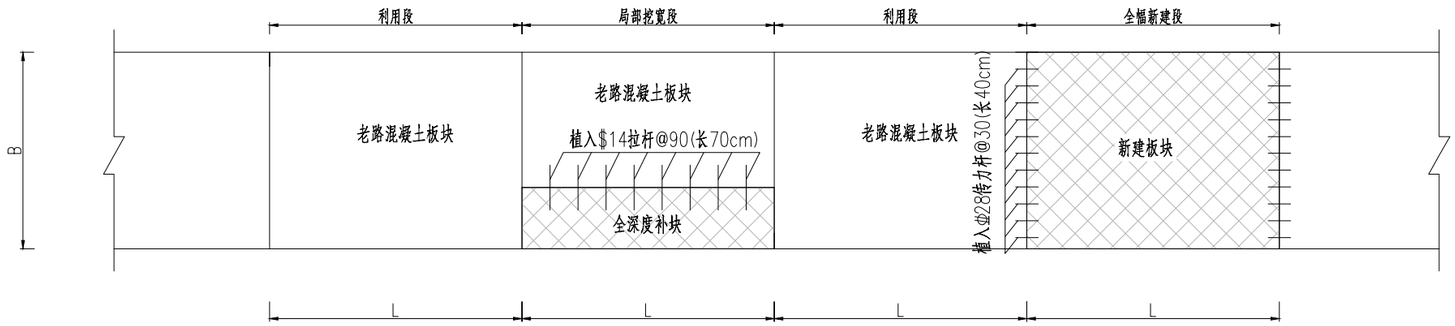

横向缩缝横断面

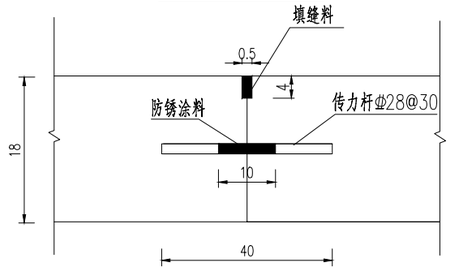

横向施工缝纵断面

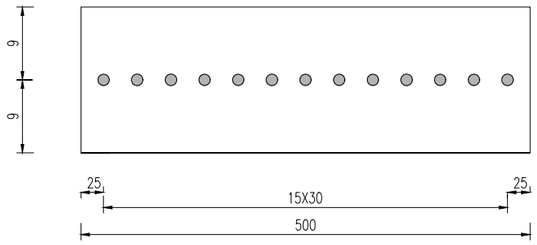

注：

1、图中尺寸除钢筋尺寸以毫米计，其余均以厘米计。

2、4X5米板最外侧传力杆到自由边的距离为25厘米。传力杆为光圆钢筋。

3、老路为假缝时不需要设置传力杆。

上海唯筑建筑设计有限公司

工程设计证书：A231006284

中国上海市中山南路28号久事大厦10楼
电话号码：021-63301233
021-63303675
传真号码：021-63303001

项目总负责人 PROJECT PRINCIPAL	
郭 靖	郭靖
审核人 REVIEWED BY	
邵 佳	邵佳
专业负责人 DISCIPLINE RESONSIBLE BY	
郭 靖	郭靖
校对人 CHECKED BY	
郭 靖	郭靖
设计人 DESIGNED BY	
韩 欣	韩欣

工程名称 PROGRAM 兴仁镇太阳殿村宜居宜业和美乡村项目

图名 DRAWING TITLE 水泥混凝土路面病害维修大样图

阶段 STATUS 施工图	版本 EDITION A
日期 DATE 2026.09	图号 DRAWING NO. DL-07-03

出图签章 RELEASE STAMP

本图须加盖出图签章，否则一律无效
INVALID UNLESS STAMPED

会签栏 | 专业 | 签字 | 总图 | 建筑 | 结构 | 给排水 | 电气 | 暖通

A3

第三部分　道路亮化工程

道路亮化工程设计说明书

1 项目概况

本项目为兴仁镇太阳殿村宜居宜业和美乡村项目。项目位于通州区兴仁镇太阳殿村，2026 年度实施的工程项目主要建设内容为：

1、道路整治工程

对兴北路（中心路）、红星路（进公共服务中心道路）、江东路和平海西路等四条现状水泥路的路面病害进行修复，翻挖新建水泥砼路面 1095 ㎡，沥青灌缝 7681m；然后对兴北路（中心路）及红星路（进公共服务中心道路）两条道路加罩沥青面层进行“白改黑”改造，改造总里程约 2.1km。

2、道路亮化工程

在兴北路（中心路）、尖平路及平太路等三条道路新建太阳能路灯,含立杆式路灯和抱箍式路灯两种，合计约 110 盏。

3、道路绿化工程

在中心路（红星路-江东路）段两侧绿化内新建或补种灌木，品种采用石楠，合计补绿面积 850 ㎡。

本说明为道路亮化工程施工图设计说明。

2 工程概况

本次道路亮化工程拟在兴北路（中心路）、平太路及尖平路等三条道路合计新建太阳能路灯 110 盏。其中，中心路（江东路-尖平路）段新建立杆式太阳能路灯 32 盏；平太路利用现状架空电杆设置抱箍式太阳能路灯 33 盏，尖平路利用现状架空电杆设置抱箍式太阳能路灯 45 盏。

3 照明设计标准

本工程道路采用路面平均亮度、路面亮度总均匀度、眩光限制作为评价指标，选用的道路照明标准值如下表。

城市道路照明标准值

道路类型	路面平均亮度（Lav）（cd/㎡）	路面平均照度 Eav（lx）维持值	环境比 SR 最小值
快速路 主干路	1.50	20	0.5
次干路	1.00/1.50	15/20	0.5
支路	**0.75**	**10**	-

对于设置连续照明的常规路段，机动车道的照明功率密度限值如下表。

道路交汇区照明标准值

道路类型	路面平均照度 Eav（lx）维持值	路面照度均匀度 Ue 最小值	不舒适炫光	
			180（cd/klm）最大值	90（cd/klm）最大值
主干路与主干路交汇	30	0.4	30	10
主干路与次干路交汇				
主干路与支路交汇				
次干路与次干路交汇	20/30			
次干路与支路交汇				
支路与支路交汇	20			

4 照明功率密度

灯具采用单侧布置方式，照明灯具安装高度 H 取 6 米。连续路灯间距取 30 米左右，路灯灯臂长 1.0m，安装高度为 6 米，考虑机动车道照度，光源采用 85W LED 光源灯（抱箍式路灯光源采用 50W），取标准段计算功率密度，5.5 米*30 米范围安装一盖 85W LED 路灯，照明密度：85W / 137.5 平方米=0.52W / 平方米。

城市道路照明功率密度限值

道路类型	车道数	照明功率密度（LPD）（W/㎡）	对应的亮度值/照度值（cd/㎡）/（lx）
快速路 主干路	≥6	0.75	2.00/30
	<6	0.90	
	≥6	0.55	1.50/30
	<6	0.65	
次干路	≥4	0.55	1.50/20
	<4	0.65	
	≥4	0.35	1.00/15
	<4	0.45	
支路	**≥2**	**0.40**	**0.75/10**
	<4	**0.45**	

会签栏：专业 | 签字 | 总图 | 建筑 | 结构 | 给排水 | 电气 | 暖通

上海唯筑建筑设计有限公司
工程设计证书：A231006284
中国上海市中山南路28号久事大厦10楼
电话号码：021-63301233
021-63303675
传真号码：021-63303001

项目总负责人 PROJECT PRINCIPAL 郭 靖
审核人 REVIEWED BY 邵 佳
专业负责人 DISCIPLINE RESONSIBLE BY 郭 靖
校对人 CHECKED BY 郭 靖
设计人 DESIGNED BY 韩 欣

工程名称 PROGRAM 兴仁镇太阳殿村宜居宜业和美乡村项目

图名 DRAWING TITLE 道路亮化工程设计说明书

阶段 STATUS 施工图
版本 EDITION A
日期 DATE 2026.09
图号 DRAWING NO. DQ-01-01

出图签章 RELEASE STAMP

本图须加盖出图签章，否则一律无效
INVALID UNLESS STAMPED

A3

5 照明光源、灯具

1、产品认证：产品通对 CCC 认证；并提供有国家质量监督认证中心颁发的认证证书；

2、正常使用情况下，LED 灯具的使用寿命（累计亮灯时间）应大于 50000 小时，阶段验收中，灯具 6000 小时光通维持不应低于 95.8%。LED 灯具（不含电源驱动）50000 小时累计亮灯时间内失效率应小于千分之五；

3、芯片或器件（模组）：品牌知名度高、性能优越、质量稳定，光源在工作结温下的 L70 寿命（累计亮灯时间）应大于 60000 小时；

4、色温 3000K±175K，标称色温下色品容差≤7SDSM；

5、光源的光效≥110 lm/W；

6、显色指数≥65；

7、在环境温度-10℃～+40℃，湿度 100%RH 内能正常工作；

8、外壳防护等级：IP67；

9、防触电保护型式：Ⅰ类；

10、灯具结构宜具备调整仰角功能，安装角度应严格满足设计要求。灯具应通过震动试验，灯具与灯臂连接应牢固，灯具应具有如防下坠链条（钢丝）等的保护措施；

11、驱动装置的安全性能应满足《灯的控制装置 第 14 部分：LED 模块用直流或交流电子控制装置的特殊要求》GB19510.14。

6 施工注意事项

1、施工时灯杆中心需距离道路缘石 0.8m，如遇给水、排水、电信等其他管线支管或箱涵时，路灯基础及照明管线可根据实际情况进行适当调整。

2、新建路灯平均间距为 25m，单向布置。图纸标注尺寸除外。如遇特殊情况可通知设计部门做适当调整。

3、每根灯杆需安装单灯节能控制终端。

4、照明灯具式样应由供货商送建设单位并经相关路灯管理部门批准后方可采购。

5、安装在路侧的照明灯杆的检修门应朝向慢行交通侧，无慢行交通时应朝向行车方向。

6、由于设备尚未招标，图纸中设备样式、参数仅为假定。可以选用设备参数、性能均不低于技术要求的其他型号。

7、灯杆基础根部法兰、螺栓要采取防腐措施，可现浇厚度不小于 100mm 的素混凝土保护，表面平整光滑且不积水。

8、路灯灯具应通过震动实验，灯具与灯臂连接应牢固，灯具应具有放下坠的保护措施。

9、本说明未能详尽所有内容，其余可参见国家及当地有关规定、规程及建筑电气工程图集要求。

SWD
上海唯筑建筑设计有限公司
工程设计证书：A231006284
中国上海市中山南路28号久事大厦10楼
电话号码：021-63301233
021-63303675
传真号码：021-63303001

项目总负责人 PROJECT PRINCIPAL	
郭 靖	郭靖
审核人 REVIEWED BY	
邵 佳	邵佳
专业负责人 DISCIPLINE RESONSIBLE BY	
郭 靖	郭靖
校对人 CHECKED BY	
郭 靖	郭靖
设计人 DESIGNED BY	
韩 欣	韩欣

工程名称 PROGRAM 兴仁镇太阳殿村宜居宜业和美乡村项目

图名 DRAWING TITLE 道路亮化工程设计说明书

阶段 STATUS 施工图	版本 EDITION A
日期 DATE 2026.09	图号 DRAWING NO. DQ-01-02

出图签章 RELEASE STAMP

本图须加盖出图签章，否则一律无效
INVALID UNLESS STAMPED

A3

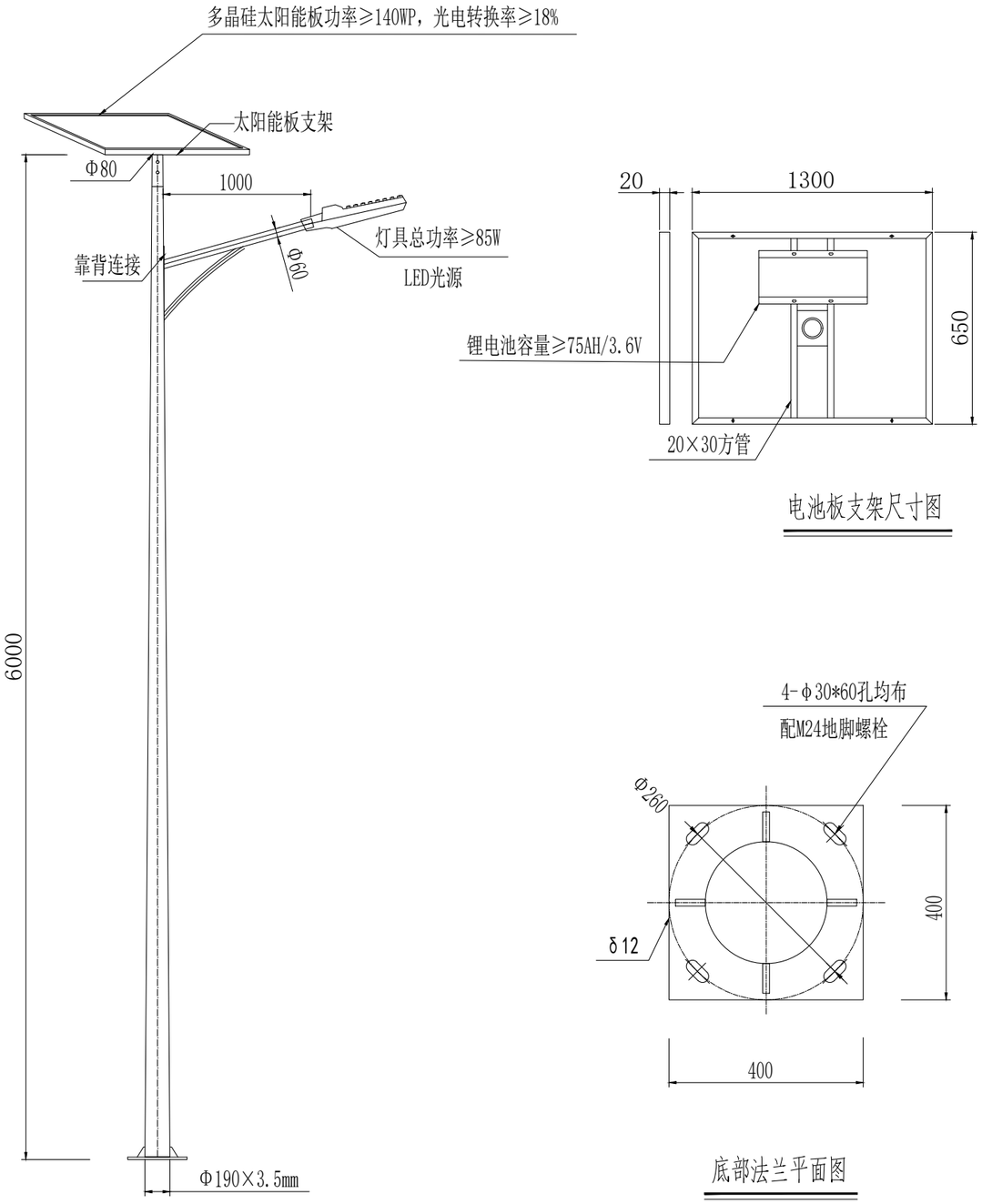

电池板支架尺寸图

底部法兰平面图

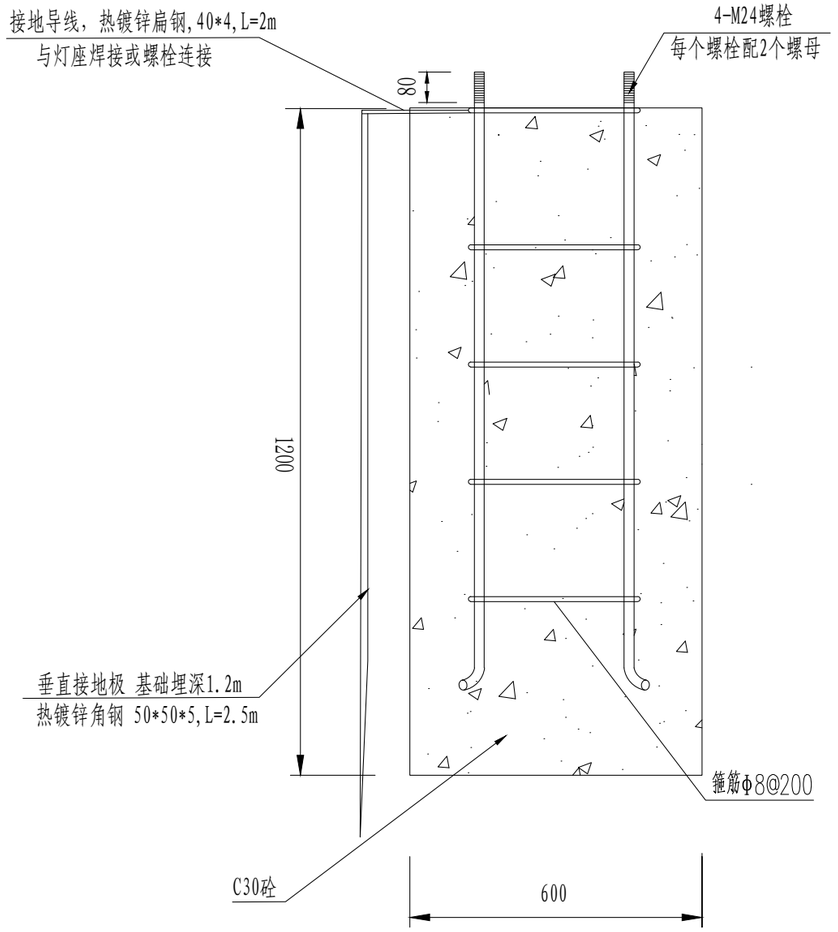

基础剖面图

说明:

1、主杆为优质Q235钢板经大型折弯机卷压一次成形圆锥杆，整体热镀锌后，表面静电喷塑处理。

2、光源功率为≥85W LED，灯具为优质压铸铝，防护等级IP65，150W多晶硅太阳能电池板规格为：1300mm×650mm，锂电池容量≥75AH/3.6V。

3、杆高：6.0米，灯杆上口直径不小于80mm，下口直径不小于190mm。灯臂直径不小于60mm，壁厚≥3.5mm。

主要辅材表

序号	名称	规格	单位	数量	备注
01	螺母	M24	个	8	
02	垫片	M24	个	4	
03	地脚螺栓	M24	根	4	
04	箍筋	φ8	根	4	
05	接地导线	热镀锌扁钢,40*4,L=2m	米	2	标准件
06	接地导体	热镀锌角钢 50*50*5,L=2.5m	只	1	标准件

会签栏 | 专业 | 签字 | 总图 | 建筑 | 结构 | 给排水 | 电气 | 暖通

上海唯筑建筑设计有限公司
工程设计证书：A231006284
中国上海市中山南路28号久事大厦10楼
电话号码：021-63301233
021-63303675
传真号码：021-63303001

项目总负责人 PROJECT PRINCIPAL	
郭 靖	郭靖
审核人 REVIEWED BY	
邵 佳	邵佳
专业负责人 DISCIPLINE RESONSIBLE BY	
郭 靖	郭靖
校对人 CHECKED BY	
郭 靖	郭靖
设计人 DESIGNED BY	
韩 欣	韩欣

工程名称 PROGRAM 兴仁镇太阳殿村宜居宜业和美乡村项目

图名 DRAWING TITLE 路灯正立面图

阶段 STATUS 施工图	版本 EDITION A
日期 DATE 2026.09	图号 DRAWING NO. DQ-02

出图签章 RELEASE STAMP

本图须加盖出图签章，否则一律无效
INVALID UNLESS STAMPED

A3

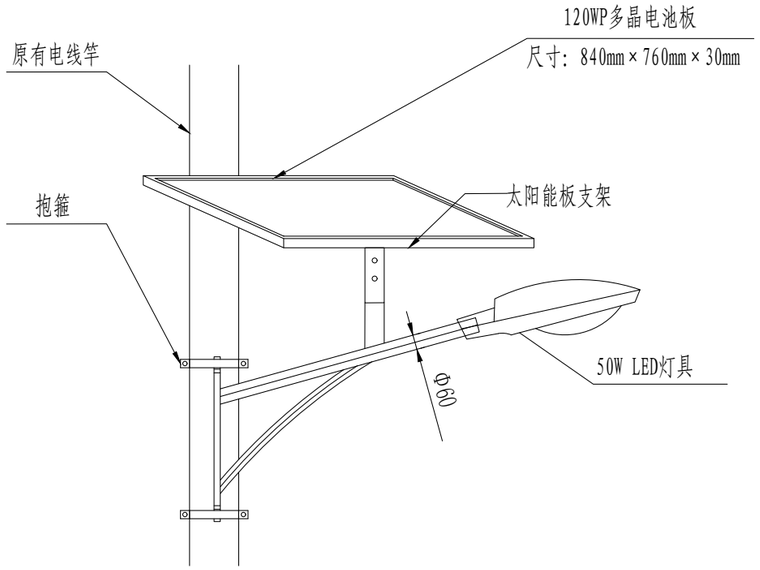

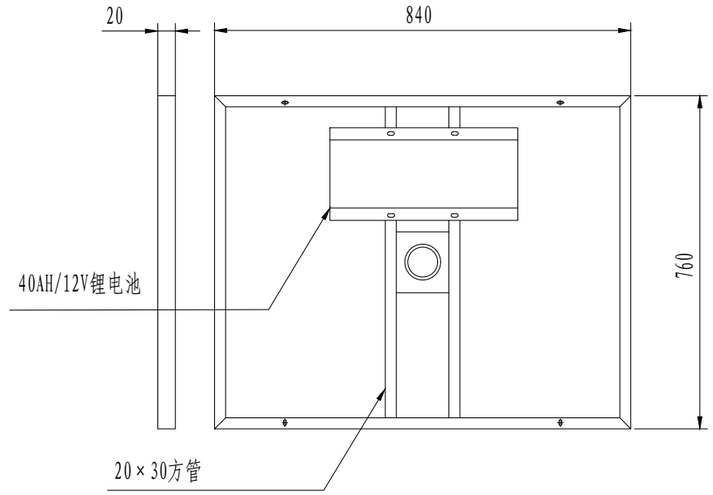

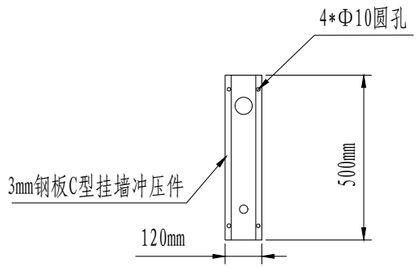

抱箍式太阳能路灯尺寸图

专业签字栏：总图 建筑 结构 给排水 电气 暖通 会签栏

上海唯筑建筑设计有限公司
工程设计证书：A231006284
中国上海市中山南路28号久事大厦10楼
电话号码：021-63301233
021-63303675
传真号码：021-63303001

项目总负责人 PROJECT PRINCIPAL	
郭 靖	郭靖
审核人 REVIEWED BY	
邵 佳	邵佳
专业负责人 DISCIPLINE RESONSIBLE BY	
郭 靖	郭靖
校对人 CHECKED BY	
郭 靖	郭靖
设计人 DESIGNED BY	
韩 欣	韩欣

工程名称 PROGRAM 兴仁镇太阳殿村宜居宜业和美乡村项目

图名 DRAWING TITLE 抱箍式太阳能路灯立面图

阶段 STATUS 施工图	版本 EDITION A
日期 DATE 2026.09	图号 DRAWING NO. DQ-03

出图签章 RELEASE STAMP

本图须加盖出图签章，否则一律无效
INVALID UNLESS STAMPED

A3

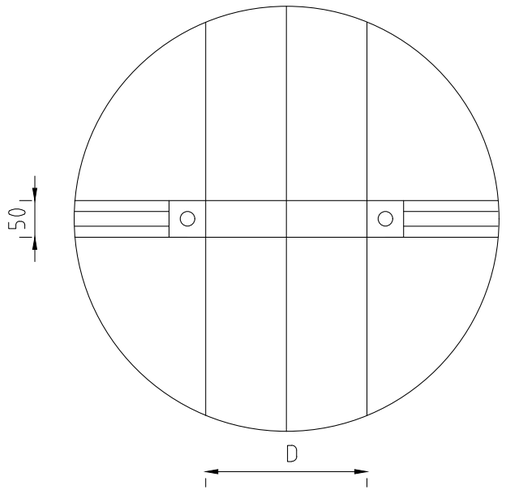

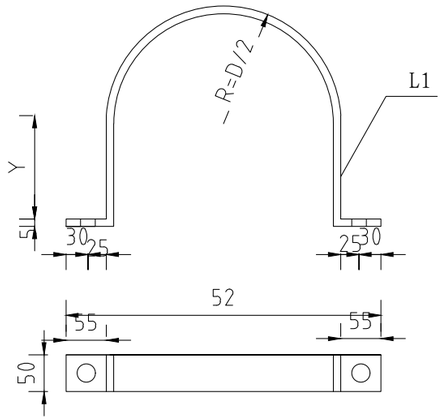

1: 5

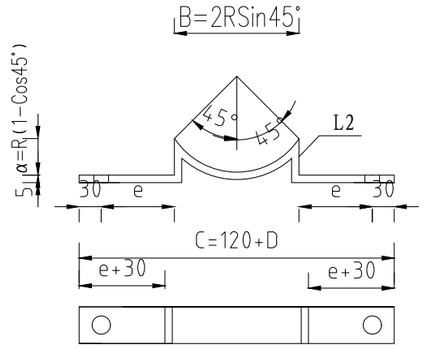

1: 5

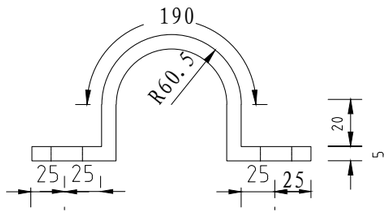

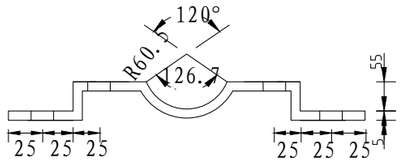

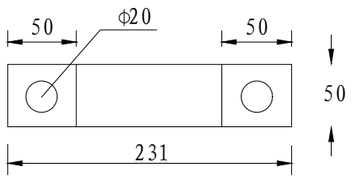

B型抱箍

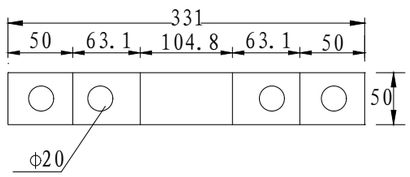

B型抱箍底衬

说明:

1、本图尺寸以毫米计。

2、根据现场电线杆直径大小，结合厂家提供配件，选择适合尺寸的抱箍。

上海唯筑建筑设计有限公司

工程设计证书：A231006284

中国上海市中山南路28号久事大厦10楼
电话号码：021-63301233
021-63303675
传真号码：021-63303001

项目总负责人 PROJECT PRINCIPAL	
郭 靖	郭靖
审核人 REVIEWED BY	
邵 佳	邵佳
专业负责人 DISCIPLINE RESONSIBLE BY	
郭 靖	郭靖
校对人 CHECKED BY	
郭 靖	郭靖
设计人 DESIGNED BY	
韩 欣	韩欣

工程名称 PROGRAM 兴仁镇太阳殿村宜居宜业和美乡村项目

图名 DRAWING TITLE 抱箍设计图

阶段 STATUS 施工图	版本 EDITION A
日期 DATE 2026.09	图号 DRAWING NO. DQ-04

出图签章 RELEASE STAMP

本图须加盖出图签章，否则一律无效
INVALID UNLESS STAMPED

专业	签字
总图	
建筑	
结构	
给排水	
电气	
暖通	

会签栏

A3

第四部分　道路绿化工程

道路绿化工程设计说明书

1 项目概况

本项目为兴仁镇太阳殿村宜居宜业和美乡村项目。项目位于通州区兴仁镇太阳殿村，2026 年度实施的工程项目主要建设内容为：

1、道路整治工程

对兴北路（中心路）、红星路（进公共服务中心道路）、江东路和平海西路等四条现状水泥路的路面病害进行修复，翻挖新建水泥砼路面 1095 ㎡，沥青灌缝 7681m；然后对兴北路（中心路）及红星路（进公共服务中心道路）两条道路加罩沥青面层进行“白改黑”改造，改造总里程约 2.1km。

2、道路亮化工程

在兴北路（中心路）、尖平路及平太路等三条道路新建太阳能路灯，含立杆式路灯和抱箍式路灯两种，合计约 110 盏。

3、道路绿化工程

在中心路（红星路-江东路）段两侧绿化内新建或补种灌木，品种采用石楠，合计补绿面积 850 ㎡。

本说明为道路绿化工程施工图设计说明。

2 工程概况

本次道路绿化工程拟在中心路（红星路-江东路）段两侧绿化带内新建或补种灌木，品种采用石楠，采用连续色块种植方式，以 20m 为一个色块单元，红色系与绿色系交替布置。合计补绿面积 850 ㎡。

具体点位根据现场实际进行微调。

3 苗木要求

1、规则式种植的乔灌木，同种苗木的规格应统一。

2、丛植或群式种植的乔灌木，同种或不同种苗木都应高低错落，充分体现自然生长的特点，植后同种灌木高度相差 30cm 左右。

3、整形装饰篱木规格应一致，修剪整形的观赏面应平整。

4、分层种植的灌木花带边缘轮廓线上的种植密度应大于规定密度，平面线形应流畅，曲折，高低层次分明。

5、所有花草树木必须健康，新鲜，无病虫害，无缺乏矿物质症状，生长旺盛而不老化。

6、对于排水不良的种植穴，可在穴底铺 10-15cm 砂砾或铺设渗水管、盲沟以利排水。

4 种植

1、乔木花灌木：按园林绿化常规方法施工，要求基肥应与碎土充分混匀。种植捣实后，最后筑树堰并淋足定根水。

2、在生长季节施工，植物全部要带土球。

3、其余未详叙述按施工规范进行。

4、施工时苗木数量和密度为保证其疏密和空间变化，可在现场相应调整。

5、植物保养包括必要的浇水，残叶清除，除草，修剪，伤口治愈，病虫害防治，喷保护层，对倾斜植物扶直。

对种植得过差的植物的调整，以确保在合同时期内正常，健康生长的园艺工作。

6、具体操作

1）土壤

根据《城市道路绿化设计标准》CJJT75-2023，种植土厚度需满足要求：乔木土层厚度≥150cm；灌木土层厚度 60-90cm；多年生花卉土层厚度 45cm；一二年生花卉、草坪土层厚度 30cm。

2）浇水

为确保土壤适当潮湿以达到良好的生长，所有树木，灌木，草坪和其他植物都应在早期的丰根阶段勤浇水。

3）除草

所有种植区域应无杂草，至少每月应除草一次，并将所有除掉的杂草与垃圾搬离基地.

4）修剪

所有死、枯枝条及枯花应被除去.应该在一年中适当的时间对每一种类进行修剪，对于开花灌木，应按不同种类修剪使其花芽及新芽萌发。

5）基肥

施工时对各种苗木均应施足基肥，以弥补绿地土壤肥力不足，改良土壤，以使苗木恢

上海唯筑建筑设计有限公司
工程设计证书：A231006284
中国上海市中山南路28号久事大厦10楼
电话号码：021-63301233
021-63303675
传真号码：021-63303001

项目总负责人 PROJECT PRINCIPAL	
郭 靖	郭靖
审核人 REVIEWED BY	
邵 佳	邵佳
专业负责人 DISCIPLINE RESONSIBLE BY	
郭 靖	郭靖
校对人 CHECKED BY	
郭 靖	郭靖
设计人 DESIGNED BY	
韩 欣	韩欣

工程名称 PROGRAM 兴仁镇太阳殿村宜居宜业和美乡村项目

图名 DRAWING TITLE 道路绿化工程设计说明书

阶段 STATUS 施工图	版本 EDITION A
日期 DATE 2026.09	图号 DRAWING NO. LH-01-01

出图签章 RELEASE STAMP

本图须加盖出图签章，否则一律无效
INVALID UNLESS STAMPED

会签栏：专业 | 签字 | 总图 | 建筑 | 结构 | 给排水 | 电气 | 暖通

A3

复生长后能尽快见效。按目前的园林施工要求，设计施工可用下列基肥：

（1）蘑茹肥：为蘑茹生产厂生产蘑茹后的种植基质废料掺入 3-5%的过磷酸钙堆沤；

（2）塘泥：为鱼塘沉积涂泥、经晒干后、结构良好的优质泥块，含丰富有机质和氮、磷、钾等肥料元素，捣成碎块（在任何方向直径 3-5cm 间）施用。

（3）其它厩肥或有机肥作基肥必须经该工程主管部门同意后施用，用量依实而定。

（4）堆沤蘑菇肥按充分沤熟肥、半干状计量。基肥用量结合各工程量表中的苗木规格确定，要求与土拌匀施用。使用其余各种基肥时可参照下列定量执行。

设计以沤熟蘑菇肥作基肥用量。绿篱单行每米 5Kg，1 米以下灌木、草地、花坛在施肥后应进行一次约 20-30cm 深的耕翻，

把肥与土充分混匀，做到肥土相融，起到既提高土壤养分，又使土壤疏松、通气良好。乔木、灌木则应在种植前在穴边将肥土混匀，依次放入穴底或种植池。

6)病虫害防治

检查所有植物是否被病虫感染,鉴定感染特征,种类并消除所有虫害.

7)植物保护措施

种植区的植物应受到保护,以防止人为破坏。养护期死树应按原有规格进行补种。

补充说明：现时种植表示土方完工即可种植，包括大的主景树和小乔木、灌木；后期种植时应土球带冰块，包括大部分的乔木。

5 绿化养护期要求

根据常规要求，养护时间一般不少于一年。具体养护时间由业主确认，以施工合同为准。养护期内，应及时更新复壮受损苗木等，并能按设计意图，按植物生态特性：喜阳、喜阴、耐旱、耐湿等分别养护，并据植物生长不同阶段及时调整，保持丰富的层次和群落结构。

在养护期内负责清杂物、浇水保持土壤湿润、追肥、修剪整形、抹不定芽、防风、防治病虫害（应选用生物防治方法）、除杂草、排渍除涝等。

1）追肥：主要追施氮肥和复合肥，在草坪成活后，按面积计算约每月每平方 50 克（分 2-3 次）尿素做追肥，可撒施或水施；花木和乔木最好施用复合肥，施工时的具体用量可由施工方依实确定。

2）乔灌木依造景需要去新芽，以利于形成优美的树形为准。

6 施工注意事项

1、为保证植物配置的现场效果，凡遇预测因素（地下管道，电缆，雨水井，文物），及时通知设计方。植物与管线安全距离参见《园林绿化工程项目规范》（GB55014-2021）表 3.3.4、表 8.0.3 条。

2、如遇绿化施工图与现场不符，应及时反映给业主、监理及设计，以便及时处理。

3、本工程说明中未详尽处，均应按照国家相关施工规范、规定及标准实施。

上海唯筑建筑设计有限公司

工程设计证书：A231006284

中国上海市中山南路28号久事大厦10楼
电话号码：021-63301233
021-63303675
传真号码：021-63303001

项目总负责人 PROJECT PRINCIPAL	
郭 靖	郭靖
审核人 REVIEWED BY	
邵 佳	邵佳
专业负责人 DISCIPLINE RESONSIBLE BY	
郭 靖	郭靖
校对人 CHECKED BY	
郭 靖	郭靖
设计人 DESIGNED BY	
韩 欣	韩欣

工程名称
PROGRAM 兴仁镇太阳殿村宜居宜业和美乡村项目

图名
DRAWING TITLE 道路绿化工程设计说明书

阶段 STATUS 施工图	版本 EDITION A
日期 DATE 2026.09	图号 DRAWING NO. LH-01-02

出图签章
RELEASE STAMP

本图须加盖出图签章，否则一律无效
INVALID UNLESS STAMPED

会签栏 | 专业 | 签字 | 总图 | 建筑 | 结构 | 给排水 | 电气 | 暖通

A3

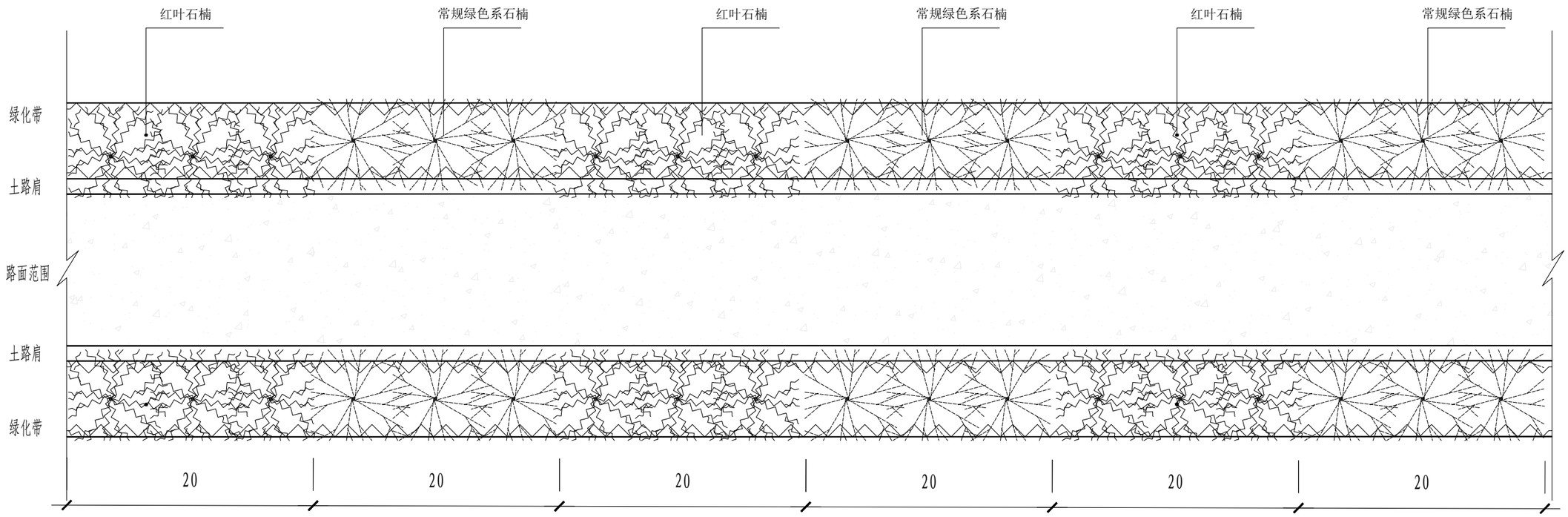

一般段绿化平面布置图

1、本图尺寸以米计。
2、石楠高度35cm-40cm，采用连续色块种植方式，以20m为一个色块单元，红色系与绿色系交替布置。
3、苗木种植位置可以根据现场实际情况微调。

专业签字 | 总图 | 建筑 | 结构 | 给排水 | 电气 | 暖通
会签栏

上海唯筑建筑设计有限公司
工程设计证书：A231006284
中国上海市中山南路28号久事大厦10楼
电话号码：021-63301233
021-63303675
传真号码：021-63303001

项目总负责人 PROJECT PRINCIPAL	
郭 靖	郭靖
审核人 REVIEWED BY	
邵 佳	邵佳
专业负责人 DISCIPLINE RESONSIBLE BY	
郭 靖	郭靖
校对人 CHECKED BY	
郭 靖	郭靖
设计人 DESIGNED BY	
韩 欣	韩欣

工程名称 PROGRAM 兴仁镇太阳殿村宜居宜业和美乡村项目

图名 DRAWING TITLE 一般段绿化布置图

阶段 STATUS 施工图	版本 EDITION A
日期 DATE 2026.09	图号 DRAWING NO. LH-02

出图签章 RELEASE STAMP

本图须加盖出图签章，否则一律无效
INVALID UNLESS STAMPED

A3