扬州经济技术开发区宜居宜业和美乡村片区建设工程

2026年10月

景观施工图

专业	姓名	日期
电气		
暖通、燃气		

专业	姓名	日期
结构		
给排水		

专业	姓名	日期
总图		
建筑		

图 纸 目 录

序号	图号	图名	图幅
1	ML-01	图纸目录	A2
2	SM-01	园建设计说明-1	A2
3	SM-02	园建设计说明-2	A2
4	SM-03	园建设计说明-3	A2
		总 施 部 分	
5	ZS-01	索引平面图	A2+
6	ZS-02	节点一平面图	A2
7	ZS-03	节点二平面图	A2
8	ZS-04	节点三平面图	A2
9	ZS-05	节点四平面图	A1
		园 施 部 分	
10	XT-01	村标详图	A2
11	XT-02	镇标详图1	A2
12	XT-03	镇标详图2	A2
13	XT-04	垂钓平台详图、园路详图	A2
14	XT-05	混凝土驳岸彩绘图案	A2
15	XT-06	大草坪标识详图	A2

序号	图号	图名	图幅
		绿 施 部 分	
16	LS-01	绿化设计说明一	A2
17	LS-02	绿化说明二	A2
18	LS-03	苗木表	A2
19	LS-04	绿化索引平面图	A2+
20	LS-05	绿化平面图	A2+
21	LS-06	绿化节点1平面图	A2
22	LS-07	绿化节点2平面图	A1
23	LS-08	绿化节点3平面图	A2
24	LS-09	绿化节点4平面图	A2
25	LS-10	绿化节点5平面图	A2

出图专用章

注册专用章

扬州市城市规划设计研究院有限责任公司

城乡规划(国土空间规划)编制 甲级 自资规甲字 21320073
建筑行业(建筑工程) 甲级 A132A46788
市政行业(道路工程、桥梁工程)甲级 A132A46788
市政行业(给水工程、排水工程)乙级 A232A46785
风景园林工程设计专项 乙级 A232A46785

批 准			校 对			建设单位	扬州市杨庙镇人民政府
审 定			设 计			工程名称	扬州经济技术开发区宜居宜业和美乡村片区建设工程
项目负责人			制 图			图名	图纸目录
专业负责人			日 期	2026.10		设计编号	YZ-JZ-26-035
审 核			专 业	景观		图号	ML-01
						设计阶段	施工图

本图须加盖本公司出图签章，否则一律无效。单位地址:扬州市文昌中路28# 电话(传真):0514-85551800

专业	姓名	日期	专业	姓名	日期	专业	姓名	日期
总图			结构			电气		
建筑			给排水			暖通、燃气		

园建设计说明(一)

一,工程概况:

工程名称:扬州经济技术开发区宜居宜业和美乡村片区建设工程

建设单位:扬州市朴席镇人民政府

二,设计依据:

1.设计合同书和甲方提供的相关建议和意见;

2.甲方确认的方案设计图;

3.设计人员现场考察,测量及其记录.

4.本项目相应的建筑设计图纸、市政设计图纸及其电子文件;

5.国家及本地区现行的有关规范,规程,规定.

三,定位及竖向:

1.本工程图中景观定位座标系统采用甲方提供的现状现形测量图座标系统;

2.图中基本场地标高设计依据现状地形图及道路、建筑设计标高图确定;

3.等高线的等高距详见本景观竖向设计图中所示,标注标高为土方沉降后的完成标高,回填土应碾压夯实,密实度达到相关规范的要求,种植土的覆土厚度应符合种植的要求.

四,单位及图例:

1.如无特殊说明,标高标注单位一律为米,尺寸单位为毫米,角度单位为度;

五,工程设计:

本工程主要包括有园林小品,水景,平台,树池,铺地等,详见相关施工详图;本图册及相应资料应作为一整体,各部分相似之小品,本图中已加以指引或说明,(如"树池做法同某图",是指该树池结构及贴面材质与某图一致,但高度及宽度应根据平面及竖向图标注据实调整),为避免重复,此部分图纸不再另详,请相互参考施工.

1.地面铺装:

a.铺装结构应按规范要求夯实素土基层,且砼结构层需按规范要求切割伸缩/沉降缝,具体设置可参考如下说明:

当路宽B<5米时,混凝土沿路纵向每隔4米分块做缩缝;路宽B>5米时,沿路中心线做纵缝,沿路纵轴方向每隔4米分块做缩缝;广场按4米X4米分块做缝;混凝土纵向长约20米左右或与不同构筑物衔接时须做胀缝;当混凝土表面有铺装饰面时,缝的设置应结合铺装纹理变化设置,混凝土路面缝的详细做法见标准图集号03J012-1第44页.

b.铺装应做到块材对缝整齐,线型挺拔,水洗石,卵石等饰面材料应做到密实,平整,清洁,无施工污染.

2. 山石堆砌:

a.对于景石的处理,除非特别的大样图或详图外,其余只是意向性的示意图;

b.施工单位应根据所选择的景石的形状和大小,依照自然唯美的原则进行创造性的施工。

3.钢筋砼结构:

a. 铺地结构及垫层采用C20素砼(车道结构除外),结构部分采用C25砼;水体部分结构砼池底与池壁要使用防水型砼,并做好相应防水处理,采用6厚SBS防水卷的方法,或按甲方现场专业工程师指示施工,以确保水无渗漏。大面积景观水池钢筋砼结构需按规范要求增设变形缝,变形缝应从池底、池壁一直到池沿整体断开。变形缝处混凝土厚度不小于300,且应确保变形缝处不漏水,做法参见环境景观设计图集03J012-1第114页图5或按当地施工工艺习惯做法施工。

b.本图中未特别注明的砌筑砂浆,地下部分采用M7.5水泥砂浆,地上部分采用M7.5混合砂浆;

4.木构件施工:

a、木构件所有木材可由甲方根据当地情况选用当地较常用木材,但需满足一定的强度要求,且含水率低于20%,(建议选用菠萝格木);

b、木构件所用木材需作防腐处理(防腐做法:木构件采用双酚环氧树脂漆刷两次,聚胺脂两次或详专业厂家资料),表面油漆颜色见各详图;

c、构件间连接主要采用木榫头并辅以热镀铁钉连接,特别说明者除外。

d、木平台下用1:2水泥砂浆找排水坡1-2%,受限制情况下排水坡也不应小于0.5%,遇木龙骨挡水的情况下需在砼地面上作V字形排水槽,方便排水流畅。

5.金属:

a、所有金属构件均应热浸镀锌防锈处理,焊接节点应达到相应的强度要求,焊接均应密实平整、光滑。

b、本次出图范围内涉及到的钢构件,外露钢构件均刷氟碳漆专用底油一道,表面刷亚光氟碳漆。

c、所有应用于水下钢构件施工前应彻底清除脏物及油污,严格除锈,手工除锈应达到St3级,若喷砂除锈应达到Sa2.5级。

d、钢结构的制作及安装应符合《钢结构工程施工及验收规范》。

6.道路场地:

a、车行道素砼垫层采用C30素砼,人行道素砼垫层采用C20素砼,并应满足相应的强度要求。

b、道路地坪施工时@6000左右设分仓缝,兼做变形缝,当道路表面有铺装饰面时,分仓缝应结合铺装纹理变化设置。

7. 防潮层:

a、本项目所设计的砖砌体结构需设置防潮层。对于一般性的墙体,防潮层设置在墙体所在位置地面(相对标高±0.000)以上60mm处,详见1-1景墙断面图;对于花池,树池等挡墙,除了在地面以上60mm处设置水平的防潮层外,还需在挡墙内侧(贴近种植土的一侧)设置垂直防潮层一道,详见2-2景墙断面图。

b、防潮层做法:20厚1:2.5水泥砂浆内掺5%防水粉。

8. 灯饰及成品家具:

a、本案中设计了部分景观灯具以适应项目的景观要求,图中已给出景观灯具的平面定位及控制尺寸,但是图中灯具样式仅是示意 ,应以造型图片为准,这些景观灯具也应由灯具厂家根据我方的设计意图先制作小样,经甲方和我方设计师共同确认后方可制作安装。

b、本案中为了提高整体设计品质,设计了花钵,座椅等布品,图中已给出平面定位及控制尺寸,但是图中布品样式仅是示意,应以造型图片为准,这些景观布品也应由专业厂家根据我方的设计意图先制作小样,经甲方和我方设计师共同确认后方可制作安装。

9. 地基处理:

a、建(构)筑物基础需要安置于老土层上,设计地基承载力为不小于12kpa,基坑开挖时,如遇回填土必须进行换土,挖至原土层然后分层夯实,压实系数不小于0.93(环刀取样);

b、广场和道路铺装地基必须进行碾压或夯实,压实系数不小于0.93(环刀取样),灰土层必须严格按照规范要求。

六,施工注意事项:

1.本说明中未述及的内容如有疑问,应及时与设计方联系,共同协商解决。

2.本套图纸中图纸以说明为准,景观小品图以大样图为准,大样图以详图为准。

3.各项施工图均应按照国家相关标准进行施工,达到国家验收规范的要求.

4.园建图中所有自然面石材均指表面及四个侧面均为自然面。

5.园建施工前应仔细阅读绿化配植设计图,如发现绿化图中乔木土球直径大于树池或树穴宽度时应采取先种树后做树池硬景的原则。

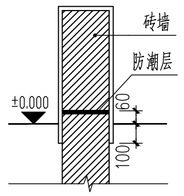

1-1景墙断面图

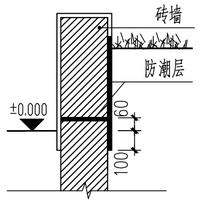

2-2景墙断面图

出图专用章

注册专用章

扬州市城市规划设计研究院有限责任公司

城乡规划(国土空间规划)编制 甲级 自资规甲字 21320073
建筑行业(建筑工程) 甲级 A132A46788
市政行业(道路工程、桥梁工程)甲级 A132A46788
市政行业(给水工程、排水工程)乙级 A232A46785
风景园林工程设计专项 乙级 A232A46785

批准			校对			建设单位	扬州市朴席镇人民政府
审定			设计			工程名称	扬州经济技术开发区宜居宜业和美乡村片区建设工程
项目负责人			制图			图名	园建设计说明-1
专业负责人			日期	2026.10		设计编号	YZ-JZ-26-035
审核			专业	景观		图号	SM-01
						设计阶段	施工图

本图须加盖本公司出图签章，否则一律无效。单位地址:扬州市文昌中路28# 电话(传真):0514-85551800

专业	姓名	日期	专业	姓名	日期	专业	姓名	日期
建筑			结构			电气		
总图			给排水			暖通、燃气		

园建设计说明(二)

七、常见园建工程施工工艺:(仅供参考,不作施工依据)

1、卵石铺装

1.1卵石铺地一般分预制和现浇两种,现浇法是先垫M7.5水泥沙浆,厚3cm,再铺水泥素浆2cm,待素浆稍凝,即用备好的卵石,一个个的插入素浆内,用木镘轻轻敲打使路面整齐高度一致(平铺石料嵌入三分之一立铺石料嵌入三分之二)卵石要扁、圆、长、尖,大小搭配。卵石排列间隙的线条要呈不规则的形状,不要能成十字形或直线行,卵石的疏密也应保持均衡,不可部分拥挤,部分松疏,然后用清水将石子表面水泥刷洗干净,第二天可再以水重的30%掺入草酸液体,洗刷表面即可。

2、石材铺装

2.1、先将石板块背面刷干净,铺贴时保持潮湿润。

2.2、铺贴前应先将基层浇水湿润,再刷素水泥浆(水、灰比为1:2左右),水泥浆应随刷随铺砂浆,并不得有风干现象。

2.3、铺干硬性水泥砂浆(一般配合比为1:3,以湿润松散,手握成团不必水为准找平层,虚铺厚度以2.5-3cm为宜,放在石板块时高出预定完成面约3-4mm为宜)用灰匙拍实抹平,然后进行石块板预铺,并对准纵横缝,用木锤着力敲板中部,震实砂浆至铺设高度后,将石板掀起,检查砂浆表面与石板底相吻合后(如有空虚处,应用砂浆填补),在砂浆表面先用喷壶适量浇水,再均匀撒一层水泥粉,把石板块对准铺贴,铺贴时四角要同时着落,再用木锤着力敲击至平整。

2.4、铺贴顺序应从里向外逐行挂线铺贴,缝隙宽度碎拼密缝,其他铺装不留缝

2.5、铺贴完成24小时后,经检查石板块表面无裂缝、空鼓后,用稀水泥(颜色与石板块调和)刷缝填饱满,并随即用干布擦净至无残灰、污迹为止,铺好后石板块两天内禁止行人和堆放物品。

2.6、面层和基层的结合必须牢固,无空鼓,(单块板料边角有局部空鼓,且每间不超过抽查总数的5%者,可不计),检查方法用小锤轻击和观察检查。

3.水泥砖铺装

3.1基础混凝土制作完成後,在其上铺设2cm厚的比例为1:5的干水泥砂浆,用灰匙整平,水泥砖铺筑时应先铺边缘和导向材料。铺装应轻轻放平,用橡皮锤敲打稳定,不得损伤砖的边角。如发现结合层不平时,应取出水泥砖重新用砂浆找平。严禁向砖底填塞砂浆或支垫碎砖块等。

3.2为使水泥砖排列整齐,每块的间距一致,要利用平准线。于铺设地点四角插好木椿,用绳拉张,作为铺水泥砖的平准线。除了纵横间隔笔直整齐外,另还需一条高度准线,以控制水泥砖面高度齐一。水泥砖在收边需要切割时,一定要仔细、认真,使收边的缝隙均匀一致,整齐划一。

3.3铺好水泥砖後应沿线检查平整度,发现水泥砖有移动的现象,应立即修整,最後用干砂掺入1:10的水泥,拌合均匀将砖缝灌注饱满,并在表面浇水,使灰砂混合料下沈填实。

4、汀步铺装

4.1、汀步的材质大致分为自然石、加工石及人工石、木质等。自然石的选择,以呈平圆形或角形的花岗岩最为普通。加工石依加工程度的不同,有保留自然外观而略做整形的石块,有经机械切片而成的石板等,外形相差很大。人工石是指水泥砖、混凝土制平板或砖块等,通常形状工整一致。木质的则如粗树杆横切成有轮纹的木墩、竹杆或枕木类的平摆法等。无任何种质材,基本的汀步条件是:面要平坦、不滑,不易磨损或断裂,一组汀步的每块石板在形色上要类似而调和,不可差距太大。

4.2、汀步铺设时,先从确定行径开始,在预定铺设的地点来回走几趟,留下足迹,并把足迹重叠成最密集的点圈画起来,石板就安放在该位置上。一般成人的脚步间隔平均是45-55cm,石块与石块间的间距则保持在10cm左右,汀步露出地面高度通常是3-6cm。

4.3、施工的步骤则先行挖土、安置石块,再调整高度及石块间距。确定位置後,就可以填土,将石块固定,使踏在上面不摇晃。

5、木质平台、花架制作工艺

5.1、用于室外装修的木材,因要遭受温度、湿度等非常严峻的环境条件影响,使用时必须注意木材特有的开裂、反翘、弯曲现象。

5.2、从保证环境和方便养护出发,应尽量选择耐久性强的木材,或加压注入的防腐剂对环境污染小的木材。环境污染小的木材。

5.3、为防止地面铺成後木板膨胀问题,垫板透缝设定为8mm.

5.4、地板的基础底层应做一定坡度,防止雨水滞留,地面不应密封,能够经常进行换气,以防止地板受潮膨胀。

5.5、地板和龙骨间的固定配件都应使用具有耐腐蚀性的螺钉或小螺钉,其长度应为地板厚度的2.5倍,而且固定龙骨需要耐腐蚀的L金属配件、基础螺栓、螺母。

5.6、由于所选用的是天然木材,木材上会有结巴、裂纹等,为有效的保护和利用资源,保持生态平衡,应巧妙的将这些木材用于较为隐蔽的部位,木材上的裂纹、节疤部分可使用环氧树脂等填充处理。

5.7、为保证木材表面并保持其美观(如防褪色、防污染、减少开裂等),应在木材表面涂释防水剂、表面保护剂。最好每年涂刷一次着色剂。

6、油漆饰面施工工艺

6.1、基层处理,将基层表面的灰尘,油污,斑点刮干净。

6.2、刷底油,底油要刷的厚薄均匀。

6.3、抹腻子,待清油干透後,将被刷物上的如钉孔,裂缝,结疤已及边棱残缺处,用油腻子刮抹干净,平整。如果接缝或裂缝较大,可用刀将腻子挤入缝洞,使腻子嵌入後刮平。腻子干後,用粗砂纸打磨平整。

6.4、刷铅油,先刷第一遍铅油,厚薄要均匀,铅油干後抹腻子使其表面平整,再用细砂纸打磨平整。接着刷第二遍铅油,油干後,还要用细砂纸沾水打磨表面。

6.5、刷最後一遍漆,由于调和漆粘度较大,涂刷时要多刷多理,要注意刷油爆满,动作要敏捷,不流不坠,光亮均匀,色泽一致。

7、景观图中标准做法附图如下:

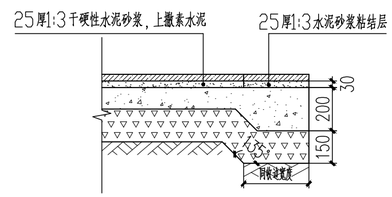

① 铺装边缘

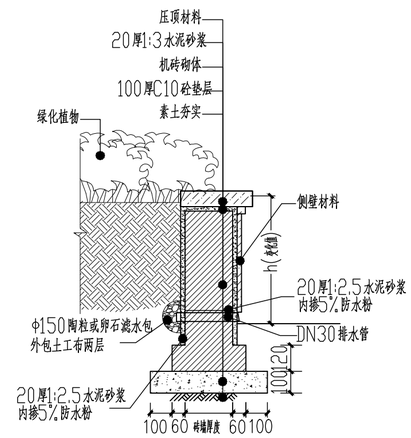

② 挡土墙排水

③ 砖墙的砌筑形式如下

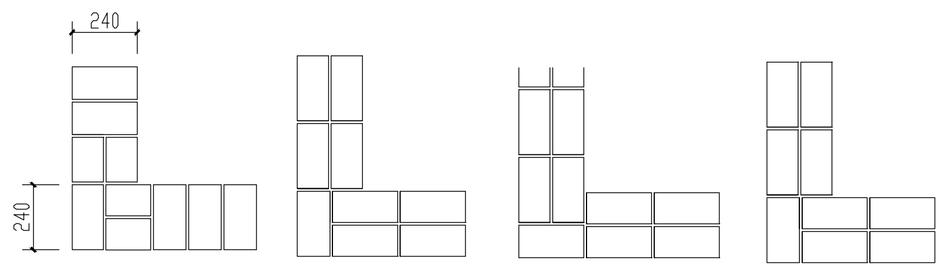

第一皮　第二皮　第三皮　第四皮

出图专用章　注册专用章

扬州市城市规划设计研究院有限责任公司

城乡规划(国土空间规划)编制 甲级 自资规甲字 21320073
建筑行业(建筑工程) 甲级 A132A46788
市政行业(道路工程、桥梁工程)甲级 A132A46788
市政行业(给水工程、排水工程)乙级 A232A46785
风景园林工程设计专项 乙级 A232A46785

批准			校对			建设单位	扬州市杨庙镇人民政府
审定			设计			工程名称	扬州经济技术开发区宜居宜业和美乡村片区建设工程
项目负责人			制图			图名	园建设计说明-2
专业负责人			日期	2026.10		设计编号	YZ-JZ-26-035
审核			专业	景观		图号	SM-02
						设计阶段	施工图

本图须加盖本公司出图签章,否则一律无效。单位地址:扬州市文昌中路28# 电话(传真):0514-85551800

专业	姓名	日期	专业	姓名	日期	专业	姓名	日期
建筑			给排水			暖通、燃气		
总图			结构			电气		

园建设计说明(三)

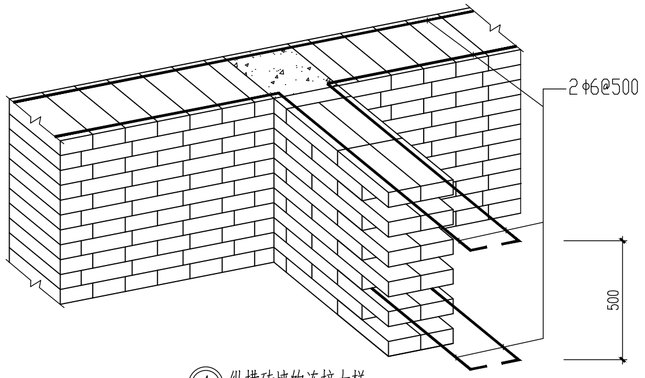

④ 纵横砖墙的连接大样

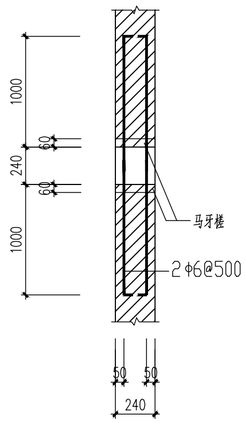

⑤ 一字墙处大样

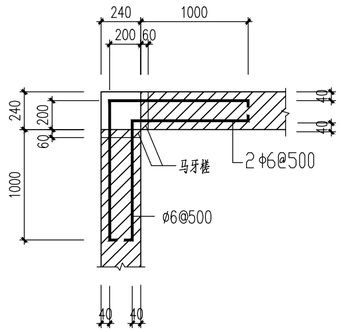

⑥ 墙转角处大样

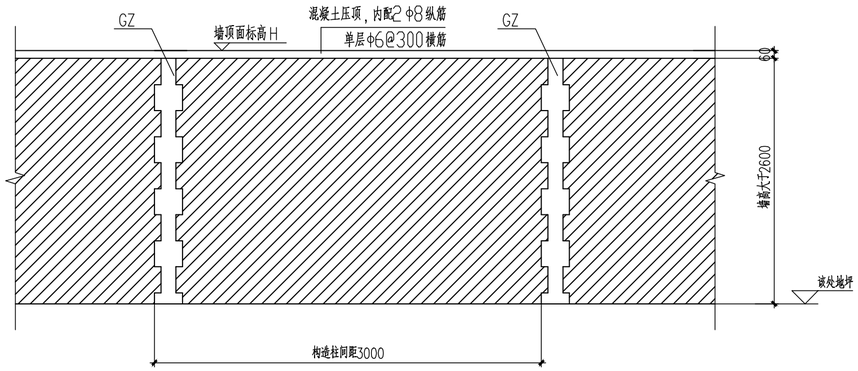

⑦ 砖墙构造柱设置大样

构造柱在砖墙上开大洞两侧应增设

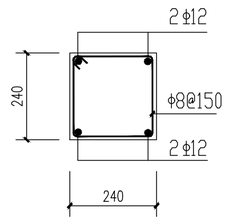

⑧ 构造柱配筋大样

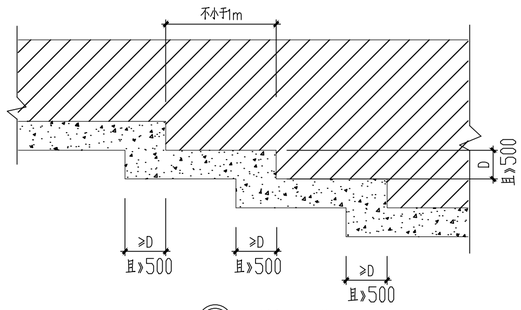

⑨ 高低基础相接

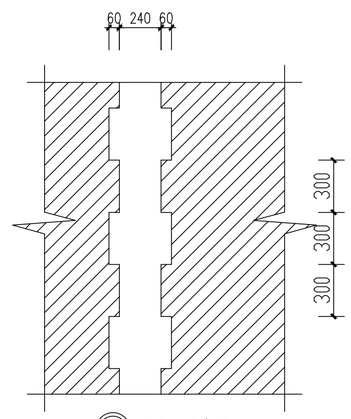

⑩ 马牙槎示意图

说明：

1. 本工程所有砖砌景墙的构造要求均应按本图进行。

2. 砖砌过梁仅适用于无不均匀沉降的砖墙洞口处；不满足此条件的应采用钢筋混凝土过梁。

过梁截面计算高度范围内的砖不应小于MU10，砂浆强度等级不宜小于M7.5。

3 块体材料砌筑成砌体构件，必须遵循内外搭接，上下错缝的砌式规则，不得出现连续的垂直通缝。砖砌体的错缝搭接长度不应小于60mm灰缝厚度不大于10mm。

4. 砖砌景墙240墙高度高于2.6米时，应沿墙长间隔3米设置一根钢筋混凝土构造柱，构造柱配筋见本图所示。

构造柱生根于基础底。

5. 砖墙在构造柱处应砌筑马牙槎，并且应先砌筑，后浇构造柱。

6. 砖、毛石基础施工应符合《砌体工程施工及验收规范》GB50203-98的相关要求。

7. 项目中所用石材要求六面防护处理

出图专用章

注册专用章

扬州市城市规划设计研究院有限责任公司

城乡规划(国土空间规划)编制 甲级 自资规甲字 21320073
建筑行业(建筑工程) 甲级 A132A46788
市政行业(道路工程、桥梁工程)甲级 A132A46788
市政行业(给水工程、排水工程)乙级 A232A46785
风景园林工程设计专项 乙级 A232A46785

批准			校对			建设单位	扬州市杨庙镇人民政府
审定			设计			工程名称	扬州经济技术开发区宜居宜业和美乡村片区建设工程
项目负责人			制图			图名	园建设计说明-3
专业负责人			日期	2026.10		设计编号	YZ-JZ-26-035
审核			专业	景观		图号	SM-03
						设计阶段	施工图

本图须加盖本公司出图签章，否则一律无效。单位地址：扬州市文昌中路28# 电话（传真）：0514-85551800



镇标竖向平面图

专业	姓名	日期	专业	姓名	日期	专业	姓名	日期
总图			结构			给排水		
建筑			电气			燃气		

会签专业意见

会签专业意见

扬州市城市规划设计研究院有限责任公司

院长		所长		建设单位	扬州市邗江区城市建设投资有限公司
审定		设计		工程名称	扬州经开区开发区至扬州市区快速通道工程
项目负责人		校对		图名	索引平面图
专业负责人		日期	20.1		图号 ZS-03
审核		比例	1:100		设计阶段 施工图

本图版权属本公司所有图章等，表明一家方案，单位地址：扬州市文昌西路188号 电话/传真：0514-85351100

专业	姓名	日期	专业	姓名	日期	专业	姓名	日期
总图			结构			电气		
建筑			给排水			暖通、燃气		

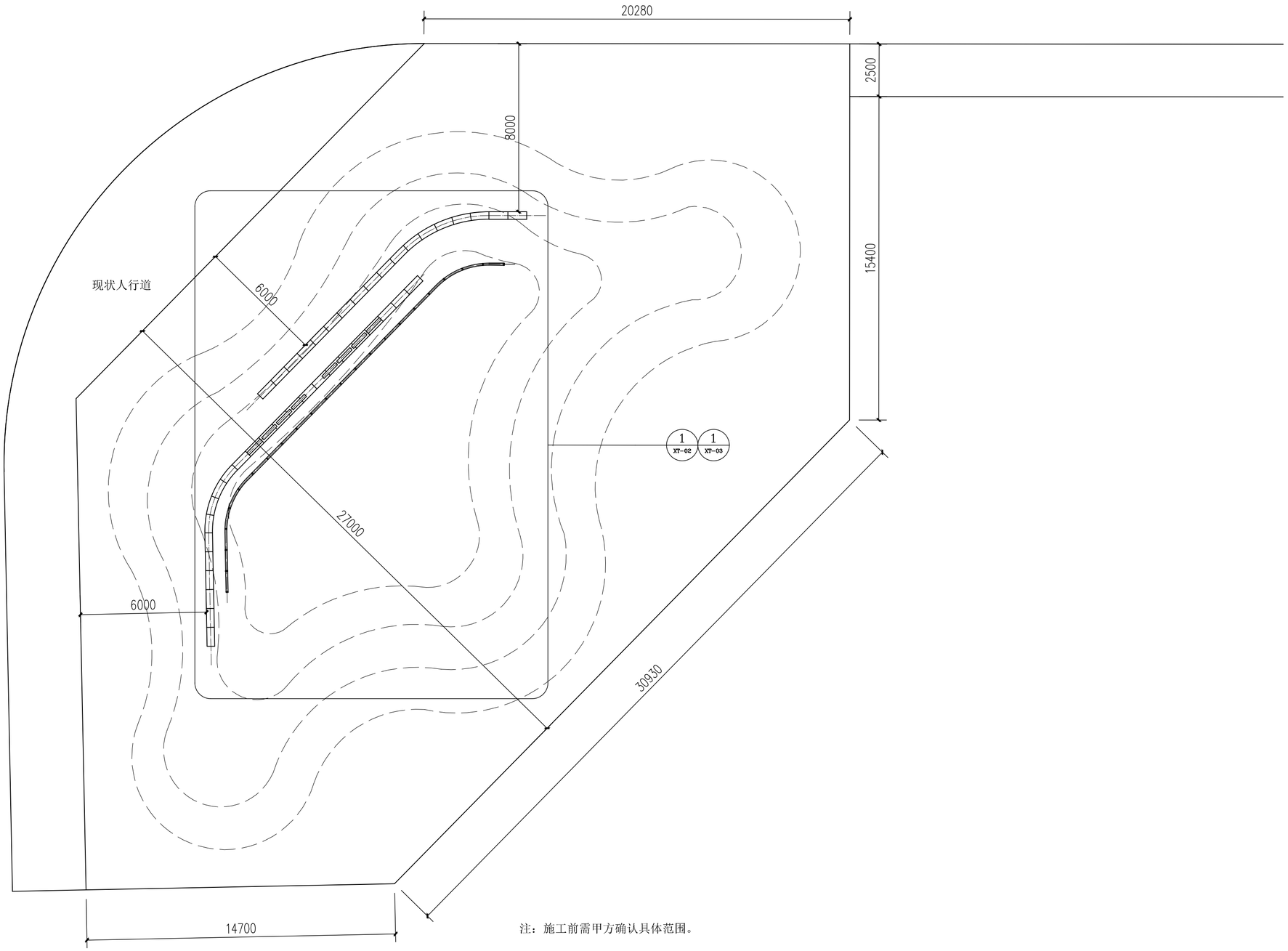

注：施工前需甲方确认具体范围。

出图专用章

注册专用章

扬州市城市规划设计研究院有限责任公司

城乡规划(国土空间规划)编制 甲级 自资规甲字 21320073
建筑行业(建筑工程) 甲级 A132A46788
市政行业(道路工程、桥梁工程)甲级 A132A46788
市政行业(给水工程、排水工程)乙级 A232A46785
风景园林工程设计专项 乙级 A232A46785

批准			校对			建设单位	扬州市杨庙镇人民政府
审定			设计			工程名称	扬州经济技术开发区宜居宜业和美乡村片区建设工程
项目负责人			制图			图名	节点一平面图
专业负责人			日期	2026.10		设计编号	YZ-JZ-26-035
审核			专业	景观		图号	ZS-02
						设计阶段	施工图

本图须加盖本公司出图签章，否则一律无效。单位地址:扬州市文昌中路28# 电话(传真):0514-85551800

专业	姓名	日期	专业	姓名	日期	专业	姓名	日期
总图			结构			电气		
建筑			给排水			暖通、燃气		

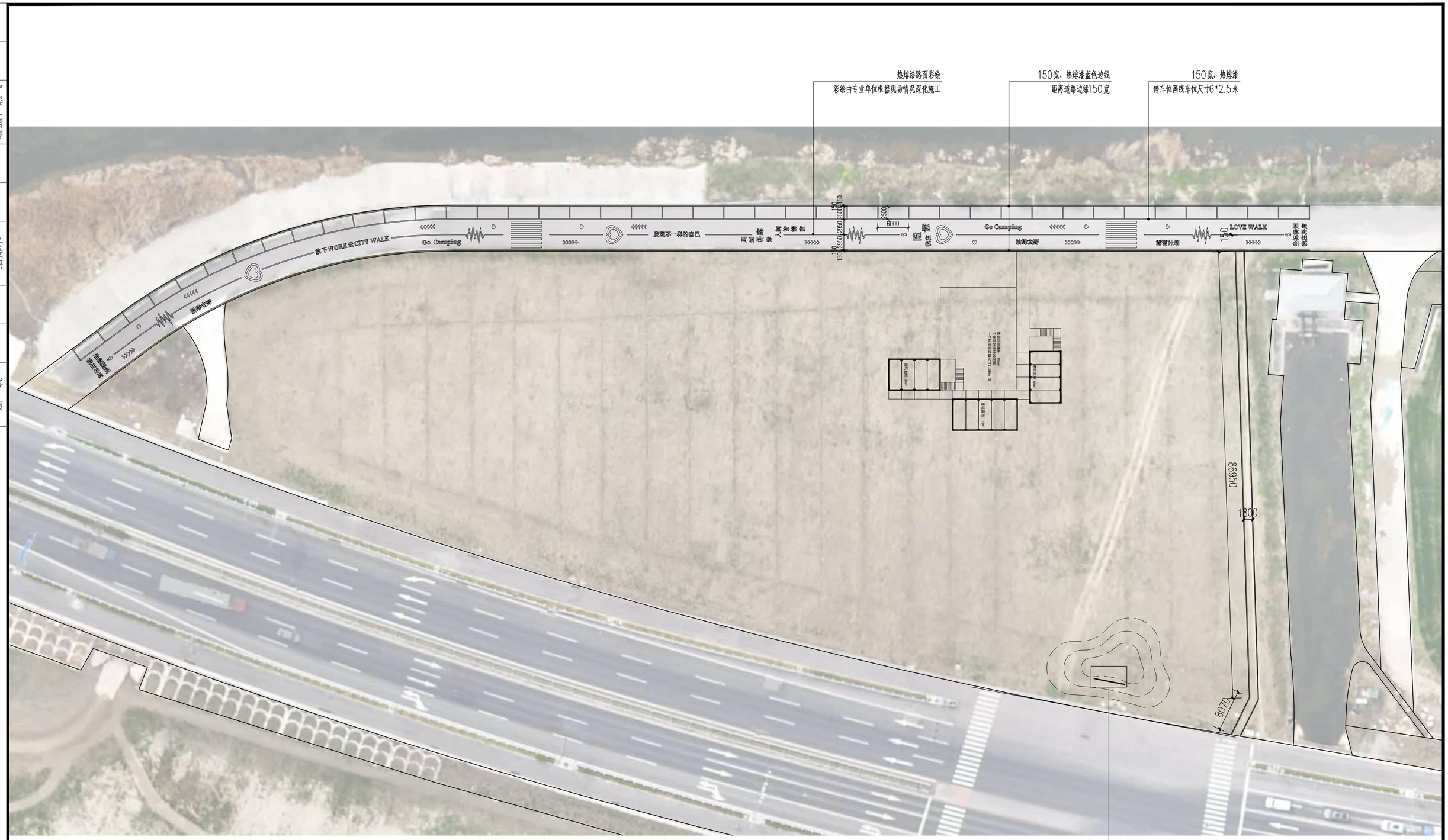

出图专用章

注册专用章

扬州市城市规划设计研究院有限责任公司

城乡规划(国土空间规划)编制 甲级 自资规甲字 21320073
建筑行业(建筑工程) 甲级 A132A46788
市政行业(道路工程、桥梁工程) 甲级 A132A46788
市政行业(给水工程、排水工程) 乙级 A232A46785
风景园林工程设计专项 乙级 A232A46785

批准			校对			建设单位	扬州市杨庙镇人民政府
审定			设计			工程名称	扬州经济技术开发区宜居宜业和美乡村片区建设工程
项目负责人			制图			图名	节点二平面图
专业负责人			日期	2026.10		设计编号	YZ-JZ-Zb-035
审核			专业	景观		图号	ZS-03
						设计阶段	施工图

本图须加盖本公司出图签章，否则一律无效。单位地址：扬州市文昌中路28# 电话（传真）：0514-85551800



专业	姓名	日期	专业	姓名	日期	专业	姓名	日期
总图			结构			电气		
建筑			给排水			暖通、燃气		

出图专用章

注册专用章

扬州市城市规划设计研究院有限责任公司

城乡规划(国土空间规划)编制 甲级 自资规甲字 21320073
建筑行业(建筑工程) 甲级 A132A46788
市政行业(道路工程、桥梁工程)甲级 A132A46788
市政行业(给水工程、排水工程)乙级 A232A46785
风景园林工程设计专项 乙级 A232A46785

批准			校对			建设单位	扬州市杨庙镇人民政府
审定			设计			工程名称	扬州经济技术开发区宜高宜业和美乡村片区建设工程
项目负责人			制图			图名	节点三平面图
专业负责人			日期	2026.10		设计编号	YZ-JZ-26-035
审核			专业	景观		图号	ZS-04
						设计阶段	施工图

本图须加盖本公司出图签章，否则一律无效。单位地址：扬州市文昌中路28# 电话（传真）：0514-85551800

专业	姓名	日期	专业	姓名	日期	专业	姓名	日期	专业	姓名	日期
总图			结构			电气			给排水		
建筑						暖通、燃气					



出图专用章

注册专用章

扬州市城市规划设计研究院有限责任公司

城乡规划(以土空间规划编制 甲级 自资规甲字 2132003)
建筑行业(建筑工程) 甲级 A132A467788
市政行业(道路工程、桥梁工程)甲级 A132A467788
市政行业(给水工程、排水工程)乙级 A232A467785
风景园林工程设计专项 乙级 A252A467785

批准			校对			建设单位	扬州市外国籍人民法所
审定			设计			工程名称	扬州经济技术开发区区管委会和周庄村社区建设工程
项目负责人			制图			图名	节点四平面图
专业负责人			日期	2026.10		设计编号	YZ-22-24-035
审核			专业	景观		图号	ZS-05
						设计阶段	施工图

本图须加盖本公司出图签章，否则一律无效。单位地址：扬州市文昌中路28# 电话(传真)：0514-85551800

专业	姓名	日期	专业	姓名	日期	专业	姓名	日期
电气			暖通、燃气			结构		
给排水			总图			建筑		

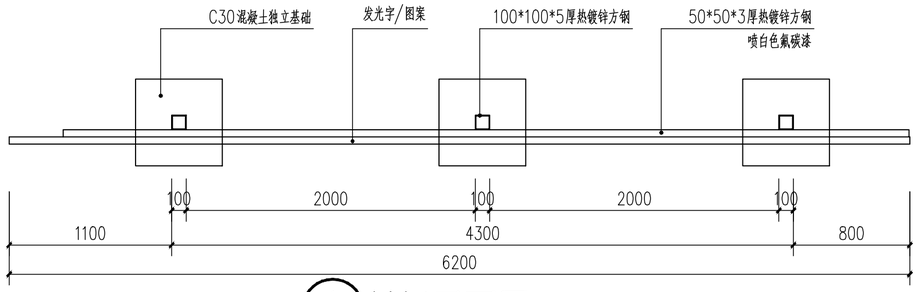

① 村标平面图 1:30

注：现场位置由甲方确认，可根据安装需要适当调整。

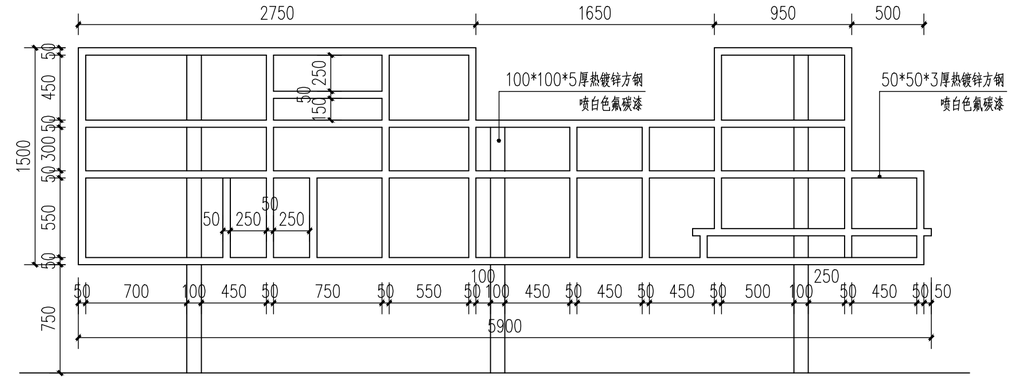

② 村标结构立面图 1:30

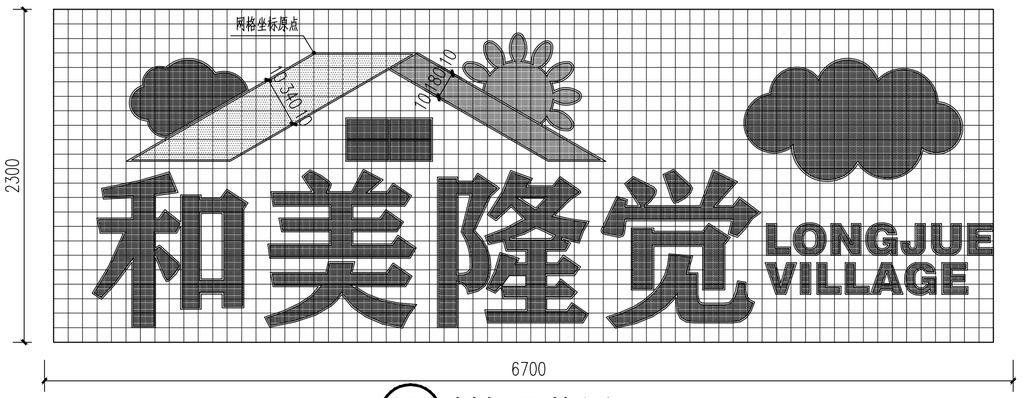

③ 村标网格图 1:30

注：方格网尺寸为100*100，文字样式可由标识单位根据安装需要适当调整。

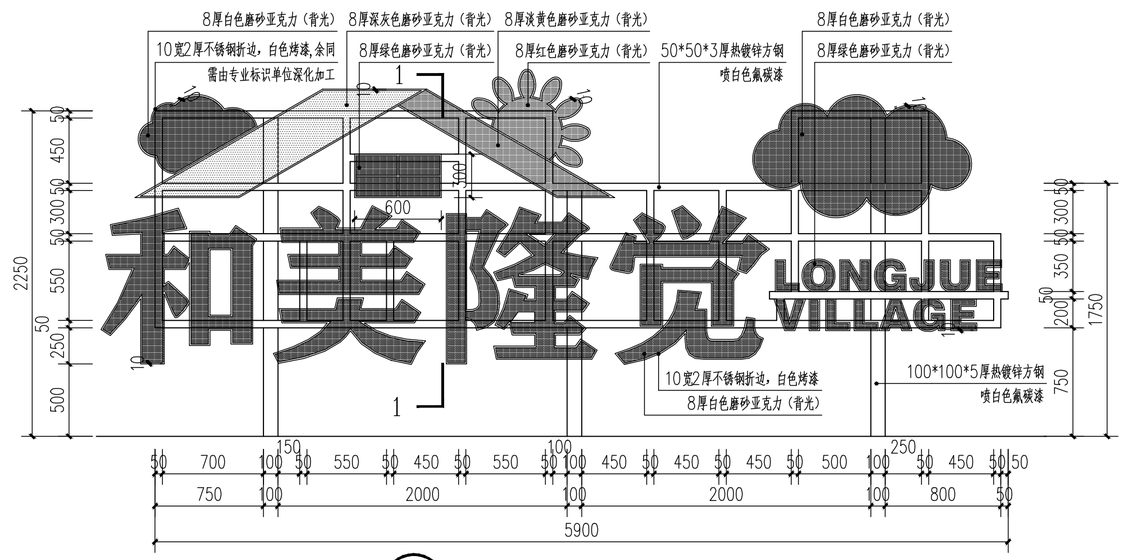

④ 村标立面图 1:30

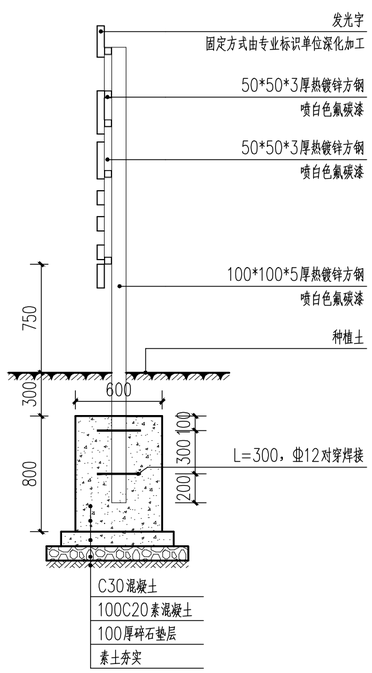

⑤ 1-1 1:30

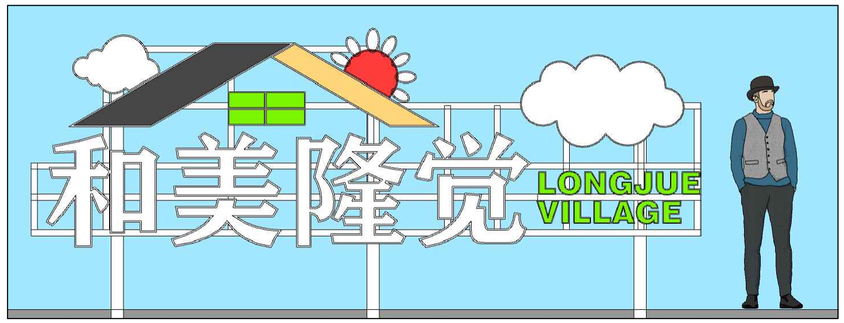

⑥ 村标效果图

出图专用章

注册专用章

扬州市城市规划设计研究院有限责任公司

城乡规划(国土空间规划)编制 甲级 自资规甲字 21320073
建筑行业(建筑工程) 甲级 A132A46788
市政行业(道路工程、桥梁工程)甲级 A132A46788
市政行业(给水工程、排水工程)乙级 A232A46785
风景园林工程设计专项 乙级 A232A46785

批准			校对			建设单位	扬州市杨寨镇人民政府
审定			设计			工程名称	扬州经济技术开发区宜居宜业和美乡村片区建设工程
项目负责人			制图			图名	村标详图
专业负责人			日期	2026.10		设计编号	YZ-JZ-26-035
审核			专业	景观		图号	XT-01
						设计阶段	施工图

本图须加盖本公司出图签章，否则一律无效。单位地址:扬州市文昌中路28# 电话(传真):0514-85551800

专业	姓名	日期	专业	姓名	日期	专业	姓名	日期
总图			结构			电气		
建筑			给排水			暖通、燃气		

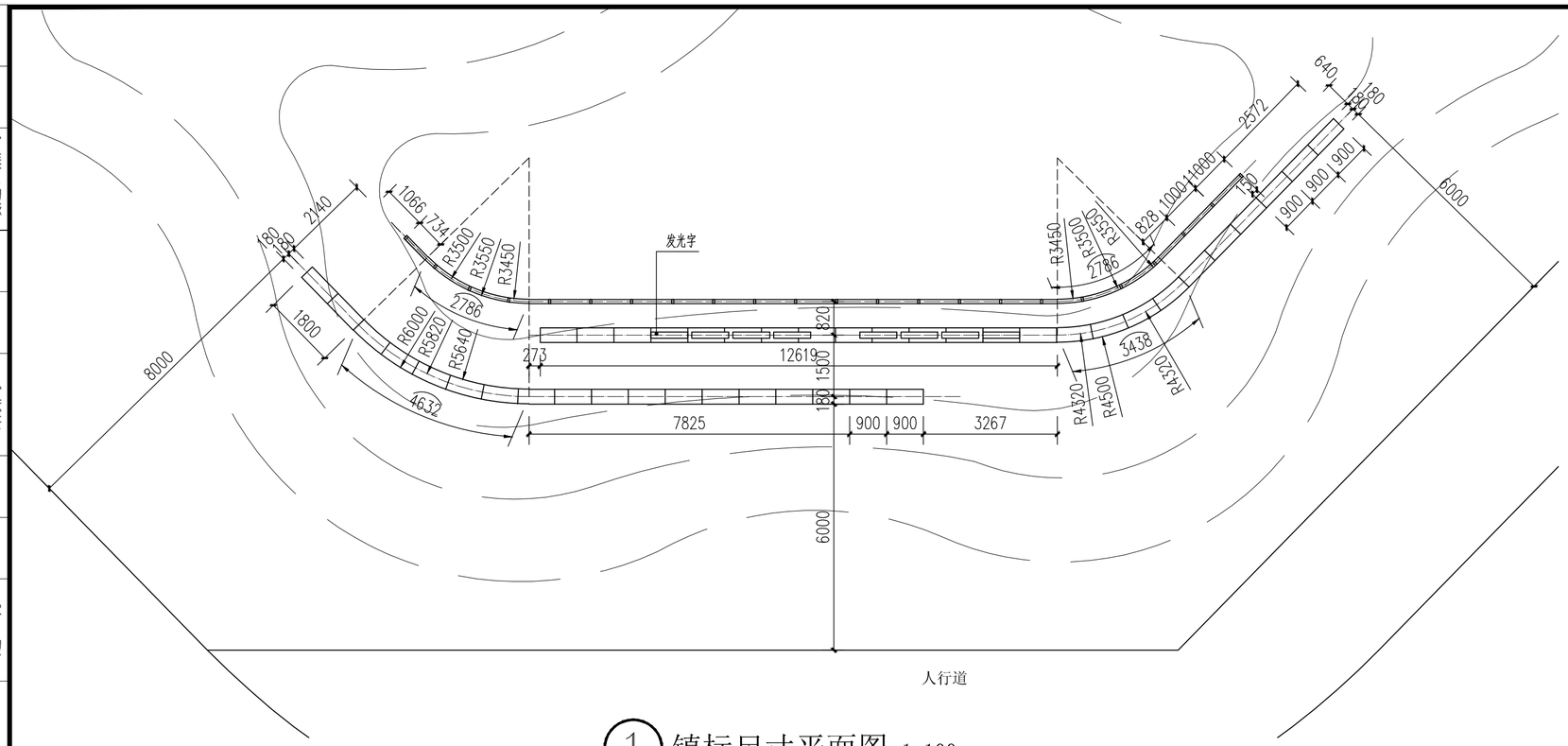

① 镇标尺寸平面图 1:100

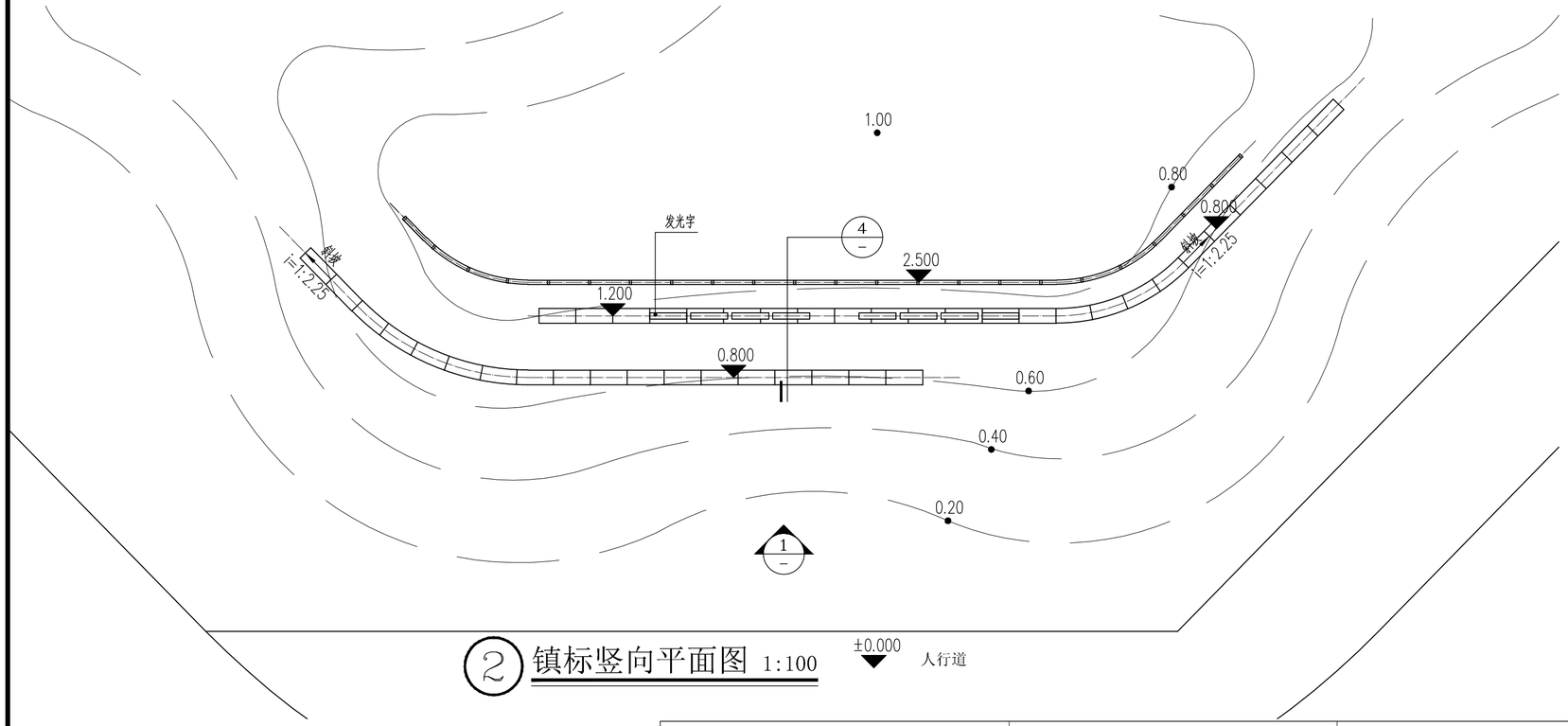

② 镇标竖向平面图 1:100



③ 镇标效果图

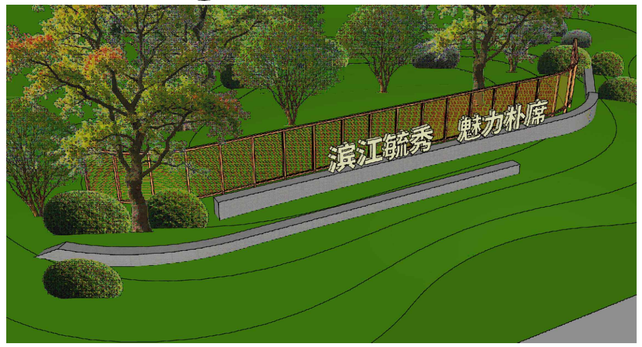

④ 镇标效果图



⑤ 镇标金属帘效果图

出图专用章

注册专用章

扬州市城市规划设计研究院有限责任公司

城乡规划(国土空间规划)编制 甲级 自资规甲字 21320073
建筑行业(建筑工程) 甲级 A132A46788
市政行业(道路工程、桥梁工程)甲级 A132A46788
市政行业(给水工程、排水工程)乙级 A232A46785
风景园林工程设计专项 乙级 A232A46785

批准			校对			建设单位	扬州市杨庙镇人民政府
审定			设计			工程名称	扬州经济技术开发区宜居宜业和美乡村片区建设工程
项目负责人			制图			图名	镇标详图1
专业负责人			日期	2026.10		设计编号	YZ-JZ-26-035
审核			专业	景观		图号	XT-02
						设计阶段	施工图

本图须加盖本公司出图签章，否则一律无效。单位地址:扬州市文昌中路28# 电话(传真):0514-85551800

专业	姓名	日期	专业	姓名	日期	专业	姓名	日期
电气			结构			总图		
暖通、燃气			给排水			建筑		

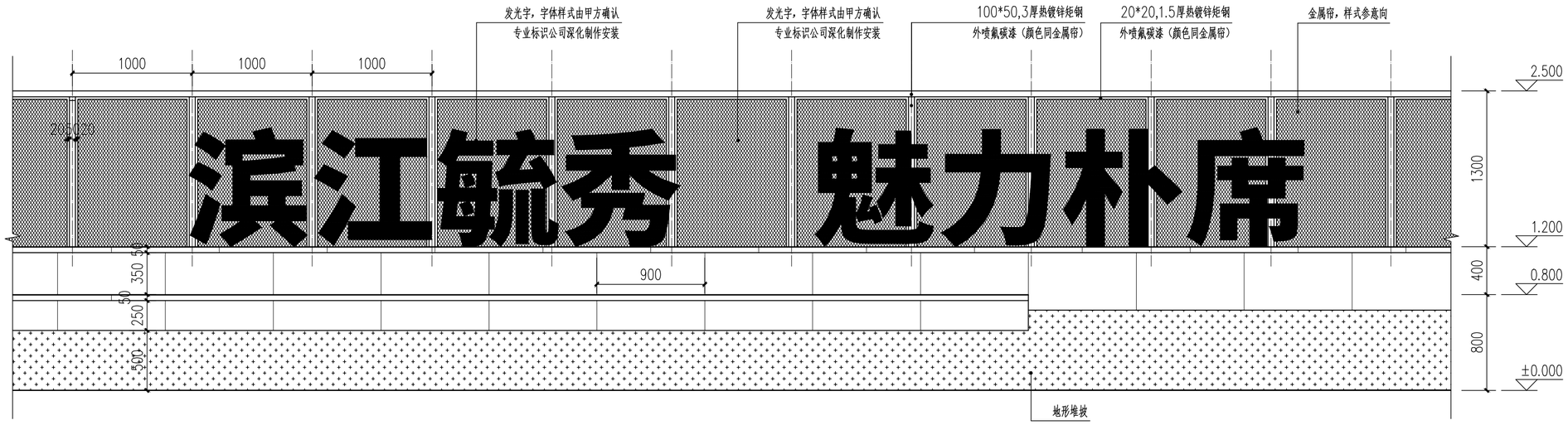

① 镇标立面图 1:30

② 金属帘节点详图 1:5

③ 金属帘参考图

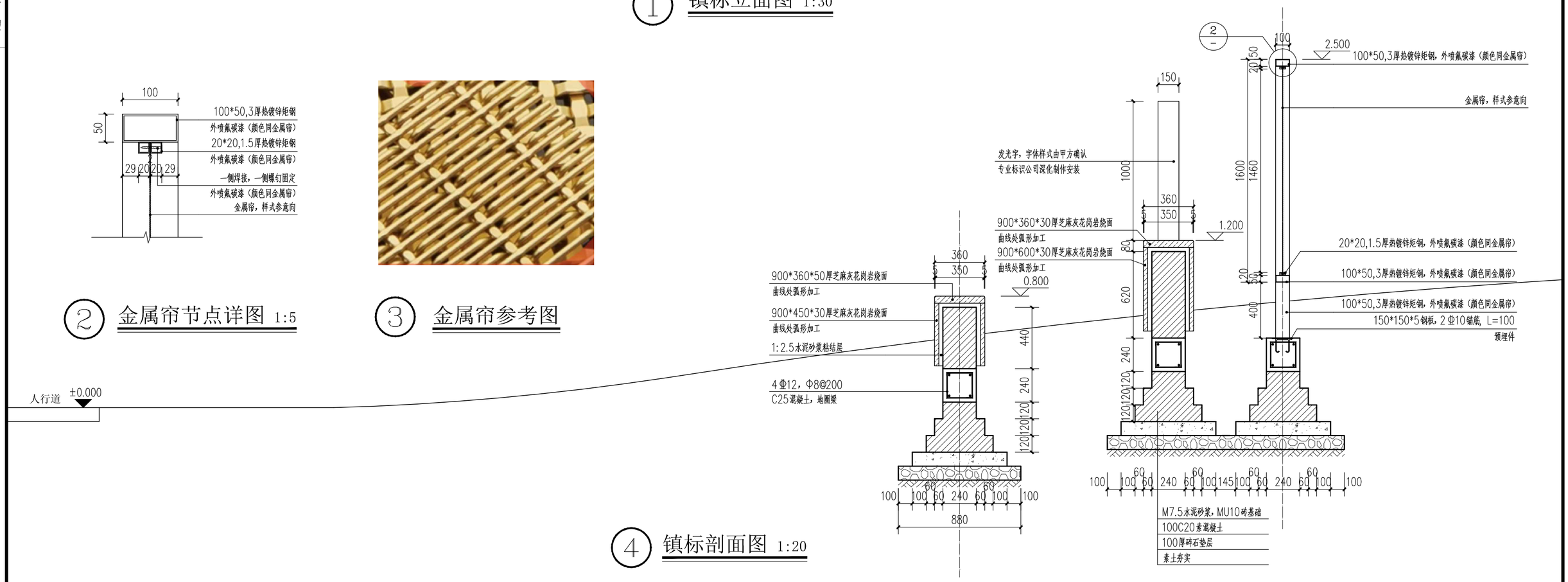

④ 镇标剖面图 1:20

出图专用章	注册专用章	扬州市城市规划设计研究院有限责任公司 城乡规划(国土空间规划)编制 甲级 自资规甲字 21320073 建筑行业(建筑工程) 甲级 A132A46788 市政行业(道路工程、桥梁工程)甲级 A132A46788 市政行业(给水工程、排水工程)乙级 A232A46785 风景园林工程设计专项 乙级 A232A46785	批准		校对		建设单位	扬州市朴席镇人民政府
			审定		设计		工程名称	扬州经济技术开发区宜居宜业和美乡村片区建设工程
			项目负责人		制图		图名	镇标详图2
			专业负责人		日期	2026.10	设计编号	YZ-JZ-ZH-035
			审核		专业	景观	图号	XT-03
							设计阶段	施工图

本图须加盖本公司出图签章，否则一律无效。单位地址：扬州市文昌中路28# 电话（传真）：0514-85551800

专业	姓名	日期	专业	姓名	日期	专业	姓名	日期
总图			结构			电气		
建筑			给排水			暖通、燃气		

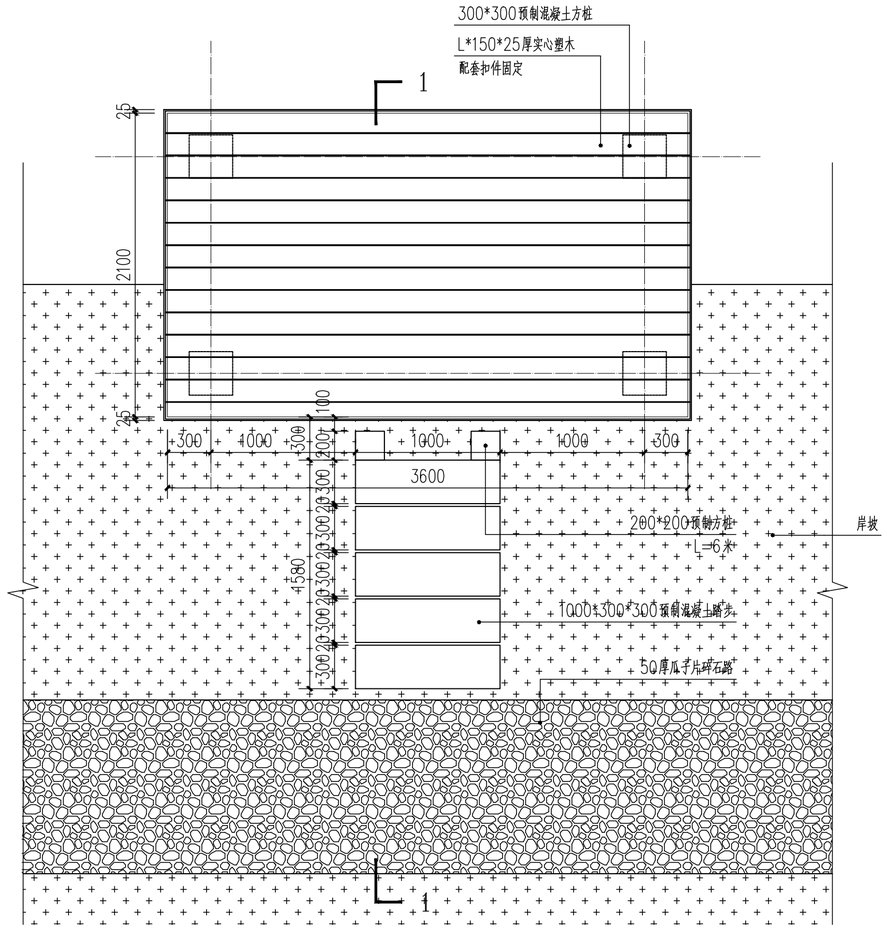

① 垂钓平台平面图 1:30

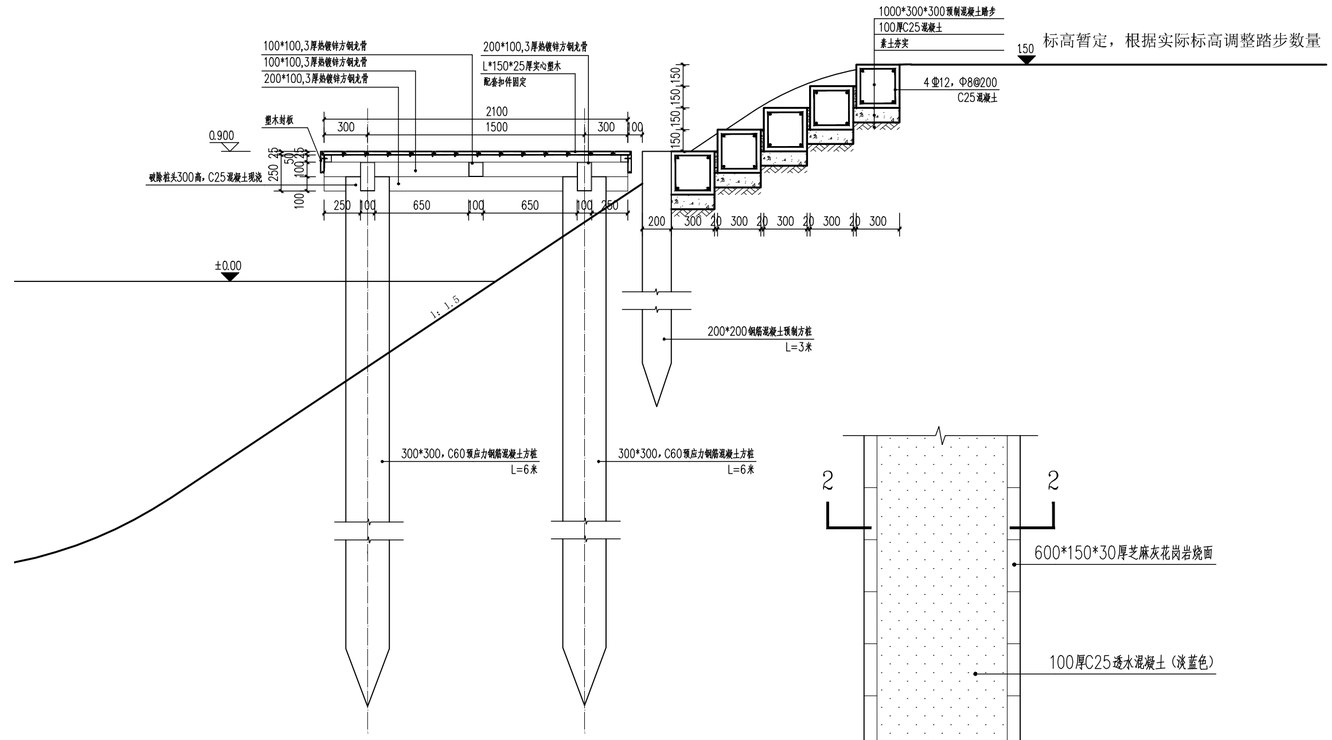

③ 垂钓剖面图1-1 1:20

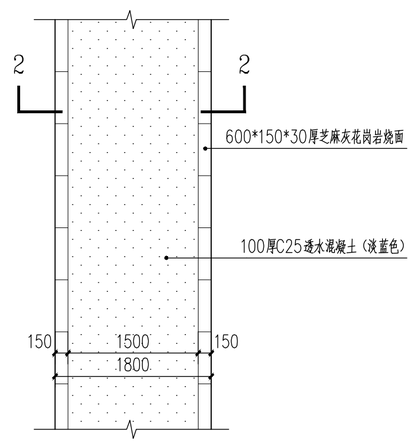

⑥ 透水混凝土园路做法 1:20

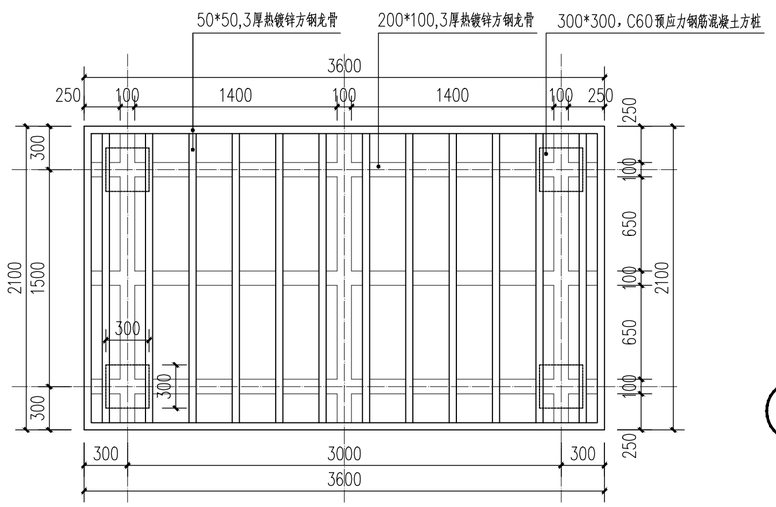

② 垂钓平台结构平面图 1:30



④ 不锈钢卡扣安装图示



⑤ 收边安装图示

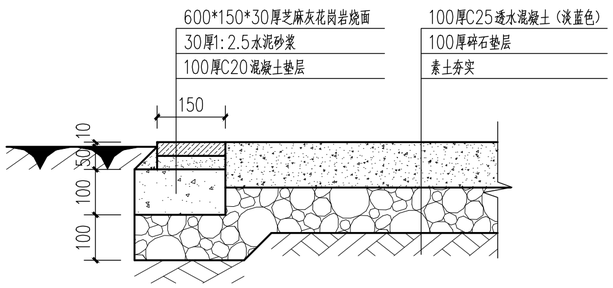

⑦ 透水混凝土园路做法2-2 1:20

出图专用章

注册专用章

扬州市城市规划设计研究院有限责任公司

城乡规划(国土空间规划)编制 甲级 自资规甲字 21320073
建筑行业(建筑工程) 甲级 A132A46788
市政行业(道路工程、桥梁工程)甲级 A132A46788
市政行业(给水工程、排水工程)乙级 A232A46785
风景园林工程设计专项 乙级 A232A46785

批准			校对			建设单位	扬州市杨庙镇人民政府
审定			设计			工程名称	扬州经济技术开发区宜居宜业和美乡村片区建设工程
项目负责人			制图			图名	垂钓平台详图 园路详图
专业负责人			日期	2026.10		设计编号	YZ-JZ-Zb-035
审核			专业	景观		图号	XT-04
						设计阶段	施工图

本图须加盖本公司出图签章，否则一律无效。单位地址:扬州市文昌中路28# 电话(传真):0514-85551800

专业	姓名	日期
电气 暖通、燃气		
结构 给排水		
总图 建筑		

白色区域为驳岸混凝土面层留白



① 大桥东南角彩绘

白色区域为驳岸混凝土面层留白



② 大桥西北角彩绘

白色区域为驳岸混凝土面层留白



③ 大桥西南角彩绘

注：彩绘由专业单位根据现场情况深化施工。

出图专用章

注册专用章

扬州市城市规划设计研究院有限责任公司

城乡规划(国土空间规划)编制 甲级 自资规甲字 21330073
建筑行业(建筑工程) 甲级 A132A46788
市政行业(道路工程、桥梁工程) 甲级 A132A46788
市政行业(给水工程、排水工程) 乙级 A232A46785
风景园林工程设计专项 乙级 A232A46785

批准			校对			建设单位	扬州市朴席镇人民政府
审定			设计			工程名称	扬州经济技术开发区宜居宜业和美乡村片区建设工程
项目负责人			制图			图名	混凝土驳岸彩绘图案
专业负责人			日期	2026.10		设计编号	YZ-JZ-Zb-035
审核			专业	景观		图号	XT-05
						设计阶段	施工图

本图须加盖本公司出图签章，否则一律无效。单位地址：扬州市文昌中路28# 电话（传真）：0514-85551800

专业	姓名	日期	专业	姓名	日期	专业	姓名	日期
总图			结构			电气		
建筑			给排水			暖通、燃气		



大草坪标识立面 1:30

注：现场位置由甲方确认，可根据安装需要适当调整。

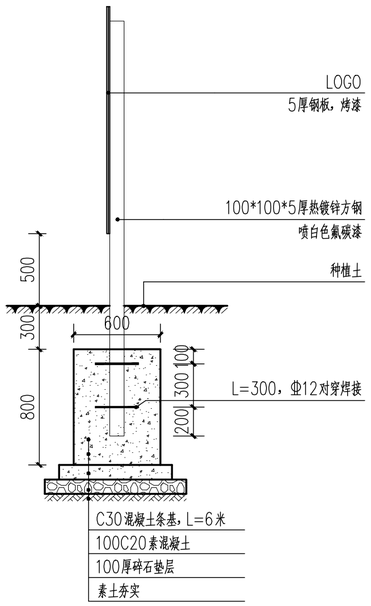

大草坪LOGO基础做法 1:30

注：专业标识公司深化制作安装。

出图专用章

注册专用章

扬州市城市规划设计研究院有限责任公司

城乡规划(国土空间规划)编制 甲级 自资规甲字 21320073
建筑行业(建筑工程) 甲级 A132A46788
市政行业(道路工程、桥梁工程)甲级 A132A46788
市政行业(给水工程、排水工程)乙级 A232A46785
风景园林工程设计专项 乙级 A232A46785

批准			校对			建设单位	扬州市朴席镇人民政府
审定			设计			工程名称	扬州经济技术开发区宜居宜业和美乡村片区建设工程
项目负责人			制图			图名	大草坪标识详图
专业负责人			日期	2026.10		设计编号	YZ-JZ-ZH-035
审核			专业	景观		图号	XT-06
						设计阶段	施工图

本图须加盖本公司出图签章，否则一律无效。单位地址:扬州市文昌中路28# 电话(传真):0514-85551800

专业	姓名	日期
电气		
暖通、燃气		
结构		
给排水		
总图		
建筑		

绿化设计说明一

一、项目概况

1、项目名称：扬州经济技术开发区宜居宜业和美乡村片区建设工程

2、建设单位：扬州市朴席镇人民政府

3、设计依据：

（1）《城市道路绿化设计标准》（CJJ/T 75-2023）；

（2）《城市绿地分类标准》（CJJ/T 85-2017）；

（3）《城市绿地设计规范》（GB 50420-2007(2016年版)）；

（4）《城市园林绿化评价标准》（GB/T 50563-2010）；

（5）《园林绿化工程施工及验收规范》（CJJ82-2012）；

（6）《园林绿化工程项目规范》（GB55014-2021）；

（7）《扬州市海绵城市建设适生植物指南（试行）》。

4、设计质量标准：

施工图设计以及后期相关服务质量按照国家有关要求实施。

5、施工质量标准：

工程质量达到国家及行业现行施工验收规范合格标准，本工程养护按照三级养护，养护期二年。

二.苗木要求

1.植栽设计表述了植栽的特性、结构、尺寸以及规格数量等方面的设计意图。

2.苗木意向图可以作为将要使用的植物种类的一个参考。

3.植物种类的最后选定应建立在景观设计师及业主代表的视觉基础上。

4.规格说明中：

（1）高度(H)：为苗木经常规处理后自地面至最高生长点之间的距离。（单位：m）

（2）胸径(ø)：为所种植乔木离地面130cm处的平均直径，表中规定为下限种植时，最小不能小于表列下限，最大不能超过上限。（单位：cm）

（3）地径(D)：是指苗木土球面向上30cm处的平均直径。（单位：cm）

（4）蓬径(P)：是指乔木修剪小枝后，大枝的分枝最大幅度或叶冠幅。而灌木的冠幅尺寸是指枝叶丰满部分。只伸出外面的两、三个单枝不在冠幅所指范围之内。（单位：m）

（5）藤长(L)：指藤本植物或匍匐状灌木地上部分的长度。（单位：cm）

（6）土球直径（T）：苗木挖掘后保留的泥头直径，一般乔木土球直径为胸径6-8倍，灌木土球直径为其蓬径的1/3。（单位：cm）

5.表格中的植物数量仅供承包商计量参考，根据图纸统计数量及材料实际数量。

6.本工程中使用的所有植物材料在施工前及种植过程中必须经设计方和业主代表的确认，承包商应在投标前提供植物材料图片或安排设计方及业主代表至苗圃检查所有植物材料以供挑选和确认。

A.无病虫害，树干结构、树皮及枝叶无断裂破损。

B.未受肥害、药害。

C.无老化症状。

D.挖取后不应搁置过久，防止根部干涸，叶芽枯萎或掉落。

E.根系不受损。

F.植物材料应具有良好生长势。

7.所有植物材料需经承包商检查并确认无病虫害，承包在业主确定的养护期内负有满足所有植物材料生长需要维护其优良品质的责任。

8.所有同种类树木除特别说明外应外观统一。

9.承包商应保留完整之植物结构，并通过修剪来优化，承包商应修剪侧枝和细小分枝，以保证其健康生长。

10.植栽乔木要求：株形端正，匀称美观，规格统一，保留三级分枝以上，全冠。

11.规则式种植的乔灌木（如广场上列植乔木等），同种苗木的规格应尽量一致，以使绿化效果能够比较统一。

12.具体苗木品种规格见施工图<苗木表>，各品种指标均为最低标准，进场苗木实际规格不能低于该标准。

三.土方、土壤、肥料要求

1.本次施工设计中的外进土壤均为适宜植物正常生长的无毒无害的，不含建筑垃圾、杂草、淤泥、碎石的熟土。进场后按计划进度做好清场工作，对施工范围内有碍工程进展和影响工程质量的地上（石块垃圾、废弃物）、地下物（管线）进行清除、深埋、转移、加固、标记，同时对30cm以下的土层进行人工深翻、碾压。仪器测高程，并对比设计地形高程，计算每块绿地土方平衡结果及绘制土方调配图；同时采用仪器现场布置设计标高点，施工调和桩点采用沿等高线走向布设，这样在操作上更具直观性。

2.初步地形造好后为了使绿化更具立体感、层次感，以及利于地形排水畅通，严格按照施工规范进行人工改造，保证地形饱满，轮廓线自然、流畅、不积水。同时考虑到下雨和浇水后地形沉降的因素，所以每填筑50cm厚碾压1-2次，填土完成后标高应超出设计标高10-20cm，待沉降后达到设计标高。按城市园林绿化规范规定在10cm以上，30cm以内平整绿化地面至设计坡度要求，平面绿化地平整坡度控制在2.5-3%坡度。根据实际的线形与标高构筑绿地，0.02≤i≤0.1，确保水能排到指定的蓄水池。同时要先整理绿化现场，去除场地上的废弃杂物和建筑垃圾，换来肥活的栽植壤土，并把土面整平耙细。在有铺装道路通过的地方，草坪土面要低于路面3cm～5cm，以免草坪地面雨水流到路面上。

3.土壤应为疏松湿润，排水良好，PH5.6-8.0，含有机质的肥沃土壤。强酸碱、盐土、重粘土、沙土等需客土改良。绿化栽植土壤有效土层厚度应符合下表规定。 有障碍物或其它物体时应采用避让或与景观设计师取得联系。

绿化栽植土壤有效土层厚度

项目	植被类型		土层厚度（cm）
一般栽植	乔木	胸径≥20cm	≥180
		胸径＜20cm	≥150（深根） ≥100（浅根）
	灌木	大、中灌木、大藤本	≥90
		小灌木、宿根花卉、小藤本	≥40
	棕 榈 类		≥90
	竹类	大径	≥80
		中、小径	≥50
	草坪、花卉、草本地被		≥30
设施顶面绿化	乔木		≥80
	灌木		≥45
	草坪、花卉、草本地被		≥15

4.基肥

要求施工种植前必须依实施足基肥，弥补绿地瘦瘠对植物生长的不良影响，以使绿化尽快见效。必须依据当地园林施工要求确定基肥，施工前须经业主和景观设计师认可。

5.除虫杀虫剂

如需用，则必须符合国家和地方规定要求。

6.植栽区域土壤要求：种植土回填。

四.种植要求

1.树穴应符合设计要求，位置要准确。

2.树穴应根据苗木根系，土球直径和土壤情况而定，所有乔木树球规格不得小于胸径的6-8倍，树穴要求大于土球直径40-60cm左右，挖掘深度大于土球厚度10-20cm，要求树穴上下口径一致,挖树穴时如遇有障碍物或其它物体时应采用避让或与景观设计师取得联系。

3.承包商在进行植物材料种植时应先依据设计图纸要求进行放样，经设计方及业主代表确认无误后方可进行种植施工。

4.如果现场条件、景观用地的尺寸以及图纸之间有矛盾，景观承包商应与景观设计师和业主代表联系来解决，如果未告知景观设计师和业主代表这些问题，将引起景观承包商重新种植的责任。

5.所有植栽的间距应满足各植物材料的规格及生长需求，并在种植施工前由设计方和业主代表确认。

6.除注明外地被植物应成三角形间隔种植。

7.所有植栽的间距应由设计方和业主代表确认，种植完成后土球不得高于原地平面，需与周围铺地相平。

出图专用章

注册专用章

扬州市城市规划设计研究院有限责任公司

城乡规划(国土空间规划)编制 甲级 自资规甲字 21320073
建筑行业(建筑工程) 甲级 A132A46788
市政行业(道路工程、桥梁工程)甲级 A132A46788
市政行业(给水工程、排水工程)乙级 A232A46785
风景园林工程设计专项 乙级 A232A46785

批 准			校 对		
审 定			设 计		
项目负责人			制 图		
专业负责人			日 期	2026.10	
审 核			专 业	景观	

建设单位	扬州市朴席镇人民政府		
工程名称	扬州经济技术开发区宜居宜业和美乡村片区建设工程		
图名	设计说明一	设计编号	YZ-JZ-ZH-035
		图号	LS-01
		设计阶段	施工图

本图须加盖本公司出图签章，否则一律无效。单位地址:扬州市文昌中路28# 电话(传真):0514-85551800

专业	姓名	日期	专业	姓名	日期	专业	姓名	日期
总图			结构			电气		
建筑			给排水			暖通、燃气		

绿化设计说明二

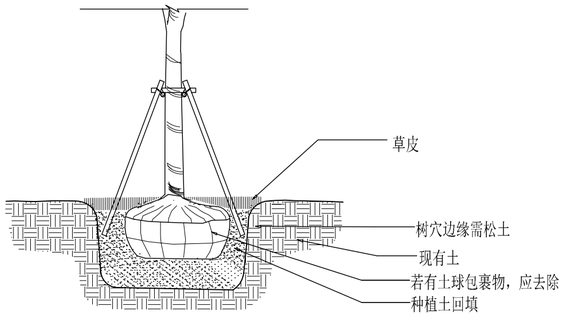

① 树穴做法

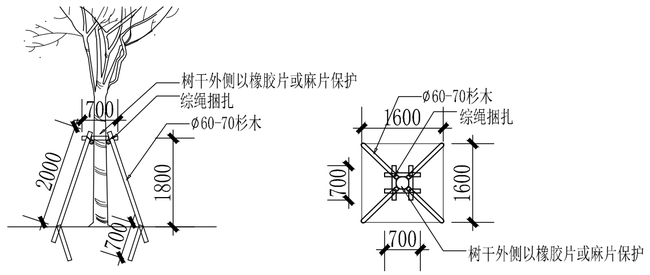

② 胸径≥15cm乔木支撑示意图(A型)

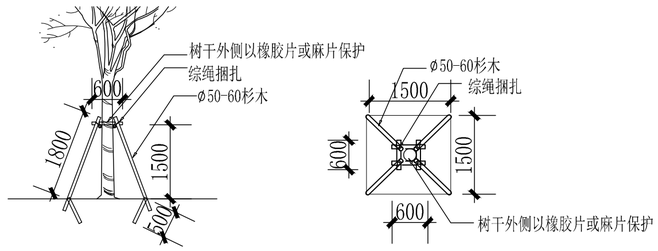

③ 胸径12-15cm乔木支撑示意图(B型)

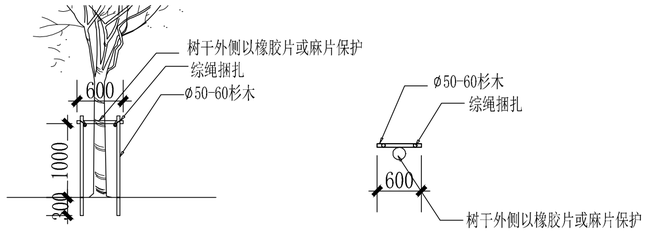

④ 胸径≤12cm乔木支撑示意图(C型)

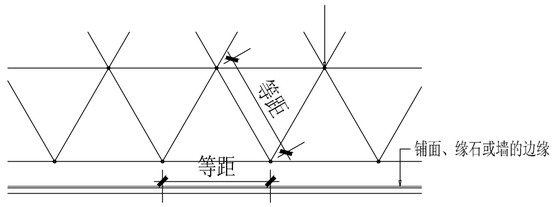

⑤ 灌木及地被植物等边三角形种植法

植物位置

出图专用章

注册专用章

扬州市城市规划设计研究院有限责任公司

城乡规划(国土空间规划)编制 甲级 自资规甲字 21320073
建筑行业(建筑工程) 甲级 A132A46788
市政行业(道路工程、桥梁工程)甲级 A132A46788
市政行业(给水工程、排水工程)乙级 A232A46785
风景园林工程设计专项 乙级 A232A46785

批准			校对			建设单位	扬州市杨庙镇人民政府
审定			设计			工程名称	扬州经济技术开发区宜居宜业和美乡村片区建设工程
项目负责人			制图			图名	设计说明二
专业负责人			日期	2026.10		设计编号	YZ-JZ-26-035
审核			专业	景观		图号	LS-02
						设计阶段	施工图

本图须加盖本公司出图签章，否则一律无效。单位地址：扬州市文昌中路28# 电话（传真）：0514-85551800

专业	姓名	日期
电气		
暖通、燃气		
结构		
给排水		
总图		
建筑		

乔灌数量统计表

序号	图例	名称	规格 胸（地）径(cm)	规格 高度(cm)	规格 冠幅(cm)	数量	单位	备注
1		朴树C	Φ25-26	H800-900	P500-550	2	株	全冠精品苗,4-5根主分枝，树形优美，分支点2.5-2.8m
2		朴树D	Φ20-21	H700-800	P450-500	14	株	全冠精品苗,4-5根主分枝，树形优美，分支点2.3-2.5m
3		乌桕E	Φ17-18	H600-700	P400-450	32	株	全冠精品苗,4-5根主分枝，树形优美，分支点2.0-2.2m
4		香樟D	Φ20-21	H700-750	P400-450	35	株	全冠精品移栽苗,4-5根主分枝，树形优美，分支点3.0-3.2m
5		榔榆D	Φ17-18	H600-700	P400-450	4	株	全冠精品苗,4-5根主分枝，树形优美，分支点2.3-2.5m
6		垂柳A	Φ20-21	H700-750	P400-450	3	株	地苗，全冠，树形饱满，姿态优美
7		金桂B	D13-15	H400-450	P350-400	5	株	低分枝，树形饱满，全冠种植
8		金桂C	D10-12	H300-350	P250-300	2	株	低分枝，树形饱满，全冠种植
9		金桂D	D7-8	H250-280	P200-230	5	株	低分枝，树形饱满，全冠种植
10		早樱C	D10-12	H350-400	P300-350	14	株	低分枝，树形饱满，全冠种植
11		红叶石楠球A		H240-250	P250-260	3	株	蓬冠丰满，不偏冠
12		红叶石楠球B		H200-210	P220-230	3	株	蓬冠丰满，不偏冠
13		红叶石楠球C		H150-160	P180-190	11	株	蓬冠丰满，不偏冠
14		红叶石楠球D		H120-130	P150-160	10	株	蓬冠丰满，不偏冠
15		大叶黄杨球B		H150-160	P180-190	3	株	蓬冠丰满，不偏冠
16		大叶黄杨球C		H120-130	P150-160	20	株	蓬冠丰满，不偏冠
17		海桐球B		H150-160	P180-190	1	株	蓬冠丰满，不偏冠
18		海桐球C		H120-130	P150-160	2	株	蓬冠丰满，不偏冠
19		常绿蒲苇A		H120-150	P150-200	9	株	蓬冠丰满，≥35 芽 / 丛
20		八角金盘D		H120-130	P150-160	4	株	蓬冠丰满

灌木地被面积表

序号	名称	规格 高度(cm)	规格 冠幅(cm)	密度	面积	单位	备注
1	毛鹃	35-40	30-35	36袋/㎡	136.1	m^2	袋苗，多分支，冠幅丰满
2	南天竹	50-60	30-40	9株/㎡	1.1	m^2	地栽苗,冠幅饱满，丛生，3-5分枝
3	大吴风草	25-30	30-35	25株/㎡	1.8	m^2	二加仑满杯容器苗，满铺不露土
4	麦冬	10-15	10-15	64袋/㎡	42.8	m^2	袋苗，冠幅饱满，成片密植
5	大花萱草	20-25	15-20	36袋/㎡	0.9	m^2	袋苗或容器苗，品字形种植，密植不漏土，每株3-5芽无病虫害。
6	鸢尾	30-35	20	25袋/㎡	0.4	m^2	二年生，2-3芽/袋，满铺不露土
7	花叶络石	50	20	49株/㎡	4.4	m^2	袋苗，满铺不露土

灌木地被面积表

序号	名称	规格 高度(cm)	规格 冠幅(cm)	密度	面积	单位	备注
1	蔷薇	120-150	120-150	9株/㎡	12.6	m^2	三年生以上苗，4-5条/株，分支稠密，冠幅饱满
2	毛鹃	35-40	30-35	36袋/㎡	399.2	m^2	袋苗，多分支，冠幅丰满
3	麦冬	10-15	10-15	64袋/㎡	196	m^2	袋苗，冠幅饱满，成片密植
4	金边阔叶麦冬	20-25	15-20	64袋/㎡	57.7	m^2	袋苗，冠幅饱满，成片密植
5	大花萱草	20-25	15-20	36袋/㎡	22.7	m^2	袋苗或容器苗，品字形种植，密植不漏土，每株3-5芽无病虫害。
6	鸢尾	30-35	20	25袋/㎡	41.6	m^2	二年生，2-3芽/袋，满铺不露土
7	细叶芒			12~16袋/㎡	34	m^2	15~20芽/袋
8	水生鸢尾	50-60	30-40	12袋/㎡	457.5	m^2	袋苗，≥5 芽 / 丛
9	睡莲	40-50	20-30	2头/㎡	186.9	m^2	耐寒品种
10	草坪				4812.5	m^2	百慕大+黑麦草，满铺，无缝对接
11	混播花籽			5g/m^2	16671.2	m^2	紫花地丁10%、金盏菊15%、黑心菊15%、百日菊20%、波斯菊25%、硫华菊15%
12	混播草籽			5g/m^2	7000	m^2	百慕大（狗牙根）45% + 黑麦草30% + 二月兰12% + 紫花地丁8% + 荠菜5%
13	清理芦苇				6444.3	m^2	面积按实计
14	清杂				30000	m^2	暂估，按实计
15	土方				3500	m^3	暂估，按实计

乔灌数量统计表

序号	图例	名称	规格 胸（地）径(cm)	规格 高度(cm)	规格 冠幅(cm)	数量	单位	备注
1		香樟C	Φ25-26	H750-800	P450-500	3	株	地苗，树形端正挺拔，树冠饱满，骨架均匀清晰不偏冠，三级分枝以上
2		金桂B	D13-15	H400-450	P350-400	1	株	低分枝，树形饱满，全冠种植
3		金桂C	D10-12	H300-350	P250-300	1	株	低分枝，树形饱满，全冠种植
4		红枫	D13-14	H350-400	P200-250	1	株	低分枝，树形饱满，全冠种植
5		早樱D	D7-8	H300-350	P250-280	2	株	低分枝，树形饱满，全冠种植
6		红叶石楠球A		H240-250	P250-260	2	株	蓬冠丰满，不偏冠
7		红叶石楠球C		H150-160	P180-190	1	株	蓬冠丰满，不偏冠
8		大叶黄杨球A		H200-210	P220-230	2	株	蓬冠丰满，不偏冠
9		大叶黄杨球B		H150-160	P180-190	5	株	蓬冠丰满，不偏冠
10		海桐球A		H200-210	P220-230	3	株	蓬冠丰满，不偏冠
11		八角金盘C		H150-160	P180-190	3	株	蓬冠丰满
12		常绿蒲苇A		H120-150	P150-200	3	株	蓬冠丰满，≥35 芽 / 丛
13		景石A				4	块	长宽高：150-180,80-100,70-80cm
14		景石B				1	块	长宽高：70-80,80-100,120-150cm

出图专用章

注册专用章

扬州市城市规划设计研究院有限责任公司

城乡规划(国土空间规划)编制 甲级 自资规甲字 21320073
建筑行业(建筑工程) 甲级 A132A46788
市政行业(道路工程、桥梁工程)甲级 A132A46788
市政行业(给水工程、排水工程)乙级 A232A46785
风景园林工程设计专项 乙级 A232A46785

批准		校对		建设单位	扬州市杨庙镇人民政府
审定		设计		工程名称	扬州经济技术开发区宜高宜业和美乡村片区建设工程
项目负责人		制图		图名	苗木表
专业负责人		日期	2026.10	设计编号	YZ-JZ-26-035
审核		专业	景观	图号	LS-03
				设计阶段	施工图

本图须加盖本公司出图签章，否则一律无效。单位地址：扬州市文昌中路28# 电话（传真）：0514-85551800



专业	姓名	日期	专业	姓名	日期
总图			电气		
建筑			给排水		
结构			暖通		

扬州市城市规划设计研究院有限责任公司	院 长		校 对		建设单位	扬州市邗江区城市建设投资有限公司
	审 定		设 计		工程名称	扬州经开区开发区西区污水厂扩建工程
	项目负责人		制 图		图名	绿化索引平面图
	专业负责人		日 期	20-1		
	专 业	园林	比 例	1:500		

图纸编号	D-01
版次	1
图号	L5-01
设计阶段	施工图

出图专用章

出图专用章

本图版权属本公司所有图章等，未经一律无效，单位地址：扬州市文昌西路180号 电话：(0514)85351500

专业	姓名	日期	专业	姓名	日期	专业	姓名	日期
总图			结构			电气		
建筑			给排水			暖通		



扬州市城市规划设计研究院有限责任公司	院 长		院 总		建设单位	扬州市邗江区城市建设投资有限公司	
	审 定		总 工		工程名称	扬州经济开发区京杭运河南岸绿化工程二期	
地址：扬州市文昌西路1号 邮编：225002	项目负责人		校 对		图名	种植平面图	图纸编号 D-00
电话：0514-87351900 传真：0514-87351900	专业负责人		设 计	3h-1			图号 13-02
邮箱：yzcdi@163.com 网址：www.yzcdi.com	专 业		日 期				比例 1:500
本图版权属本公司所有，盗用一律追究。	审 核		图 号	扩-02			

本图版权属本公司所有，盗用一律追究。 单位地址：扬州市文昌西路1号 电话/传真：0514-87351900

专业	姓名	日期	专业	姓名	日期	专业	姓名	日期
总图			结构			电气		
建筑			给排水			暖通、燃气		

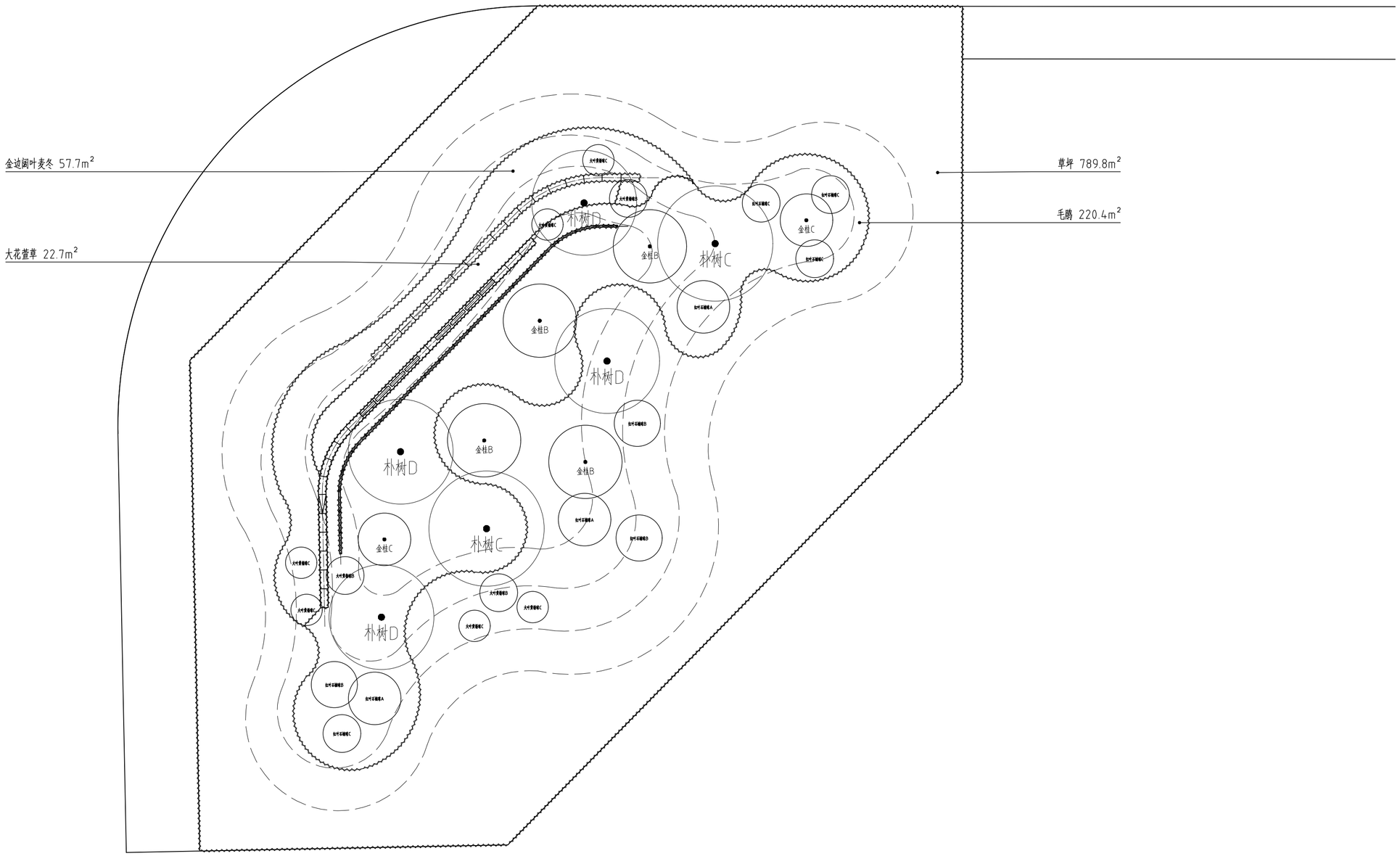

出图专用章

注册专用章

扬州市城市规划设计研究院有限责任公司

城乡规划(国土空间规划)编制 甲级 自资规甲字 21320073
建筑行业(建筑工程) 甲级 A132A46788
市政行业(道路工程、桥梁工程)甲级 A132A46788
市政行业(给水工程、排水工程)乙级 A232A46785
风景园林工程设计专项 乙级 A232A46785

批准			校对			建设单位	扬州市杨寨镇人民政府
审定			设计			工程名称	扬州经济技术开发区宜居宜业和美乡村片区建设工程
项目负责人			制图			图名	节点1种植平面图
专业负责人			日期	2026.10		设计编号	YZ-JZ-ZH-035
审核			专业	景观		图号	LS-06
						设计阶段	施工图

本图须加盖本公司出图签章，否则一律无效。单位地址:扬州市文昌中路28# 电话(传真):0514-85551800

专业	姓名	日期	专业	姓名	日期	专业	姓名	日期
总图			结构			电气		
建筑			给排水			暖通、燃气		

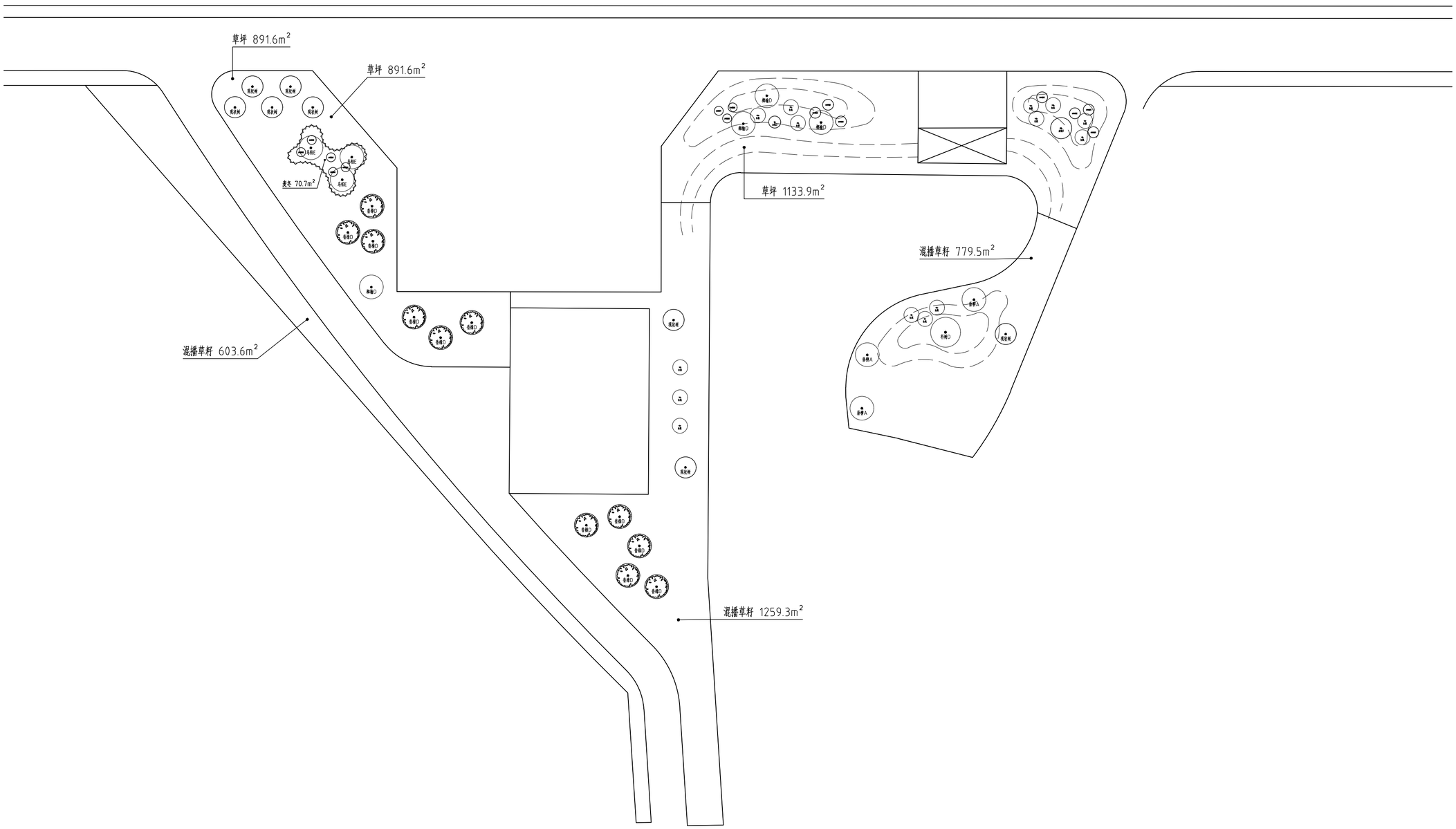

出图专用章

注册专用章

扬州市城市规划设计研究院有限责任公司

城乡规划(国土空间规划)编制 甲级 自资规甲字 21320073
建筑行业(建筑工程) 甲级 A132A46788
市政行业(道路工程、桥梁工程)甲级 A132A46788
市政行业(给水工程、排水工程)乙级 A232A46785
风景园林工程设计专项 乙级 A232A46785

批准			校对			建设单位	扬州市杨庙镇人民政府
审定			设计			工程名称	扬州经济技术开发区宜居宜业和美乡村片区建设工程
项目负责人			制图			图名	节点2种植平面图
专业负责人			日期	2026.10		设计编号	YZ-JZ-26-035
审核			专业	景观		图号	LS-07
						设计阶段	施工图

本图须加盖本公司出图签章，否则一律无效。单位地址:扬州市文昌中路28# 电话(传真):0514-85551800

专　业	姓名	日期	专　业	姓名	日期	专　业	姓名	日期
总　图			结　构			电　气		
建　筑			给排水			暖通、燃气		



批　准		校　对	
审　定		设　计	
项目负责人		制　图	
专业负责人		日　期	2020.10
审　核		专　业	园林

扬州市城市规划设计研究院有限责任公司

海名建筑(江苏)装饰(扬州)有限公司 甲级 住建部证字 2130073
建筑行业(建筑工程)甲级 A132A06788
市政行业(道路工程)甲级 A132A06788
市政行业(给水工程)、(排水工程)乙级 A232A06785
风景园林工程设计专项 乙级 A232A06785

建设单位	扬州市杨庙镇人民政府
工程名称	扬州经济技术开发区宝应县氾水镇杨村区建设工程
图名	节点3种植平面图
设计编号	YC-JC-GC-035
图号	LS-08
设计阶段	施工图

本图须加盖本公司出图签章，否则一律无效，单位地址:扬州市文昌中路29#,电话(传真):0514-85551800

专业	姓名	日期	专业	姓名	日期	专业	姓名	日期
总图			结构			电气		
建筑			给排水			暖通、燃气		

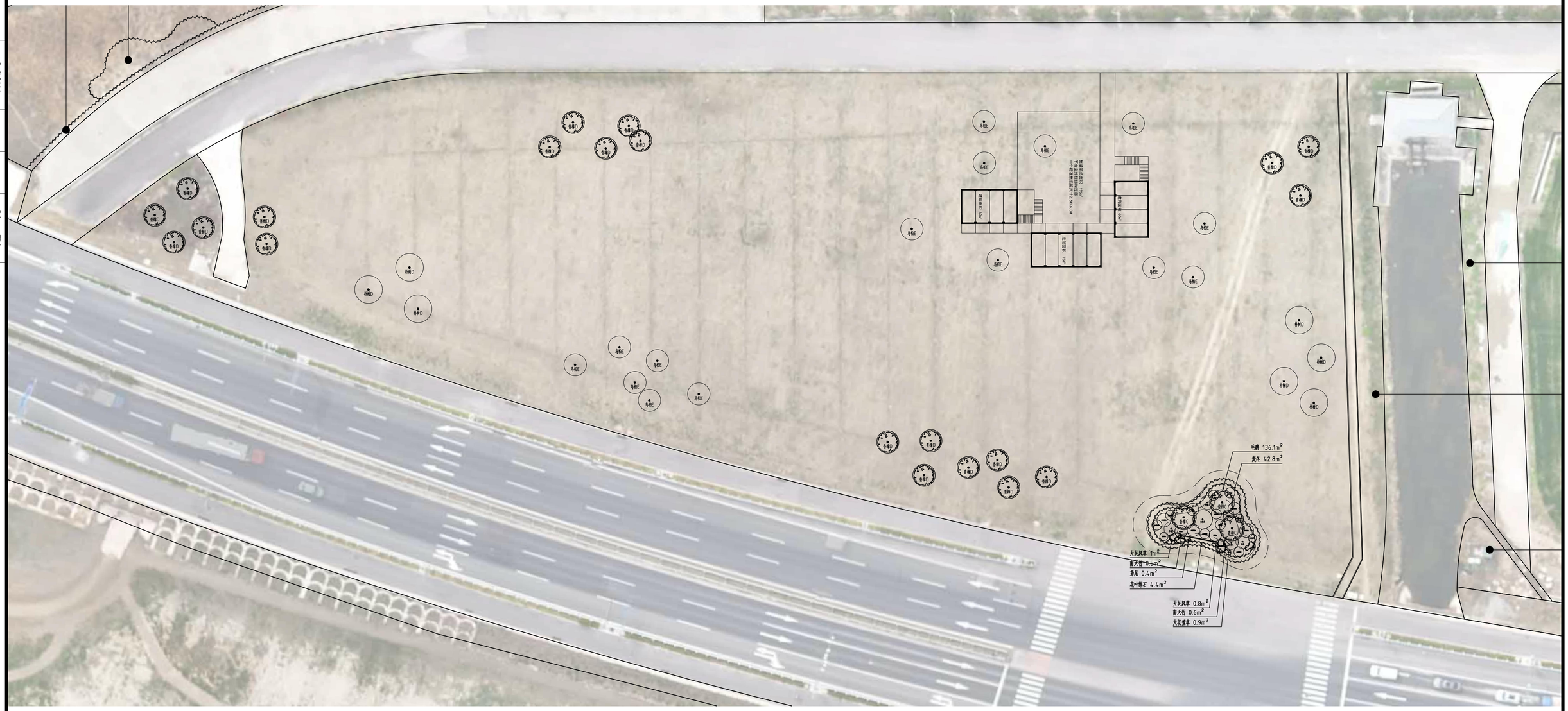

出图专用章

注册专用章

扬州市城市规划设计研究院有限责任公司

城乡规划(国土空间规划)编制 甲级 自资规甲字 21320073
建筑行业(建筑工程) 甲级 A132A46788
市政行业(道路工程、桥梁工程)甲级 A132A46788
市政行业(给水工程、排水工程)乙级 A232A46785
风景园林工程设计专项 乙级 A232A46785

批准			校对			建设单位	扬州市杨庙镇人民政府
审定			设计			工程名称	扬州经济技术开发区宜居宜业和美乡村片区建设工程
项目负责人			制图			图名	节点4种植平面图
专业负责人			日期	2026.10		设计编号	YZ-JZ-26-035
审核			专业	景观		图号	LS-09
						设计阶段	施工图

本图须加盖本公司出图签章，否则一律无效。单位地址：扬州市文昌中路28# 电话（传真）：0514-85551800

专业	姓名	日期	专业	姓名	日期	专业	姓名	日期
总图			结构			电气		
建筑			给排水			暖通、燃气		



出图专用章

注册专用章

扬州市城市规划设计研究院有限责任公司

城乡规划(国土空间规划)编制 甲级 自资规甲字 21320073
建筑行业(建筑工程) 甲级 A132A46788
市政行业(道路工程、桥梁工程)甲级 A132A46788
市政行业(给水工程、排水工程)乙级 A232A46785
风景园林工程设计专项 乙级 A232A46785

批准			校对			建设单位	扬州市杨庙镇人民政府
审定			设计			工程名称	扬州经济技术开发区宜居宜业和美乡村片区建设工程
项目负责人			制图			图名	节点5种植平面图
专业负责人			日期	2026.10		设计编号	YZ-JZ-26-035
审核			专业	景观		图号	LS-10
						设计阶段	施工图

本图须加盖本公司出图签章，否则一律无效。单位地址:扬州市文昌中路28# 电话(传真):0514-85551800