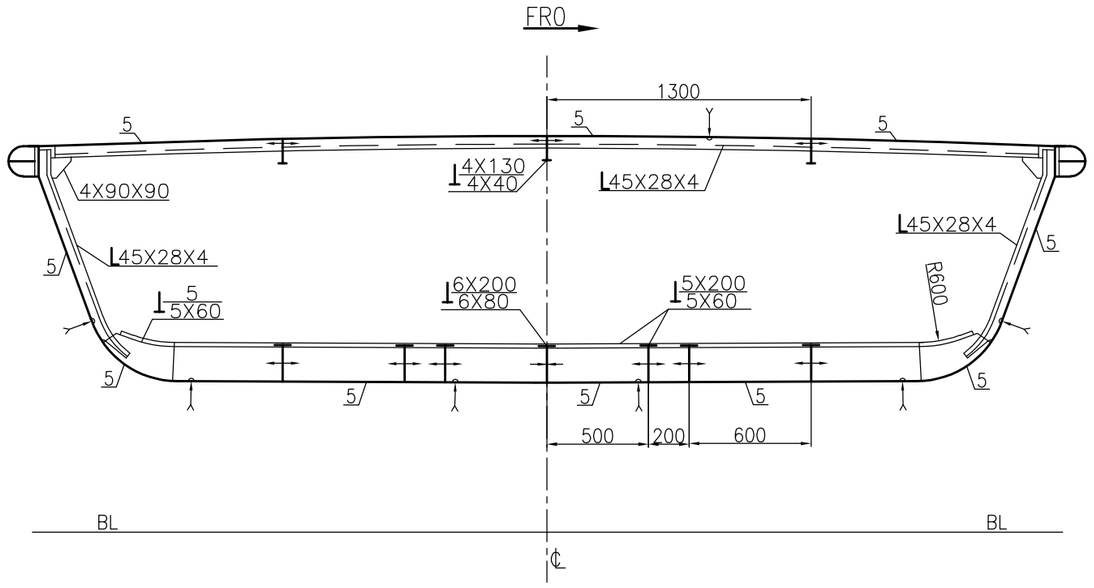

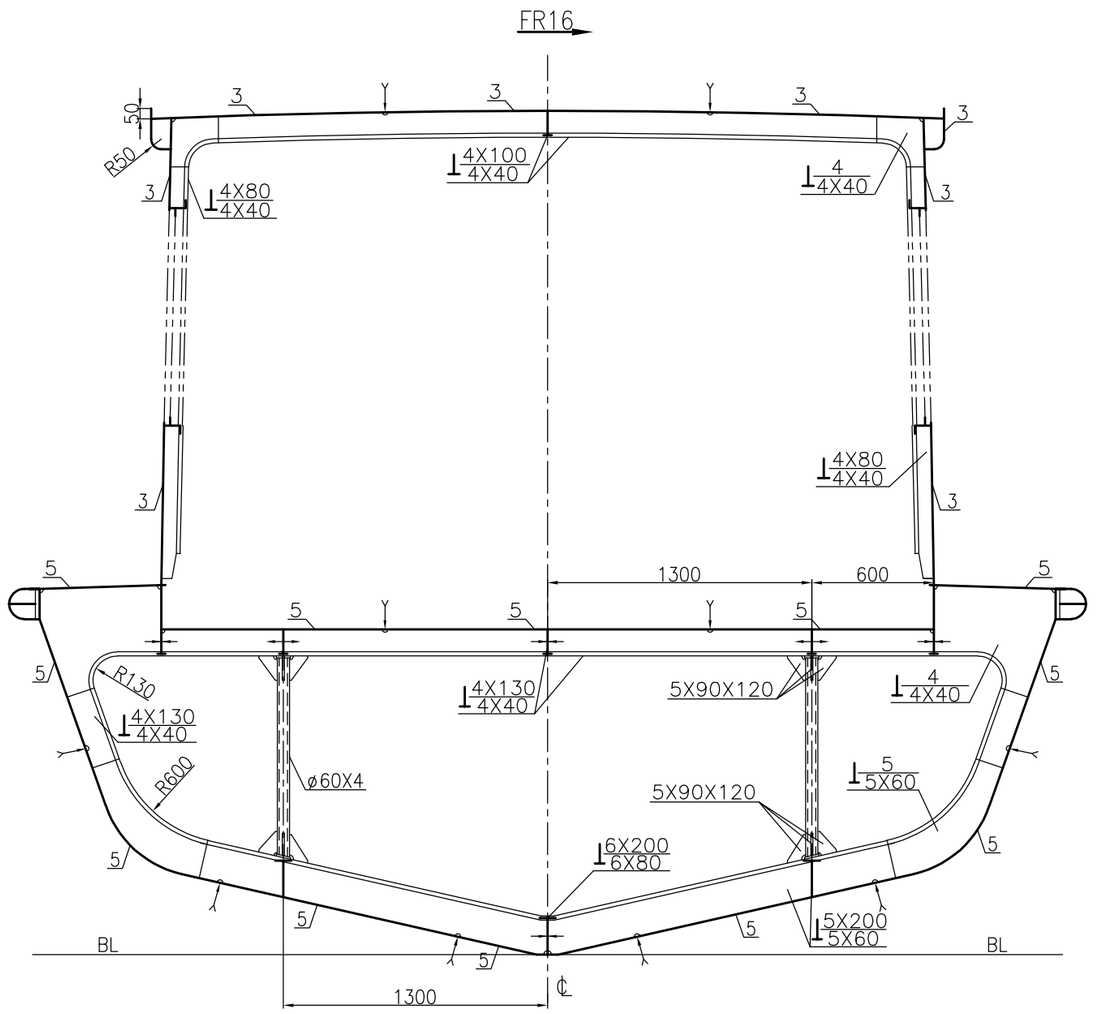

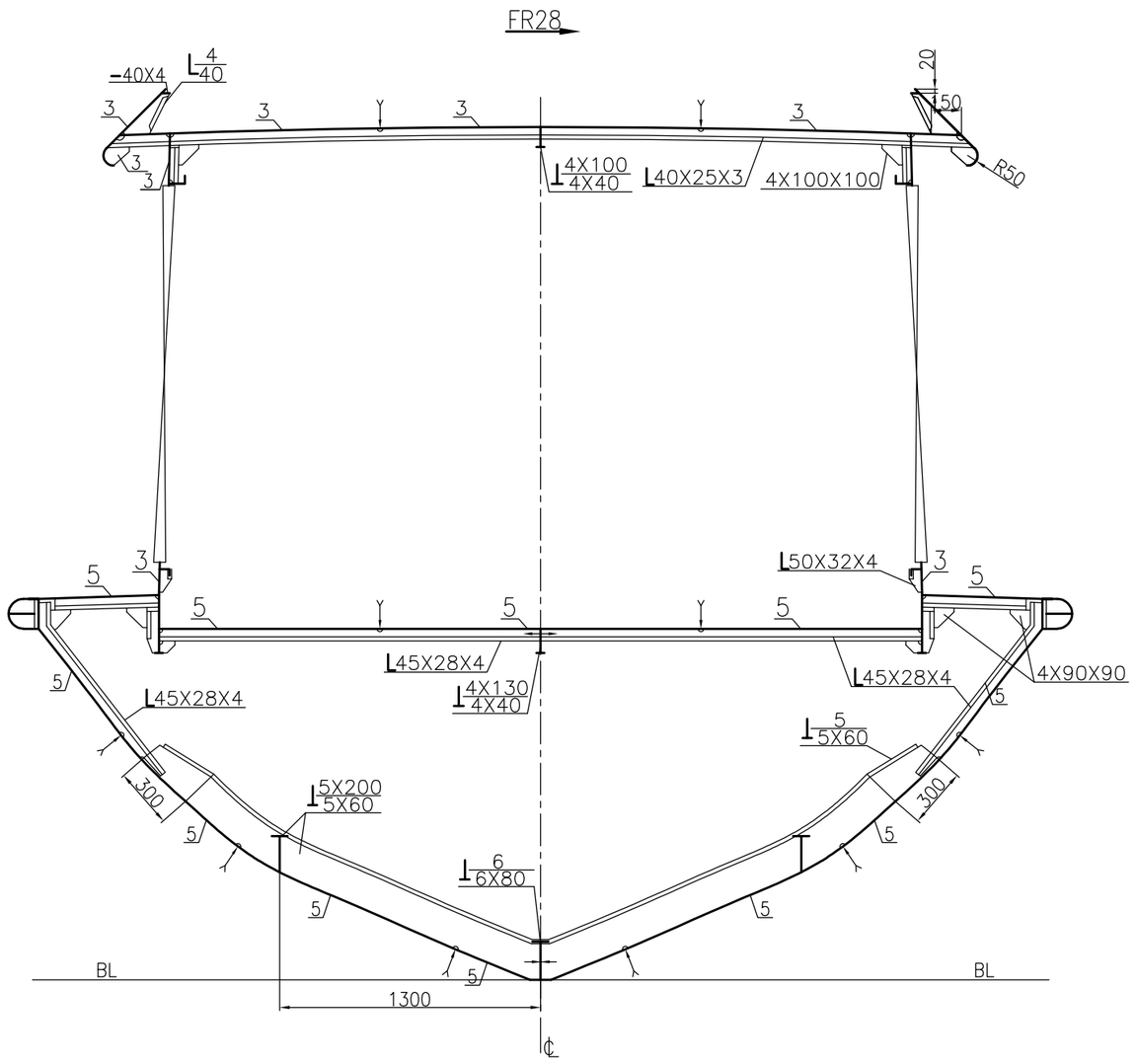

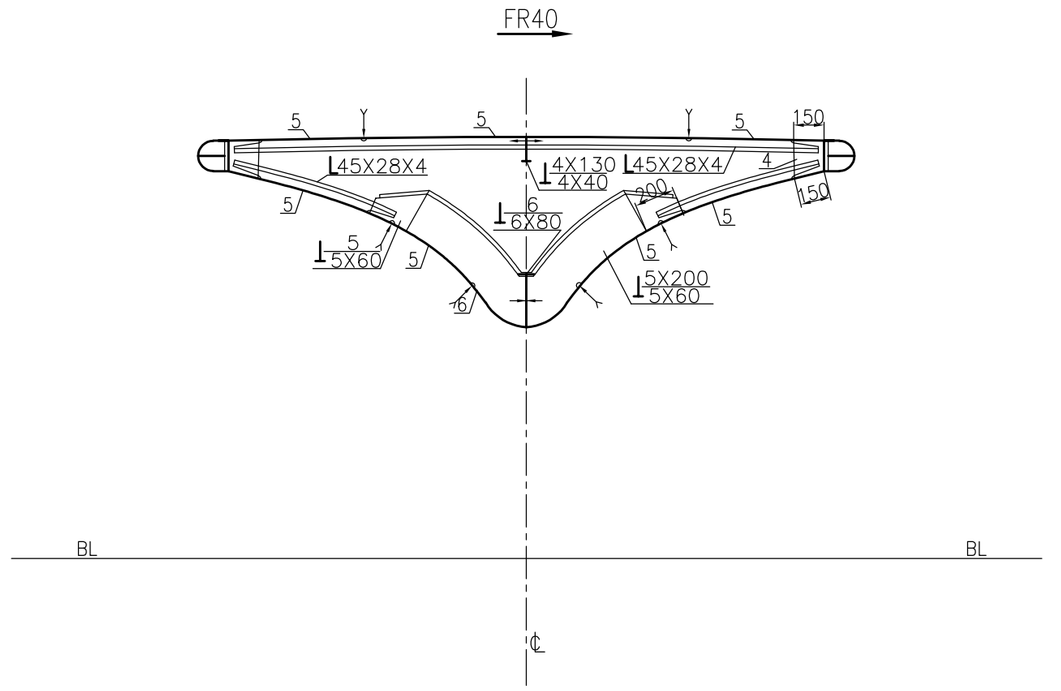

主 尺 度

最大船长 L_E	22.05 m	总 宽 Bmax	5.30 m
总 长 Loa	21.35 m	船 宽 B	5.00 m
满载水线长度 Ls	20.40 m	型 深 D	1.80 m
垂线间长 Lpp	19.90 m	航 区	内河A级
设计吃水 d	1.00 m		

标记	数量	修改单号	签字	日期
设绘				
校对				
标检				
审核				
审定			日期	

20m水政执法艇

方 案 设 计

典型横剖面图

JHC-110-03

图样标记	质(Kg)量	比 例
		1:30

共 1 页 第 1 页

嘉兴市金航船舶设计有限公司