| 启迪设计集团股份有限公司 | 图纸目录 | 第_页 | 共_页 |
|---|---|---|---|

| 建设单位 | 苏州市相城人民医院 | 设计编号 | AA2025A127-2 | 子项号码 | 00 |
|---|---|---|---|---|---|
| 工程名称 | 苏州市相城人民医院改扩建项目（二期建设） | 子项名称 | 相城人民医院10kV新增6000kVA工程 | 设计专业 | 电气 |

| 序号 | 图纸编号 | 图纸名称 | 图幅 | 日期 | 备注 |
|---|---|---|---|---|---|
| | E-00A-001 | 施工图设计说明 | | | |
| | E-00A-002 | 智能化设计说明 | | | |
| | E-00A-003 | 材料清册 | | | |
| | E-00A-004 | 10KV一次系统图(一) | | | |
| | E-00A-005 | 10KV一次系统图(二) | | | |
| | E-00A-006 | 10KV一次系统图(三) | | | |
| | E-00A-007 | T1变压器系统图、T2变压器系统图 | | | |
| | E-00A-008 | T3变压器系统图 | | | |
| | E-00A-009 | 原有总变电所电气平面布置图 | | | |
| | E-00A-010 | 新建二期配电室电气平面布置图 | | | |
| | E-00A-011 | 新建二期配电室照明平面布置图 | | | |
| | E-00A-012 | 新建二期配电室基础平面图 | | | |
| | E-00A-013 | 新建二期配电室接地平面图 | | | |
| | E-00A-014 | 原有2#配电室电气平面布置图 | | | |
| | E-00A-015 | 原有2#配电室基础平面图 | | | |
| | E-00A-016 | 原有2#配电室接地平面图 | | | |
| | E-00A-017 | 配电室设备断面图(一) | | | |
| | E-00A-018 | 配电室设备断面图(二) | | | |
| | E-00A-019 | 10KV进线柜二次接线图 | | | |
| | E-00A-020 | 10KV计量柜二次接线图 | | | |
| | E-00A-021 | 10KV压变柜二次接线图 | | | |
| | E-00A-022 | 10KV主变柜二次接线图 | | | |
| | E-00A-023 | 直流装置二次接线图(一) | | | |
| | E-00A-024 | 直流装置二次接线图(二) | | | |
| | E-00A-025 | 信号装置二次接线图(一) | | | |
| | E-00A-026 | 信号屏屏面布置图(一) | | | |
| | E-00A-027 | 信号装置二次接线图(二) | | | |
| | E-00A-028 | 信号屏屏面布置图(二) | | | |
| | E-00A-029 | 信号装置二次接线图(三) | | | |
| | E-00A-030 | 信号屏屏面布置图(三) | | | |
| | E-00A-031 | 10KV电缆走向图 | | | |
| | E-00A-032 | 直线电缆井制作图 | | | |
| | E-00A-033 | 转角电缆井制作图 | | | |
| | E-00A-034 | 电缆井配筋图 | | | |
| | E-00A-035 | 电缆井钢制支架加工及安装图 | | | |
| | E-00A-036 | Φ150SC管排管敷设断面图 | | | |

| 序号 | 图纸编号 | 图纸名称 | 图幅 | 日期 | 备注 |
|---|---|---|---|---|---|
| | | | | | |

## 设计变更

| 序号 | 变更编号 | 变更主要内容 | 图幅 | 变更日期 | 备注 |
|---|---|---|---|---|---|
| | | | | | |

采用标准（通用）图

| 序号 | 代号 | 名称 | 编制单位 |
|---|---|---|---|
| | | | |

出图盖章区

| 项目负责人 | 程伟 | 项目经理 | 钱盼,刘蕙 | 审核人 | 张哲 | 校对人 | 蒋文尧 | 专业负责人 | 张道光 | 编制人 | 张道光 | 日期 | 2026.08.12 |
|---|---|---|---|---|---|---|---|---|---|---|---|---|---|

会签栏 Verified by

| | | | |
|---|---|---|---|
| 建筑 | 给排水 | 电气 | 幕墙 |
| 结构 | 暖通 | 景观 | 内装 |
| 室内 | | | |

# 施工图设计说明

一）设计依据：

1.《建筑设计防火规范》GB50016-2014（2018年版）

2.《20kV及以下变电所设计规范》GB50053-2013

3.《供配电系统设计规范》GB50052-2009

4.《低压配电设计规范》GB50054-2011

5.《建筑照明设计标准》GB50034-2024

6. 业主提供的设计要求。

二）工程概况：

在13#主变电所新增两组高压柜，在原有2#配电室增设1台2500kVA变压器，在二期地下室增设2台2000kVA变压器，合计总容量为6000kVA。

在室外拟建户外一体式柴油发电机室一座（供一期使用），功率为315kW发电机。

在二期地下室拟建柴油发电机房一座（供二期使用），常用功率512KW发电机。

三）供电电源：

1)本工程由市政电网提供10kV电源供电，采用两路10kV(双重电源)线路埋地引入，两路10kV电源同时工作，这两路10kV电源由不同城市降压站引来。根据最高负荷等级要求，一路市政电源发生故障时，另一路市政电源不应同时受到损坏。

2)应急电源:本工程设置柴油发电机及UPS作为保证特级负荷要求的第3路电源。应急电源与非应急电源之间，应采取防止并列运行的措施。应急电源应满足用电设备连续供电时间及容量要求.

3)自备电源:对于两个电源切换时间不能满足用电设备允许中断最短供电时间要求的，本工程设置UPS或蓄电池作为自备电源。自备电源应满足用电负荷允许最短中断供电时间。用电设备连续供电时间及容量要求。

二路10kV电源供电:

1#电源供4000kVA，引自青秋变2#主变232参天#1线新建开闭所I段母线；

T1:SCB14-2000/10，10/0.4kV （二期地下配电室）；

T3:SCB14-2000/10，10/0.4kV （一期原有2#配电室）；

2#电源供2000kVA，引自青秋变3#主变254参天#2线新建开闭所II段母线；

T1:SCB14-2000/10，10/0.4kV （二期地下配电室）；

10kV电气主接线采用单母线分断、高压不联络；

0.4kV电气主接线采用单母线分断。

变压器总装机容量为6000kVA。

四）操作电源：

直流220V。设DC220V、40Ah直流屏，直流屏充电电源引自变压器低压总开上桩头及压变柜。

五）计量：

高供高计。

六）继电保护：

1.进线柜：采用综合保护装置。

保护功能有：电流保护(定时限过电流保护、电流速断保护),综合保护装置具有故障录波功能。

2.主变柜：采用综合保护装置。

保护功能有：电流保护(过流、速断保护)；主变高温、网门门开报警、主变超温跳闸。

3.计量手车与进线断路器闭锁。

4.进线柜、计量柜及压变柜柜门具有高压有电闭锁功能。

七）设备选型：

1. 高压开关柜：KYN28A-12型 金属封闭移开式开关柜,真空断路器电气参数：

额定电压： 12kV。

额定电流： 总开柜630A、出线柜630A。

额定短路开断电流： 总开柜25kA、出线柜25kA

4S额定短时耐受电流：总开柜25kA、出线柜25kA。

2. 低压开关柜：选用 GCS-0.4-抽屉式配电屏，低压总开额定运行短路分断能力≥65kA、出线开关短路分断能力≥35kA。

3. 电容补偿柜：选用智能型免维护无功自动补偿装置,具备自动过零投切、分相补偿等功能。

4. 变压器：选用SCB14-系列低损耗干式变压器。

干式变压器不得采用相措在内（靠铁芯）,零排在外的结构。

采用2级能效及以上高效配变，能效标准等级依照《电力变压器能效限定值及能效等级》确定。

八）接 地：

变、配电设备外壳接地，其接地电阻 Rdd≤1欧；

变压器中性点单独接地，其接地电阻 Rdn≤1欧。

利用建筑物基础钢筋网作变、配电设备外壳接地,变压器中性点接地装置在建筑物室外单独设置。

以上二组接地装置分别设置，间距≥10 米。

九）高压设备应经国家认可的试验单位及省级鉴定,低压设备应符合国家3C认证。

**重要声明 Important Note**

本图纸的著作权及其它相关权益属于启迪设计集团股份有限公司所有，图中所含的专有技术信息应予保密。未经本公司书面许可，不得复制本图纸或将信息提供或披露给任何第三方。（与业主有协议者，按协议执行）

**建设单位 Client**

苏州市相城人民医院

**顾问设计公司 Consultant Design Company**

**设计院 Design Institute**

启迪设计集团 Tus-Design Group
启迪设计集团股份有限公司 Tus-Design Group Co.,Ltd
中国江苏省苏州工业园区旺茂街9号
电话 TEL：86-512-6515-0100
传真 FAX：86-512-6523-0783
邮编 ZIP：215021

**出图专用章 Seal of issuing**

**执业注册章 National Registered Professional license**

**图名 Drawing Title**

施工图设计说明

**工程名称 Project Name**

苏州市相城人民医院改扩建项目（二期建设）

**子项工程名称 Sub-Project Name**

相城人民医院10kV新增6000kVA工程

| 设计编号 Design No. | 子项工程号码 Job No. |
|---|---|
| AA2025A127-2 | 00 |
| 审定人 Approved by | 项目负责人 Design chief |
| 张哲 | 程伟 |
| 审核人 Finally Checked by | 专业负责人 Discipline chief |
| 张哲 | 张道光 |
| 校对人 Checked by | 设计人 Designed by |
| 蒋文尧 | 张道光 |
| 项目经理 Project Manager | 制图人 Drawn by |
| 钱盼,刘蕙 | 张道光 |
| 比例 Scale | 专业 Discipline |
| 1:100 | 电气 |
| 日期 Date | 图号 Drawing No. |
| 2026.08.12 | E-00A-001 |

设计阶段 Design Stage：施工图

会签栏 Verified by

| | | | |
|---|---|---|---|
| 建筑 | 给排水 | 幕墙 | |
| 结构 | 电气 | 景观 | |
| 室内 | 暖通 | 内装 | |

# 智能化设计说明

一、系统结构

整个系统采用分层分布式实现：站控管理层、通讯层及设备层。

硬件：1)站控管理层设有一台监控主机，放在监控值班室。站控管理层的硬件部分主要包括一台监控主机、显示器及打印机等相应的辅助设备。

2）通讯层包括工业光电转换器及通讯管理机。

3）设备层主要是用来监测和采集现场信号的仪表，和用来控制现场设备的远程操作设备。

连接：1)各配电室开关柜内带通讯仪表的RS485端口通过屏蔽双绞线进行连接(总线型连接方式)，分成8～16根总线，分别连接至通讯前置机，通过光电转换器将电信号转换为光信号，通过光纤传输，然后再通过光电转换器连接到监控主机进行组网。

2)高配中心与各配电室的数据链路通过光纤(距离≥100m情况下)进行连接。

软件：监控主机通过软件接收各配电室的上传数据，完成数据整合、存储及整体组态工作。

二、系统功能

1、数据采集功能

现场测控仪表采集现场有关数据，包括模拟量及开关量，测量量（包括电流、电压、有功电能、无功电能、功率因数。遥信量包括开关或断路器位置信号和故障信号），外部输入信号等数据传至监控系统作实时处量，实时更新数据库及显示画面，并在屏幕上采用模拟图方式实时显示现场设备运行状况，显示实行和历史事件，并采用打印或报表等方式输出。为系统实现其他功能提供必需的运行信息，具体如下：

1)监控系统能完成对低压配电系统模拟量运行状态的监视，有效反映各模拟量(电流、电压、有功、无功电量等)三相电流、三相电压；系统有功功率、无功功率和视在功率；系统有功电度和无功电度；系统频率；系统功率因数等

2)监控系统能对低压配电系统内所有状态量进行有效、安全、可观的监视，如：开关位置信号、断路器位置信号等

2、屏幕显示功能

监控系统能在主控机显示与实际相对应的一次主接线模拟图，显示各控制对象的运行状态并实时动态更新。可形成实时的和历史的模拟量连续变化的趋势图，如主要回路功率负荷曲线。系统主接线图，运行工况图；断路器，隔离开关状态；实时量参数表显示；负荷曲线图；报警信息一览表；电流曲线图；监控系统配置图；历史数据，趋势曲线；报文显示，事件显示，值班记录；控制系统的配置及设定值显示；

3、信息处理功能

监控系统能显示和记录低压配电系统中所有动作事件。事件包括：所有报警信号、开关的操作、系统通讯状况、设备运行状况、断路器动作和状态等

4、报表记录打印功能

系统可接收仪表所提供的数据，存储数据，并可按标准格式打印各种报表，历史数据内容，各种曲线，各种其他事项

5、报警功能

按系统实际需要，可任何时间在显示屏上通过弹出报警窗口方式显示最新报警信号和提示，及时反映事故报警，并产生报警声音，所有报警信息均存储在事件记录中，作为对该报警之事后分析依据。

**重要声明 Important Note**

本图纸的著作权及其它相关权益属于启迪设计集团股份有限公司所有，图中所含的专有技术信息应予保密。未经本公司书面许可，不得复制本图纸或将信息提供或披露给任何第三方。（与业主有协议者，按协议执行）

**建设单位 Client**

苏州市相城人民医院

**顾问设计公司 Consultant Design Company**

**设计院 Design Institute**

启迪设计集团 Tus-Design Group
启迪设计集团股份有限公司 Tus-Design Group Co., Ltd
中国江苏省苏州工业园区旺茂街9号
电话 TEL：86-512-6515-0100
传真 FAX：86-512-6523-0783
邮编 ZIP：215021

**出图专用章 Seal of issuing**

**执业注册章 National Registered Professional license**

**图名 Drawing Title**

智能化设计说明

**工程名称 Project Name**

苏州市相城人民医院改扩建项目（二期建设）

**子项工程名称 Sub-Project Name**

相城人民医院10kV新增6000kVA工程

| | |
|---|---|
| 设计编号 Design No.<br>AA2025A127-2 | 子项工程号码 Job No.<br>00 |
| 审定人 Approved by<br>张哲 | 项目负责人 Design chief<br>程伟 |
| 审核人 Finally Checked by<br>张哲 | 专业负责人 Discipline chief<br>张道光 |
| 校对人 Checked by<br>蒋文尧 | 设计人 Designed by<br>张道光 |
| 项目经理 Project Manager<br>钱盼,刘蕙 | 制图人 Drawn by<br>张道光 |
| 比例 Scale<br>1:100 | 专业 Discipline<br>电气 |
| 日期 Date<br>2026.08.12 | 图号 Drawing No.<br>E-00A-002 |

**设计阶段 Design Stage**

施工图

会签栏 Verified by

| 建筑 | 结构 | 给排水 | 电气 | 暖通 | 幕墙 | 集成 | 内装 |
|---|---|---|---|---|---|---|---|
| | | | | | | | |

主要设备表

| 序号 | 名 称 | 型号及规格 | 单位 | 数量 | 备 注 |
|---|---|---|---|---|---|
| 一 | 高压进线电缆部分 | | | | |
| 1 | 10kV电缆 | RTYJDMY-8.7/10kV-3*240 | 米 | 360 | 从开闭所至高压配电室 |
| 2 | 10kV电缆 | RTYJDMY-8.7/10kV-3*120 | 米 | 375 | 从开闭所至高压配电室 |
| 3 | 10kV电缆 | RTYJDMY-8.7/10kV-3*95 | 米 | 230 | 从高压配电室至分配电室高压柜 |
| 4 | 10kV电缆 | YJV22-8.7/15kV-3*95 | 米 | 380 | 从高压配电室至分配电室高压柜 |
| 5 | 10kV电缆 | WDZN-YJY-8.7/15kV-3*95 | 米 | 45 | 从分配电室高压柜至变压器 |
| 6 | 10kV电缆终端装置 | 3*240 | 套 | 2 | 户内型 |
| 7 | 10kV电缆终端装置 | 3*120 | 套 | 2 | 户内型 |
| 8 | 10kV电缆终端装置 | 3*95 | 套 | 12 | 户内型 |
| 二 | 设备部分 | | | | |
| 1 | 变压器 | SCB14-2000/10-NX2 | 台 | 3 | [illegible] |
| 2 | 10kV进线柜 | KYN28A-12 | 台 | 5 | 详见图纸 |
| 3 | 10kV计量柜 | KYN28A-12 | 台 | 2 | 详见图纸 |
| 4 | 10kVPT柜 | KYN28A-12 | 台 | 2 | 详见图纸 |
| 5 | 10kV出线柜 | KYN28A-12 | 台 | 6 | 详见图纸 |
| 6 | 0.4kV开关柜进线 | GCK(4000A) | 台 | 3 | |
| 7 | 0.4kV开关柜补偿柜 | GCK(400kvar) | 台 | 6 | |
| 8 | 0.4kV有源滤波柜 | | 台 | 2 | |
| 9 | 0.4kV开关柜联络柜 | GCK(4000A) | 台 | 1 | 详见图纸 |
| 10 | 0.4kV开关柜出线 | GCK | 台 | 22 | 详见图纸 |
| 11 | ATS切换柜 | GCK | 台 | 1 | 详见图纸 |
| 12 | 柴发出线柜 | GCK | 台 | 1 | 详见图纸 |
| 13 | 变压器搭接铜排 | TMY-120*10 ABC+N | 米 | 48 | 变压器至低压进线柜用 |
| 14 | 变压器搭接铜排 | TMY-100*10 PE | 米 | 6 | 变压器至低压进线柜用 |
| 15 | 变压器软连接 | 四相,AC1kV,4000A | 米 | 1.5 | 变压器至低压进线柜用 |
| 16 | 密集型母线槽 | AC1kV,4000A,5相 | 米 | 5.5 | 联络用 |
| 17 | 密集型母线搭接铜排 | AC1kV,4000A,5相 | 米 | 1 | 联络用 |
| 18 | 始端箱 | 母线,AC1kV,4000A,5相 | 只 | 2 | 联络用 |
| 19 | 吊架 | | 付 | 3 | 联络用 |
| 20 | 变压器中性点接地 | YJV-1kV-240 | 米 | 300 | |
| 21 | 电缆头 | 配套冷缩型(240铜) | 套 | 6 | |
| 22 | 信号屏 | | 只 | 3 | |
| 23 | 模拟屏 | | 块 | 3 | |
| 24 | 直流屏 | DC220V 40Ah | 只 | 3 | |
| 25 | 控制电缆 | KVVP2/22-0.5 10*2.5 | 米 | 400 | 以实际需求为准 |
| 26 | 控制电缆 | KVVP2/22-0.5 4*2.5 | 米 | 400 | 以实际需求为准 |
| 27 | 控制电缆 | KVVP2/22-0.5 4*4 | 米 | 400 | 以实际需求为准 |
| 28 | 10kV保护装置 | DC220V | 套 | 8 | |
| 29 | 安全工器具 | 安全帽、绝缘鞋、接地棒等 | 套 | 3 | 根据苏州供电公司要求配置 |
| 30 | 柴油发电机 | | 台 | 1 | 参数详见D13电气系统图 |
| 31 | 低压电缆 | WDZA-YJY-0.6/1kV (4*240+1*120) | 米 | 100 | 低压柜至柴发,配4套电缆终端头 |
| 32 | 柴油发电机 | 315kW | 台 | 1 | 一期用,户外一体式,含基础 |
| | 柴油发电机室 | | 座 | 1 | 一期用,放置户外一体机,含基础 |
| | | | | | |
| | | | | | |
| | | | | | |

主要设备表

| 序号 | 名 称 | 型号及规格 | 单位 | 数量 | 备 注 |
|---|---|---|---|---|---|
| 三 | 土建 | | | | |
| 1 | 照明 | | 项 | 1 | |
| 2 | 接地极 | 镀锌角钢-50*5 L=2500mm | 根 | 9 | 以实际需求为准 |
| 3 | 镀锌扁钢 | 镀锌扁钢-50*6 | 米 | 240 | 以实际需求为准 |
| 4 | 镀锌槽钢 | 镀锌槽钢-[10#,Q235-B | 米 | 120 | 以实际需求为准 |
| 5 | 600*200桥架 | 热镀锌金属槽式防火桥架 | 米 | 350 | 一期进线桥架 |
| 6 | 200x100 | 热镀锌金属槽式防火桥架 | 米 | 20 | |
| 7 | 400x150 | 热镀锌金属槽式防火桥架 | 米 | 40 | 二期柴发进线桥架 |
| 四 | 10kV进线土建部分 | | | | |
| | 一期部分 | | | | |
| 1 | 四通钢管 | 4*Φ150 SC管 | 米 | 65 | 包含12通通道破碎、包封、回土 |
| 2 | 路面恢复 | | 项 | 1 | 配合一期施工 |
| 3 | 直线井 | | 座 | 3 | 配合一期施工 |
| 4 | 转角井 | | 座 | 2 | 配合一期施工 |
| | 二期部分 | | | | |
| 1 | 四通钢管 | 4*Φ150 SC管 | 米 | 150 | |
| 2 | 直线井 | | 座 | 3 | |
| 3 | 转角井 | | 座 | 3 | |

**重要声明 Important Note**

本图纸的著作权及其它相关权益属于启迪设计集团股份有限公司所有，图中所含的专有技术信息应予保密。未经本公司书面许可，不得复制本图纸或将信息提供或披露给任何第三方。（与业主有协议者，按协议执行）

**建设单位 Client**

苏州市相城人民医院

**顾问设计公司 Consultant Design Company**

**设计院 Design Institute**


启迪设计集团 Tus-Design Group
启迪设计集团股份有限公司 Tus-Design Group Co.,Ltd
中国江苏省苏州工业园区旺茂街9号
电话 TEL：86-512-6515-0100
传真 FAX：86-512-6523-0783
邮编 ZIP：215021


**出图专用章 Seal of issuing**

**执业注册章 National Registered Professional license**

**图名 Drawing Title**

材料清册

**工程名称 Project Name**

苏州市相城人民医院改扩建项目（二期建设）

**子项工程名称 Sub-Project Name**

相城人民医院10kV新增6000kVA工程

| 设计编号 Design No. | 子项工程号码 Job No. |
|---|---|
| AA2025A127-2 | 00 |
| **审定人 Approved by** | **项目负责人 Design chief** |
| 张哲 | 程伟 |
| **审核人 Finally Checked by** | **专业负责人 Discipline chief** |
| 张哲 | 张道光 |
| **校对人 Checked by** | **设计人 Designed by** |
| 蒋文尧 | 张道光 |
| **项目经理 Project Manager** | **制图人 Drawn by** |
| 钱盼,刘蕙 | 张道光 |
| **比例 Scale** | **专业 Discipline** |
| 1:100 | 电气 |
| **日期 Date** | **图号 Drawing No.** |
| 2026.08.12 | E-00A-003 |

**设计阶段 Design Stage**

施工图

会签栏 Verified by

| | | | |
|---|---|---|---|
| 建筑 | 给排水 | 电气 | 幕墙 |
| 结构 | 电气 | 暖通 | 景观 |
| 室内 | | | 内装 |

| 10kV一次接线图 | | | | | | 3*TMY-60*6 10kV<br>多功能表<br>综合保护器<br>带故障录波功能<br>YJV22-8.7/15kV-3*240<br>引自市电 |
|---|---|---|---|---|---|---|
| | | | | | | 多功能表<br>综合保护器<br>电压表<br>kWh 局配<br>局配<br>局配 |
| 配电柜序号 | | 3AH5 | 3AH4 | 3AH3 | 3AH2 | 3AH1 |
| 配电柜名称 | | 高压出线柜 | 高压出线柜 | PT柜 | 高压计量柜 | 高压进线柜 |
| 配电柜型号 | | KYN28A-12 | KYN28A-12 | KYN28A-12 | KYN28A-12 | KYN28A-12 |
| 柜尺寸(宽*深*高) | | 800*1500*2300 | 800*1500*2300 | 800*1500*2300 | 800*1500*2300 | 800*1500*2300 |
| 柜内主要设备名称及规格 | 断路器 | VS1-12 630A 25kA | VS1-12 630A 25kA | | | VS1-12 630A 25kA |
| | 电流互感器 | LZZBJ9-10<br>0.5/10P20 200/5A | LZZBJ9-10<br>0.5/10P20 200/5A | | LJZN1-10 0.2S 15vA<br>300/5A 局供 | LZZBJ9-12 15VA/15VA<br>0.5/10P20 500/5A |
| | 电压互感器 | | | JDZ10-10 0.5<br>10/0.1kV 30VA | JDZQN-10 0.2 10vA<br>10/0.1kV 局供 | |
| | 熔断器 | | | XRNP-1A | XRNP-1A | |
| | 避雷器 | | | HY5WZ-17/45 | | |
| | 带电显示仪 | DXN-12/Q | DXN-12/Q | DXN-12/Q | DXN-12/Q | DXN-12/Q |
| | 接地刀闸 | JN15-12 | JN15-12 | | | |
| | 综合保护器 | 综合保护器 | 综合保护器 | | | 综合保护器 |
| | 电能监测 | | | | | |
| | 测量仪表 | 多功能表 | 多功能表 | 电压表 | 多功能表 1*Kwh由供电局提供 | 多功能表 |
| 电气特性 | | | | | 本柜手车与进线断路器设正逆向闭锁 | 本柜门断路器与计量柜手车设正逆向闭锁 |
| 进出线电缆 | | RTYJDMY-8.7/10kV-3*95 | YJV22-8.7/15kV-3*95 | | | RTYJDMY-8.7/10kV-3*240 |
| 电缆编号 | | 1002 | 1001 | | | 1000 |
| 备 注 | | 至3GP1 | 至1GP1 | | | 10kV接入 |

说明

1）保护、操作电源取自直流屏 DC220V 40Ah。

2）计量柜内的计量表计、计量CT及PT由当地供电部门校、装；高压计量二次计量专用线应直接接到计量专用接线盒，中间不应有断点。

3）计量柜内应装设负荷管理专用八档端子箱组，并可铅封。计量电流、电压回路应分色分相，直接接地。高、低压计量联合接线盒应符合苏电管〔2006〕1030号《江苏省电力公司电能计量试验接线盒技术规范》的要求。

4）计量用的二次回路出线应采用单股铜芯绝缘导线，截面不小于4平方毫米；总、分计量接线盒均应采用防窃电型。

5）所有环氧浇注的设备局放应小于10PC。

6）高压进线柜设电子式数字多功能表具有电压、电流（相、线）、功率、电能等测量功能。

7）微机综合保护需具有故障录波功能，高压开关柜具备五防功能。

8）高压设备应经国家认可的试验机构进行型式试验及省级鉴定。

9）本期高压柜为下进下出。


**重要声明 Important Note**

本图纸的著作权及其它相关权益属于启迪设计集团股份有限公司所有，图中所含的专有技术信息应予保密。未经本公司书面许可，不得复制本图纸或将信息提供或披露给任何第三方。（与业主有协议者，按协议执行）


**建设单位 Client**

苏州市相城人民医院

**顾问设计公司 Consultant Design Company**

**设计院 Design Institute**


启迪设计集团 Tus-Design Group
启迪设计集团股份有限公司 Tus-Design Group Co., Ltd
中国江苏省苏州工业园区旺茂街9号
电话 TEL：86-512-6515-0100
传真 FAX：86-512-6523-0783
邮编 ZIP：215021


**出图专用章 Seal of Issuing**

**执业注册章 National Registered Professional license**

**图名 Drawing Title**

10kV一次系统图(一)

**工程名称 Project Name**

苏州市相城人民医院改扩建项目（二期建设）

**子项工程名称 Sub-Project Name**

相城人民医院10kV新增6000kVA工程

| 设计编号 Design No. | 子项工程号码 Job No. |
|---|---|
| AA2025A127-2 | 00 |
| 审定人 Approved by | 项目负责人 Design chief |
| 张哲 | 程伟 |
| 审核人 Finally Checked by | 专业负责人 Discipline chief |
| 张哲 | 张道光 |
| 校对人 Checked by | 设计人 Designed by |
| 蒋文尧 | 张道光 |
| 项目经理 Project Manager | 制图人 Drawn by |
| 钱盼,刘蕙 | 张道光 |
| 比例 Scale | 专业 Discipline |
| 1:100 | 电气 |
| 日期 Date | 图号 Drawing No. |
| 2026.08.12 | E-00A-004 |

设计阶段 Design Stage：施工图

| | | | | | |
|---|---|---|---|---|---|
| 10kV 一次接线图 | | 10kV 3*TMY-60*6<br>多功能表<br>综合保护器<br>带故障录波功能<br>YJV22-8.7/15kV-3*120<br>引自市电 | 局配 kWh<br>局配<br>局配 | 电压表 | 多功能表<br>综合保护器 |
| 配电柜序号 | | 4AH1 | 4AH2 | 4AH3 | 4AH4 |
| 配电柜名称 | | 高压进线柜 | 高压计量柜 | PT柜 | 高压出线柜 |
| 配电柜型号 | | KYN28A-12 | KYN28A-12 | KYN28A-12 | KYN28A-12 |
| 柜尺寸(宽*深*高) | | 800*1500*2300 | 800*1500*2300 | 800*1500*2300 | 800*1500*2300 |
| 柜内主要设备 名称及规格 | 断路器 | VS1-12 630A 25kA | | | VS1-12 630A 25kA |
| | 电流互感器 | LZZBJ9-12 15VA/15VA 0.5/10P20 300/5A | LJZN1-10 0.2S 15vA | | LZZBJ9-10 0.5/10P20 200/5A |
| | 电压互感器 | | JDZQN-10 0.2 10vA 10/0.1kV 局供 | JDZ10-10 0.5 10/0.1kV 30VA | |
| | 熔断器 | | XRNP-1A | XRNP-1A | |
| | 避雷器 | | | HY5WZ-17/45 | |
| | 带电显示仪 | DXN-12/Q | DXN-12/Q | DXN-12/Q | DXN-12/Q |
| | 接地刀闸 | | | | JN15-12 |
| | 综合保护器 | 综合保护器 | | | 综合保护器 |
| | 电能监测 | | | | |
| | 测量仪表 | 多功能表 | 1*Kwh由供电局提供 多功能表 | 电压表 | 多功能表 |
| 电气特性 | | 本柜门断路器与计量柜手车设正逆向闭锁 | 本柜手车与进线断路器设正逆向闭锁 | | |
| 进出线电缆 | | RTYJDMY-8.7/10kV-3*120 | | | YJV22-8.7/15kV-3*95 |
| 电缆编号 | | 2000 | | | 2001 |
| 备 注 | | 10kV接入 | | | 至2GP1 |

说明

1）保护、操作电源取自直流屏 DC220V 40Ah。

2）计量柜内的计量表计。计量CT及PT由当地供电部门校。装；高压计量二次计量专用线应直接接到计量专用接线盒，中间不应有断点。

3）计量柜内应装设负荷管理专用八档端子排组，并可铅封。计量电流。电压回路应分色分相，直接接地。高。低压计量联合接线盒应符合苏电管[2006]1030号《江苏省电力公司电能计量试验接线盒技术规范》的要求。

4）计量用的二次回路出线应采用单股铜芯绝缘导线，截面不小于4平方毫米；总。分计量接线盒均应采用防窃电型。

5）所有环氧浇注的设备局放应小于10PC。

6）高压进线柜设电子式数字多功能表具有电压。电流（相。线）。功率。电能等测量功能。

7）微机综合保护需具有故障录波功能，高压开关柜具备五防功能。

8）高压设备应经国家认可的试验机构进行型式试验及省级鉴定。

9）本期高压柜为下进下出。

会签栏 Verified by

| | | |
|---|---|---|
| 建筑 | 给排水 | 幕墙 |
| 结构 | 电气 | 景观 |
| 室内 | 暖通 | 内装 |

**重要声明 Important Note**

本图纸的著作权及其它相关权益属于启迪设计集团股份有限公司所有，图中所含的专有技术信息应予保密。未经本公司书面许可，不得复制本图纸或将信息提供或披露给任何第三方。（与业主有协议者，按协议执行）

**建设单位 Client**

苏州市相城人民医院

**顾问设计公司 Consultant Design Company**

**设计院 Design Institute**


启迪设计集团 Tus-Design Group
启迪设计集团股份有限公司 Tus-Design Group Co.,Ltd
中国江苏省苏州工业园区旺茂街9号
电话 TEL：86-512-6515-0100
传真 FAX：86-512-6523-0783
邮编 ZIP：215021


**出图专用章 Seal of Issuing**

**执业注册章 National Registered Professional license**

**图名 Drawing Title**

10kV一次系统图(二)

**工程名称 Project Name**

苏州市相城人民医院改扩建项目（二期建设）

**子项工程名称 Sub-Project Name**

相城人民医院10kV新增6000kVA工程

| | |
|---|---|
| 设计编号 Design No.<br>AA2025A127-2 | 子项工程号码 Job No.<br>00 |
| 审定人 Approved by<br>张哲 | 项目负责人 Design chief<br>程伟 |
| 审核人 Finally Checked by<br>张哲 | 专业负责人 Discipline chief<br>张道光 |
| 校对人 Checked by<br>蒋文尧 | 设计人 Designed by<br>张道光 |
| 项目经理 Project Manager<br>钱盼,刘蕙 | 制图人 Drawn by<br>张道光 |
| 比例 Scale<br>1:100 | 专业 Discipline<br>电气 |
| 日期 Date<br>2026.08.12 | 图号 Drawing No.<br>E-00A-005 |

设计阶段 Design Stage

施工图

会签栏 Verified by

| | | | |
|---|---|---|---|
| 建筑 | 给排水 | 幕墙 | |
| 结构 | 电气 | 装饰 | |
| 室内 | 暖通 | 内装 | |

## 10kV 一次系统图

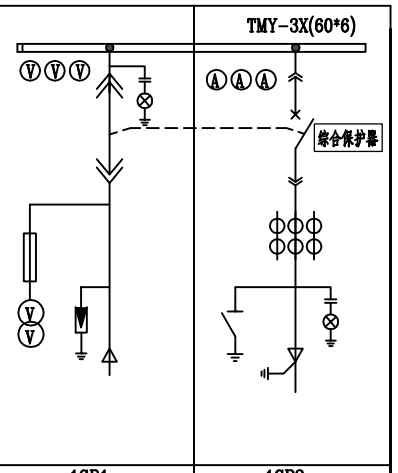


| | | | |
|---|---|---|---|
| 高压开关柜编号 | | 1GP1 | 1GP2 |
| 高压开关柜型号及方案 | | KYN28A-12 | KYN28A-12 |
| 高压开关柜名称及用途 | | 进线柜 | 出线柜 |
| 高压开关柜柜体尺寸(mm) | | W800 D1500 H2300 | W800 D1500 H2300 |
| 一次回路设备清单 | 断路器VS1-12 DC220V | | 1 630A/25kA |
| | 电流互感器(LZZBJ9-10A1) | | 2 200/5A 0.5/10P10 15VA/15VA |
| | 电压互感器(JDZ10-10 10/0.1/0.22kV) | 0.5级/30VA/1000VA | |
| | 高压熔断器(XRNP-10-1A) | 3 | |
| | 避雷器(YH5WZ-17/45) | 3 | |
| | 接地刀闸(ES1-10) | | 1 |
| | 电压监视装置GSN | | 1 |
| | 干式变压器 | | |
| | 综合保护器 | | |
| | 塑壳断路器 | | |
| | 电力电缆型号规格 | YJV22-8.7/15kV-3*95 | WDZN-YJY-8.7/15kV-3*95 |
| | | 3AH4引来 | 至T1变压器 |

变压器T1
SCB14-2000/10-NX2
10±2*2.5%/0.4kV
Dyn11.Uk%=6 IP40
温控、风机，闭锁

## 10kV 一次系统图

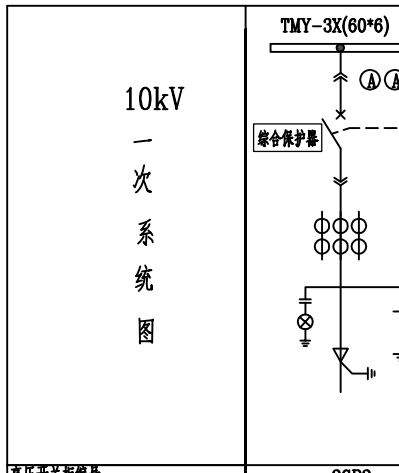


| | | | |
|---|---|---|---|
| 高压开关柜编号 | | 2GP2 | 2GP1 |
| 高压开关柜型号及方案 | | KYN28A-12 | KYN28A-12 |
| 高压开关柜名称及用途 | | 出线柜 | 进线柜 |
| 高压开关柜柜体尺寸(mm) | | W800 D1500 H2300 | W800 D1500 H2300 |
| 一次回路设备清单 | 断路器VS1-12 DC220V | 630A/25kA 1 | |
| | 电流互感器(LZZBJ9-10A1) | 200/5A 15VA/15VA 0.5/10P10 2 | |
| | 电压互感器(JDZ10-10 10/0.1/0.22kV) | | 0.5级/30VA/1000VA 2 |
| | 高压熔断器(XRNP-10-1A) | | 3 |
| | 避雷器(YH5WZ-17/45) | | 3 |
| | 接地刀闸(ES1-10) | 1 | |
| | 电压监视装置GSN | 1 | |
| | 干式变压器 | | |
| | 综合保护器 | | |
| | 塑壳断路器 | | |
| | 电力电缆型号规格 | WDZN-YJY-8.7/15kV-3*95 | YJV22-8.7/15kV-3*95 |
| | | 至T2变压器 | 4AH4引来 |

变压器T2
SCB14-2000/10-NX2
10±2*2.5%/0.4kV
Dyn11.Uk%=6 IP40
温控、风机，闭锁

## 10kV 一次系统图

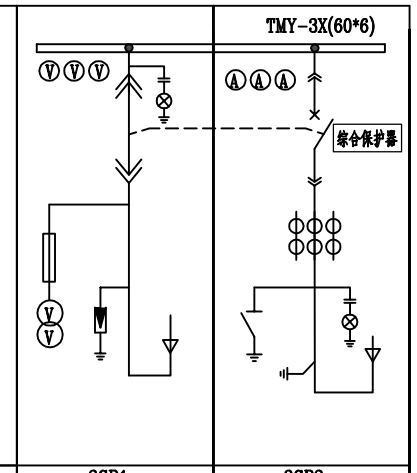


| | | | |
|---|---|---|---|
| 高压开关柜编号 | | 3GP1 | 3GP2 |
| 高压开关柜型号及方案 | | KYN28A-12 | KYN28A-12 |
| 高压开关柜名称及用途 | | 进线柜 | 出线柜 |
| 高压开关柜柜体尺寸(mm) | | W800 D1660 H2300 | W800 D1660 H2300 |
| 一次回路设备清单 | 断路器VS1-12 DC220V | | 1 630A/25kA |
| | 电流互感器(LZZBJ9-10A1) | | 2 200/5A 0.5/10P10 15VA/15VA |
| | 电压互感器(JDZ10-10 10/0.1/0.22kV) | 0.5级/30VA/1000VA | |
| | 高压熔断器(XRNP-10-1A) | 3 | |
| | 避雷器(YH5WZ-17/45) | 3 | |
| | 接地刀闸(ES1-10) | | 1 |
| | 电压监视装置GSN | | 1 |
| | 干式变压器 | | |
| | 综合保护器 | | |
| | 塑壳断路器 | | |
| | 电力电缆型号规格 | RTYJDMY-8.7/10kV-3*95 | WDZN-YJY-8.7/15kV-3*95 |
| | | 3AH5引来 | 至T3变压器 |

变压器T3
SCB14-2000/10-NX2
10±2*2.5%/0.4kV
Dyn11.Uk%=6 IP40
温控、风机，闭锁

说明
1）保护、操作电源取自直流屏 DC220V 40Ah.
2）所有环氧浇注的设备局放应小于10PC.
3）高压进线柜设电子式数字多功能表具有电压、电流(相、线)、功率、电能等测量功能.
4）本期高压柜为下进下出.

说明
1）保护、操作电源取自直流屏 DC220V 40Ah.
2）所有环氧浇注的设备局放应小于10PC.
3）高压进线柜设电子式数字多功能表具有电压、电流(相、线)、功率、电能等测量功能.
4）本期高压柜为上进上出.


**重要声明 Important Note**

本图纸的著作权及其它相关权益属于启迪设计集团股份有限公司所有，图中所含的专有技术信息应予保密。未经本公司书面许可，不得复制本图纸或将信息提供或披露给任何第三方。（与业主有协议者，按协议执行）


**建设单位 Client**
苏州市相城人民医院

**顾问设计公司 Consultant Design Company**

**设计院 Design Institute**


启迪设计集团 Tus-Design Group
启迪设计集团股份有限公司 Tus-Design Group Co.,Ltd
中国江苏省苏州工业园区旺茂街9号
电话 TEL：86-512-6515-0100
传真 FAX：86-512-6523-0783
邮编 ZIP：215021


**出图专用章 Seal of issuing**

**执业注册章 National Registered Professional license**

**图名 Drawing Title**
10kV一次系统图(三)

**工程名称 Project Name**
苏州市相城人民医院改扩建项目（二期建设）

**子项工程名称 Sub-Project Name**
相城人民医院10kV新增6000kVA工程

| | |
|---|---|
| 设计编号 Design No.<br>AA2025A127-2 | 子项工程号码 Job No.<br>00 |
| 审定人 Approved by<br>张哲 | 项目负责人 Design chief<br>程伟 |
| 审核人 Finally Checked by<br>张哲 | 专业负责人 Discipline chief<br>张道光 |
| 校对人 Checked by<br>蒋文尧 | 设计人 Designed by<br>张道光 |
| 项目经理 Project Manager<br>钱盼,刘蕙 | 制图人 Drawn by<br>张道光 |
| 比例 Scale<br>1:100 | 专业 Discipline<br>电气 |
| 日期 Date<br>2026.08.12 | 图号 Drawing No.<br>E-00A-006 |

设计阶段 Design Stage
施工图

**重要声明 Important Note**

本图纸的著作权归及其它相关权益属于启迪设计集团股份有限公司所有，图中所含的专有技术信息尚不得泄，未经本公司书面许可，不得复制本图纸或将其提供给或披露给任何第三方。（与业主有协议者，按协议执行）

The copyright and other related equities of the drawing material belong to Tus-Design Group Co., Ltd. Proprietary technical information included in the drawings shall be confidential. Any duplication or disclosure of the information to any third party is not allowed without written permission from our company. (Those who have agreements with clients shall follow the agreements.)

分区示意图 KEY PLAN

常用功率512KW
备用功率565KW
品牌独资工厂原厂成套，三大主件严禁外购组装或贴牌，
发动机、发电机、控制器与机组同品牌。
发动机排气量≥ 28L，V型12缸 自带标配数字化控制系统
可提供完整的发电机组系统集成功能，包括远程启动/停止

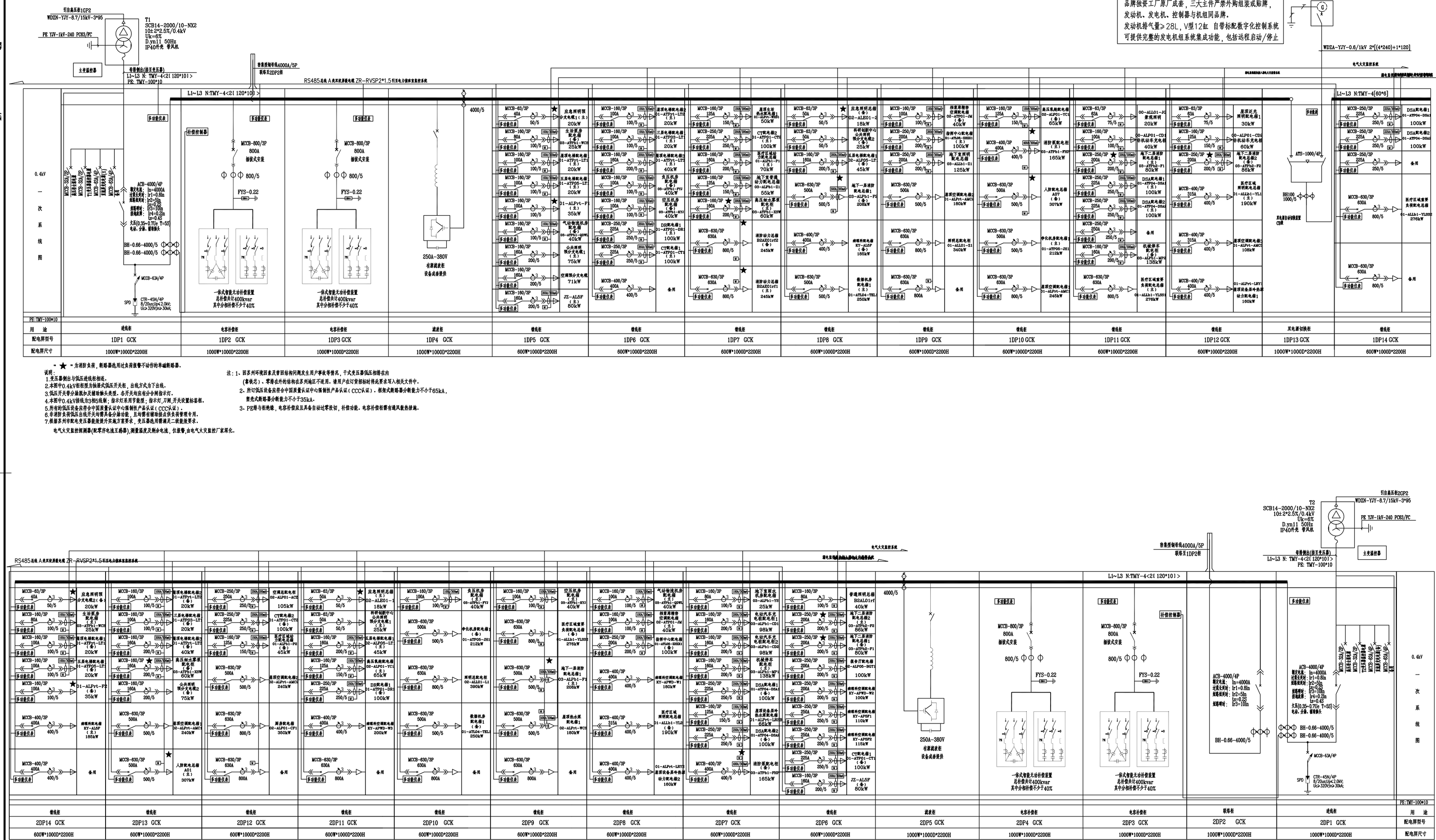


| | | | | | | | | | | | | | | | | | | | | | | | |
|---|---|---|---|---|---|---|---|---|---|---|---|---|---|---|---|---|---|---|---|---|---|---|---|
| 用　途 | 进线柜 | 电容补偿柜 | 电容补偿柜 | 进线柜 | 馈线柜 | 馈线柜 | 馈线柜 | 馈线柜 | 馈线柜 | 馈线柜 | 馈线柜 | 馈线柜 | 馈线柜 | 馈线柜 | 馈线柜 | 馈线柜 | 馈线柜 | 馈线柜 | 馈线柜 | 馈线柜 | 馈线柜 | 馈线柜 | 用　途 |
| 配电屏型号 | 1DP1 GCK | 1DP2 GCK | 1DP3 GCK | 1DP4 GCK | 1DP5 GCK | 1DP6 GCK | 1DP7 GCK | 1DP8 GCK | 1DP9 GCK | 1DP10 GCK | 1DP11 GCK | 1DP12 GCK | 1DP13 GCK | 1DP14 GCK | 2DP14 GCK | 2DP13 GCK | 2DP12 GCK | 2DP11 GCK | 2DP10 GCK | 2DP9 GCK | 2DP8 GCK | 2DP7 GCK | 2DP6 GCK | 配电屏型号 |
| 配电屏尺寸 | 1000W*1000D*2200H | 1000W*1000D*2200H | 1000W*1000D*2200H | 1000W*1000D*2200H | 600W*1000D*2200H | 600W*1000D*2200H | 600W*1000D*2200H | 600W*1000D*2200H | 600W*1000D*2200H | 600W*1000D*2200H | 600W*1000D*2200H | 600W*1000D*2200H | 1000W*1000D*2200H | 600W*1000D*2200H | 600W*1000D*2200H | 600W*1000D*2200H | 600W*1000D*2200H | 600W*1000D*2200H | 600W*1000D*2200H | 600W*1000D*2200H | 600W*1000D*2200H | 600W*1000D*2200H | 配电屏尺寸 |

| | | | | | | | | | | | | | | | | | | | | | | | |
|---|---|---|---|---|---|---|---|---|---|---|---|---|---|---|---|---|---|---|---|---|---|---|---|
| 用　途 | 馈线柜 | 馈线柜 | 馈线柜 | 馈线柜 | 馈线柜 | 馈线柜 | 馈线柜 | 馈线柜 | 馈线柜 | 馈线柜 | 馈线柜 | 馈线柜 | 馈线柜 | 馈线柜 | 馈线柜 | 馈线柜 | 馈线柜 | 馈线柜 | 馈线柜 | 馈线柜 | 馈线柜 | 馈线柜 | 馈线柜 | 用　途 |
| 配电屏型号 | 2DP14 GCK | 2DP13 GCK | 2DP12 GCK | 2DP11 GCK | 2DP10 GCK | 2DP9 GCK | 2DP8 GCK | 2DP7 GCK | 2DP6 GCK | 2DP5 GCK | 2DP4 GCK | 2DP3 GCK | 2DP2 GCK | 2DP1 GCK | 1DP14 GCK | 1DP13 GCK | 1DP12 GCK | 1DP11 GCK | 1DP10 GCK | 1DP9 GCK | 1DP8 GCK | 1DP7 GCK | 1DP6 GCK | 配电屏型号 |
| 配电屏尺寸 | 600W*1000D*2200H | 600W*1000D*2200H | 600W*1000D*2200H | 600W*1000D*2200H | 600W*1000D*2200H | 600W*1000D*2200H | 600W*1000D*2200H | 600W*1000D*2200H | 600W*1000D*2200H | 1000W*1000D*2200H | 1000W*1000D*2200H | 1000W*1000D*2200H | 1000W*1000D*2200H | 600W*1000D*2200H | 600W*1000D*2200H | 600W*1000D*2200H | 600W*1000D*2200H | 600W*1000D*2200H | 600W*1000D*2200H | 600W*1000D*2200H | 600W*1000D*2200H | 600W*1000D*2200H | 600W*1000D*2200H | 配电屏尺寸 |

- ★ - 为消防负荷，断路器选用过负荷报警不动作的单磁断路器。

说明：
1.变压器侧由与低压进线柜相连。
2.本图中0.4kV柜柜型为抽屉式低压开关柜，出线方式为下出线。
3.低压开关带分励脱扣及辅助触头类型，各开关均应视分合闸指示灯。
4.本图中0.4kV馈线为3相5线制；指示灯采用节能型；指示灯，刀闸，开关设置标签框。
5.所有的低压设备应符合中国质量认证中心强制性产品认证（CCC认证）。
6.非消防负荷低压出线开关均需具备分励功能，且均需有辅助信点供负荷管理专用。
7.根据苏州市配电变压器能效提升实施方案要求，变压器选用需满足一级能效要求。

电气火灾监控探测器(配零序电流互感器)，测量温度及剩余电流，仪器警，由电气火灾监控厂家深化。

注：1、因系列环境因素及暂回结构问题发生用户事故等情况，于式变压器低压相降在内
（备状态）、零指在外的结构在系列地区不适用。请用户在订货招标时将此要求写入相关文件中。
2、所订低压设备应符合中国质量认证中心强制性产品认证（CCC认证），框架式断路器分断能力不小于65kA，
塑壳式断路器分断能力不小于35kA。
3、PE得与柜绝缘，电容补偿应且具备自动过零投切，补偿功能。电容补偿柜需有通风散热排地。

引自高压柜2GP2
WDZN-YJY-8.7/15kV-3*95
PE YJY-1kV-240 PC83/PC
T2
SCB14-2000/10-NX2
10±2*2.5%/0.4kV
Uk=6%
D,yn11 50Hz
IP40开关 带风机
主变温控器
智慧型综合保护装置4000A/5P
联络至1DP2#
智慧型综合保护装置
L1~L3 N: TMY-4<2( 120*10)>
PE: TMY-100*10
电气火灾监控系统
RS485总线 人类双绞屏蔽电缆 ZR-RVSP2*1.5 标准电力监控总线协议
L1~L3 N:TMY-4<2( 120*10)>
4000/5
MCCB-800/3P 800A 抽拉式安装
FYS-0.22
一体式智能无功补偿装置
总补偿共计400kvar
其中分相补偿不少于40%
ACB-4000/4P
整定电流：In=4000A
过载长延时：Ir1=0.8In
短路长延时：Ir2=5In
tr=0.4S
短路瞬时：Ii=10In
BH-0.66-4000/5
MCCB-63A/4P
CTR-45N/4P
8/20us;Uc≤2.0kV;
Ucx320V;In-30kA;
SPD
0.4kV 一次系统图

| | | | | | | | | | | | | | | | | | | | | | | | |
|---|---|---|---|---|---|---|---|---|---|---|---|---|---|---|---|---|---|---|---|---|---|---|---|
| 用　途 | 馈线柜 | 馈线柜 | 馈线柜 | 馈线柜 | 馈线柜 | 馈线柜 | 馈线柜 | 馈线柜 | 馈线柜 | 馈线柜 | 馈线柜 | 馈线柜 | 馈线柜 | 馈线柜 | 馈线柜 | 馈线柜 | 馈线柜 | 馈线柜 | 馈线柜 | 馈线柜 | 馈线柜 | 馈线柜 | 馈线柜 | 用　途 |
| 配电屏型号 | 2DP14 GCK | 2DP13 GCK | 2DP12 GCK | 2DP11 GCK | 2DP10 GCK | 2DP9 GCK | 2DP8 GCK | 2DP7 GCK | 2DP6 GCK | 2DP5 GCK | 2DP4 GCK | 2DP3 GCK | 2DP2 GCK | 2DP1 GCK | 1DP14 GCK | 1DP13 GCK | 1DP12 GCK | 1DP11 GCK | 1DP10 GCK | 1DP9 GCK | 1DP8 GCK | 1DP7 GCK | 1DP6 GCK | 配电屏型号 |
| 配电屏尺寸 | 600W*1000D*2200H | 600W*1000D*2200H | 600W*1000D*2200H | 600W*1000D*2200H | 600W*1000D*2200H | 600W*1000D*2200H | 600W*1000D*2200H | 600W*1000D*2200H | 600W*1000D*2200H | 1000W*1000D*2200H | 1000W*1000D*2200H | 1000W*1000D*2200H | 1000W*1000D*2200H | 600W*1000D*2200H | 600W*1000D*2200H | 600W*1000D*2200H | 600W*1000D*2200H | 600W*1000D*2200H | 600W*1000D*2200H | 600W*1000D*2200H | 600W*1000D*2200H | 600W*1000D*2200H | 600W*1000D*2200H | 配电屏尺寸 |

- ★ - 为消防负荷，断路器选用过负荷报警不动作的单磁断路器。

说明：
1.变压器侧由与低压进线柜相连。
2.本图中0.4kV柜柜型为抽屉式低压开关柜，出线方式为下出线。
3.低压开关带分励脱扣及辅助触头类型，各开关均应视分合闸指示灯。
4.本图中0.4kV馈线为3相5线制；指示灯采用节能型；指示灯，刀闸，开关设置标签框。
5.所有的低压设备应符合中国质量认证中心强制性产品认证（CCC认证）。
6.非消防负荷低压出线开关均需具备分励功能，且均需有辅助信点供负荷管理专用。
7.根据苏州市配电变压器能效提升实施方案要求，变压器选用需满足一级能效要求。

电气火灾监控探测器(配零序电流互感器)，测量温度及剩余电流，仪器警，由电气火灾监控厂家深化。

注：1、因系列环境因素及暂回结构问题发生用户事故等情况，于式变压器低压相降在内
（备状态）、零指在外的结构在系列地区不适用。请用户在订货招标时将此要求写入相关文件中。
2、所订低压设备应符合中国质量认证中心强制性产品认证（CCC认证），框架式断路器分断能力不小于65kA，
塑壳式断路器分断能力不小于35kA。
3、PE得与柜绝缘，电容补偿应且具备自动过零投切，补偿功能。电容补偿柜需有通风散热排地。

修改记录 Revised Record

| No. | 出图 Issue | 日期 Date |
|---|---|---|
| A | 首次出图 | |

建设单位 Client
苏州市相城人民医院

顾问设计公司 Consultant Design Company

设计院 Design Institute
启迪设计集团 Tus-Design Group
中国三联设计院有限公司
启迪设计集团股份有限公司
地址 ADD: 苏州市相城区
电话 TEL: 86-512-6825-0100
传真 FAX: 86-512-6825-0783
邮编 ZIP: 215021

出图专用章 Seal of Issuing

执业注册章 National Registered Professional License

图名 Drawing Title
T1变压器系统图、T2变压器系统图

工程名称 Project Name
苏州市相城人民医院改扩建项目（二期建设）

子项工程名称 Sub-Project Name
相城人民医院10kV新增800KVA工程

| 设计编号 Design No. | 子项工程号码 Job No. |
|---|---|
| AA2025A127-2 | 00 |
| 审定人 Approved by | 项目负责人 Design chief |
| 张哲 | 程伟 |
| 审核人 Finally Checked by | 专业负责人 Discipline chief |
| 张哲 | 张道光 |
| 校对人 Checked by | 设计人 Designed by |
| 蒋文尧 | 张道光 |
| 项目经理 Project Manager | 制图人 Drawn by |
| 钱盼,刘塞 | 张道光 |
| 比例 Scale | 专业 Discipline |
| 1:100 | 电气 |
| 日期 Date | 图号 Drawing No. |
| 2026.08.12 | E-00A-007 |
| 设计阶段 Design Stage | |
| 施工图 | |

**重要声明 Important Note**

本图纸的著作权及其它相关权益属于启迪设计集团股份有限公司所有，图中所含的专有技术信息在于保密，未经本公司书面许可，不得提供本图纸或有关信息给其他建筑设计院及个人。(与业主有协议者，按协议执行)

The copyright and other related equities of the drawing material belong to Tus-Design Group Co, Ltd. Proprietary technical information included in the drawings shall be confidential. Any duplication or disclosure of the information to any third party is not allowed without written permission from our company. (Those who have agreements with clients shall follow the agreements.)


分区示意图 KEY PLAN

修改记录 Revised Record

| No. | 出图 Issue | 日期 Date |
|---|---|---|
| A | 首次出图 | |

建设单位 Client

苏州市相城人民医院

顾问设计公司 Consultant Design Company

设计院 Design Institute


启迪设计集团 Tus-Design Group
启迪设计集团股份有限公司
中国江苏省苏州工业园区旺墩路9号
电话 TEL: 86-512-6815-0100
传真 FAX: 86-512-6825-0760
邮编 ZIP: 215021


出图专用章 Seal of Issuing

执业注册章 National Registered Professional license

图名 Drawing Title

T3变压器系统图

工程名称 Project Name

苏州市相城人民医院改扩建项目（二期建设）

子项工程名称 Sub-Project Name

相城人民医院10kV新增6000kVA工程

| 设计编号 Design No. | 子项工程号码 Job No. |
|---|---|
| AA2025A127-2 | 00 |
| 审定人 Approved by | 项目负责人 Design chief |
| 张哲 | 程伟 |
| 审核人 Finally Checked by | 专业负责人 Discipline chief |
| 张哲 | 张道光 |
| 校对人 Checked by | 设计人 Designed by |
| 蒋文英 | 张道光 |
| 项目经理 Project Manager | 制图人 Drawn by |
| 钱盼,刘惹 | 张道光 |
| 比例 Scale | 专业 Discipline |
| 1:100 | 电气 |
| 日期 Date | 图号 Drawing No. |
| 2026.08.12 | E-00A-008 |

设计阶段 Design Stage

施工图

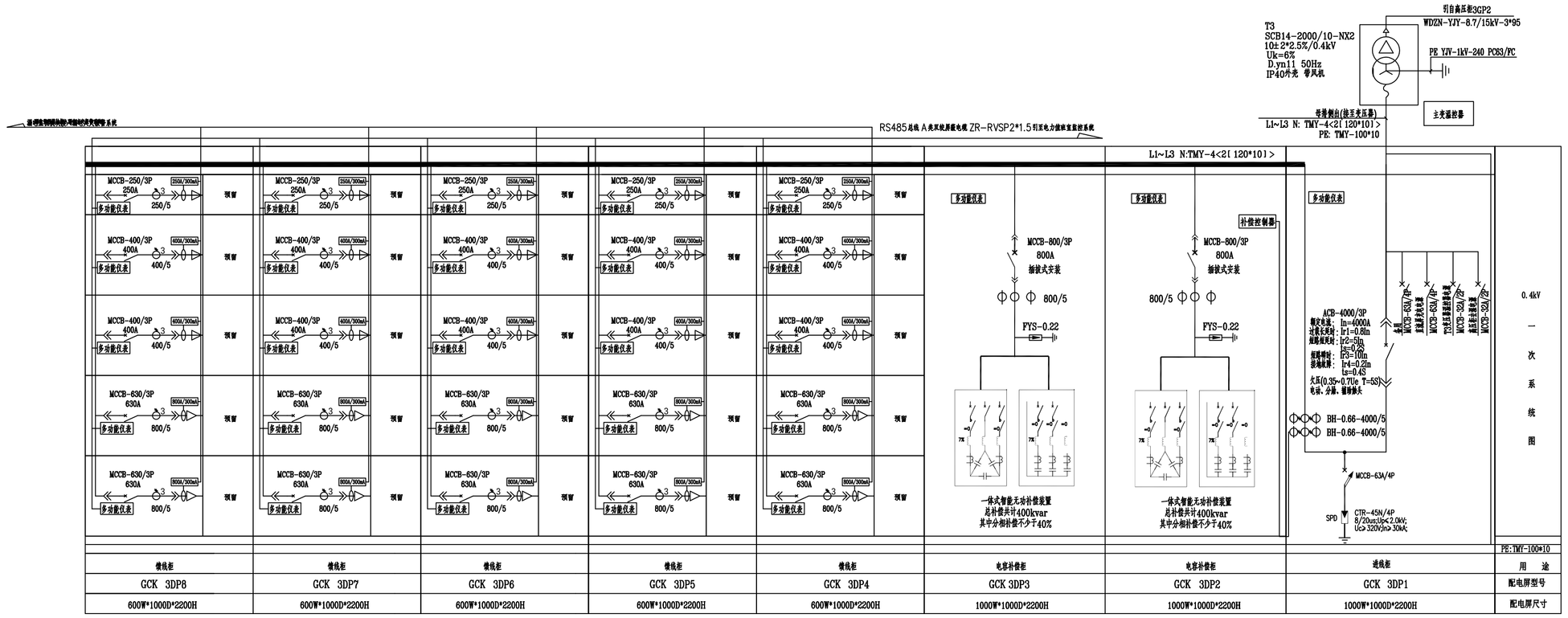


说明：

1.变压器侧出与低压进线柜相连。

2.本图中0.4kV柜形型为抽屉式低压开关柜，出线方式为上出线。

3.低压开关带分励脱扣及辅助触头类型。各开关均应有分合闸指示灯。

4.本图中0.4kV馈线次3相5线制；指示灯采用节能型；指示灯、刀闸、开关设置标签部。

5.所有的低压设备应符合中国质量认证中心强制性产品认证(CCC认证)。

6.非消防负荷低压出线开关均需具备分励功能，且均需有辅助接点供负荷管理专用。

7.根据苏州市配电变压器能效提升实施方案要求，变压器绝周需满足二级能效要求。

电气火灾监控探测器(配零序电流互感器),测量温度及剩余电流，仅报警,由电气火灾监控厂家再化。

注：1、因苏州环境回查灵置回组构网度点用户事故等情况，干式变压器低压相筒应内
(敷线芯)，零排出外的铝构应乐苏地区不适用，请用户后订货部标时书此要求写入相关文件中。
2、所订低压设备应符合中国质量认证中心强制性产品认证(CCC认证)，断路式断路器分断能力不小于65kA，
塑壳式断路器分断能力不小于35kA。
3、PE排与柜体绝缘，电容补偿应且具备自动过零投切，补偿功能。电容补偿柜需有通风散热措施。

会签栏 Verified by

| | | |
|---|---|---|
| 建筑 | 给排水 | 幕墙 |
| 结构 | 电气 | 景观 |
| 室内 | 暖通 | 内装 |

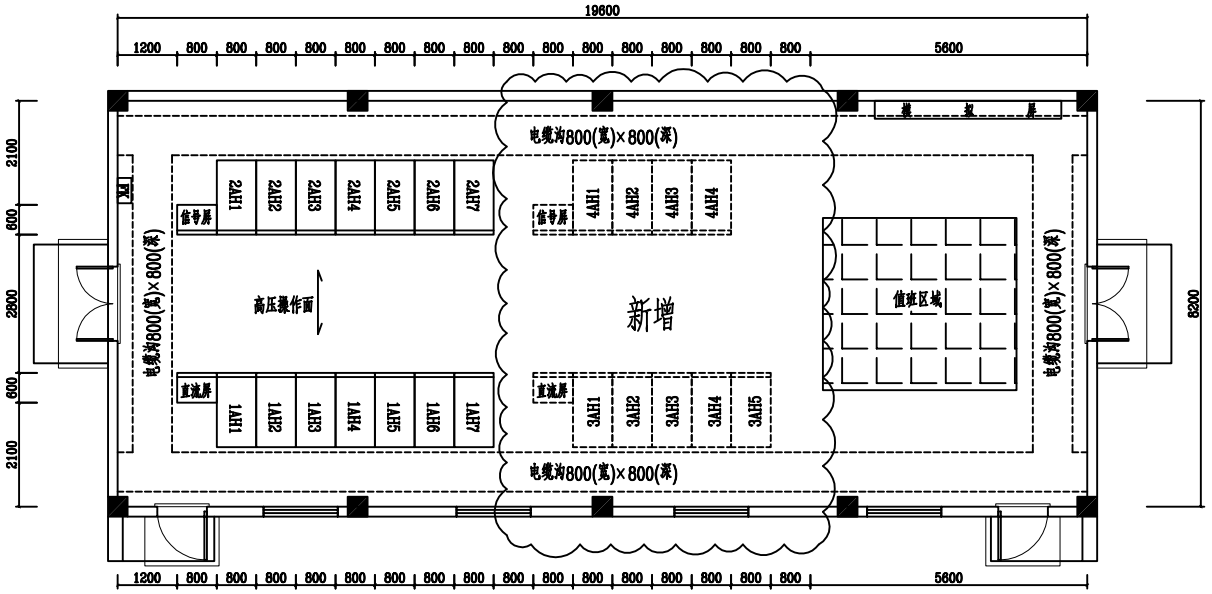


说明：

1、高配室设备基础、接地、照明均利用原有。


**重要声明 Important Note**

本图纸的著作权及其它相关权益属于启迪设计集团股份有限公司所有，图中所含的专有技术信息应予保密。未经本公司书面许可，不得复制本图纸或将信息提供或披露给任何第三方。（与业主有协议者，按协议执行）


**建设单位 Client**

苏州市相城人民医院

**顾问设计公司 Consultant Design Company**

**设计院 Design Institute**


启迪设计集团 Tus-Design Group
启迪设计集团股份有限公司 Tus-Design Group Co.,Ltd
中国江苏省苏州工业园区旺茂街9号
电话 TEL：86-512-6515-0100
传真 FAX：86-512-6523-0783
邮编 ZIP：215021


**出图专用章 Seal of issuing**

**执业注册章 National Registered Professional license**

**图名 Drawing Title**

原有总变电所电气平面布置图

**工程名称 Project Name**

苏州市相城人民医院改扩建项目（二期建设）

**子项工程名称 Sub-Project Name**

相城人民医院10kV新增6000kVA工程

| 设计编号 Design No. | 子项工程号码 Job No. |
|---|---|
| AA2025A127-2 | 00 |
| **审定人 Approved by** | **项目负责人 Design chief** |
| 张哲 | 程伟 |
| **审核人 Finally Checked by** | **专业负责人 Discipline chief** |
| 张哲 | 张道光 |
| **校对人 Checked by** | **设计人 Designed by** |
| 蒋文尧 | 张道光 |
| **项目经理 Project Manager** | **制图人 Drawn by** |
| 钱盼,刘蕙 | 张道光 |
| **比例 Scale** | **专业 Discipline** |
| 1:100 | 电气 |
| **日期 Date** | **图号 Drawing No.** |
| 2026.08.12 | E-00A-009 |

**设计阶段 Design Stage**

施工图

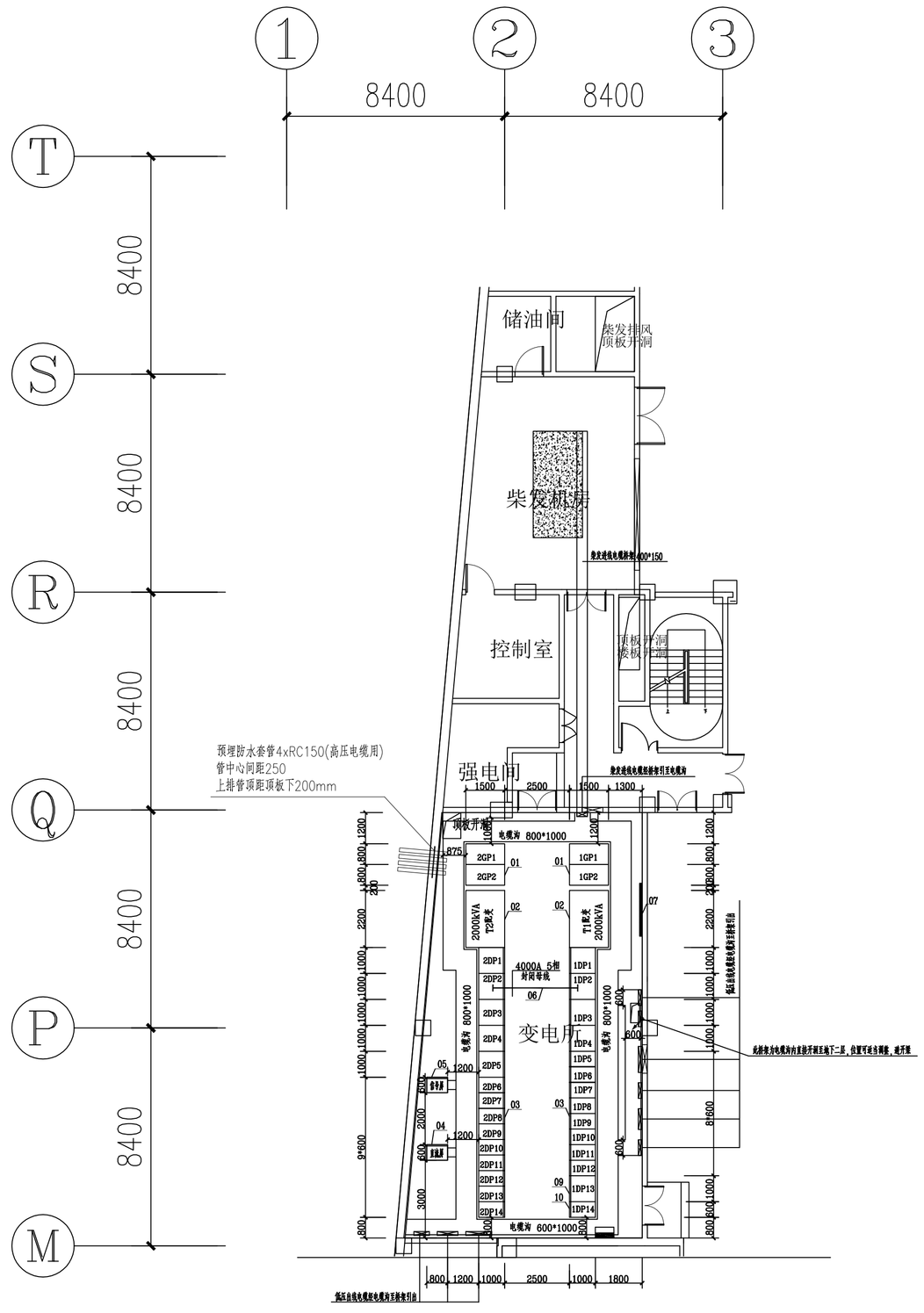
1
2
3
8400
8400
T
S
R
Q
P
M
8400
8400
8400
8400
储油间
柴发排风
顶板开洞
柴发排烟
控制室
强电间
变电所
预埋防水套管4xRC150(高压电缆用)
管中心间距250
上排管顶距顶板下200mm
电缆沟 800*1000
电缆沟 800*1000
电缆沟 600*1000
2GP1
2GP2
2GP1
2GP2
2000KVA
T2进线
T1进线
2000KVA
2DP1
2DP2
2DP3
2DP4
2DP5
2DP6
2DP7
2DP8
2DP9
2DP10
2DP11
2DP12
2DP13
2DP14
1DP1
1DP2
1DP3
1DP4
1DP5
1DP6
1DP7
1DP8
1DP9
1DP10
1DP11
1DP12
1DP13
1DP14
4000A 母排
母排穿墙
备用
备用
01
02
03
04
05
06
07
09
10
1500
2500
1500
1300
1200
1200
1000
2500
1000
1800
800
600
600
600
2000
3000
8400
8400
8400
8400

会签栏 Verified by

| | |
|---|---|
| 建筑 | 给排水 |
| 结构 | 电气 |
| 室内 | 暖通 |

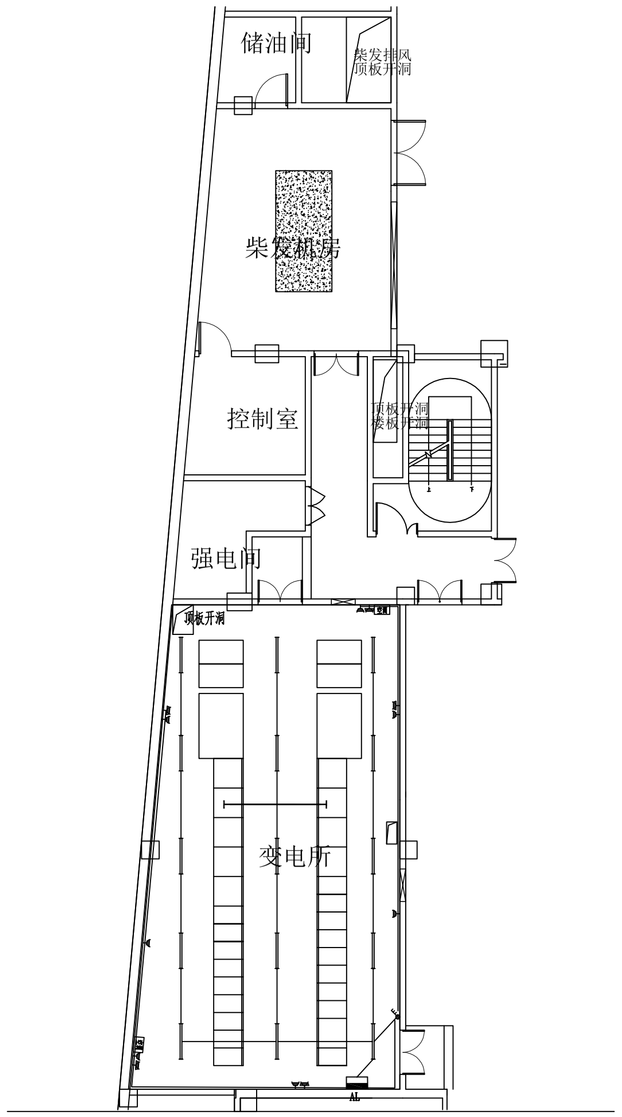


施工说明：

1、各专置图中管线走向均为示意表示，施工时应根据实际情况及具量近接。

2、照明施工应符合GB50303-2015《建筑电气工程施工质量验收规范》GB50254-2014《电气装置安装工程施工及验收规范》的要求。

3、照明回路采用穿电线管沿顶板、沿墙暗敷，敷设在不燃烧体结构内埋深不应小于 3cm；明敷时其保护管外表面应涂防火涂料保护。

4、配线金属管、插座接地极等均应与 PE 线可靠连接。

5、轴流风机外形与变电所环境协调，采用耐腐蚀材料制作(不锈钢)，噪音不大于45dB。风机壁安装，其散外一面距百叶窗可自动关闭，百叶窗自动联动有排办动输送人防要界网孔不大于5mm。轴流风机排量应不小于3000立方米/小时。

| 序号 | 符号 | 名　称 | 型号及规格 | 单位 | 数量 | 备注 |
|---|---|---|---|---|---|---|
| 6 | 空调 | 空调 | 5P　柜式 | 台 | 2 | |
| 5 | | 单相二、三极插座 | ~250V　10A | 只 | 7 | 暗装 H=0.3m |
| 4 | | 暗装三相四孔插座 | 400V　25A | 只 | 5 | 暗装 H=0.3m |
| 3 | | 三联单控开关 | 86K31-10 | 只 | 1 | 暗装 H=1.4m |
| 2 | | 双管荧光灯 | 2*28W | 套 | 15 | 吊顶安装 |
| 1 | | 动力照明配电箱 AL | | 只 | 1 | 暗装 H=1.4m |

注：表中所示高度均相对室内地坪而言。

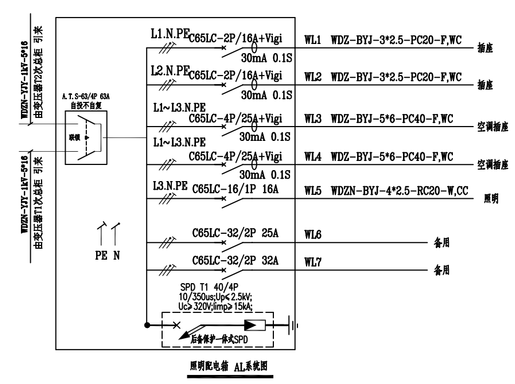



**重要声明 Important Note**

本图纸的著作权及其它相关权益属于启迪设计集团股份有限公司所有，图中所含的专有技术信息应予保密，未经本公司书面许可，不得复制本图纸或将图表提供或披露给任何第三方。（与业主有协议者，按协议执行）

The copyright and other related equities of the drawing material belong to Tus-Design Group Co, Ltd. Proprietary technical information included in the drawings shall be confidential. Any duplication or disclosure of the information to any third party is not allowed without written permission from our company. (Those who have agreements with clients shall follow the agreements.)


分区示意图 KEY PLAN

修改记录 Revised Record

| 编号 No. | 出图 Issue | 日期 Date |
|---|---|---|
| A | 首次出图 | |

建设单位 Client

苏州市相城人民医院

顾问设计公司 Consultant Design Company

设计院 Design Institute


启迪设计集团 Tus-Design Group
启迪设计集团股份有限公司
中国江苏省苏州工业园区星湖街9号
电话 TEL: 86-512-6813-0100
传真 FAX: 86-512-6823-0783
邮编 P.R. 215021


出图专用章 Seal of Issuing

执业注册章 National Registered Professional license

图名 Drawing Title

新建二期配电室照明平面布置图

工程名称 Project Name

苏州市相城人民医院改扩建项目（二期建设）

子项工程名称 Sub-Project Name

相城人民医院10kV新增600kVA工程

| 设计编号 Design No. | 子项工程号码 Job No. |
|---|---|
| AA2025A127-2 | 00 |
| 审定人 Approved by | 项目负责人 Design chief |
| 张哲 | 程伟 |
| 审核人 Finally Checked by | 专业负责人 Discipline chief |
| 张哲 | 张道光 |
| 校对人 Checked by | 设计人 Designed by |
| 蒋文尧 | 张道光 |
| 项目经理 Project Manager | 制图人 Drawn by |
| 钱盼,刘塞 | 张道光 |
| 比例 Scale | 专业 Discipline |
| 1:100 | 电气 |
| 日期 Date | 图号 Drawing No. |
| 2026.08.12 | E-00A-011 |
| 设计阶段 Design Stage | |
| 施工图 | |

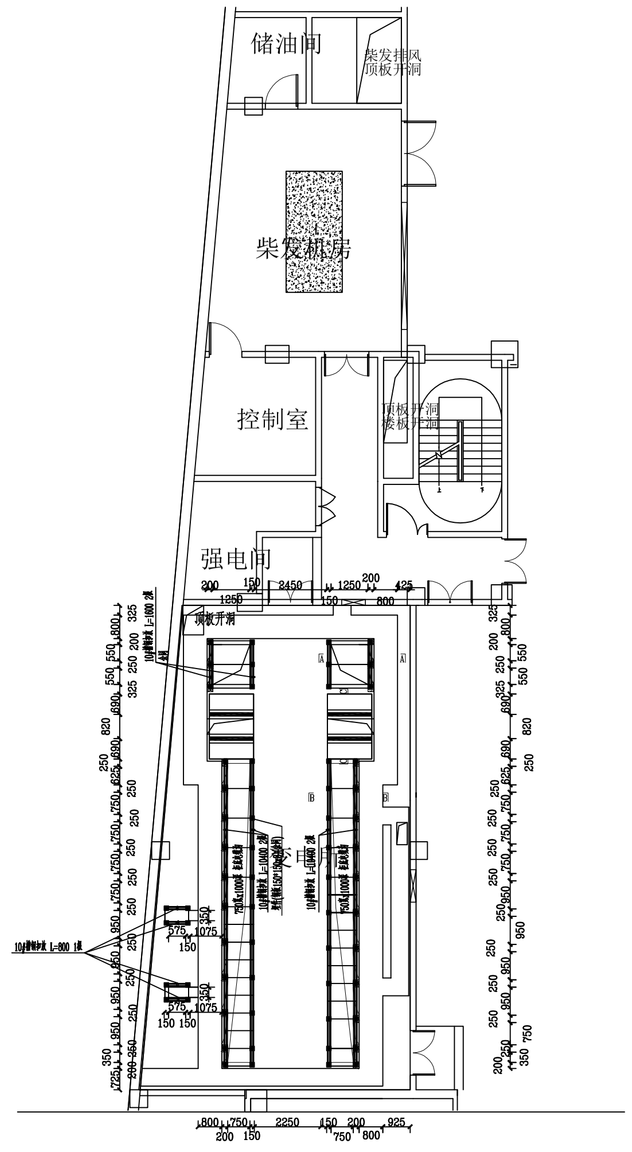



**重要声明** Important Note

本图纸的著作权及其它相关权益属于启迪设计集团股份有限公司所有，图中所含的专有技术信息及予保密，未经本公司书面许可，不得复制本图纸或将信息提供或被置换任何第三方。（与业主有协议者，按协议执行）

The copyright and other related equities of the drawing material belong to Tus-Design Group Co., Ltd. Proprietary technical information included in the drawings shall be confidential. Any duplication or disclosure of the information to any third party is not allowed without written permission from our company. (Those who have agreements with clients shall follow the agreements.)


分区示意图 KEY PLAN

修改记录 Revised Record

A 首次出图

编号 No. 出图 Issue 日期 Date

建设单位 Client

苏州市相城人民医院

顾问设计公司 Consultant Design Company

设计院 Design Institute


启迪设计集团 Tus-Design Group

启迪设计集团股份有限公司

中国江苏省苏州工业园区旺茂街中号

电话 TEL: 86-512-6515-0100

传真 FAX: 86-512-6523-0783

邮编 ZIP: 215021


出图专用章 Seal of Issuing

执业注册章 National Registered Professional Scenae

图名 Drawing Title

新建二期配电室基础平面图

工程名称 Project Name

苏州市相城人民医院改扩建项目（二期建设）

子项工程名称 Sub-Project Name

相城人民医院10kV新增6000kVA工程

| 设计编号 Design No. | 子项工程号码 Job No. |
|---|---|
| AA2025A127-2 | 00 |
| 审定人 Approved by | 项目负责人 Design chief |
| 张哲 | 程伟 |
| 审核人 Finally Checked by | 专业负责人 Discipline chief |
| 张哲 | 张道光 |
| 校对人 Checked by | 设计人 Designed by |
| 蒋文尧 | 张道光 |
| 项目经理 Project Manager | 制图人 Drawn by |
| 钱盼,刘薏 | 张道光 |
| 比例 Scale | 专业 Discipline |
| 1:100 | 电气 |
| 日期 Date | 图号 Drawing No. |
| 2026.08.12 | E-00A-012 |

设计阶段 Design Stage

施工图

会签栏 Verified by

| | | |
|---|---|---|
| 建筑 | 给排水 | 幕墙 |
| 结构 | 电气 | 景观 |
| 室内 | 暖通 | 内装 |

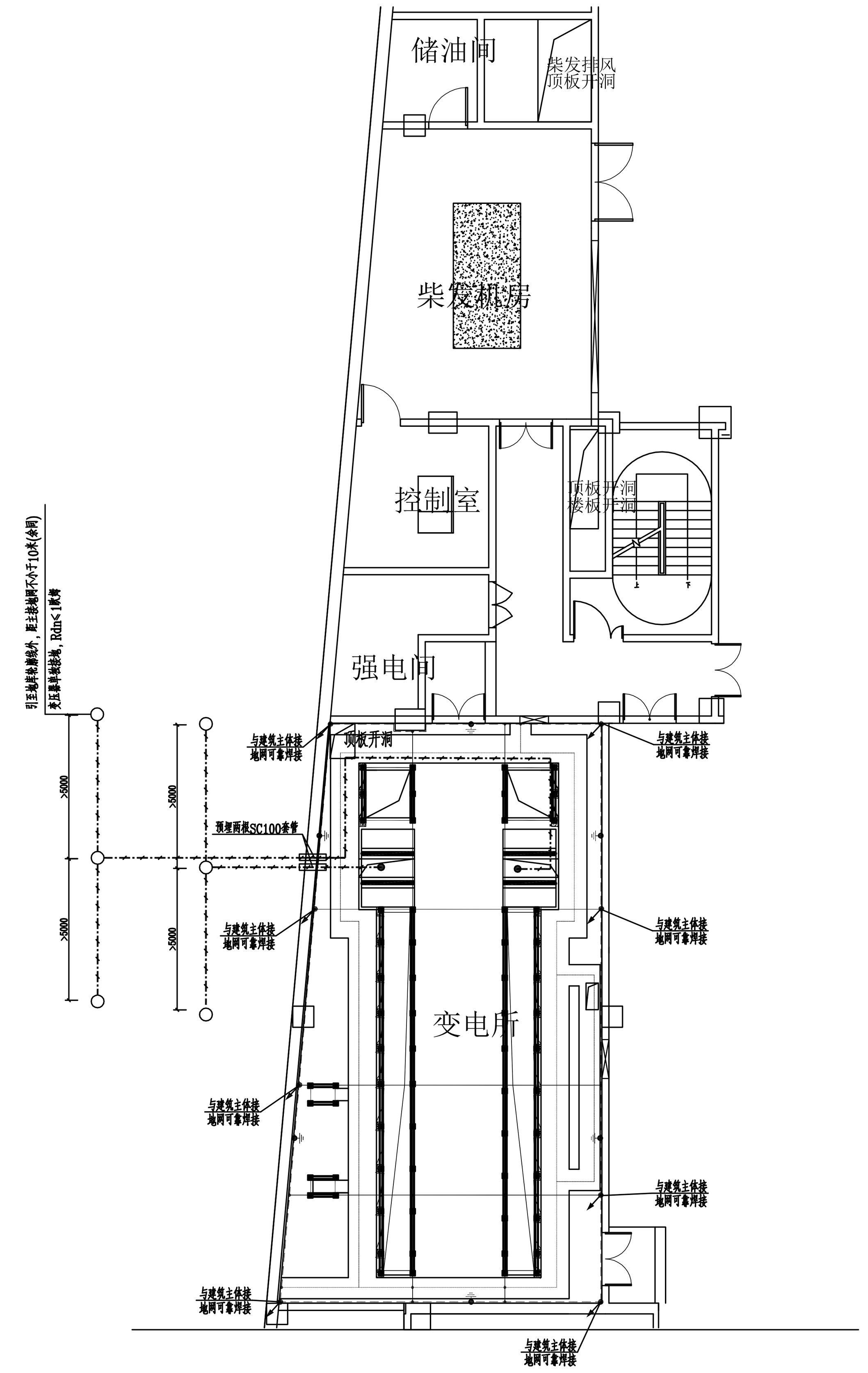


施工要求及说明：

所有电气设备及金属构件等，均应按行业标准《交流电气装置的接地》要求进行接地，其施工应满足《电气装置安装工程施工及验收规范》。

1、主地网接地电阻由现场实测,需≤1欧姆,否则应增加垂直接地极。
2、变压器中性点作单独接地，接地电阻由现场实测,需≤1欧姆,距主接地网不小于10米,如与主接地网有交叉部分，需做绝缘处理。
3、各设备、支架、构架、桥架、套管板、照明箱、动力箱、设备金属外壳、电缆外皮等处均应可靠接地。
4、接地网施工时应在靠近设备基础的相应位置预留出高于地面50-60公分的扁铁接地头子。
5、所有类型的接地体均应热镀锌，焊接处涂环氧富锌涂料。
6、接地网交叉点必须可靠焊接，焊接时焊接长度应不小于扁钢宽度的2倍，焊接面不少于三面，且要有防腐措施。
7、接地体与建筑物的距离不宜小于1.5米，接地网四缘拐角部分做成圆弧状，圆弧半径不小于3.0m.
施工中接地极与基础相触时，可适当移位敷设，请土建与电气专业施工人员密切配合。
8、室内延墙一圈明敷接地采用-50*6镀锌扁钢，敷设高度离室内地坪+300mm离墙间隙50mm，过门入地暗敷两头上跷与延墙明接地连接。
9、明敷的接地线表面应涂黑漆，接地线在穿越墙壁时应通过明孔、钢管或其他坚固的保护套。
10、电气装置的每个接地部分应以单独的接地线与接地干线相连接，不得在一个接地线中串接几个需要接地的部分。
11、变压器中性点应单独接地，选用1*240的电缆穿入Φ63PVC管引出。

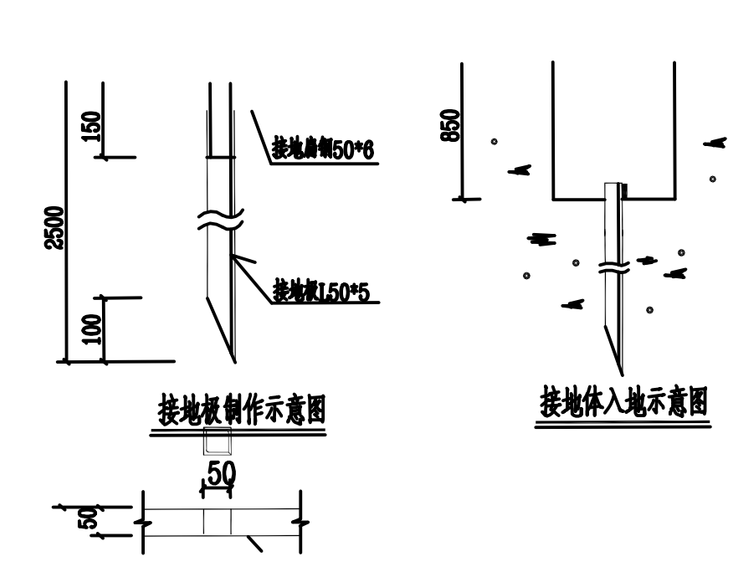


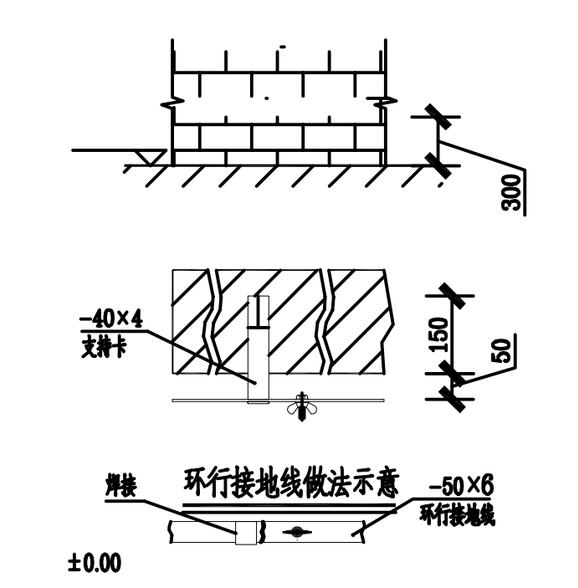


图例：

| 符号 | 说明 |
|---|---|
| —— | 电缆沟通长接地扁钢 |
| - - - | 工作接地带 |
| ⏚ | 临时接地端子 |
| ● | 接地交接点 |
| —— | 水平接地体 |

重要声明 Important Note
本图纸的著作权及其它相关权益属于启迪设计集团股份有限公司所有。图中所含的专有技术信息应予保密，未经本公司书面许可，不得复制本图纸或将信息提供或披露给任何第三方。（与业主有协议者，按协议执行）
The copyright and other related equities of the drawing material belong to Tus-Design Group Co., Ltd. Proprietary technical information included in the drawings shall be confidential. Any duplication or disclosure of the information to any third party is not allowed without written permission from our company. (Those who have agreements with clients shall follow the agreements.)

分区示意图 KEY PLAN

修改记录 Revised Record

| 编号 No. | 出图 Issue | 日期 Date |
|---|---|---|
| A | 首次出图 | |

建设单位 Client
苏州市相城人民医院

顾问设计公司 Consultant Design Company

设计院 Design Institute
启迪设计集团 Tus-Design Group
启迪设计集团股份有限公司
中国江苏省苏州工业园区旺墩路9号
电话 TEL: 86-512-6515-0100
传真 FAX: 86-512-6523-0783
邮编 ZIP: 215021

出图专用章 Seal of Issuing

执业注册章 National Registered Professional license

图名 Drawing Title
新建二期配电室接地平面图

工程名称 Project Name
苏州市相城人民医院改扩建项目（二期建设）

子项工程名称 Sub-Project Name
相城人民医院10kV新增6000kVA工程

| | | | |
|---|---|---|---|
| 设计编号 Design No. | AA2025A127-2 | 子项工程号码 Job No. | 00 |
| 审定人 Approved by | 张哲 | 项目负责人 Design chief | 程伟 |
| 审核人 Finally Checked by | 张哲 | 专业负责人 Discipline chief | 张道光 |
| 校对人 Checked by | 蒋文尧 | 设计人 Designed by | 张道光 |
| 项目经理 Project Manager | 钱盼,刘蕙 | 制图人 Drawn by | 张道光 |
| 比例 Scale | 1:100 | 专业 Discipline | 电气 |
| 日期 Date | 2026.08.12 | 图号 Drawing No. | E-00A-013 |
| 设计阶段 Design Stage | 施工图 | | |

会签栏 Verified by

| | | | |
|---|---|---|---|
| 建筑 | 给排水 | 电气 | 幕墙 |
| 结构 | 暖通 | 景观 | |
| 室内 | | 内装 | |

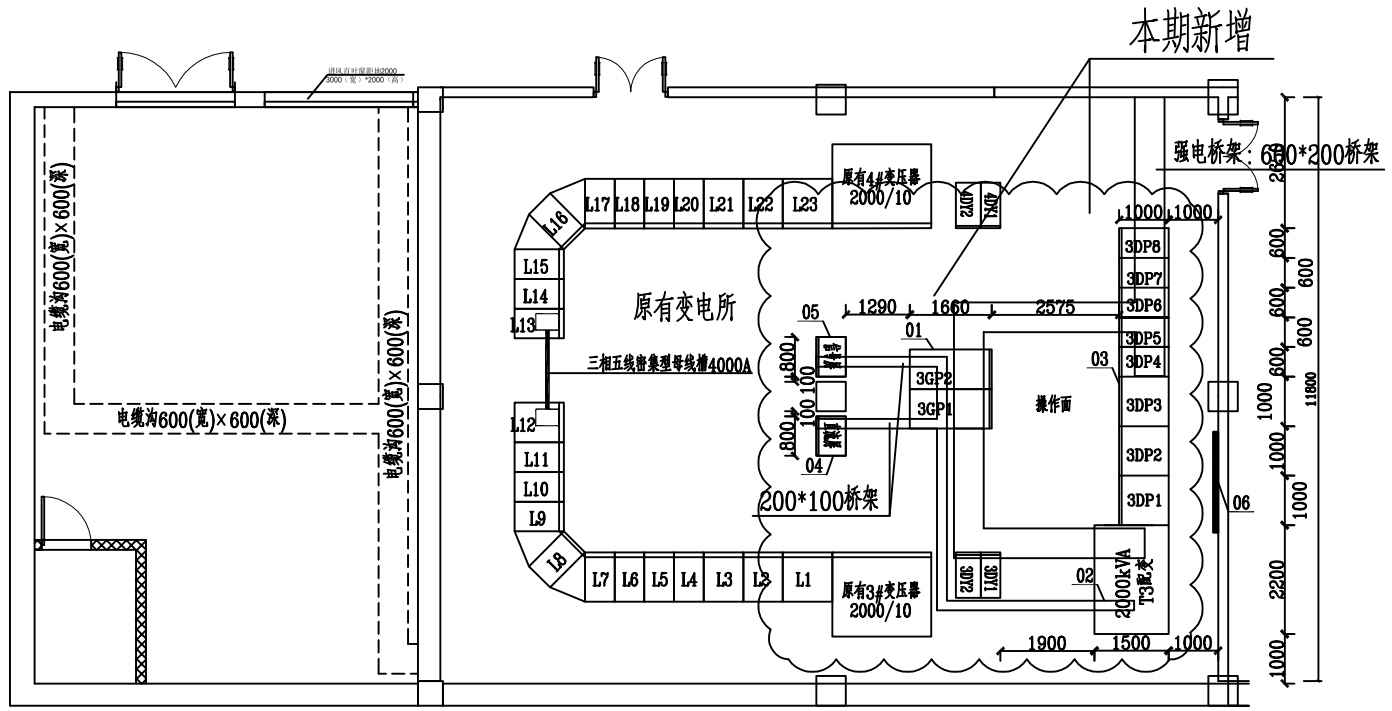


说明：

1、原有2#分变电所照明均原有。

2、云线为本次新增。

设备清单

**重要声明 Important Note**

本图纸的著作权及其它相关权益属于启迪设计集团股份有限公司所有，图中所含的专有技术信息应予保密。未经本公司书面许可，不得复制本图纸或将信息提供或披露给任何第三方。（与业主有协议者，按协议执行）

**建设单位 Client**

苏州市相城人民医院

**顾问设计公司 Consultant Design Company**

**设计院 Design Institute**


启迪设计集团 Tus-Design Group
启迪设计集团股份有限公司 Tus-Design Group Co., Ltd
中国江苏省苏州工业园区旺茂街9号
电话 TEL：86-512-6515-0100
传真 FAX：86-512-6523-0783
邮编 ZIP：215021


**出图专用章 Seal of issuing**

**执业注册章 National Registered Professional license**

**图名 Drawing Title**

原有2#配电室电气平面布置图

**工程名称 Project Name**

苏州市相城人民医院改扩建项目（二期建设）

**子项工程名称 Sub-Project Name**

相城人民医院10kV新增6000kVA工程

| 设计编号 Design No. | 子项工程号码 Job No. |
|---|---|
| AA2025A127-2 | 00 |
| **审定人 Approved by** | **项目负责人 Design chief** |
| 张哲 | 程伟 |
| **审核人 Finally Checked by** | **专业负责人 Discipline chief** |
| 张哲 | 张道光 |
| **校对人 Checked by** | **设计人 Designed by** |
| 蒋文尧 | 张道光 |
| **项目经理 Project Manager** | **制图人 Drawn by** |
| 钱盼,刘蕙 | 张道光 |
| **比例 Scale** | **专业 Discipline** |
| 1:100 | 电气 |
| **日期 Date** | **图号 Drawing No.** |
| 2026.08.12 | E-00A-014 |

**设计阶段 Design Stage**

施工图

会签栏 Verified by

| | | |
|---|---|---|
| 建筑 | 给排水 | 幕墙 |
| 结构 | 电气 | 景观 |
| 室内 | 暖通 | 内装 |

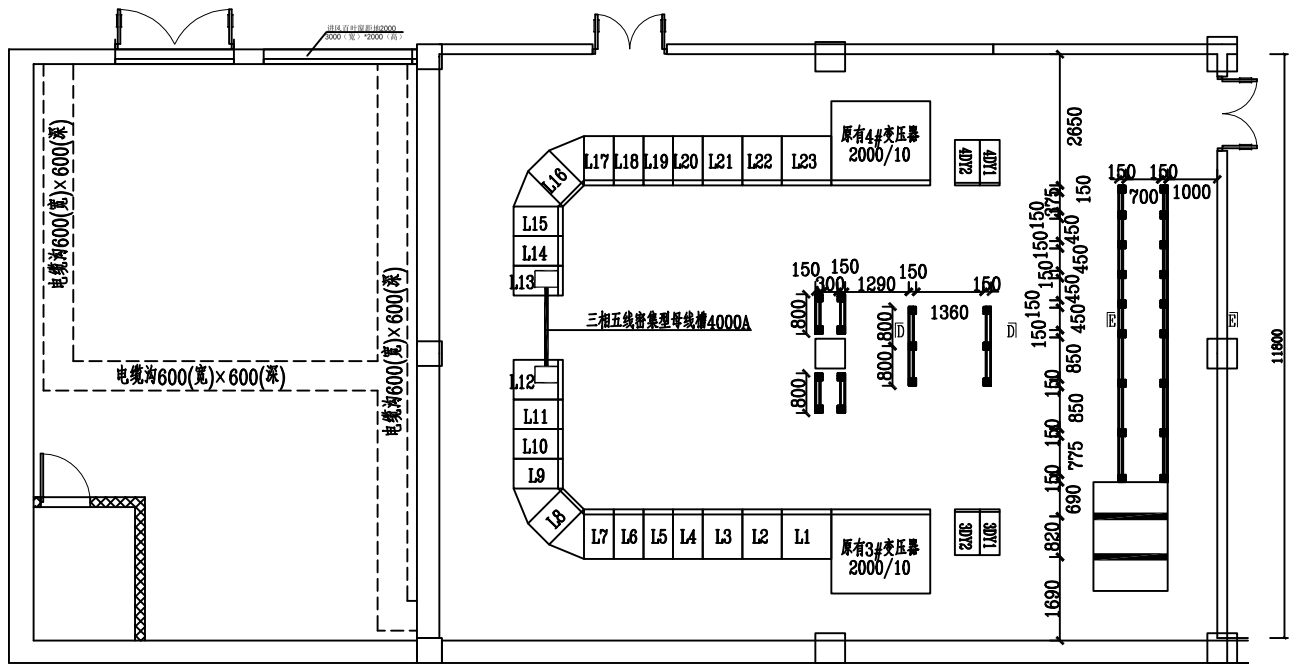


**重要声明 Important Note**

本图纸的著作权及其它相关权益属于启迪设计集团股份有限公司所有，图中所含的专有技术信息应予保密。未经本公司书面许可，不得复制本图纸或将信息提供或披露给任何第三方。（与业主有协议者，按协议执行）

**建设单位 Client**

苏州市相城人民医院

**顾问设计公司 Consultant Design Company**

**设计院 Design Institute**


启迪设计集团 Tus-Design Group
启迪设计集团股份有限公司 Tus-Design Group Co.,Ltd
中国江苏省苏州工业园区旺茂街9号
电话 TEL：86-512-6515-0100
传真 FAX：86-512-6523-0783
邮编 ZIP：215021


**出图专用章 Seal of issuing**

**执业注册章 National Registered Professional license**

**图名 Drawing Title**

原有2#配电室基础平面图

**工程名称 Project Name**

苏州市相城人民医院改扩建项目（二期建设）

**子项工程名称 Sub-Project Name**

相城人民医院10kV新增6000kVA工程

| 设计编号 Design No. | 子项工程号码 Job No. |
|---|---|
| AA2025A127-2 | 00 |
| **审定人 Approved by** | **项目负责人 Design chief** |
| 张哲 | 程伟 |
| **审核人 Finally Checked by** | **专业负责人 Discipline chief** |
| 张哲 | 张道光 |
| **校对人 Checked by** | **设计人 Designed by** |
| 蒋文尧 | 张道光 |
| **项目经理 Project Manager** | **制图人 Drawn by** |
| 钱盼,刘蕙 | 张道光 |
| **比例 Scale** | **专业 Discipline** |
| 1:100 | 电气 |
| **日期 Date** | **图号 Drawing No.** |
| 2026.08.12 | E-00A-015 |

**设计阶段 Design Stage**

施工图

会签栏 Verified by

| | | |
|---|---|---|
| 建筑 | 给排水 | 幕墙 |
| 结构 | 电气 | 景观 |
| 室内 | 暖通 | 内装 |

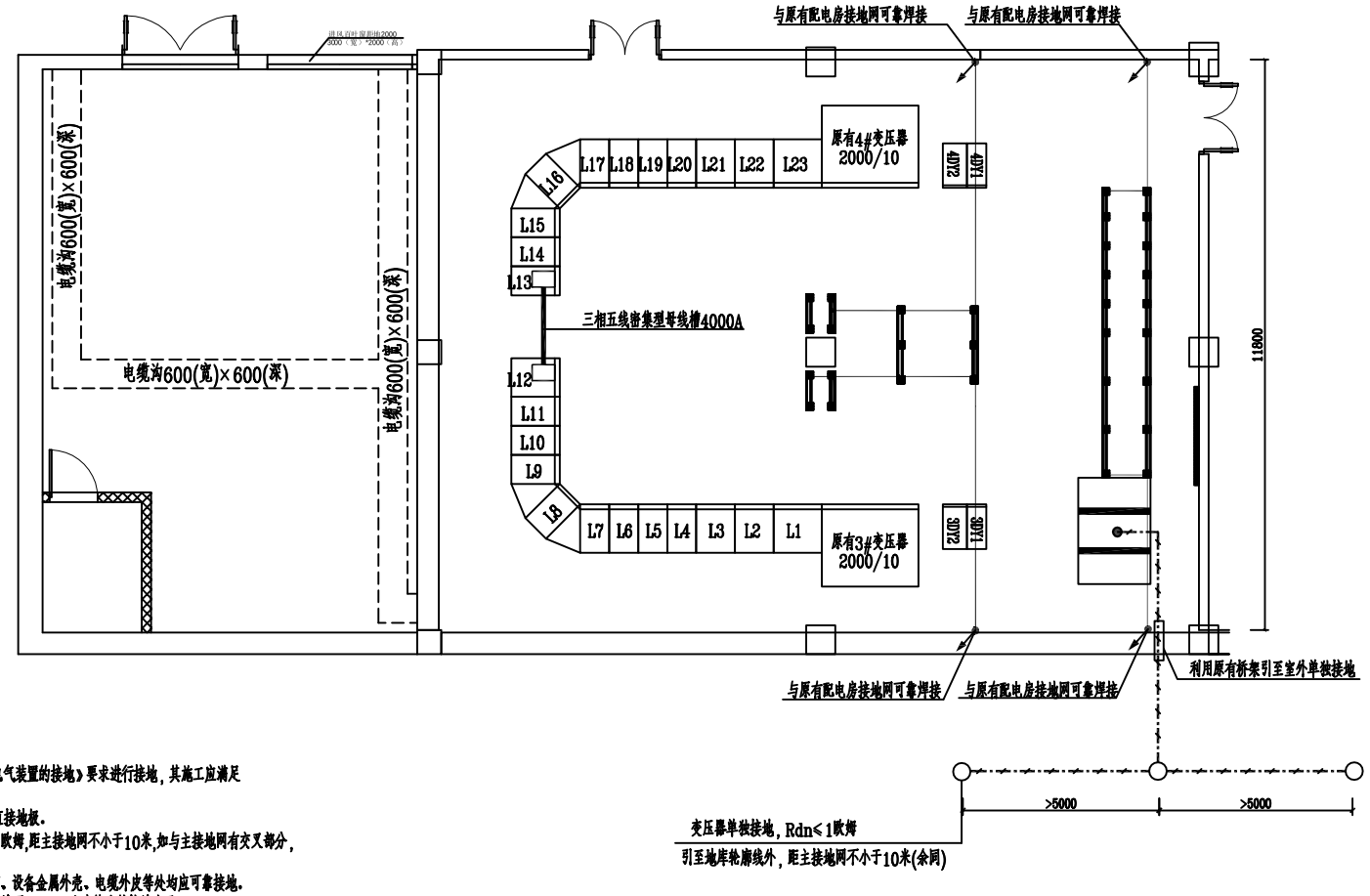


施工要求及说明：

所有电气设备及金属构件等，均应按行业标准《交流电气装置的接地》要求进行接地，其施工应满足《电气装置安装工程施工及验收规范》。

1、主地网接地电阻由现场实测，需≤1欧姆，否则应增加垂直接地极。
2、变压器中性点作单独接地，接地电阻由现场实测，需≤1欧姆，距主接地网不小于10米，如与主接地网有交叉部分，需做绝缘处理。
3、各设备、支架、构架、桥架、套管板、照明箱、动力箱、设备金属外壳、电缆外皮等处均应可靠接地。
4、接地网施工时应在靠近设备基础的相应位置预留出高于地面50-60公分的扁铁接地头子。
5、所有类型的接地体均应热镀锌，焊接处涂环氧富锌涂料。
6、接地网交叉点必须可靠焊接，焊接时焊接长度应不小于扁钢宽度的2倍，焊接面不少于三面，且要有防腐措施。
7、接地体与建筑物的距离不宜小于1.5米，接地网四角拐角部分做成圆弧状，圆弧半径不小于3.0m。
施工中接地极与基础相触时，可适当移位敷设，请土建与电气专业施工人员密切配合。
8、室内环境一圈明敷接地采用-50*6镀锌扁钢，敷设高度离室内地坪+300mm离墙间隙50mm，过门入地暗敷两头上跷与环境明接地连接。
9、明敷的接地线表面应涂黑漆，接地线在穿地墙壁时应通过明孔、钢管或其他坚固的保护套。
10、电气装置的每个接地部分应以单独的接地线与接地干线相连接，不得在一个接地线中串接几个需要接地的部分。
11、变压器中性点应单独接地，选用1*240的电缆穿入Φ63PVC管引出。


**重要声明 Important Note**

本图纸的著作权及其它相关权益属于启迪设计集团股份有限公司所有，图中所含的专有技术信息应予保密。未经本公司书面许可，不得复制本图纸或将信息提供或披露给任何第三方。（与业主有协议者，按协议执行）


**建设单位 Client**

苏州市相城人民医院

**顾问设计公司 Consultant Design Company**

**设计院 Design Institute**


启迪设计集团 Tus-Design Group
启迪设计集团股份有限公司 Tus-Design Group Co., Ltd
中国江苏省苏州工业园区旺茂街9号
电话 TEL：86-512-6515-0100
传真 FAX：86-512-6523-0783
邮编 ZIP：215021


**出图专用章 Seal of issuing**

**执业注册章 National Registered Professional license**

**图名 Drawing Title**

原有2#配电室接地平面图

**工程名称 Project Name**

苏州市相城人民医院改扩建项目（二期建设）

**子项工程名称 Sub-Project Name**

相城人民医院10kV新增6000kVA工程

| 设计编号 Design No. | 子项工程号码 Job No. |
|---|---|
| AA2025A127-2 | 00 |
| **审定人 Approved by** | **项目负责人 Design chief** |
| 张哲 | 程伟 |
| **审核人 Finally Checked by** | **专业负责人 Discipline chief** |
| 张哲 | 张道光 |
| **校对人 Checked by** | **设计人 Designed by** |
| 蒋文尧 | 张道光 |
| **项目经理 Project Manager** | **制图人 Drawn by** |
| 钱盼,刘蕙 | 张道光 |
| **比例 Scale** | **专业 Discipline** |
| 1:100 | 电气 |
| **日期 Date** | **图号 Drawing No.** |
| 2026.08.12 | E-00A-016 |

**设计阶段 Design Stage**

施工图

会签栏 Verified by

| | | |
|---|---|---|
| 建筑 | 给排水 | 幕墙 |
| 结构 | 电气 | 景观 |
| 室内 | 暖通 | 内装 |

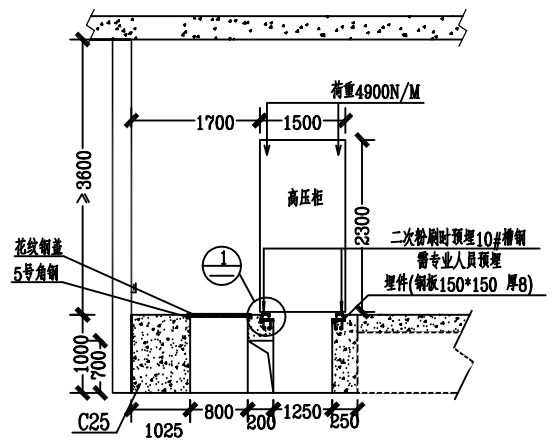


A-A断面图

高压柜基础

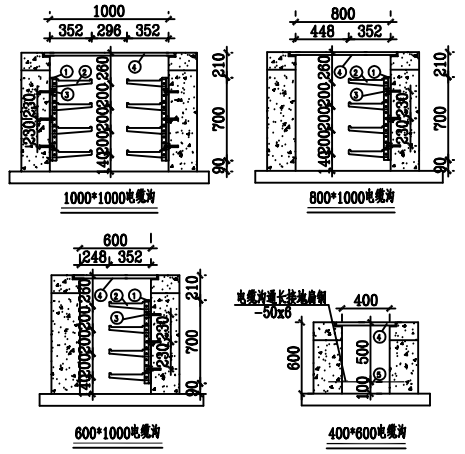


说明:

一.电缆沟架配件标注:

①.电缆沟主架, L=700mm.

②.电缆沟支架, L=352mm.

③.膨胀螺杆, φ12mm.

④.电缆盖板.

⑤.电缆沟预本, φ14mm镀锌圆钢, L=600mm.

二.电缆侧架选用《复合材料》型沥装, 立柱采用《膨胀螺杆》紧固沟壁, 支架横担通过螺栓固定在立柱上.

三.电缆沟内侧架按800mm等距离排列安装, 有支沟通道整应避开支沟安装.施工时可根据现场情况调整,双列布置的电缆支架应错开安装.

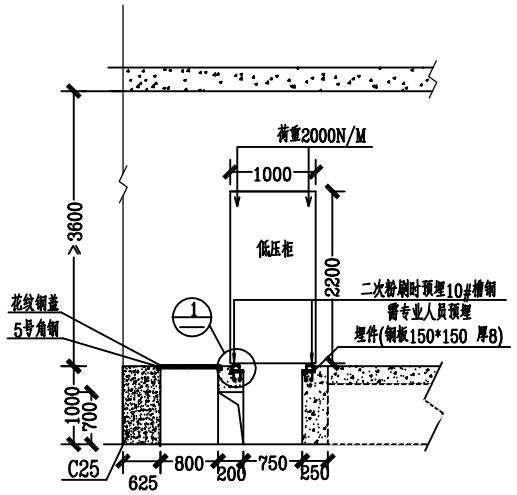


B-B断面图

低压柜基础

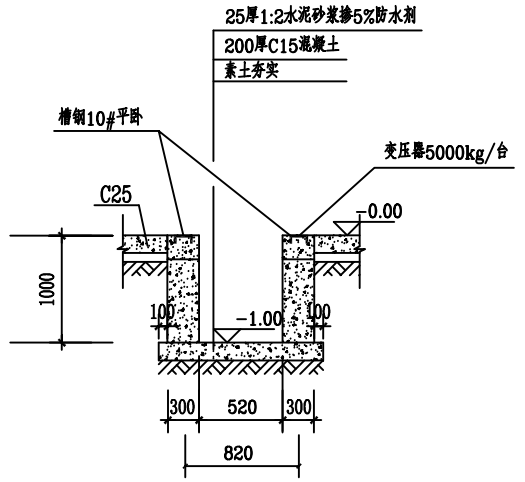


C-C断面图

变压器基础

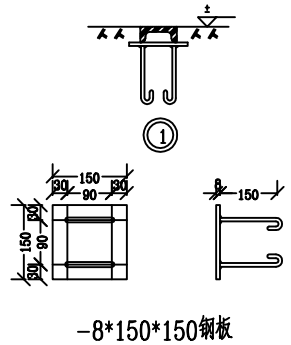


-8*150*150钢板

1、开关柜基础应置于老土层, 垫层厚度100mm,垫层为C15砼,基础为C25砼.

**重要声明 Important Note**

本图纸的著作权及其它相关权益属于启迪设计集团股份有限公司所有，图中所含的专有技术信息应予保密。未经本公司书面许可，不得复制本图纸或将信息提供或披露给任何第三方。（与业主有协议者，按协议执行）

**建设单位 Client**

苏州市相城人民医院

**顾问设计公司 Consultant Design Company**

**设计院 Design Institute**


启迪设计集团 Tus-Design Group
启迪设计集团股份有限公司 Tus-Design Group Co., Ltd
中国江苏省苏州工业园区旺茂街9号
电话 TEL：86-512-6515-0100
传真 FAX：86-512-6523-0783
邮编 ZIP：215021


**出图专用章 Seal of Issuing**

**执业注册章 National Registered Professional license**

**图名 Drawing Title**

配电室设备断面图（一）

| | |
|---|---|
| **工程名称 Project Name** | 苏州市相城人民医院改扩建项目（二期建设） |
| **子项工程名称 Sub-Project Name** | 相城人民医院10kV新增6000kVA工程 |
| **设计编号 Design No.** AA2025A127-2 | **子项工程号码 Job No.** 00 |
| **审定人 Approved by** 张哲 | **项目负责人 Design chief** 程伟 |
| **审核人 Finally Checked by** 张哲 | **专业负责人 Discipline chief** 张道光 |
| **校对人 Checked by** 蒋文尧 | **设计人 Designed by** 张道光 |
| **项目经理 Project Manager** 钱盼,刘蕙 | **制图人 Drawn by** 张道光 |
| **比例 Scale** 1:100 | **专业 Discipline** 电气 |
| **日期 Date** 2026.08.12 | **图号 Drawing No.** E-00A-017 |
| **设计阶段 Design Stage** 施工图 | |

会签栏 Verified by

| | | | |
|---|---|---|---|
| 建筑 | 给排水 | 电气 | 幕墙 |
| 结构 | 暖通 | 景观 | |
| 室内 | | 内装 | |

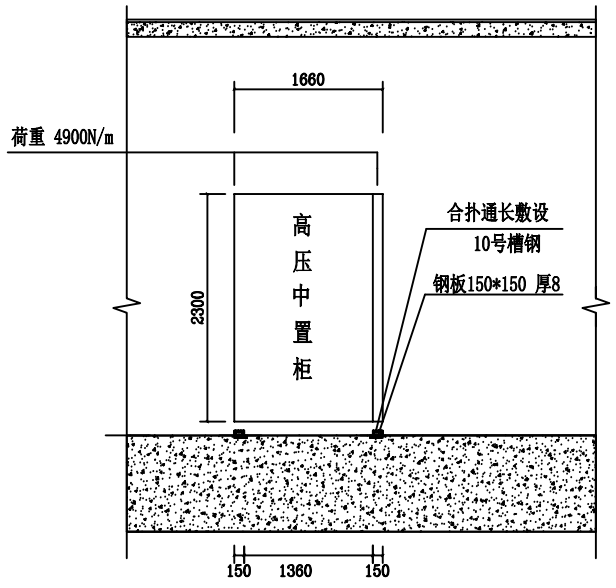


D-D断面图

高压柜基础

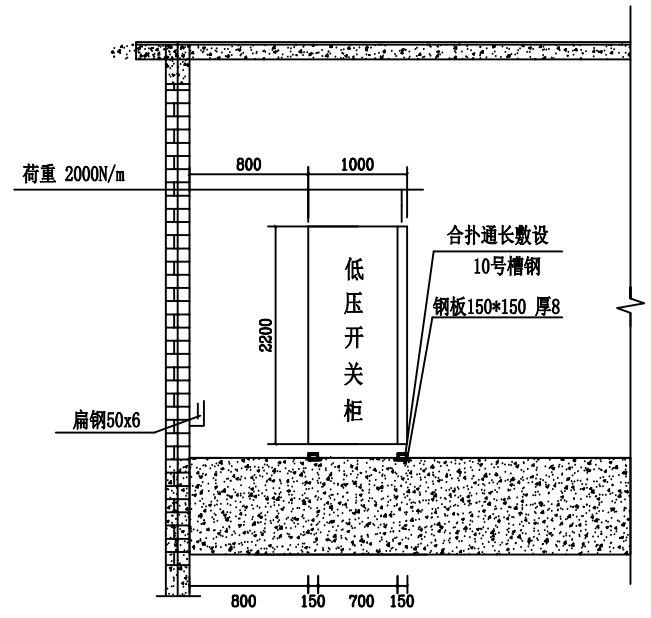


E-E断面图

低压柜基础


**重要声明 Important Note**

本图纸的著作权及其它相关权益属于启迪设计集团股份有限公司所有，图中所含的专有技术信息应予保密。未经本公司书面许可，不得复制本图纸或将信息提供或披露给任何第三方。（与业主有协议者，按协议执行）


**建设单位 Client**

苏州市相城人民医院

**顾问设计公司 Consultant Design Company**

**设计院 Design Institute**


启迪设计集团 Tus-Design Group

启迪设计集团股份有限公司 Tus-Design Group Co.,Ltd

中国江苏省苏州工业园区旺茂街9号
电话 TEL：86-512-6515-0100
传真 FAX：86-512-6523-0783
邮编 ZIP：215021


**出图专用章 Seal of issuing**

**执业注册章 National Registered Professional license**

**图名 Drawing Title**

配电室设备断面图（二）

**工程名称 Project Name**

苏州市相城人民医院改扩建项目（二期建设）

**子项工程名称 Sub-Project Name**

相城人民医院10kV新增6000kVA工程

| 设计编号 Design No. | 子项工程号码 Job No. |
|---|---|
| AA2025A127-2 | 00 |
| **审定人 Approved by** | **项目负责人 Design chief** |
| 张哲 | 程伟 |
| **审核人 Finally Checked by** | **专业负责人 Discipline chief** |
| 张哲 | 张道光 |
| **校对人 Checked by** | **设计人 Designed by** |
| 蒋文尧 | 张道光 |
| **项目经理 Project Manager** | **制图人 Drawn by** |
| 钱盼,刘蕙 | 张道光 |
| **比例 Scale** | **专业 Discipline** |
| 1:100 | 电气 |
| **日期 Date** | **图号 Drawing No.** |
| 2026.08.12 | E-00A-018 |

**设计阶段 Design Stage**

施工图

幕墙 泳排水
装饰 电气 喷淋
建筑 结构 室内

会签栏 Verified by

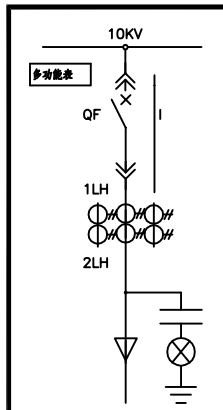


主接线示意图

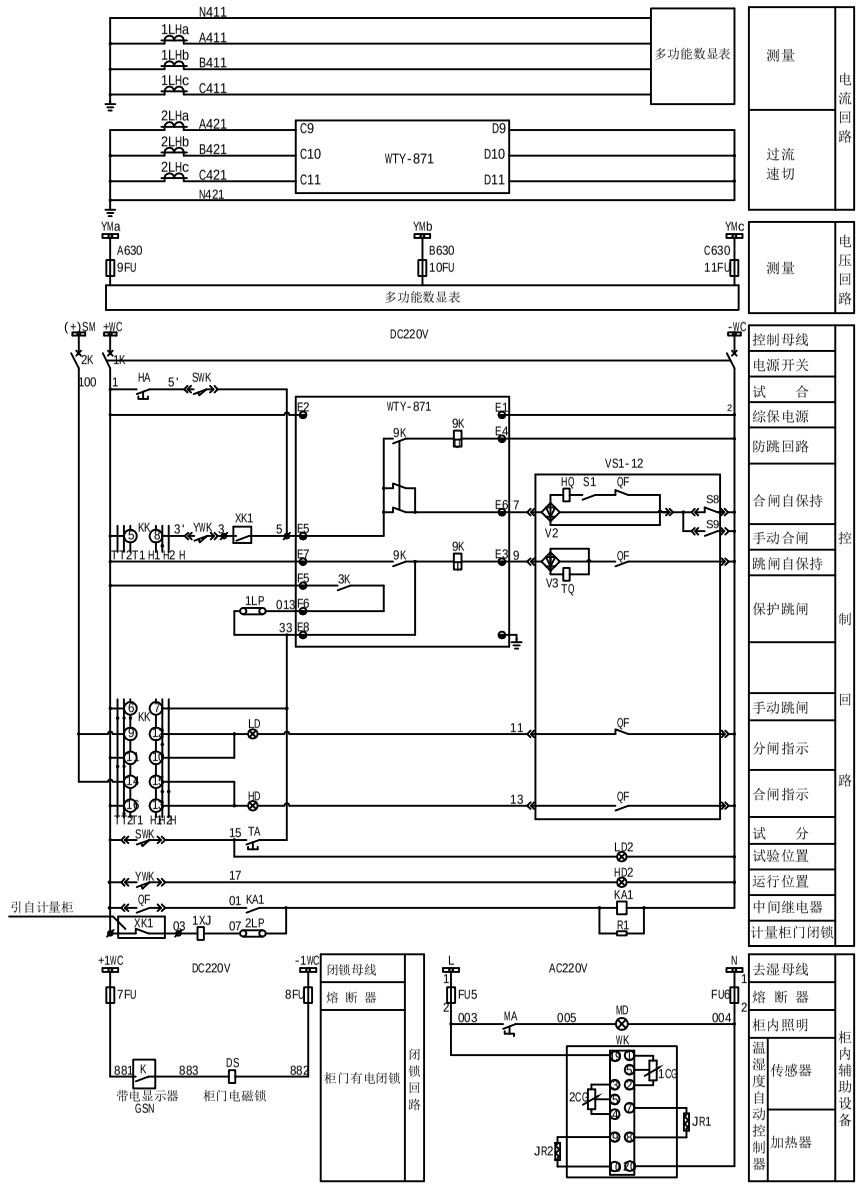


基本保护功能：

a.）电流保护(过流、速断保护)。

b.）计量小车闭锁。

基本测控功能：

a.）事件及保护事件累计纪录功能：实时波形显示及故障录波功能。

注：1、XK1为安装在计量柜门处行程开关辅助触点。

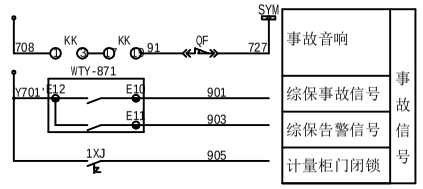


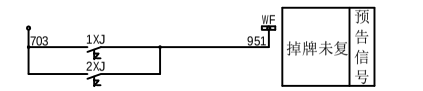


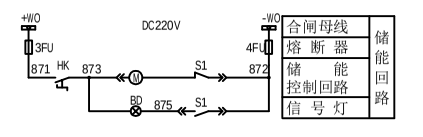


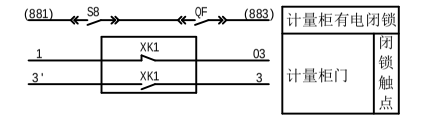


| 序号 | 代号 | 名称 | 型号 | 数量 | 备 注 |
|---|---|---|---|---|---|
| 23 | YWK | 运行位置行程开关 | | 1 | 手车底盘附带 |
| 22 | SWK | 试验位置行程开关 | | 1 | 手车底盘附带 |
| 21 | DS | 柜门电磁锁 | | 1 | |
| 20 | GSN | 带电显示器 | | 1 | |
| 19 | 1~3LP | 连接片 | YY1-D | 3 | |
| 18 | MD | 柜内照明灯 | AC220V 25W | 1 | |
| 17 | JR1,JR2 | 加热器 | AC220V/150W | 2 | |
| 16 | WK | 温湿度控制器 | | 1 | |
| 15 | 9~11FU | 熔断器 | RT14 6A | 3 | |
| 14 | 3~8FU | 熔断器 | RT14 6A | 6 | |
| 13 | 2K | 电源开关 | S261UC-K6 DC220V 6A | 1 | |
| 12 | 1K | 电源开关 | S262UC-K6 DC220V 6A | 1 | |
| 11 | BD | 信号灯 | AD16-22B DC220V | 1 | 黄色 |
| 10 | LD,LD2 | 信号灯 | AD16-22B DC220V | 2 | 绿色 |
| 9 | HD,HD2 | 信号灯 | AD16-22B DC220V | 2 | 红色 |
| 8 | HA,TA | 按钮 | LA39B-11 | 2 | |
| 7 | HK,MA | 旋钮 | LA39B-11CX | 2 | |
| 6 | KK | 转换开关 | LW2-Z-1a.4.6a.40.20/F8 | 1 | |
| 5 | R1 | 电阻 | ZG11-50 1.8KΩ | 1 | |
| 4 | 1XJ,2XJ | 信号继电器 | DX31B 0.04A | 2 | |
| 3 | KA1 | 中间继电器 | DZY-206 DC220V | 2 | |
| 2 | WTY-871 | 综合保护装置 | WTY-871 DC220V | 1 | |
| 1 | | 多功能数显表 | | 1 | |


**重要声明 Important Note**

本图纸的著作权及其它相关权益属于启迪设计集团股份有限公司所有，图中所含的专有技术信息应予保密。未经本公司书面许可，不得复制本图纸或将信息提供或披露给任何第三方。（与业主有协议者，按协议执行）


**建设单位 Client**

苏州市相城人民医院

**顾问设计公司 Consultant Design Company**

**设计院 Design Institute**


启迪设计集团 Tus-Design Group
启迪设计集团股份有限公司 Tus-Design Group Co.,Ltd
中国江苏省苏州工业园区旺茂街9号
电话 TEL：86-512-6515-0100
传真 FAX：86-512-6523-0783
邮编 ZIP：215021


**出图专用章 Seal of issuing**

**执业注册章 National Registered Professional license**

**图名 Drawing Title**

10kV进线柜二次接线图

**工程名称 Project Name**

苏州市相城人民医院改扩建项目（二期建设）

**子项工程名称 Sub-Project Name**

相城人民医院10kV新增6000kVA工程

| 设计编号 Design No. | 子项工程号码 Job No. |
|---|---|
| AA2025A127-2 | 00 |
| **审定人 Approved by** | **项目负责人 Design chief** |
| 张哲 | 程伟 |
| **审核人 Finally Checked by** | **专业负责人 Discipline chief** |
| 张哲 | 张道光 |
| **校对人 Checked by** | **设计人 Designed by** |
| 蒋文尧 | 张道光 |
| **项目经理 Project Manager** | **制图人 Drawn by** |
| 钱盼,刘蕙 | 张道光 |
| **比例 Scale** | **专业 Discipline** |
| 1:100 | 电气 |
| **日期 Date** | **图号 Drawing No.** |
| 2026.08.12 | E-00A-019 |

**设计阶段 Design Stage**

施工图

会签栏 Verified by

| | | |
|---|---|---|
| 建筑 | 结构 | 室内 |
| 给排水 | 电气 | 暖通 |
| 幕墙 | 景观 | 内装 |

主接线示意图

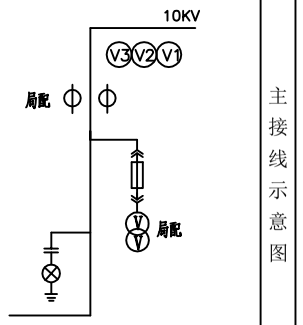


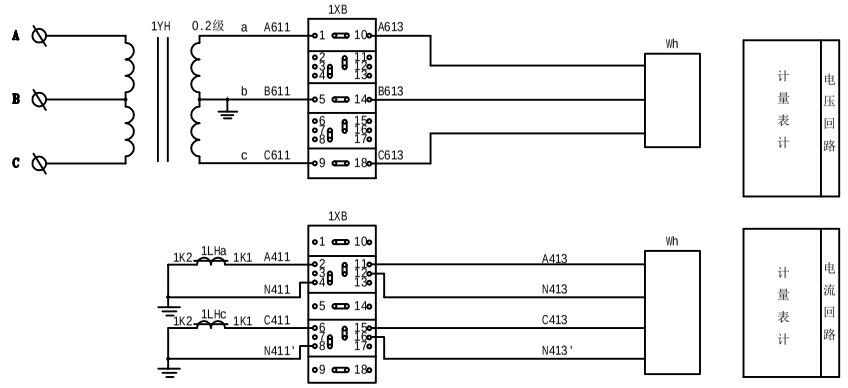


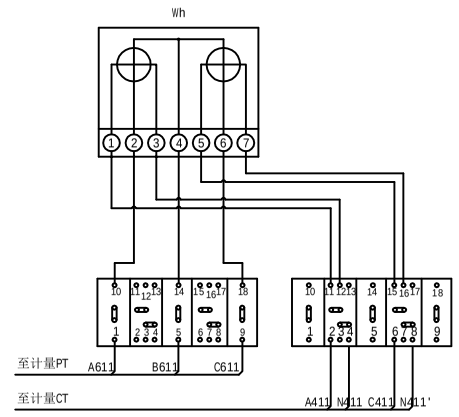


电能表二次接线图

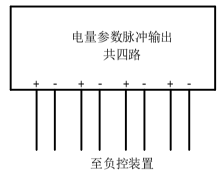


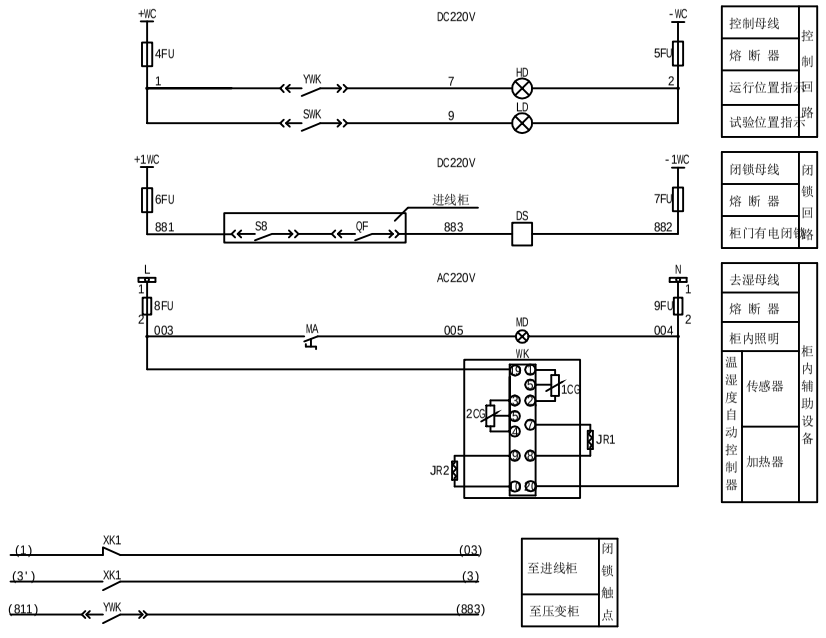


| 序号 | 代号 | 名称 | 型号 | 数量 | 备 注 |
|---|---|---|---|---|---|
| 14 | SWK | 试验位置行程开关 | | 1 | 手车底盘附带 |
| 13 | YWK | 运行位置行程开关 | | 1 | 手车底盘附带 |
| 12 | DS | 柜门电磁锁 | | 1 | |
| 11 | MD | 柜内照明灯 | AC220V 25W | 1 | |
| 10 | JR1,JR2 | 加热器 | AC220V 150W | 2 | |
| 9 | WK | 温湿度控制器 | | 1 | |
| 8 | MA | 旋钮 | LA39B-11CX | 1 | |
| 7 | LD | 信号灯 | AD16-22B DC220V | 1 | 绿色 |
| 6 | HD | 信号灯 | AD16-22B DC220V | 1 | 红色 |
| 5 | 4FU~9FU | 熔断器 | RT14 6A | 6 | |
| 4 | 1FU~3FU | 熔断器 | RT14 4A | 3 | |
| 3 | 1XB | 计量接线盒 | NZ2080 | 1 | 防盗电型 |
| 2 | Wh | 电度表 | 由供电公司安装 | 1 | |
| 1 | V1~3 | 电压表 | 42L6-V 10/0.1 0-12kV | 3 | |

注：1．计量接线盒采用防窃电型接线盒。
2．计量二次接线采用4㎜² 截面的单芯铜质分色线。

**重要声明 Important Note**

本图纸的著作权及其它相关权益属于启迪设计集团股份有限公司所有，图中所含的专有技术信息应予保密。未经本公司书面许可，不得复制本图纸或将信息提供或披露给任何第三方。（与业主有协议者，按协议执行）

**建设单位 Client**

苏州市相城人民医院

**顾问设计公司 Consultant Design Company**

**设计院 Design Institute**


启迪设计集团 Tus-Design Group
启迪设计集团股份有限公司 Tus-Design Group Co.,Ltd
中国江苏省苏州工业园区旺茂街9号
电话 TEL：86-512-6515-0100
传真 FAX：86-512-6523-0783
邮编 ZIP：215021


**出图专用章 Seal of issuing**

**执业注册章 National Registered Professional license**

**图名 Drawing Title**

10kV计量柜二次接线图

**工程名称 Project Name**

苏州市相城人民医院改扩建项目（二期建设）

**子项工程名称 Sub-Project Name**

相城人民医院10kV新增6000kVA工程

| 设计编号 Design No. | 子项工程号码 Job No. |
|---|---|
| AA2025A127-2 | 00 |
| 审定人 Approved by | 项目负责人 Design chief |
| 张哲 | 程伟 |
| 审核人 Finally Checked by | 专业负责人 Discipline chief |
| 张哲 | 张道光 |
| 校对人 Checked by | 设计人 Designed by |
| 蒋文尧 | 张道光 |
| 项目经理 Project Manager | 制图人 Drawn by |
| 钱盼,刘蕙 | 张道光 |
| 比例 Scale | 专业 Discipline |
| 1:100 | 电气 |
| 日期 Date | 图号 Drawing No. |
| 2026.08.12 | E-00A-020 |

设计阶段 Design Stage
施工图

会签栏 Verified by

| | | |
|---|---|---|
| 建筑 | 给排水 | 幕墙 |
| 结构 | 电气 | 景观 |
| 室内 | 暖通 | 内装 |

主接线示意图

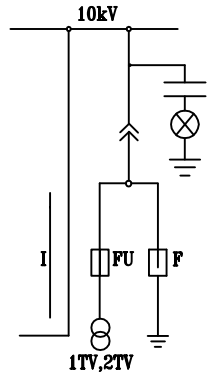


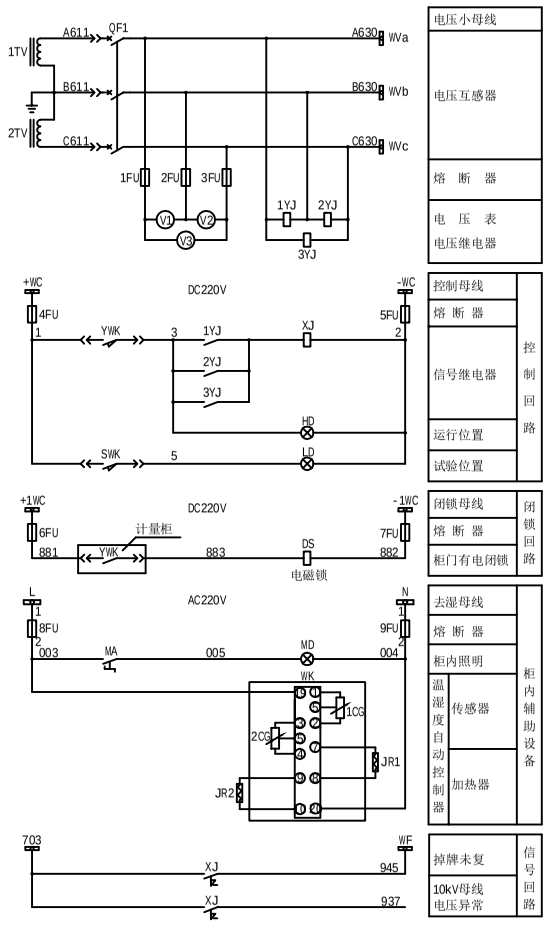


| 序号 | 代号 | 名称 | 型号 | 数量 | 备注 |
|---|---|---|---|---|---|
| 14 | XJ | 信号继电器 | DX-31B DC220V | 1 | |
| 13 | 1~3YJ | 电压继电器 | DY-32 AC100V | 3 | |
| 12 | DS | 电磁锁 | | 1 | |
| 11 | YWK,SWK | 行程开关 | | 2 | 手车附带 |
| 10 | 4FU~9FU | 熔断器 | RT14 6A | 6 | |
| 9 | 1FU~3FU | 熔断器 | RT14 4A | 3 | |
| 8 | JR1,JR2 | 加热器 | AC220V 150W | 2 | |
| 7 | MD | 照明灯 | AC220V 25W | 1 | |
| 6 | WK | 温湿度控制器 | | 1 | |
| 5 | LD | 信号灯 | AD16-22B DC220V | 1 | 绿色 |
| 4 | HD | 信号灯 | AD16-22B DC220V | 1 | 红色 |
| 3 | MA | 旋钮 | LA39B-11CX | 1 | |
| 2 | V1~3 | 电压表 | 42L6-V 10/0.1 0-12kV | 3 | |
| 1 | QF1 | 断路器 | C65N-C/3P 6A | 1 | |

**重要声明 Important Note**

本图纸的著作权及其它相关权益属于启迪设计集团股份有限公司所有，图中所含的专有技术信息应予保密。未经本公司书面许可，不得复制本图纸或将信息提供或披露给任何第三方。（与业主有协议者，按协议执行）

**建设单位 Client**

苏州市相城人民医院

**顾问设计公司 Consultant Design Company**

**设计院 Design Institute**


启迪设计集团 Tus-Design Group
启迪设计集团股份有限公司 Tus-Design Group Co.,Ltd
中国江苏省苏州工业园区旺茂街9号
电话 TEL：86-512-6515-0100
传真 FAX：86-512-6523-0783
邮编 ZIP：215021


**出图专用章 Seal of issuing**

**执业注册章 National Registered Professional license**

**图名 Drawing Title**

10kV压变柜二次接线图

**工程名称 Project Name**

苏州市相城人民医院改扩建项目（二期建设）

**子项工程名称 Sub-Project Name**

相城人民医院10kV新增6000kVA工程

| 设计编号 Design No. | 子项工程号码 Job No. |
|---|---|
| AA2025A127-2 | 00 |
| **审定人 Approved by** | **项目负责人 Design chief** |
| 张哲 | 程伟 |
| **审核人 Finally Checked by** | **专业负责人 Discipline chief** |
| 张哲 | 张道光 |
| **校对人 Checked by** | **设计人 Designed by** |
| 蒋文尧 | 张道光 |
| **项目经理 Project Manager** | **制图人 Drawn by** |
| 钱盼,刘薰 | 张道光 |
| **比例 Scale** | **专业 Discipline** |
| 1:100 | 电气 |
| **日期 Date** | **图号 Drawing No.** |
| 2026.08.12 | E-00A-021 |

**设计阶段 Design Stage**

施工图

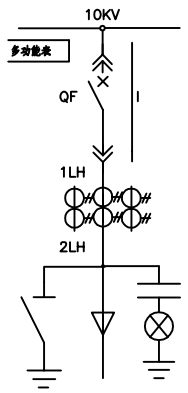


主接线示意图

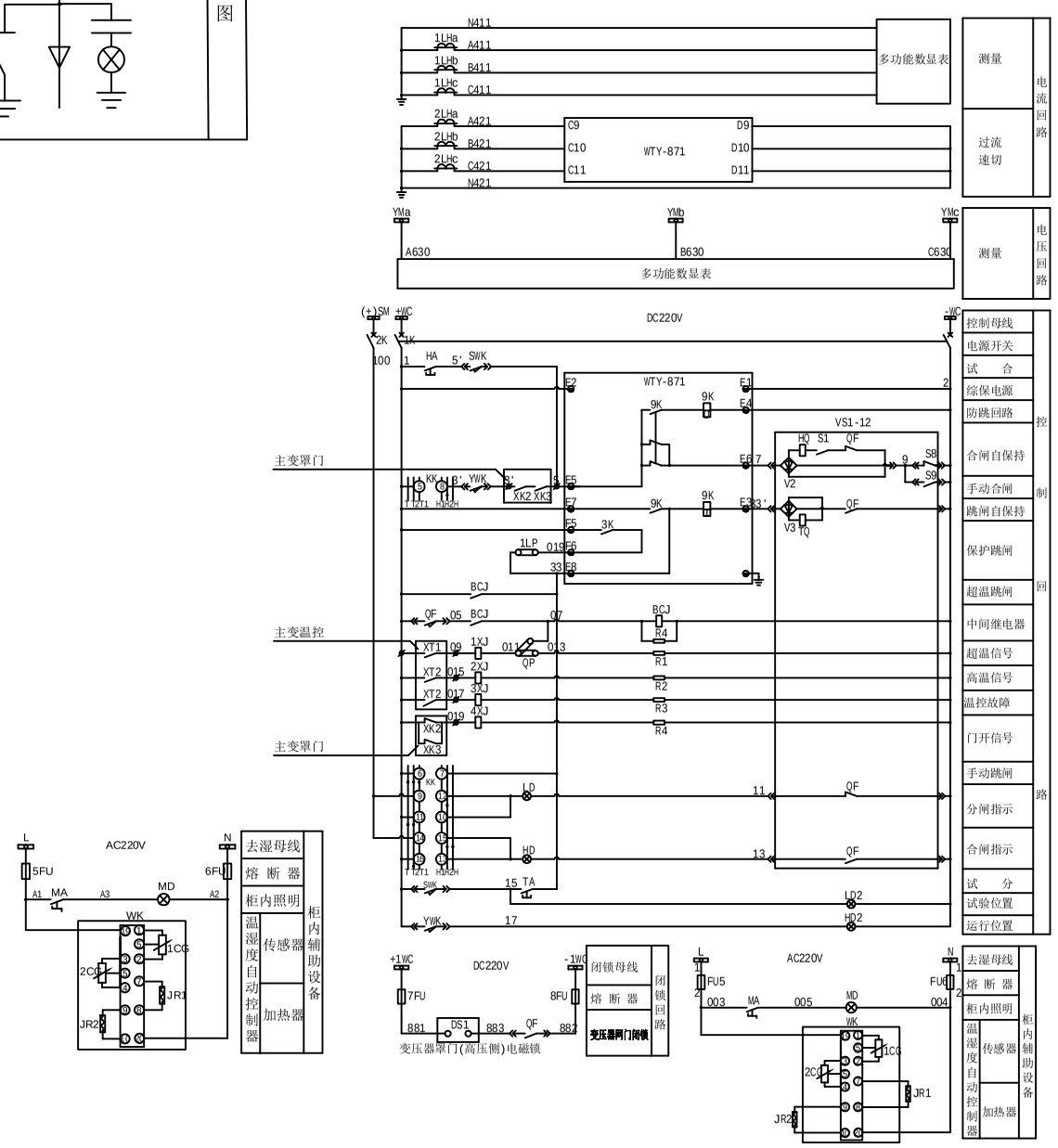


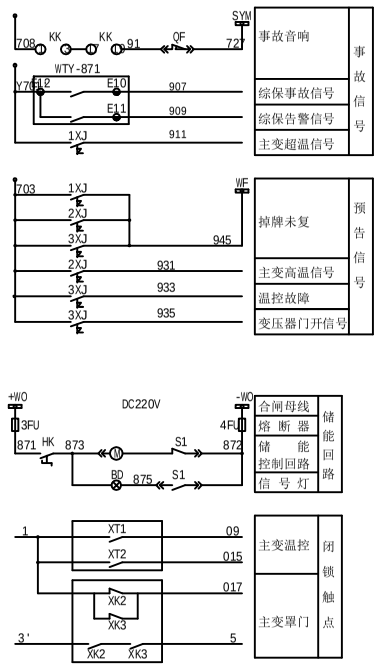


| 序号 | 代号 | 名称 | 型号 | 数量 | 备注 |
|---|---|---|---|---|---|
| 19 | YWK,SWK | 行程开关 | | 2 | 手车底盘附带 |
| 18 | 1LP/QP | 连接片/切换片 | YY1-D/YY1-S | 1/1 | |
| 17 | MD | 柜内照明灯 | AC220V 25W | 1 | |
| 16 | JR1,JR2 | 加热器 | AC220V 150W | 2 | |
| 15 | WK | 温湿度控制器 | | 1 | |
| 14 | 3~8FU | 熔断器 | RT14 6A | 6 | |
| 13 | 2K | 电源开关 | S261UC-K6 DC220V 6A | 1 | |
| 12 | 1K | 电源开关 | S262UC-K6 DC220V 6A | 1 | |
| 11 | BD | 信号灯 | AD16-22B DC220V | 1 | 黄色 |
| 10 | LD,LD2 | 信号灯 | AD16-22B DC220V | 2 | 绿色 |
| 9 | HD,HD2 | 信号灯 | AD16-22B DC220V | 2 | 红色 |
| 8 | HA,TA | 按钮 | LA39B-11 | 2 | |
| 7 | HK,JA,MA | 旋钮 | LA39B-11CX | 3 | |
| 6 | KK | 转换开关 | LW2-Z-1a.4.6a.40.20/F8 | 1 | |
| 5 | R1~4 | 电阻 | ZG11-50 2KΩ | 4 | |
| 4 | BCJ | 中间继电器 | DZ-51/220 DC220V | 1 | |
| 3 | 1~3XJ | 信号继电器 | DX11-0.075A | 3 | |
| 2 | WTY-871 | 综合保护装置 | WTY-871 DC220V | 1 | |
| 1 | | 多功能数显表 | | 1 | |

基本保护功能：
a.）电流保护(过流、速断)。
b.）主变高温、网门门开报警及超温跳闸。
c.）XT1为主变温控器超温触点，XT2为主变温控器高温触点；
XK2为安装在主变保护罩后门（高压侧)处行程开关辅助触点；
XK3为安装在主变保护罩前门（低压侧)处行程开关辅助触点。

**重要声明 Important Note**

本图纸的著作权及其它相关权益属于启迪设计集团股份有限公司所有，图中所含的专有技术信息应予保密。未经本公司书面许可，不得复制本图纸或将信息提供或披露给任何第三方。（与业主有协议者，按协议执行）

**建设单位 Client**
苏州市相城人民医院

**顾问设计公司 Consultant Design Company**

**设计院 Design Institute**

启迪设计集团 Tus-Design Group
启迪设计集团股份有限公司 Tus-Design Group Co.,Ltd
中国江苏省苏州工业园区旺茂街9号
电话 TEL：86-512-6515-0100
传真 FAX：86-512-6523-0783
邮编 ZIP：215021

**出图专用章 Seal of issuing**

**执业注册章 National Registered Professional license**

**图名 Drawing Title**
10kV主变柜二次接线图

**工程名称 Project Name**
苏州市相城人民医院改扩建项目（二期建设）

**子项工程名称 Sub-Project Name**
相城人民医院10kV新增6000kVA工程

| | |
|---|---|
| 设计编号 Design No.<br>AA2025A127-2 | 子项工程号码 Job No.<br>00 |
| 审定人 Approved by<br>张哲 | 项目负责人 Design chief<br>程伟 |
| 审核人 Finally Checked by<br>张哲 | 专业负责人 Discipline chief<br>张道光 |
| 校对人 Checked by<br>蒋文尧 | 设计人 Designed by<br>张道光 |
| 项目经理 Project Manager<br>钱盼,刘薏 | 制图人 Drawn by<br>张道光 |
| 比例 Scale<br>1:100 | 专业 Discipline<br>电气 |
| 日期 Date<br>2026.08.12 | 图号 Drawing No.<br>E-00A-022 |

设计阶段 Design Stage
施工图

会签栏 Verified by
建筑 结构 室内
给排水 电气 暖通
幕墙 景观 内装

会签栏 Verified by

| | | | |
|---|---|---|---|
| 建筑 | 结构 | 室内 | |
| 给排水 | 电气 | 暖通 | |
| 幕墙 | 景观 | 内装 | |

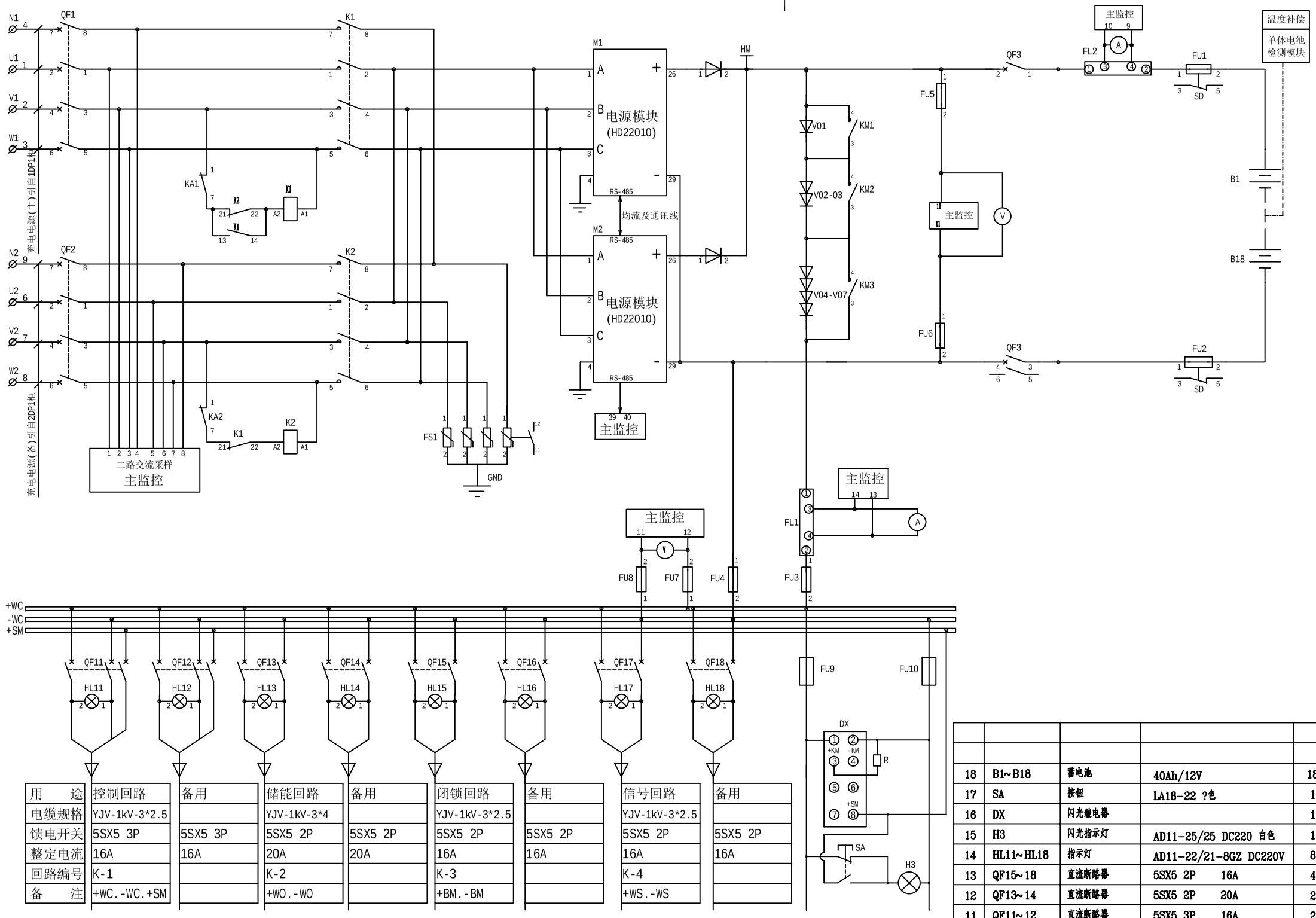


| 用　途 | 控制回路 | 备用 | 储能回路 | 备用 | 闭锁回路 | 备用 | 信号回路 | 备用 |
|---|---|---|---|---|---|---|---|---|
| 电缆规格 | YJV-1kV-3*2.5 | | YJV-1kV-3*4 | | YJV-1kV-3*2.5 | | YJV-1kV-3*2.5 | |
| 馈电开关 | 5SX5 3P | 5SX5 3P | 5SX5 2P | 5SX5 2P | 5SX5 2P | 5SX5 2P | 5SX5 2P | 5SX5 2P |
| 整定电流 | 16A | 16A | 20A | 20A | 16A | 16A | 16A | 16A |
| 回路编号 | K-1 | | K-2 | | K-3 | | K-4 | |
| 备　注 | +WC.-WC.+SM | | +WO.-WO | | +BM.-BM | | +WS.-WS | |

| 序号 | 代　号 | 名　称 | 型号规格 | 数量 |
|---|---|---|---|---|
| | | | | |
| | | | | |
| 18 | B1~B18 | 蓄电池 | 40Ah/12V | 18 |
| 17 | SA | 按钮 | LA18-22 ?色 | 1 |
| 16 | DX | 闪光继电器 | | 1 |
| 15 | H3 | 闪光指示灯 | AD11-25/25 DC220 白色 | 1 |
| 14 | HL11~HL18 | 指示灯 | AD11-22/21-8GZ DC220V | 8 |
| 13 | QF15~18 | 直流断路器 | 5SX5 2P　16A | 4 |
| 12 | QF13~14 | 直流断路器 | 5SX5 2P　20A | 2 |
| 11 | QF11~12 | 直流断路器 | 5SX5 3P　16A | 2 |
| 10 | SD | 熔断报警器 | RX1-1000V | 2 |
| 9 | FU5~FU10 | 熔断器 | RT18-32/6A | 6 |
| 8 | FU1~FU4 | 熔断器 | NH00 40A　20A | 4 |
| 7 | KCY | 直流电源主监控 | KCY-2/220 | 1 |
| 6 | FJ | 电池检测 | FJ -01 | 1 |
| 5 | M1~M2 | 充电模块 | HD22010-2 | 2 |
| 4 | FS1 | C级避雷器 | SDSZ-385/20 | 1 |
| 3 | HL1~HL4 | 指示灯 | AD11-22/21-8GZ DC24V | 4 |
| 2 | K1~K2 | 交流接触器 | 4P AC380V | 2 |
| 1 | QF1~QF2 | 交流断路器 | 4P 16A | 2 |

注：

a.）直流系统容量为40Ah，电压DC220V。

b.）直流充电模块、容量按直流负荷电流及冗余原则配置。

c.）直流具有检测单体电池及温度补偿调节功能。

d.）直流柜系统原理图仅作参考，以(所订)设备生产厂家提供的图纸为准。


**重要声明 Important Note**

本图纸的著作权及其它相关权益属于启迪设计集团股份有限公司所有，图中所含的专有技术信息应予保密。未经本公司书面许可，不得复制本图纸或将信息提供或披露给任何第三方。（与业主有协议者，按协议执行）


**建设单位 Client**

苏州市相城人民医院

**顾问设计公司 Consultant Design Company**

**设计院 Design Institute**


启迪设计集团 Tus-Design Group
启迪设计集团股份有限公司 Tus-Design Group Co.,Ltd
中国江苏省苏州工业园区旺茂街9号
电话 TEL：86-512-6515-0100
传真 FAX：86-512-6523-0783
邮编 ZIP：215021


**出图专用章 Seal of issuing**

**执业注册章 National Registered Professional license**

**图名 Drawing Title**

直流装置二次接线图(一)

**工程名称 Project Name**

苏州市相城人民医院改扩建项目（二期建设）

**子项工程名称 Sub-Project Name**

相城人民医院10kV新增6000kVA工程

| 设计编号 Design No. | 子项工程号码 Job No. |
|---|---|
| AA2025A127-2 | 00 |
| 审定人 Approved by | 项目负责人 Design chief |
| 张哲 | 程伟 |
| 审核人 Finally Checked by | 专业负责人 Discipline chief |
| 张哲 | 张道光 |
| 校对人 Checked by | 设计人 Designed by |
| 蒋文尧 | 张道光 |
| 项目经理 Project Manager | 制图人 Drawn by |
| 钱盼,刘蕙 | 张道光 |
| 比例 Scale | 专业 Discipline |
| 1:100 | 电气 |
| 日期 Date | 图号 Drawing No. |
| 2026.08.12 | E-00A-023 |

设计阶段 Design Stage

施工图

会签栏 Verified by

| 建筑 | 结构 | 室内 | 给排水 | 电气 | 暖通 | 幕墙 | 景观 | 内装 |
|---|---|---|---|---|---|---|---|---|

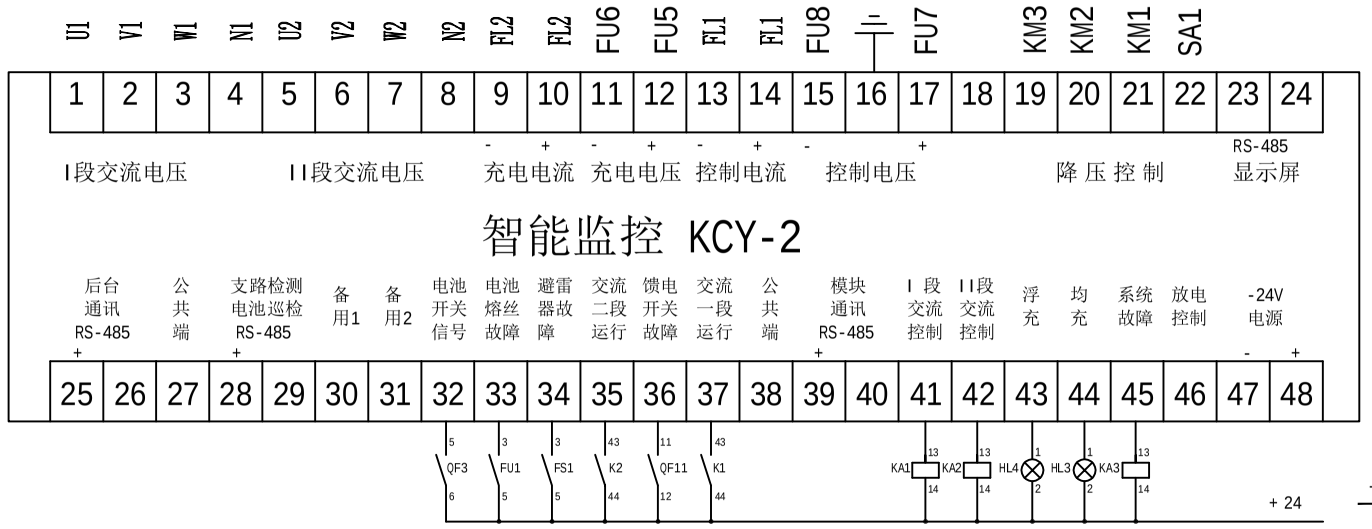


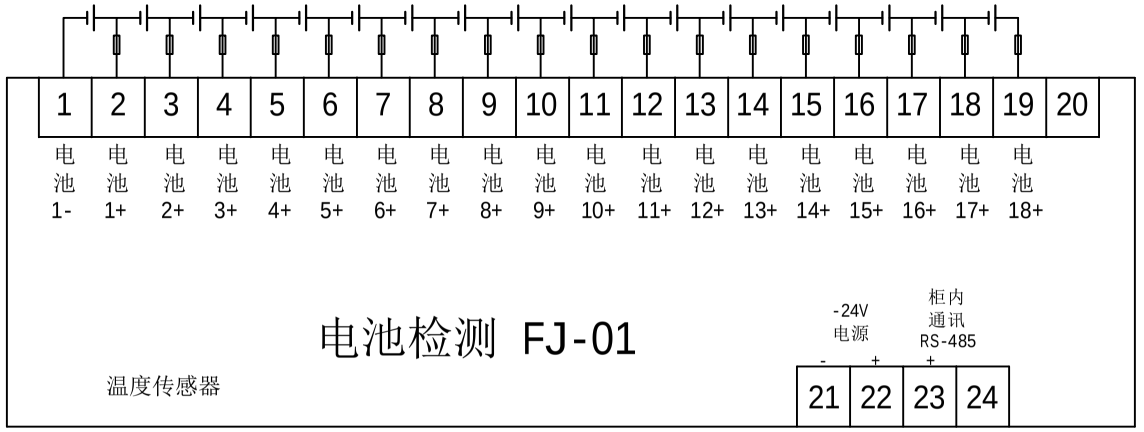


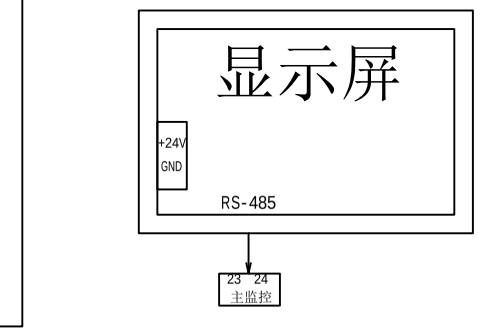


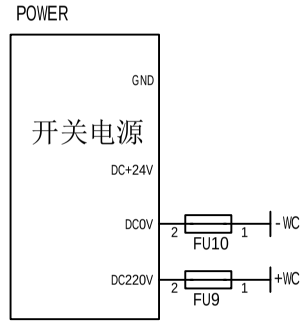


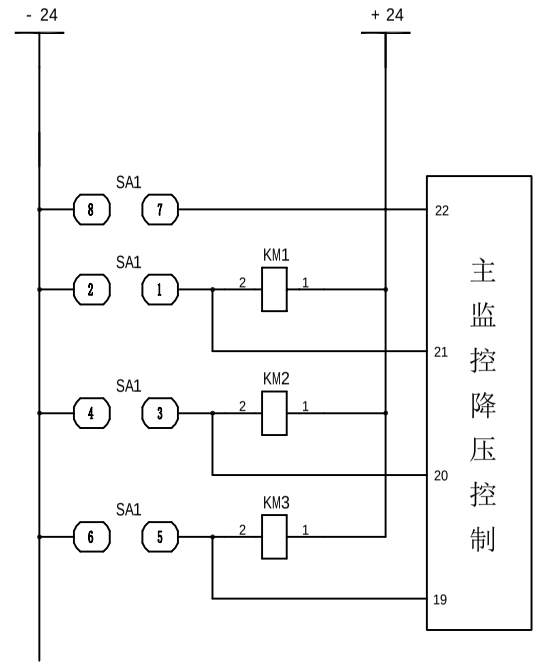


直流小母线

熔断器

手动
自动
降压控制

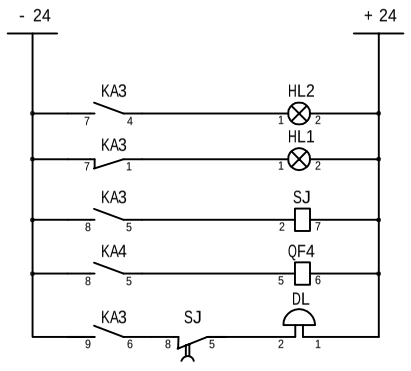


| 系统故障指示 |
|---|
| 系统正常指示 |
| 信号延时 |
| 放电终止 |
| **故障报警延时解除** |

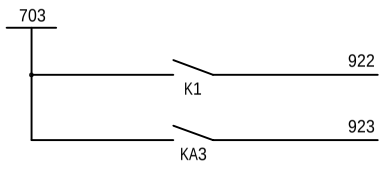


| 交流电源切换 |
|---|
| 直流电源故障 |

LW 12-

| 方向 | ↑ | ↗ | → | ↘ | ↓ | ↙ | ← | ↖ |
|---|---|---|---|---|---|---|---|---|
| 1--2 | | * | | * | | * | | * |
| 3--4 | | | * | * | | | * | * |
| 5--6 | | | | | * | * | * | * |
| 7--8 | * | | | | | | | |

注：

a.）直流系统容量为40Ah，电压DC220V。

b.）直流充电模块、容量按直流负荷电流及冗余原则配置。

c.）直流具有检测单体电池及温度补偿调节功能。

d.）直流柜系统原理图仅作参考，以(所订)设备生产厂家提供的图纸为准。

**重要声明 Important Note**

本图纸的著作权及其它相关权益属于启迪设计集团股份有限公司所有，图中所含的专有技术信息应予保密。未经本公司书面许可，不得复制本图纸或将信息提供或披露给任何第三方。（与业主有协议者，按协议执行）

**建设单位 Client**

苏州市相城人民医院

**顾问设计公司 Consultant Design Company**

**设计院 Design Institute**

启迪设计集团 Tus-Design Group
启迪设计集团股份有限公司 Tus-Design Group Co.,Ltd

中国江苏省苏州工业园区旺茂街9号
电话 TEL：86-512-6515-0100
传真 FAX：86-512-6523-0783
邮编 ZIP：215021

**出图专用章 Seal of Issuing**

**执业注册章 National Registered Professional license**

**图名 Drawing Title**

直流装置二次接线图(二)

**工程名称 Project Name**

苏州市相城人民医院改扩建项目（二期建设）

**子项工程名称 Sub-Project Name**

相城人民医院10kV新增6000kVA工程

| 设计编号 Design No. | 子项工程号码 Job No. |
|---|---|
| AA2025A127-2 | 00 |
| **审定人 Approved by** | **项目负责人 Design chief** |
| 张哲 | 程伟 |
| **审核人 Finally Checked by** | **专业负责人 Discipline chief** |
| 张哲 | 张道光 |
| **校对人 Checked by** | **设计人 Designed by** |
| 蒋文尧 | 张道光 |
| **项目经理 Project Manager** | **制图人 Drawn by** |
| 钱盼,刘蕙 | 张道光 |
| **比例 Scale** | **专业 Discipline** |
| 1:100 | 电气 |
| **日期 Date** | **图号 Drawing No.** |
| 2026.08.12 | E-00A-024 |

**设计阶段 Design Stage**

施工图

会签栏 Verified by
建筑 结构 室内
给排水 电气 暖通
幕墙 景观 内装

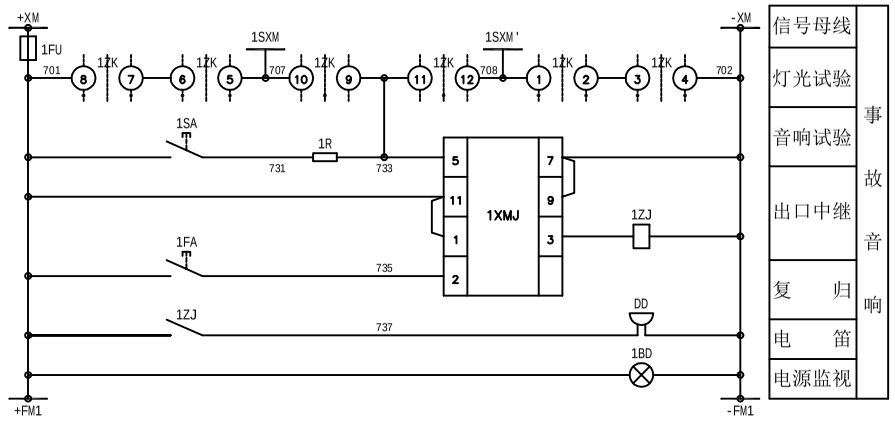


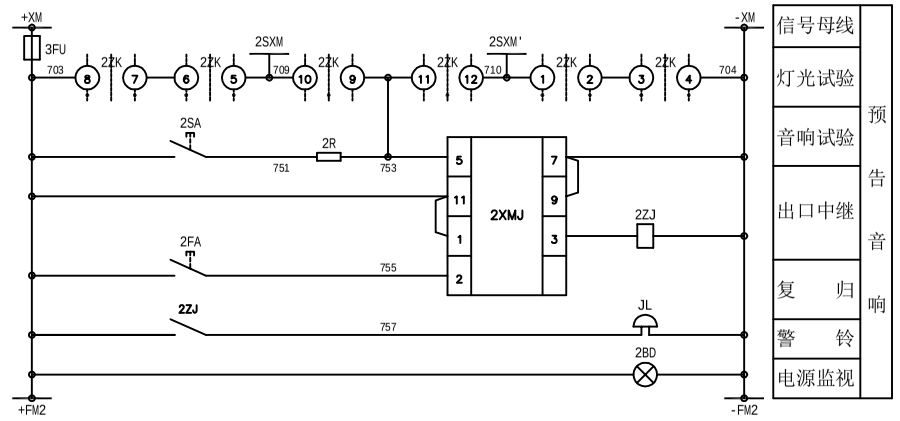


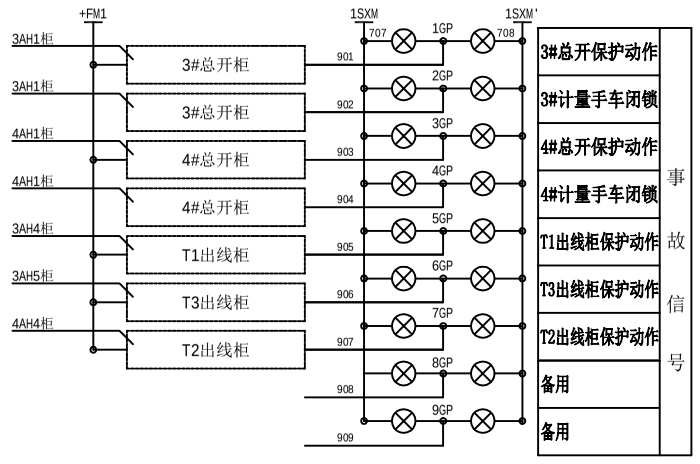


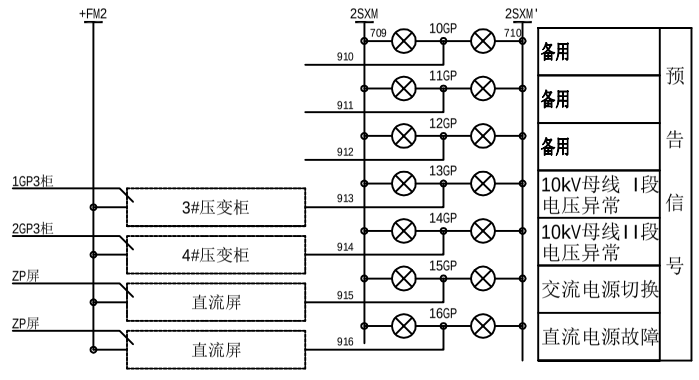


**重要声明 Important Note**

本图纸的著作权及其它相关权益属于启迪设计集团股份有限公司所有，图中所含的专有技术信息应予保密。未经本公司书面许可，不得复制本图纸或将信息提供或披露给任何第三方。（与业主有协议者，按协议执行）

**建设单位 Client**

苏州市相城人民医院

**顾问设计公司 Consultant Design Company**

**设计院 Design Institute**

启迪设计集团 Tus-Design Group
启迪设计集团股份有限公司 Tus-Design Group Co.,Ltd
中国江苏省苏州工业园区旺茂街9号
电话 TEL：86-512-6515-0100
传真 FAX：86-512-6523-0783
邮编 ZIP：215021

**出图专用章 Seal of issuing**

**执业注册章 National Registered Professional license**

**图名 Drawing Title**

信号装置二次接线图(一)

| | |
|---|---|
| **工程名称 Project Name** 苏州市相城人民医院改扩建项目（二期建设） | |
| **子项工程名称 Sub-Project Name** 相城人民医院10kV新增6000kVA工程 | |
| **设计编号 Design No.** AA2025A127-2 | **子项工程号码 Job No.** 00 |
| **审定人 Approved by** 张哲 | **项目负责人 Design chief** 程伟 |
| **审核人 Finally Checked by** 张哲 | **专业负责人 Discipline chief** 张道光 |
| **校对人 Checked by** 蒋文尧 | **设计人 Designed by** 张道光 |
| **项目经理 Project Manager** 钱盼,刘蕙 | **制图人 Drawn by** 张道光 |
| **比例 Scale** 1:100 | **专业 Discipline** 电气 |
| **日期 Date** 2026.08.12 | **图号 Drawing No.** E-00A-025 |
| **设计阶段 Design Stage** 施工图 | |

会签栏 Verified by

| 建筑 | 给排水 | 幕墙 |
|---|---|---|
| 结构 | 电气 | 装饰 |
| 室内 | 暖通 | 内装 |

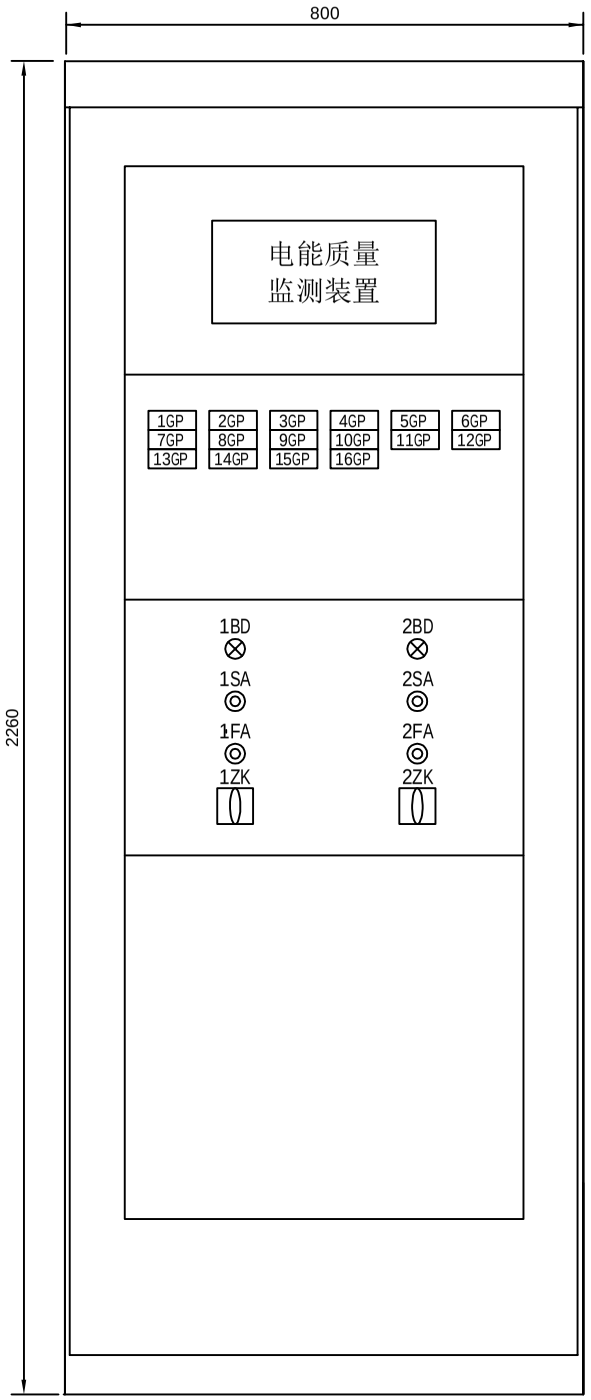


光字牌上的标字

| 符号 | 标字 |
|---|---|
| 1GP | 3#总开保护动作 |
| 2GP | 3#计量手车闭锁 |
| 3GP | 4#总开保护动作 |
| 4GP | 4#计量手车闭锁 |
| 5GP | T1出线柜保护动作 |
| 6GP | T3出线柜保护动作 |
| 7GP | T2出线柜保护动作 |
| 8GP | 备用 |
| 9GP | 备用 |
| 10GP | 备用 |
| 11GP | 备用 |
| 12GP | 备用 |
| 13GP | 10kV I段电压异常 |
| 14GP | 10kV II段电压异常 |
| 15GP | 交流电源切换 |
| 16GP | 直流电源故障 |

| 编号 | 符号 | 名称 | 型号规格 | 数量 | 备 注 |
|---|---|---|---|---|---|
| 12 | 1~2R | 电阻 | RXYC-10W. 15KΩ | 2 | 装于屏后 |
| 11 | 3FU | 熔断器 | HG30-6A | 1 | 装于屏后 |
| 10 | 1FU | 熔断器 | HG30-6A | 1 | 装于屏后 |
| 9 | JL | 警铃 | JD2 DC220V | 1 | 装于屏后 |
| 8 | DD | 电笛 | JD1 DC220V | 1 | 装于屏后 |
| 7 | 1~45GP | 光字牌 | AD11-(77*31)/220 -220V | 45 | 白色 |
| 6 | 1~2ZK | 转换开关 | LW5-15D0725/3 | 2 | |
| 5 | 1~2FA | 按钮 | LA39-11 | 2 | 黑色 |
| 4 | 1~2SA | 按钮 | LA39-11 | 2 | 红色 |
| 3 | 1~2BD | 信号灯 | AD56-22DS DC220V | 2 | 白色 |
| 2 | 1~2ZJ | 中间继电器 | DZS-233 DC220V | 2 | |
| 1 | 1~2XMJ | 冲击继电器 | JC-7 DC220V | 2 | |


**重要声明 Important Note**

本图纸的著作权及其它相关权益属于启迪设计集团股份有限公司所有，图中所含的专有技术信息应予保密。未经本公司书面许可，不得复制本图纸或将信息提供或披露给任何第三方。（与业主有协议者，按协议执行）


**建设单位 Client**

苏州市相城人民医院

**顾问设计公司 Consultant Design Company**

**设计院 Design Institute**


启迪设计集团 Tus-Design Group
启迪设计集团股份有限公司 Tus-Design Group Co.,Ltd
中国江苏省苏州工业园区旺茂街9号
电话 TEL：86-512-6515-0100
传真 FAX：86-512-6523-0783
邮编 ZIP：215021


**出图专用章 Seal of issuing**

**执业注册章 National Registered Professional license**

**图名 Drawing Title**

信号屏屏面布置图（一）

**工程名称 Project Name**

苏州市相城人民医院改扩建项目（二期建设）

**子项工程名称 Sub-Project Name**

相城人民医院10kV新增6000kVA工程

| 设计编号 Design No. | 子项工程号码 Job No. |
|---|---|
| AA2025A127-2 | 00 |
| 审定人 Approved by | 项目负责人 Design chief |
| 张哲 | 程伟 |
| 审核人 Finally Checked by | 专业负责人 Discipline chief |
| 张哲 | 张道光 |
| 校对人 Checked by | 设计人 Designed by |
| 蒋文尧 | 张道光 |
| 项目经理 Project Manager | 制图人 Drawn by |
| 钱盼,刘蕙 | 张道光 |
| 比例 Scale | 专业 Discipline |
| 1:100 | 电气 |
| 日期 Date | 图号 Drawing No. |
| 2026.08.12 | E-00A-026 |

**设计阶段 Design Stage**

施工图

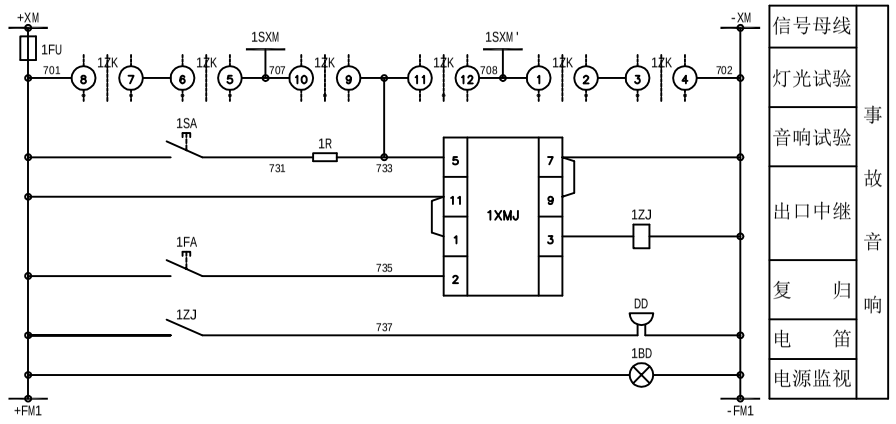


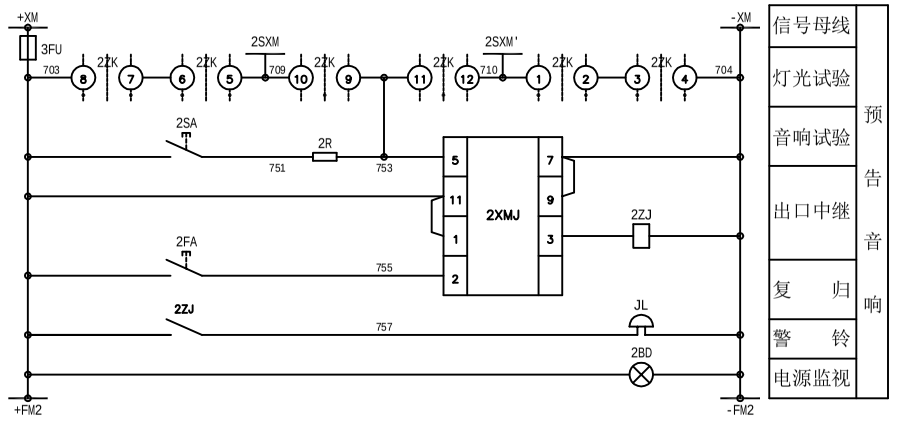


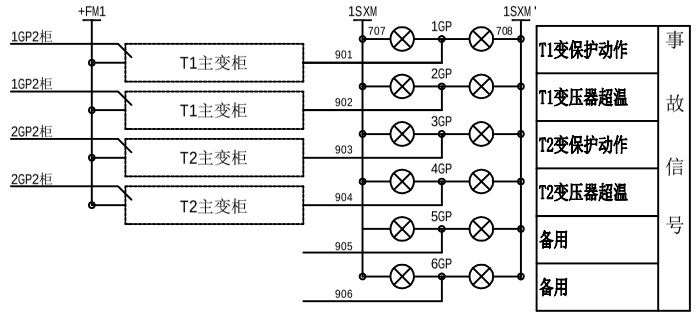


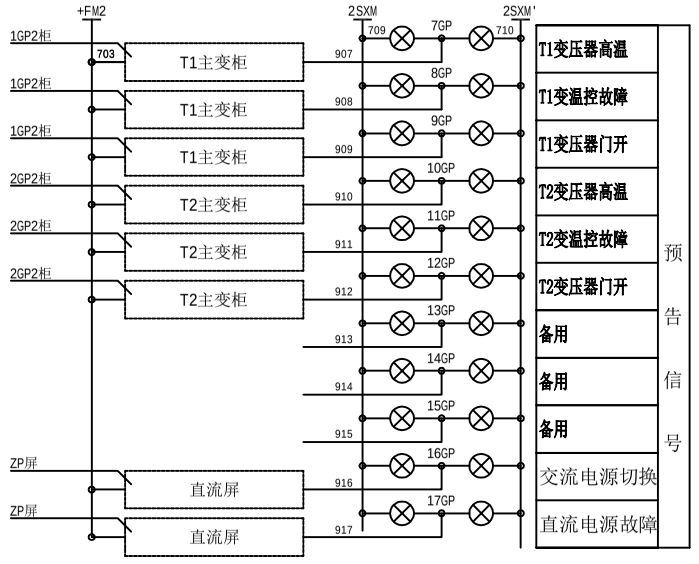


会签栏 Verified by

| | | |
|---|---|---|
| 建筑 | 给排水 | 幕墙 |
| 结构 | 电气 | 景观 |
| 室内 | 暖通 | 内装 |

**重要声明 Important Note**

本图纸的著作权及其它相关权益属于启迪设计集团股份有限公司所有，图中所含的专有技术信息应予保密。未经本公司书面许可，不得复制本图纸或将信息提供或披露给任何第三方。（与业主有协议者，按协议执行）

**建设单位 Client**

苏州市相城人民医院

**顾问设计公司 Consultant Design Company**

**设计院 Design Institute**


启迪设计集团 Tus-Design Group
启迪设计集团股份有限公司 Tus-Design Group Co.,Ltd
中国江苏省苏州工业园区旺茂街9号
电话 TEL：86-512-6515-0100
传真 FAX：86-512-6523-0783
邮编 ZIP：215021


**出图专用章 Seal of Issuing**

**执业注册章 National Registered Professional license**

**图名 Drawing Title**

信号装置二次接线图(二)

**工程名称 Project Name**

苏州市相城人民医院改扩建项目（二期建设）

**子项工程名称 Sub-Project Name**

相城人民医院10kV新增6000kVA工程

| 设计编号 Design No. | 子项工程号码 Job No. |
|---|---|
| AA2025A127-2 | 00 |
| **审定人 Approved by** | **项目负责人 Design chief** |
| 张哲 | 程伟 |
| **审核人 Finally Checked by** | **专业负责人 Discipline chief** |
| 张哲 | 张道光 |
| **校对人 Checked by** | **设计人 Designed by** |
| 蒋文尧 | 张道光 |
| **项目经理 Project Manager** | **制图人 Drawn by** |
| 钱盼,刘蕙 | 张道光 |
| **比例 Scale** | **专业 Discipline** |
| 1:100 | 电气 |
| **日期 Date** | **图号 Drawing No.** |
| 2026.08.12 | E-00A-027 |

**设计阶段 Design Stage**

施工图

会签栏 Verified by

| 建筑 | 给排水 | 幕墙 |
|---|---|---|
| 结构 | 电气 | 景观 |
| 室内 | 暖通 | 内装 |

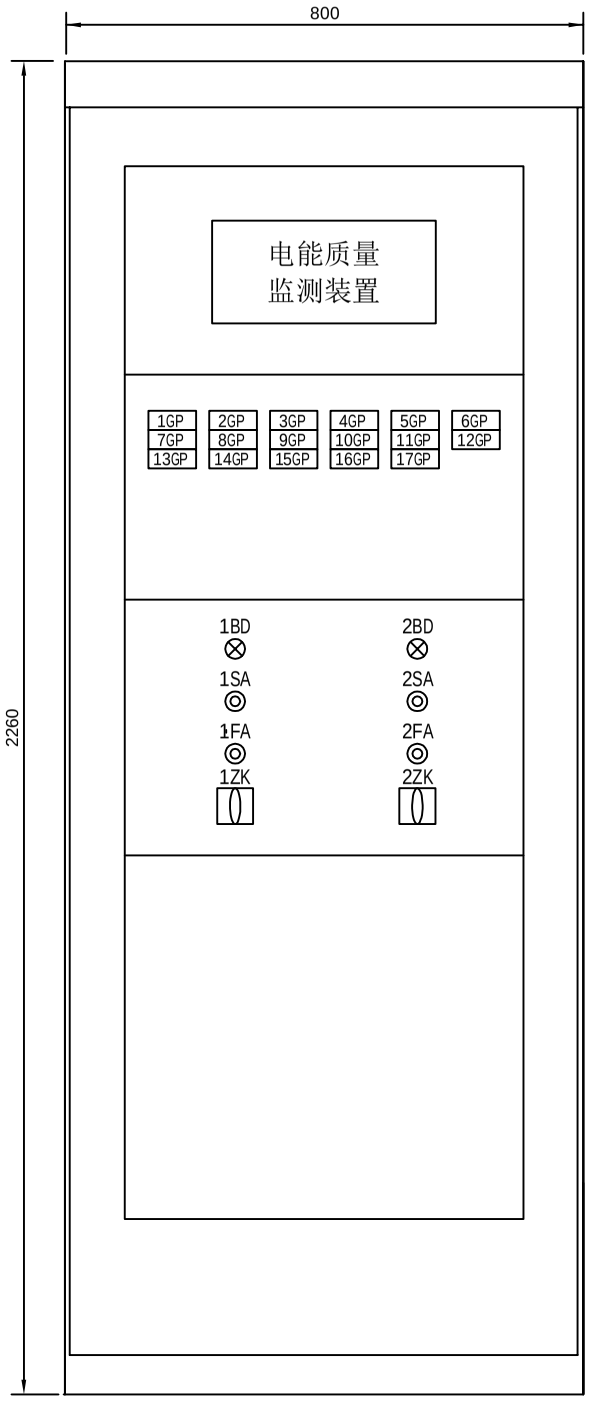


光字牌上的标字

| 符号 | 标字 |
|---|---|
| 1GP | T1变保护动作 |
| 2GP | T1变压器超温 |
| 3GP | T2变保护动作 |
| 4GP | T2变压器超温 |
| 5GP | 备用 |
| 6GP | 备用 |
| 7GP | T1变压器高温 |
| 8GP | T1变温控故障 |
| 9GP | T1变压器门开 |
| 10GP | T2变压器高温 |
| 11GP | T2变温控故障 |
| 12GP | T2变压器门开 |
| 13GP | 备用 |
| 14GP | 备用 |
| 15GP | 备用 |
| 16GP | 交流电源切换 |
| 17GP | 直流电源故障 |

| 编号 | 符号 | 名称 | 型号规格 | 数量 | 备 注 |
|---|---|---|---|---|---|
| 12 | 1~2R | 电阻 | RXYC-10W. 15KΩ | 2 | 装于屏后 |
| 11 | 3FU | 熔断器 | HG30-6A | 1 | 装于屏后 |
| 10 | 1FU | 熔断器 | HG30-6A | 1 | 装于屏后 |
| 9 | JL | 警铃 | JD2 DC220V | 1 | 装于屏后 |
| 8 | DD | 电笛 | JD1 DC220V | 1 | 装于屏后 |
| 7 | 1~45GP | 光字牌 | AD11-(77*31)/220 -220V | 45 | 白色 |
| 6 | 1~2ZK | 转换开关 | LW5-15D0725/3 | 2 | |
| 5 | 1~2FA | 按钮 | LA39-11 | 2 | 黑色 |
| 4 | 1~2SA | 按钮 | LA39-11 | 2 | 红色 |
| 3 | 1~2BD | 信号灯 | AD56-22DS DC220V | 2 | 白色 |
| 2 | 1~2ZJ | 中间继电器 | DZS-233 DC220V | 2 | |
| 1 | 1~2XMJ | 冲击继电器 | JC-7 DC220V | 2 | |


**重要声明 Important Note**

本图纸的著作权及其它相关权益属于启迪设计集团股份有限公司所有，图中所含的专有技术信息应予保密。未经本公司书面许可，不得复制本图纸或将信息提供或披露给任何第三方。（与业主有协议者，按协议执行）


**建设单位 Client**

苏州市相城人民医院

**顾问设计公司 Consultant Design Company**

**设计院 Design Institute**


启迪设计集团 Tus-Design Group
启迪设计集团股份有限公司 Tus-Design Group Co.,Ltd
中国江苏省苏州工业园区旺茂街9号
电话 TEL：86-512-6515-0100
传真 FAX：86-512-6523-0783
邮编 ZIP：215021


**出图专用章 Seal of issuing**

**执业注册章 National Registered Professional license**

**图名 Drawing Title**

信号屏屏面布置图（二）

**工程名称 Project Name**

苏州市相城人民医院改扩建项目（二期建设）

**子项工程名称 Sub-Project Name**

相城人民医院10kV新增6000kVA工程

| 设计编号 Design No. | 子项工程号码 Job No. |
|---|---|
| AA2025A127-2 | 00 |
| 审定人 Approved by | 项目负责人 Design chief |
| 张哲 | 程伟 |
| 审核人 Finally Checked by | 专业负责人 Discipline chief |
| 张哲 | 张道光 |
| 校对人 Checked by | 设计人 Designed by |
| 蒋文尧 | 张道光 |
| 项目经理 Project Manager | 制图人 Drawn by |
| 钱盼,刘蕙 | 张道光 |
| 比例 Scale | 专业 Discipline |
| 1:100 | 电气 |
| 日期 Date | 图号 Drawing No. |
| 2026.08.12 | E-00A-028 |

设计阶段 Design Stage

施工图

会签栏 Verified by

| | | |
|---|---|---|
| 建筑 | 给排水 | 幕墙 |
| 结构 | 电气 | 景观 |
| 室内 | 暖通 | 内装 |

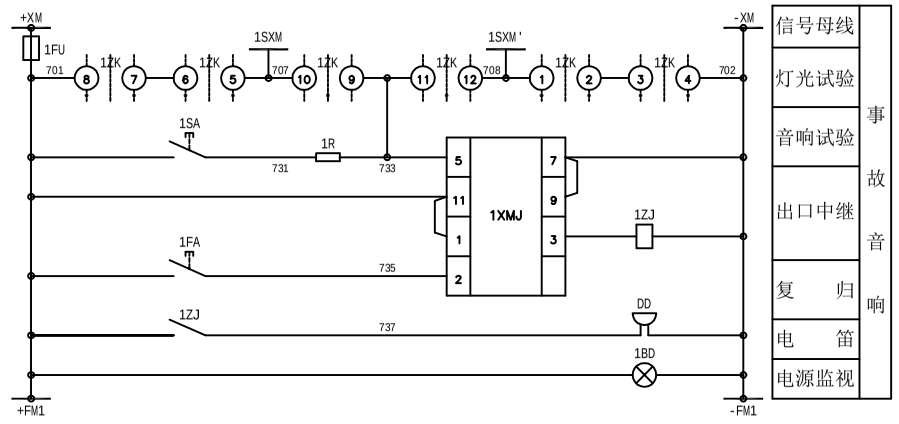


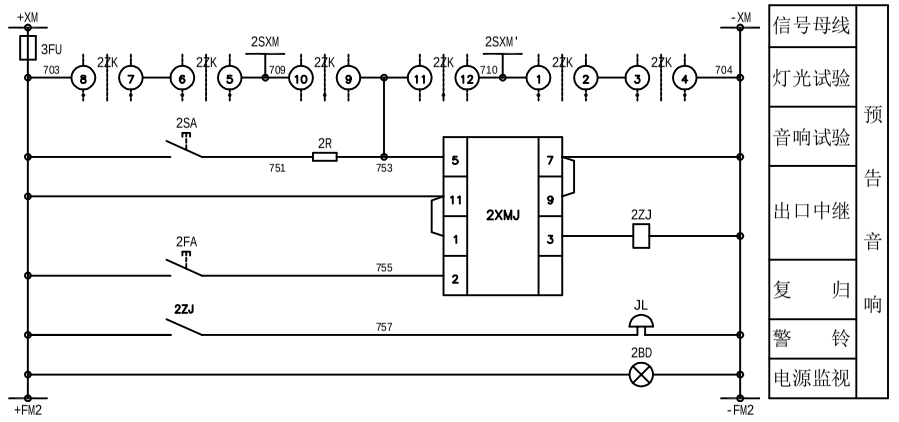


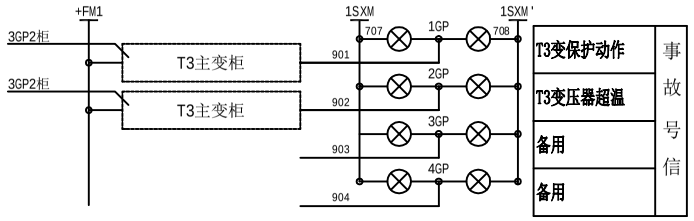


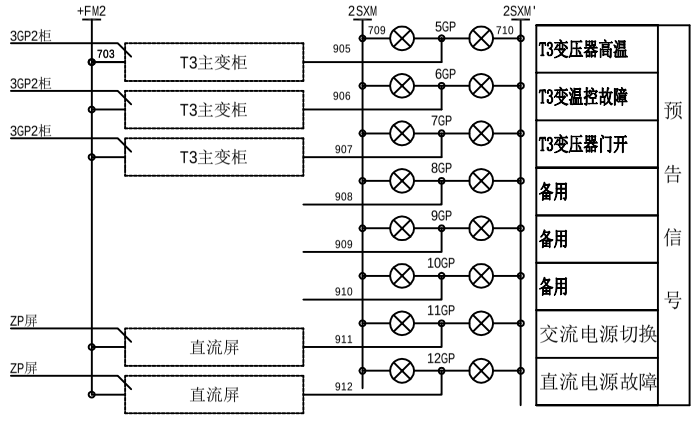



**重要声明 Important Note**

本图纸的著作权及其它相关权益属于启迪设计集团股份有限公司所有，图中所含的专有技术信息应予保密。未经本公司书面许可，不得复制本图纸或将信息提供或披露给任何第三方。（与业主有协议者，按协议执行）


**建设单位 Client**

苏州市相城人民医院

**顾问设计公司 Consultant Design Company**

**设计院 Design Institute**


启迪设计集团 Tus-Design Group
启迪设计集团股份有限公司 Tus-Design Group Co.,Ltd
中国江苏省苏州工业园区旺茂街9号
电话 TEL：86-512-6515-0100
传真 FAX：86-512-6523-0783
邮编 ZIP：215021


**出图专用章 Seal of issuing**

**执业注册章 National Registered Professional license**

**图名 Drawing Title**

信号装置二次接线图(三)

**工程名称 Project Name**

苏州市相城人民医院改扩建项目（二期建设）

**子项工程名称 Sub-Project Name**

相城人民医院10kV新增6000kVA工程

| 设计编号 Design No. | 子项工程号码 Job No. |
|---|---|
| AA2025A127-2 | 00 |
| 审定人 Approved by | 项目负责人 Design chief |
| 张哲 | 程伟 |
| 审核人 Finally Checked by | 专业负责人 Discipline chief |
| 张哲 | 张道光 |
| 校对人 Checked by | 设计人 Designed by |
| 蒋文尧 | 张道光 |
| 项目经理 Project Manager | 制图人 Drawn by |
| 钱盼,刘蕙 | 张道光 |
| 比例 Scale | 专业 Discipline |
| 1:100 | 电气 |
| 日期 Date | 图号 Drawing No. |
| 2026.08.12 | E-00A-029 |

设计阶段 Design Stage：施工图

会签栏 Verified by

| | | |
|---|---|---|
| 建筑 | 给排水 | 幕墙 |
| 结构 | 电气 | 采暖 |
| 室内 | 暖通 | 内装 |

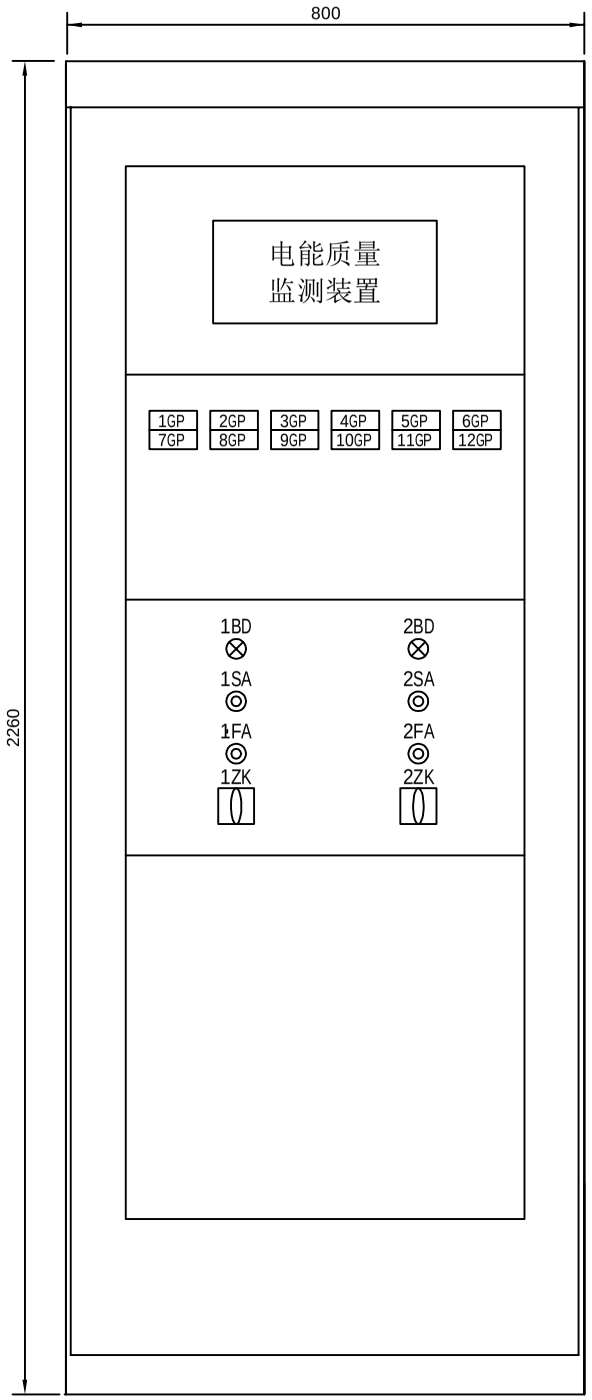


光字牌上的标字

| 符号 | 标字 |
|---|---|
| 1GP | T3变保护动作 |
| 2GP | T3变压器超温 |
| 3GP | 备用 |
| 4GP | 备用 |
| 5GP | T3变压器高温 |
| 6GP | T3变温控故障 |
| 7GP | T3变压器门开 |
| 8GP | 备用 |
| 9GP | 备用 |
| 10GP | 备用 |
| 11GP | 交流电源切换 |
| 12GP | 直流电源故障 |

| 编号 | 符号 | 名称 | 型号规格 | 数量 | 备 注 |
|---|---|---|---|---|---|
| 12 | 1~2R | 电阻 | RXYC-10W. 15KΩ | 2 | 装于屏后 |
| 11 | 3FU | 熔断器 | HG30-6A | 1 | 装于屏后 |
| 10 | 1FU | 熔断器 | HG30-6A | 1 | 装于屏后 |
| 9 | JL | 警铃 | JD2 DC220V | 1 | 装于屏后 |
| 8 | DD | 电笛 | JD1 DC220V | 1 | 装于屏后 |
| 7 | 1~45GP | 光字牌 | AD11-(77*31)/220 -220V | 45 | 白色 |
| 6 | 1~2ZK | 转换开关 | LW5-15D0725/3 | 2 | |
| 5 | 1~2FA | 按钮 | LA39-11 | 2 | 黑色 |
| 4 | 1~2SA | 按钮 | LA39-11 | 2 | 红色 |
| 3 | 1~2BD | 信号灯 | AD56-22DS DC220V | 2 | 白色 |
| 2 | 1~2ZJ | 中间继电器 | DZS-233 DC220V | 2 | |
| 1 | 1~2XMJ | 冲击继电器 | JC-7 DC220V | 2 | |


**重要声明 Important Note**

本图纸的著作权及其它相关权益属于启迪设计集团股份有限公司所有，图中所含的专有技术信息应予保密。未经本公司书面许可，不得复制本图纸或将信息提供或披露给任何第三方。（与业主有协议者，按协议执行）


**建设单位 Client**

苏州市相城人民医院

**顾问设计公司 Consultant Design Company**

**设计院 Design Institute**


启迪设计集团 Tus-Design Group
启迪设计集团股份有限公司 Tus-Design Group Co.,Ltd
中国江苏省苏州工业园区旺茂街9号
电话 TEL：86-512-6515-0100
传真 FAX：86-512-6523-0783
邮编 ZIP：215021


**出图专用章 Seal of issuing**

**执业注册章 National Registered Professional license**

**图名 Drawing Title**

信号屏屏面布置图（三）

**工程名称 Project Name**

苏州市相城人民医院改扩建项目（二期建设）

**子项工程名称 Sub-Project Name**

相城人民医院10kV新增6000kVA工程

| | |
|---|---|
| 设计编号 Design No.<br>AA2025A127-2 | 子项工程号码 Job No.<br>00 |
| 审定人 Approved by<br>张哲 | 项目负责人 Design chief<br>程伟 |
| 审核人 Finally Checked by<br>张哲 | 专业负责人 Discipline chief<br>张道光 |
| 校对人 Checked by<br>蒋文尧 | 设计人 Designed by<br>张道光 |
| 项目经理 Project Manager<br>钱盼,刘蕙 | 制图人 Drawn by<br>张道光 |
| 比例 Scale<br>1:100 | 专业 Discipline<br>电气 |
| 日期 Date<br>2026.08.12 | 图号 Drawing No.<br>E-00A-030 |

设计阶段 Design Stage
施工图

会签栏 Verified by

建筑 结构 室内 给排水 电气 暖通 幕墙 景观 内装

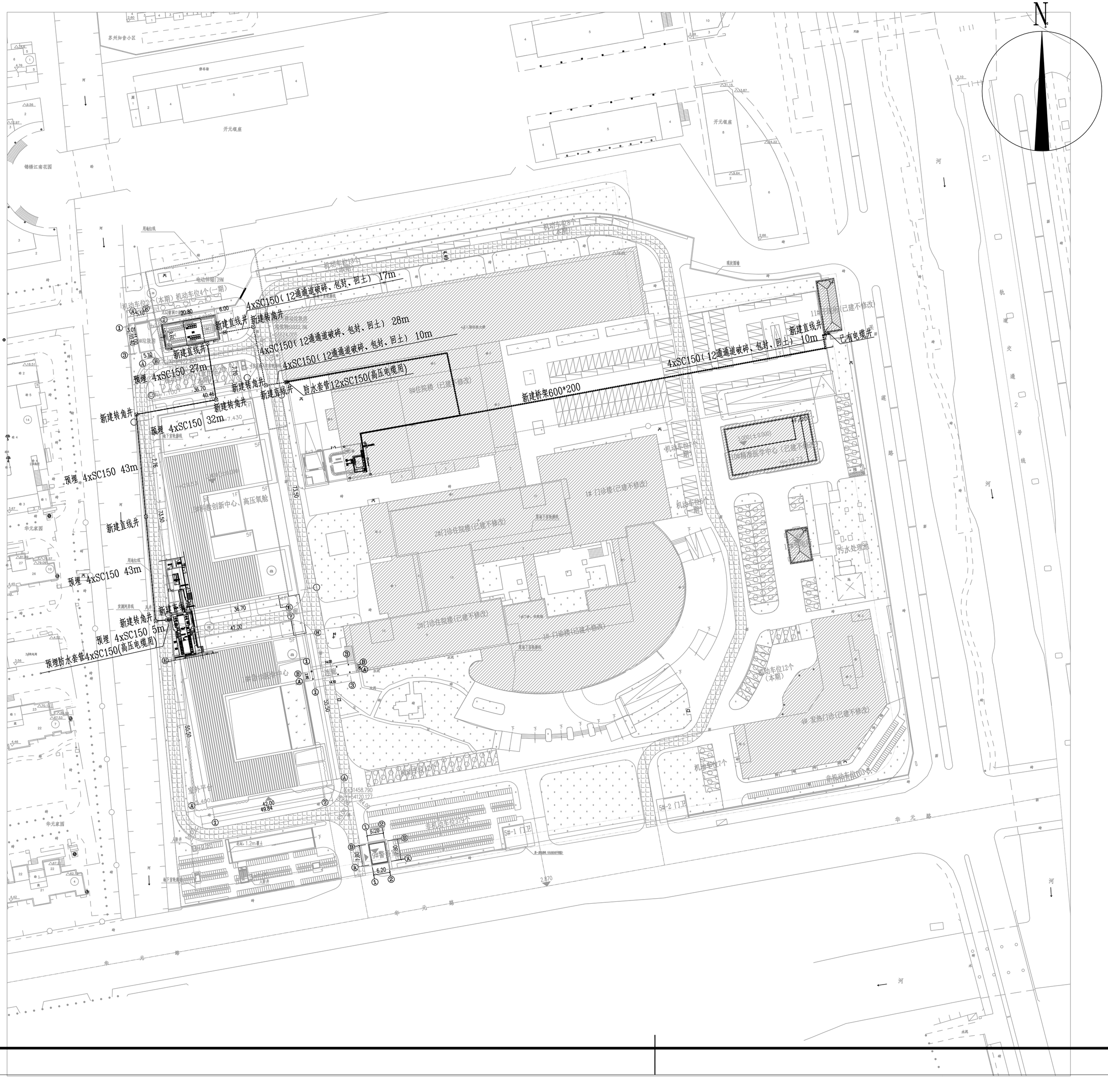
N
新建直线井
新建转角井
4xSC150（12通通道破碎、包封、回土） 17m
4xSC150（12通通道破碎、包封、回土） 28m
4xSC150（12通通道破碎、包封、回土） 10m
预埋 4xSC150 27m
预埋 4xSC150 32m
预埋 4xSC150 43m
预埋 4xSC150 5m
防水套管12xSC150(高压电缆用)
新建桥架600*200
预埋防水套管4xSC150(高压电缆用)
已有电缆井
新建直线井
新建转角井
新建直线井
新建转角井
新建直线井
新建转角

会签栏 Verified by

| | | |
|---|---|---|
| 建筑 | 给排水 | 幕墙 |
| 结构 | 电气 | 采暖 |
| 室内 | 空调 | 内装 |

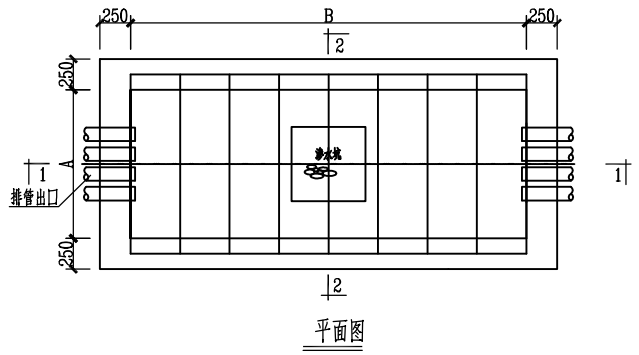


平面图

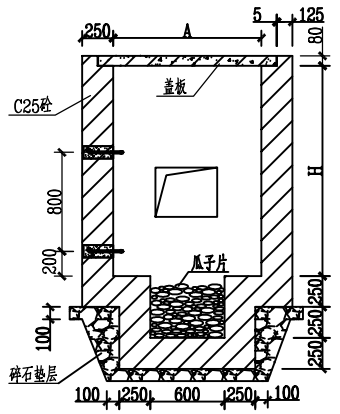


2--2断面图

| 管数(φ100) \ 尺寸 | A(mm) | B(mm) | H(mm) | L(mm) |
|---|---|---|---|---|
| 1~6管 | 800 | 800 | 1200 | 100 |
| 7~12管 | 1000 | 1200 | 1500 | 300 |
| 13~24管 | 1400 | 1600 | 1700 | 500 |
| 25~30管 | 1600 | 2000 | 1900 | 700 |

| 管数(φ200) \ 尺寸 | A(mm) | B(mm) | H(mm) | L(mm) |
|---|---|---|---|---|
| 1~9管 | 1200 | 2000 | 1700 | 700 |
| 10~16管 | 1400 | 2800 | 1900 | 1100 |

注:

1、对侧管孔不相同时按管孔多的一侧尺寸为准，建筑结构由开发公司根据现场情况另行委托

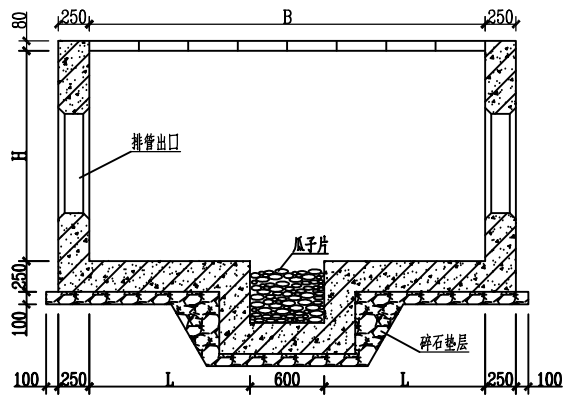


1--1断面图

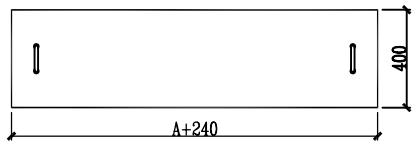


盖板详图 1:20

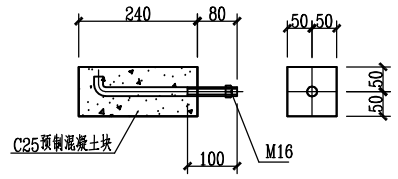


SH-1详图 1:10

说明：1、工作井两端的排管埋深一致，排管出口高度及大小根据现场确定。

2、井壁用C25混泥土浇筑，达到足够强度后，进行原土回填，人工分层夯实。

3、井内壁用1：2水泥沙浆抹平，排管口至井内壁部位做成喇叭口状。

4、电缆敷设完毕后，电缆与管口之间的空隙用防水防火材料封堵。

5、盖板上标有"江苏电力"四个字，并标有符号"⚡"。

6、工作井上方地面设置电缆路径标识块，并标明电缆路径方向。

7、SH-1可根据实际情况用M16的膨胀螺栓代替。


**重要声明 Important Note**

本图纸的著作权及其它相关权益属于启迪设计集团股份有限公司所有，图中所含的专有技术信息应予保密。未经本公司书面许可，不得复制本图纸或将信息提供或披露给任何第三方。（与业主有协议者，按协议执行）


**建设单位 Client**

苏州市相城人民医院

**顾问设计公司 Consultant Design Company**

**设计院 Design Institute**


启迪设计集团 Tus-Design Group

启迪设计集团股份有限公司 Tus-Design Group Co., Ltd

中国江苏省苏州工业园区旺茂街9号
电话 TEL：86-512-6515-0100
传真 FAX：86-512-6523-0783
邮编 ZIP：215021


**出图专用章 Seal of issuing**

**执业注册章 National Registered Professional license**

**图名 Drawing Title**

直线电缆井制作图

**工程名称 Project Name**

苏州市相城人民医院改扩建项目（二期建设）

**子项工程名称 Sub-Project Name**

相城人民医院10kV新增6000kVA工程

| 设计编号 Design No. | 子项工程号码 Job No. |
|---|---|
| AA2025A127-2 | 00 |
| **审定人 Approved by** | **项目负责人 Design chief** |
| 张哲 | 程伟 |
| **审核人 Finally Checked by** | **专业负责人 Discipline chief** |
| 张哲 | 张道光 |
| **校对人 Checked by** | **设计人 Designed by** |
| 蒋文尧 | 张道光 |
| **项目经理 Project Manager** | **制图人 Drawn by** |
| 钱盼,刘蕙 | 张道光 |
| **比例 Scale** | **专业 Discipline** |
| 1:100 | 电气 |
| **日期 Date** | **图号 Drawing No.** |
| 2026.08.12 | E-00A-032 |

**设计阶段 Design Stage**

施工图

会签栏 Verified by
建筑 结构 室内
给排水 电气 弱通
幕墙 景观 内装

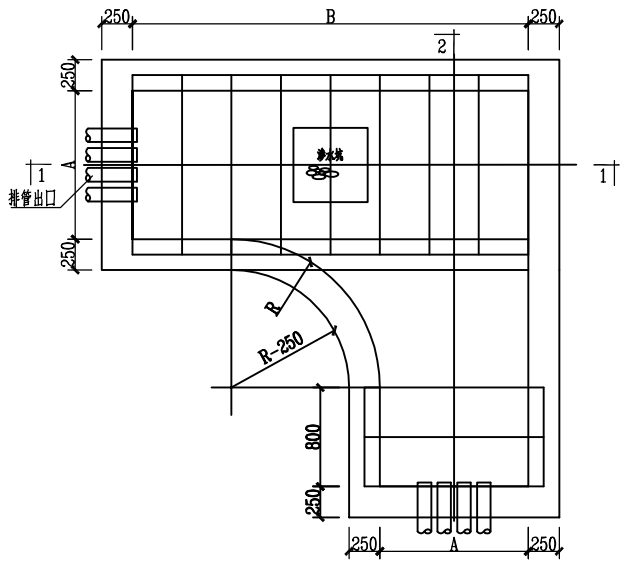


平面图

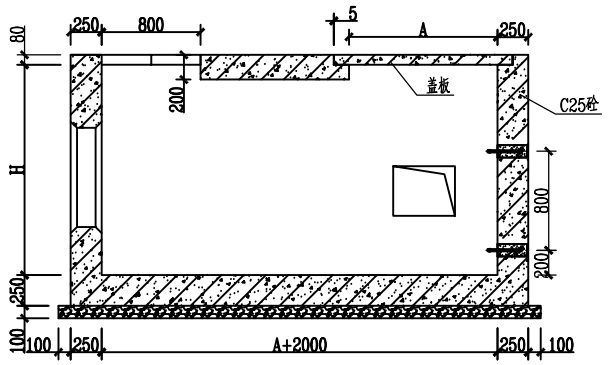


2--2断面图

| 管数(φ100) \ 尺寸 | A(mm) | B(mm) | H(mm) | R(mm) | L(mm) |
|---|---|---|---|---|---|
| 1~6管 | 800 | 1600 | 1200 | 400 | 500 |
| 7~12管 | 1000 | 2000 | 1500 | 600 | 700 |
| 13~25管 | 1200 | 2400 | 1900 | 800 | 900 |

| 管数(φ200) \ 尺寸 | A(mm) | B(mm) | H(mm) | R(mm) | L(mm) |
|---|---|---|---|---|---|
| 1~9管 | 1200 | 2400 | 1700 | 800 | 900 |
| 10~16管 | 1400 | 3200 | 1900 | 1200 | 1300 |

注:

1、对侧管孔不相同时按管孔多的一侧尺寸为准，建筑结构由开发公司根据现场情况另行委托

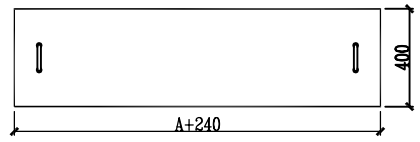


盖板详图 1:20

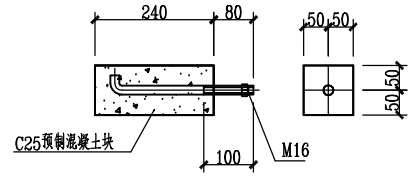


SH-1详图 1:10

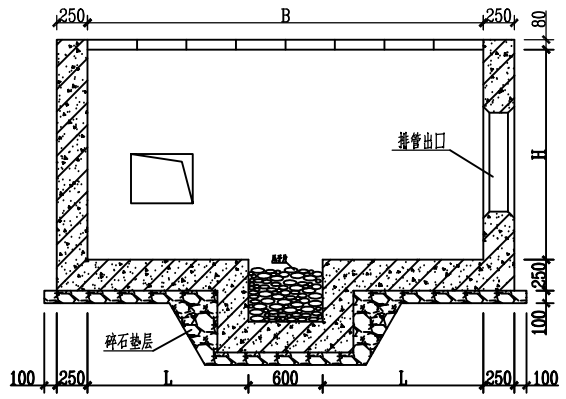


1--1断面图

说明:

1、工作井两端的排管埋深一致，排管出口高度及大小根据现场确定。

2、井壁用C25混泥土浇筑，达到足够强度后，进行原土回填，人工分层夯实。

3、井内壁用1：2水泥沙浆抹平，排管口至井内壁部位做成喇叭口状。

4、电缆敷设完毕后，电缆与管口之间的空隙用防水防火材料封堵。

5、盖板上标有“江苏电力”四个字，并标有符号“⚡”。

6、工作井上方地面设置电缆路径标识块，并标明电缆路径方向。

7、SH-1可根据实际情况用M16的膨胀螺栓代替。

**重要声明 Important Note**

本图纸的著作权及其它相关权益属于启迪设计集团股份有限公司所有，图中所含的专有技术信息应予保密。未经本公司书面许可，不得复制本图纸或将信息提供或披露给任何第三方。（与业主有协议者，按协议执行）

**建设单位 Client**

苏州市相城人民医院

**顾问设计公司 Consultant Design Company**

**设计院 Design Institute**

启迪设计集团 Tus-Design Group
启迪设计集团股份有限公司 Tus-Design Group Co., Ltd
中国江苏省苏州工业园区旺茂街9号
电话 TEL：86-512-6515-0100
传真 FAX：86-512-6523-0783
邮编 ZIP：215021

**出图专用章 Seal of issuing**

**执业注册章 National Registered Professional license**

**图名 Drawing Title**

转角电缆井制作图

**工程名称 Project Name**

苏州市相城人民医院改扩建项目（二期建设）

**子项工程名称 Sub-Project Name**

相城人民医院10kV新增6000kVA工程

| 设计编号 Design No. | 子项工程号码 Job No. |
|---|---|
| AA2025A127-2 | 00 |
| 审定人 Approved by | 项目负责人 Design chief |
| 张哲 | 程伟 |
| 审核人 Finally Checked by | 专业负责人 Discipline chief |
| 张哲 | 张道光 |
| 校对人 Checked by | 设计人 Designed by |
| 蒋文尧 | 张道光 |
| 项目经理 Project Manager | 制图人 Drawn by |
| 钱盼,刘蕙 | 张道光 |
| 比例 Scale | 专业 Discipline |
| 1:100 | 电气 |
| 日期 Date | 图号 Drawing No. |
| 2026.08.12 | E-00A-033 |

**设计阶段 Design Stage**

施工图

会签栏 Verified by

| | | |
|---|---|---|
| 建筑 | 给排水 | 幕墙 |
| 结构 | 电气 | 景观 |
| 室内 | 暖通 | 内装 |

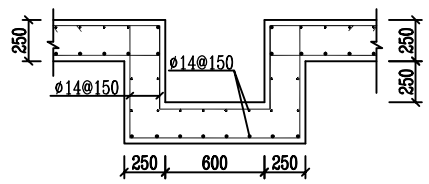


集水井详图 1:30

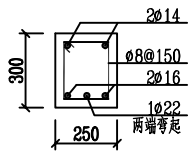


梁L 1:20

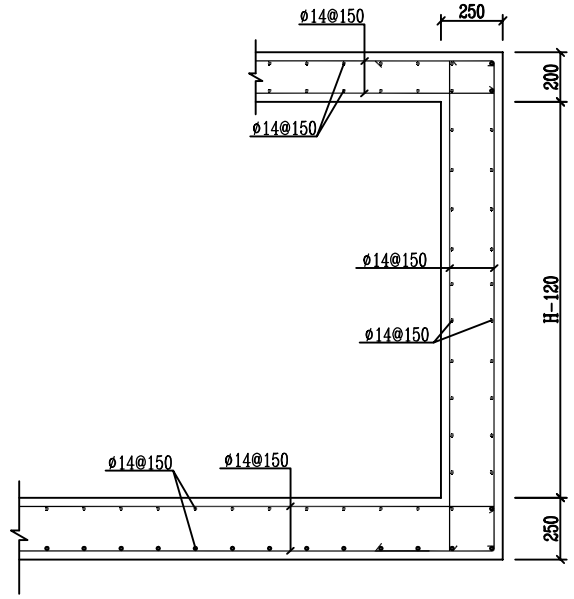


配筋图 1:20

说明：1、工作井两端的排管埋深一致，排管出口高度及大小根据现场确定。

2、井壁用C25混泥土浇筑，达到足够强度后，进行原土回填，人工分层夯实。

3、井内壁用1：2水泥沙浆抹平，排管口至井内壁部位做成喇叭口状。

4、钢筋的净保护层厚度不小于25mm。


**重要声明 Important Note**

本图纸的著作权及其它相关权益属于启迪设计集团股份有限公司所有，图中所含的专有技术信息应予保密。未经本公司书面许可，不得复制本图纸或将信息提供或披露给任何第三方。（与业主有协议者，按协议执行）


**建设单位 Client**

苏州市相城人民医院

**顾问设计公司 Consultant Design Company**

**设计院 Design Institute**


启迪设计集团 Tus-Design Group
启迪设计集团股份有限公司 Tus-Design Group Co., Ltd
中国江苏省苏州工业园区旺茂街9号
电话 TEL：86-512-6515-0100
传真 FAX：86-512-6523-0783
邮编 ZIP：215021


**出图专用章 Seal of issuing**

**执业注册章 National Registered Professional license**

**图名 Drawing Title**

电缆井配筋图

**工程名称 Project Name**

苏州市相城人民医院改扩建项目（二期建设）

**子项工程名称 Sub-Project Name**

相城人民医院10kV新增6000kVA工程

| | |
|---|---|
| 设计编号 Design No.<br>AA2025A127-2 | 子项工程号码 Job No.<br>00 |
| 审定人 Approved by<br>张哲 | 项目负责人 Design chief<br>程伟 |
| 审核人 Finally Checked by<br>张哲 | 专业负责人 Discipline chief<br>张道光 |
| 校对人 Checked by<br>蒋文尧 | 设计人 Designed by<br>张道光 |
| 项目经理 Project Manager<br>钱盼,刘蕙 | 制图人 Drawn by<br>张道光 |
| 比例 Scale<br>1:100 | 专业 Discipline<br>电气 |
| 日期 Date<br>2026.08.12 | 图号 Drawing No.<br>E-00A-034 |

设计阶段 Design Stage：施工图

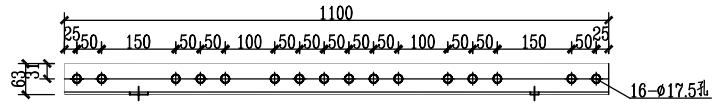


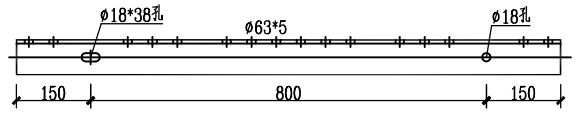


角钢J1立架 1:10

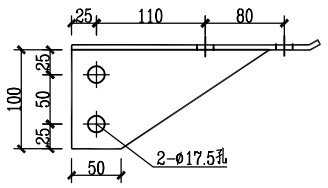


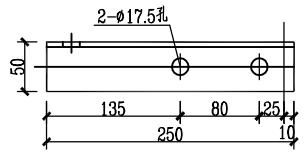


J2支架加工图

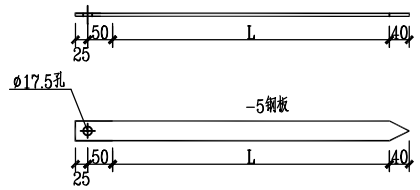


接地板 1:10

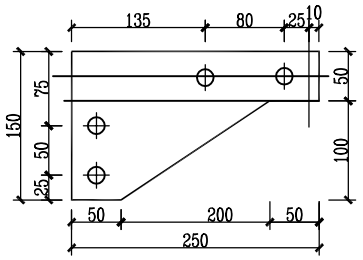


展开图 1:5

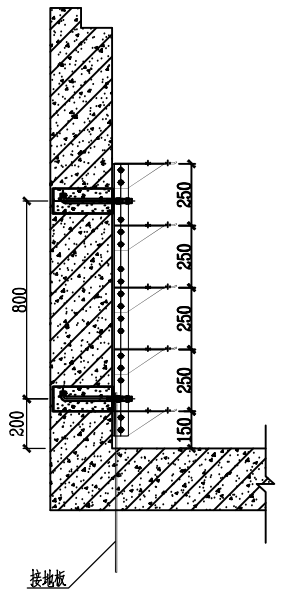


支架组装图 1:20

说明：

1、角钢J1立架每只重量为4.53kg，J2支架由-5*150*250钢板折弯而成，每只重量为2.65kg。

2、所有支架及接地板都必须进行镀锌防腐处理。

会签栏 Verified by

| | | |
|---|---|---|
| 建筑 | 给排水 | 幕墙 |
| 结构 | 电气 | 景观 |
| 室内 | 暖通 | 内装 |


**重要声明 Important Note**

本图纸的著作权及其它相关权益属于启迪设计集团股份有限公司所有，图中所含的专有技术信息应予保密。未经本公司书面许可，不得复制本图纸或将信息提供或披露给任何第三方。（与业主有协议者，按协议执行）


**建设单位 Client**

苏州市相城人民医院

**顾问设计公司 Consultant Design Company**

**设计院 Design Institute**


启迪设计集团 Tus-Design Group
启迪设计集团股份有限公司 Tus-Design Group Co., Ltd
中国江苏省苏州工业园区旺茂街9号
电话 TEL：86-512-6515-0100
传真 FAX：86-512-6523-0783
邮编 ZIP：215021


**出图专用章 Seal of issuing**

**执业注册章 National Registered Professional license**

**图名 Drawing Title**

电缆井钢制支架加工及安装图

**工程名称 Project Name**

苏州市相城人民医院改扩建项目（二期建设）

**子项工程名称 Sub-Project Name**

相城人民医院10kV新增6000kVA工程

| 设计编号 Design No. | 子项工程号码 Job No. |
|---|---|
| AA2025A127-2 | 00 |
| **审定人 Approved by** | **项目负责人 Design chief** |
| 张哲 | 程伟 |
| **审核人 Finally Checked by** | **专业负责人 Discipline chief** |
| 张哲 | 张道光 |
| **校对人 Checked by** | **设计人 Designed by** |
| 蒋文尧 | 张道光 |
| **项目经理 Project Manager** | **制图人 Drawn by** |
| 钱盼,刘蕙 | 张道光 |
| **比例 Scale** | **专业 Discipline** |
| 1:100 | 电气 |
| **日期 Date** | **图号 Drawing No.** |
| 2026.08.12 | E-00A-035 |

**设计阶段 Design Stage**

施工图

会签栏 Verified by

| | | | |
|---|---|---|---|
| 建筑 | 给排水 | 幕墙 | |
| 结构 | 电气 | 景观 | |
| 室内 | 暖通 | 内装 | |

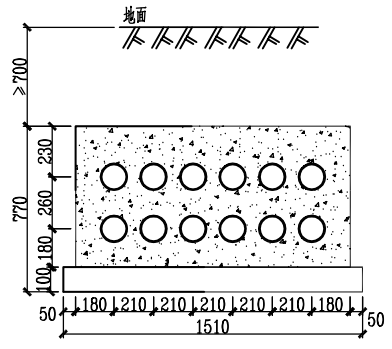


12*φ150排管断面图

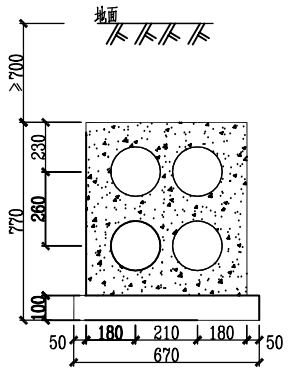


4*φ150排管断面图

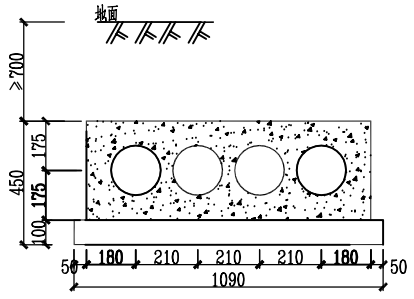


4*φ150排管断面图

说明：1、本图为部分代表性排管组合断面，施工现场可根据实际情况组合，
每横向增加一列，排管断面宽度增加210mm;每竖向增加一排，排管断面高度增加260mm。
2、排管应保持大于0.2%的坡度，保持管内不积水。
3、确保电缆的转弯半径大于15d(d为电缆外径),排管标注直径为内直径。
4、排管用C25砼浇筑，垫层为100mm厚C15砼，施工时必须用配套固定附件将排管固定,防止管施工时移动。
5、排管材料为CPVC管,在小区主入口或过路时换成镀锌钢管。

**重要声明 Important Note**

本图纸的著作权及其它相关权益属于启迪设计集团股份有限公司所有，图中所含的专有技术信息应予保密。未经本公司书面许可，不得复制本图纸或将信息提供或披露给任何第三方。（与业主有协议者，按协议执行）

**建设单位 Client**

苏州市相城人民医院

**顾问设计公司 Consultant Design Company**

**设计院 Design Institute**


启迪设计集团 Tus-Design Group
启迪设计集团股份有限公司 Tus-Design Group Co.,Ltd
中国江苏省苏州工业园区旺茂街9号
电话 TEL：86-512-6515-0100
传真 FAX：86-512-6523-0783
邮编 ZIP：215021


**出图专用章 Seal of issuing**

**执业注册章 National Registered Professional license**

**图名 Drawing Title**

φ150 SC管排管敷设断面图

**工程名称 Project Name**

苏州市相城人民医院改扩建项目（二期建设）

**子项工程名称 Sub-Project Name**

相城人民医院10kV新增6000kVA工程

| | |
|---|---|
| 设计编号 Design No.<br>AA2025A127-2 | 子项工程号码 Job No.<br>00 |
| 审定人 Approved by<br>张哲 | 项目负责人 Design chief<br>程伟 |
| 审核人 Finally Checked by<br>张哲 | 专业负责人 Discipline chief<br>张道光 |
| 校对人 Checked by<br>蒋文尧 | 设计人 Designed by<br>张道光 |
| 项目经理 Project Manager<br>钱盼,刘蕙 | 制图人 Drawn by<br>张道光 |
| 比例 Scale<br>1:100 | 专业 Discipline<br>电气 |
| 日期 Date<br>2026.08.12 | 图号 Drawing No.<br>E-00A-036 |

设计阶段 Design Stage
施工图