图　纸　目　录

序号	图　纸　名　称	图纸编号	图幅	页　数
1	设计说明		A3	
2	市政工程		A3	
3	亮化工程		A3	
4	园林工程		A3	
5	水利工程		A3	

新街镇夏徐村2026年度宜居宜业和美乡村建设项目

施工图设计说明

一、设计概况

（一）基础设施及公共配套项目工程概述

1、本工程项目为新街镇夏徐村2026年度宜居宜业和美乡村建设项目，村庄内原绿化区域内杂草丛生；主干道两侧绿化带占用严重；道路破损严重；河坡两侧杂乱，枯、死树较多，为提升村庄整体规划设计，扎实推进宜居宜业和美乡村建设，现对其进行规划整治。

（二）设计依据

1、新街镇夏徐村2026年度宜居宜业和美乡村建设项目施工图设计合同。

（三）设计范围及内容

1、设计范围：本施工图设计为新街镇夏徐村2026年度宜居宜业和美乡村建设项目所涉及范围。

2、设计内容：本工程涉及道路提升建设工程、排水工程、亮化工程、河道整治提升工程、庄台建设工程、生活垃圾治理提升工程、环线环境提升工程等。

二、工程设计

1、道路提升工程：

1）混凝土路面修复；

2）路面加铺沥青。

2、排水工程：

1）田间道路排水系统建设2处；

2）原土质排水沟填埋设置暗渠；

3）村委会广场排水系统建设。

3、亮化工程：

1）原路灯移除，增设安装太阳能路灯。

4、河道整治提升工程：

1）HD01：整治河道长度40m，木桩护岸90m，两侧河坡栽植绿化；

2）HD02：整治河道长度205m，木桩护岸420m，两侧河坡栽植绿化；

3）HD03：整治河道长度465m，木桩护岸855m，两侧河坡栽植绿化。

5、庄台建设工程：

1）住宅房前屋后建设小菜园；

2）原休闲节点提档升级；

3）设置入村标识牌；

4）砍伐、移除无用杂树、植被。

6、生活垃圾治理提升工程：

1）设置垃圾分类亭12座；

2）垃圾清运车1辆；

3）垃圾桶采购200个。

三、施工要求及注意事项

（一）施工准备

1、开工前，施工单位应全面熟悉设计文件，在设计交底的基础上进行现场核对和施工调查，发现问题及时与设计单位联系。

2、根据现场情况核实工程量，根据工期要求编制施工组织设计，报监理工程师批准及时提供开工报告。

（二）施工放线

工程开工前应与业主及设计单位进行现场确认，并固定主要控制桩，有关水准点及规划桩位等均由甲方及测量单位负责提供，并按要求进行现场放线。

四、其它需说明的问题及注意事项

1、注意事项

（1）未尽事宜请施工单位严格按照有关规范、规定进行。

（2）施工前应与相关单位做好协调衔接工作，需相关部门提前沟通、协调，以保证工期、工序等的衔接。施工前应对工程的平面坐标、纵段高程进行互相复核，并对水准点进行闭合联测。

（4）施工前应对平面、纵断面、横断面等布置上进行复核，无误后方可施工。

新街镇夏徐村2026年度宜居宜业和美乡村建设项目

市政工程

江苏文博建筑设计有限公司

2026年09月

图　纸　目　录

序号	图　纸　名　称	图纸编号	图幅	页　数
1	道路专业设计说明		A3	
2	市政工程平面规划图	SG-01	A3	
3	道路结构详图	SG-02	A3	1
4	工程量统计表	SG-03	A3	1
5	暗渠平面、纵剖面图	SG-04	A3	1
6	管道开挖、基础断面图	SG-05	A3	1
7	检查井结构图	SG-06	A3	1
8	工程量统计表	SG-07	A3	1
9	排水沟平面图	SG-08	A3	1
10	检查井、排水沟断面结构图	SG-09	A3	1
11	工程量统计表	SG-10	A3	1
12	排水暗渠平面、纵剖面图	SG-11	A3	1
13	管道开挖、基础断面图	SG-12	A3	1
14	检查井结构图	SG-13	A3	1
15	工程量统计表	SG-14	A3	1
16	村委会广场平面布置图	SG-15	A3	1
13	百姓大舞台平面、立面图	SG-16	A3	1
14	百姓大舞台结构、效果示意图	SG-17	A3	1
15	雨水口断面结构图	SG-18	A3	1
16	检查井断面结构图	SG-19	A3	1
17	工程量统计表	SG-20	A3	1

道路专业设计说明

一、工程概况

本工程为新街镇夏徐村 2026 年度宜居宜业和美乡村建设项目中的道路专业工程，位于新街镇夏徐村。本次道路工程主要对村内既有道路进行修复与提升改造，具体建设内容如下：

（一）混凝土路面修复

对村内局部损坏的水泥混凝土路面进行修复处理，修复面积约 1000m²。局部损坏路面拆除厚度按 15cm 计，采用 16cm 厚 C30 水泥混凝土恢复。

（二）原道路加铺沥青

对既有水泥混凝土路面加铺沥青面层，加铺面积约 7800m²。沥青面层采用 5cm 厚细粒式沥青混凝土（AC-13C），集料采用石灰岩；为防止旧水泥混凝土路面接缝及裂缝反射至沥青面层，加铺沥青前需在旧路面接缝及裂缝位置设置 50cm 宽抗裂贴。

（三）路侧排水设施完善

其中一条原道路增设 750×100×250mm 混凝土漏水侧石，并配套建设排水沟系统。

本工程的实施将有效改善夏徐村村内道路通行条件，提升村容村貌，助力宜居宜业和美乡村建设。

二、设计依据

1. 新街镇夏徐村 2026 年度宜居宜业和美乡村建设项目相关批复文件及业主委托设计要求；
2. 业主提供的项目区域地形图、道路现状测量资料及地下管线资料；
3. 设计人员现场踏勘所获取的道路现状、交通流量、周边环境及排水条件等基础资料；
4. 国家及地方现行有关乡村建设、道路工程设计的法律、法规及政策文件；
5. 江苏省、常州市关于宜居宜业和美乡村建设的相关技术导则与实施意见。

三、设计规范

1. 《公路工程技术标准》JTG B01—2014；
2. 《小交通量农村公路工程技术标准》JTG 2111—2019；
3. 《小交通量农村公路工程设计规范》JTG/T 3311—2021；
4. 《公路路线设计规范》JTG D20—2017；
5. 《公路水泥混凝土路面设计规范》JTG 3340—2026；
6. 《公路沥青路面设计规范》JTG D50—2017；
7. 《公路沥青路面施工技术规范》JTG F40—2004；
8. 《公路水泥混凝土路面施工技术细则》JTG/T F30—2014；
9. 《城镇道路工程施工与质量验收规范》CJJ 1—2008；
10. 《公路路面基层施工技术细则》JTG/T F20—2015；
11. 《无障碍设计规范》GB 50763—2012；
12. 《村庄整治技术标准》GB 50445—2019；
13. 国家及地方现行其他相关规范、规程及标准图集。

四、主要设计标准

项目	设计标准
道路等级	村内支路（农村公路）
设计速度	15 km/h
路面类型	沥青混凝土路面（加铺段）；水泥混凝土路面（修复段）
路面设计使用年限	沥青路面 8 年；水泥混凝土路面 12 年
标准轴载	BZZ-100 型标准轴载
沥青面层	5cm 厚细粒式沥青混凝土 AC-13C（石灰岩集料）
旧路加铺防裂措施	接缝及裂缝处铺设 50cm 宽抗裂贴
水泥混凝土修复	旧路拆除 15cm 厚，恢复 16cm 厚 C30 水泥混凝土
侧石	750×100×250mm 混凝土漏水侧石
路基设计洪水频率	1/25
建筑限界	按现状道路宽度，满足村内消防及通行要求
抗震设防烈度	按抗震设防烈度（7 度）执行

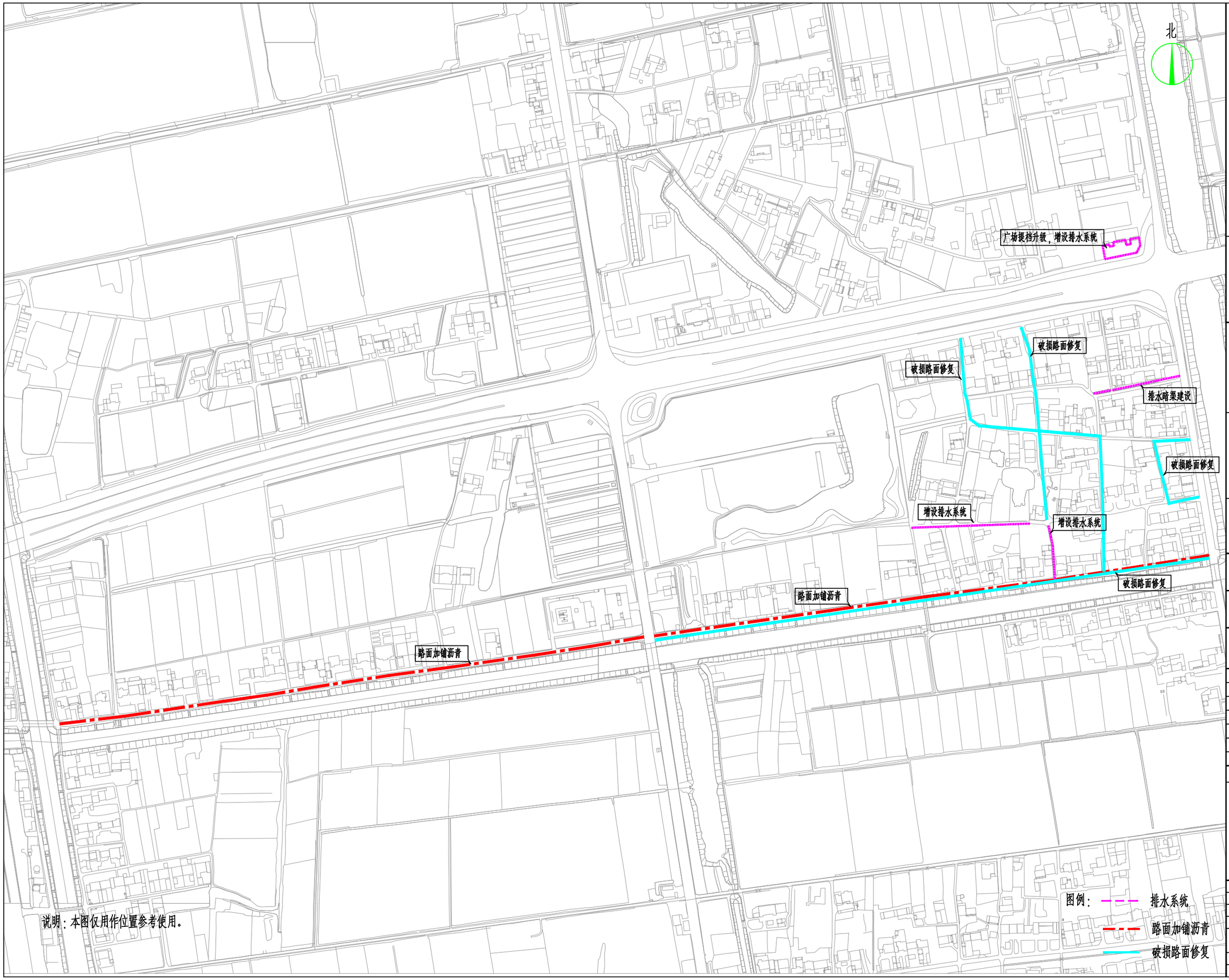

江苏文博建筑设计有限公司

JIANGSU WENBO
ARCHITETURAL DESIGN Co,Ltd

Add: No.004 XiHuanRoad DanYang JiangSu China
Postal Code: 212300
Tel 0511-86528157
Fax 0511-86528044
Internet Add: http://www.jswenbo.cn/

建设单位

泰兴市新街镇人民政府

项目名称

新街镇夏徐村2026年度宜居宜业和美乡村建设项目

工程名称

APPROVE	景云平	
PROJECT ENGINEER	李冲霄	
IN CHARGE OF SPECIALITY	朱明华	
EXAMINED	朱明华	
CHECKED	汴国庆	
DESIGNED	蒋芳军	
DRAWN	蒋芳军	

TITLE

市政工程平面规划图

SPECIALITY	
DESIGN STAGE	
SCALE	
DATE	2026.09
DRAWING NO.	SG-01

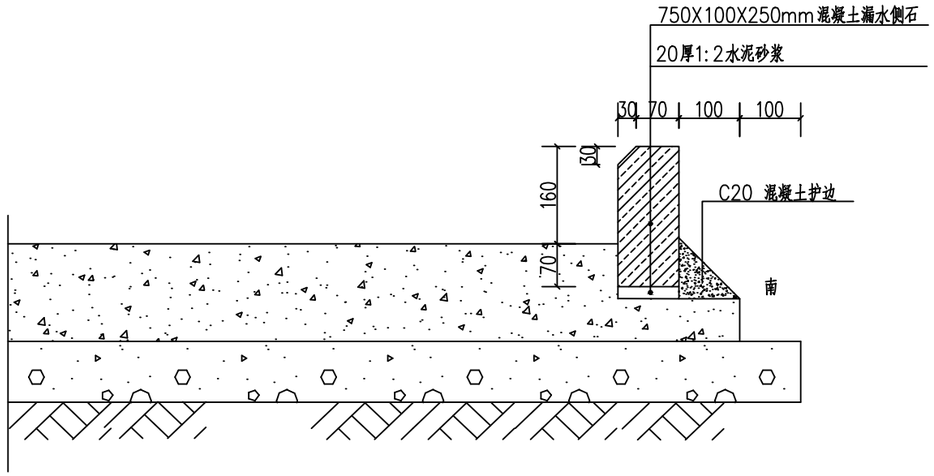

漏水侧石结构大样图 1:10

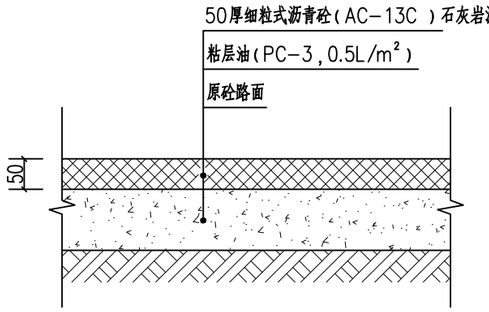

砼路面加铺沥青结构大样图 1:10

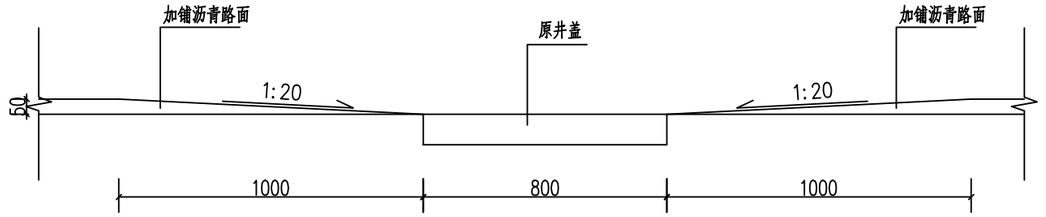

加铺沥青路面原井盖处放坡示意图 1:20

原路面清洗、吹扫干净

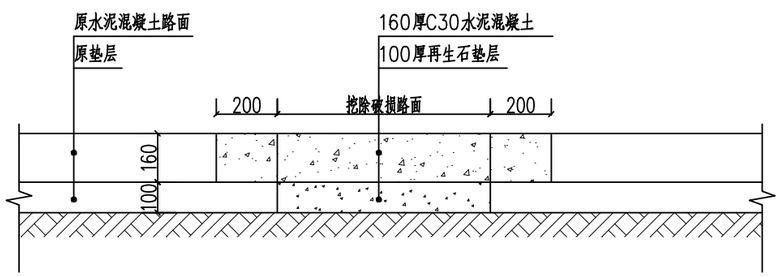

路面破损处结构大样 1:20

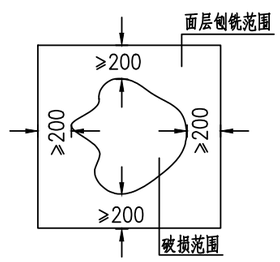

路面破损处加铺范围示意图

说明:

1、图中尺寸除特殊标记外均以mm为单位。

江苏文博建筑设计有限公司

JIANGSU WENBO
ARCHITETURAL DESIGN Co,Ltd

Add: No.004 XiHuanRoad DanYang JiangSu China
Postal Code: 212300
Tel 0511-86528157
Fax 0511-86528044
Internet Add: http://www.jswenbo.cn/

建设单位

泰兴市新街镇人民政府

项目名称

新街镇夏徐村2026年度宜居宜业和美乡村建设项目

工程名称

APPROVE	景云平	
PROJECT ENGINEER	李冲宵	
IN CHARGE OF SPECIALITY	朱昭华	
EXAMINED	朱明华	
CHECKED	许国庆	
DESIGNED	蒋芳军	
DRAWN	蒋芳军	

TITLE

道路结构详图

SPECIALITY	
DESIGN STAGE	
SCALE	
DATE	2026.09
DRAWING NO.	SG-02

主要工程量统计表

序号	工程名称	数 量	单 位	备 注
道路工程				
1	混凝土漏水侧石	140	m	道路长140m，宽3m
2	混凝土路面修复	1000	m^2	混凝土路面局部修复，局部损坏路面厚度按15cm计
3	加铺沥青	7800	m^2	原路面清洗、吹扫干净
4	抗裂贴	2000	m	宽度0.5m
5	据缝	1500	m	

说明：

1、表中工程数量为设计编制概算之用，建设单位招标时应由标底编制单位对工程数量进行重新计算统计，表中工程数量如有出入，以实际工程数量为准；

2、本工程在编制标底和投标文件时，应充分考虑有关的措施费用。

江苏文博建筑设计有限公司

JIANGSU WENBO
ARCHITETURAL DESIGN Co,Ltd

Add: No.004 XiHuanRoad DanYang JiangSu China
Postal Code: 212300
Tel 0511-86528157
Fax 0511-86528044
Internet Add: http://www.jswenbo.cn/

建设单位

泰兴市新街镇人民政府

项目名称

新街镇夏徐村2026年度宜居宜业和美乡村建设项目

工程名称

APPROVE	景云平	
PROJECT ENGINEER	李冲宵	
IN CHARGE OF SPECIALITY	朱昭华	
EXAMINED	朱明华	
CHECKED	许国庆	
DESIGNED	蒋芳军	
DRAWN	蒋芳军	

TITLE

工程量统计表

SPECIALITY	
DESIGN STAGE	
SCALE	
DATE	2026.09
DRAWING NO.	SG-03

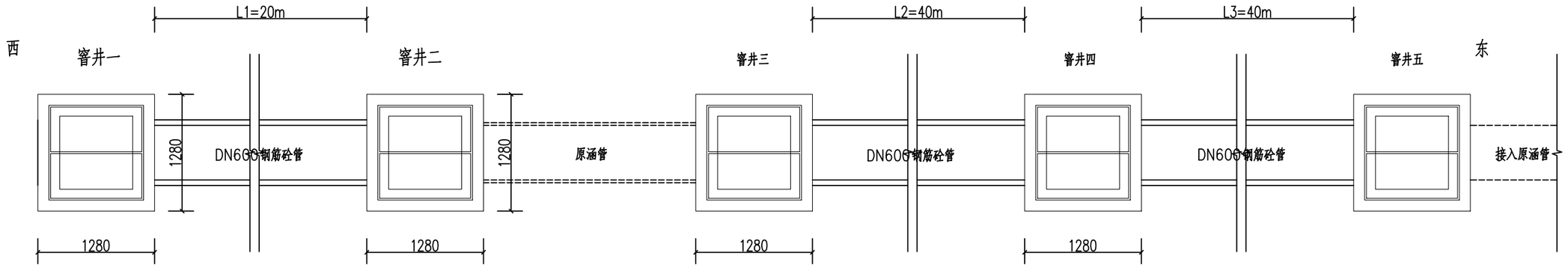

排水方向：由西往东

平面布置图 1:50

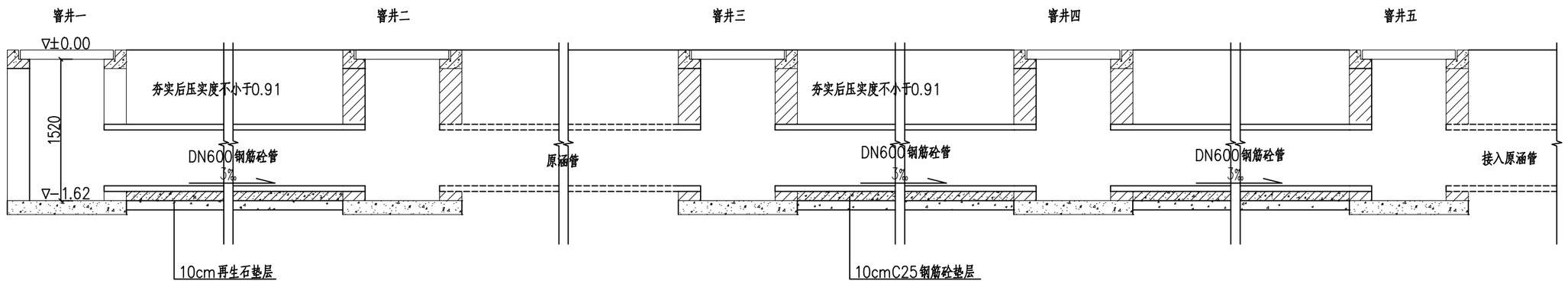

纵剖面图 1:50

说明：

1、图中尺寸除特殊标注外均以mm为单位；

2、材料标号：混凝土：管垫层为C25，预制管为外购预制砼II管，质量需符合GB/T11836-2023规范要求；

3、回填土应分层夯实，夯实后压实度不小于0.91；

4、适用于地基承载力不小于120kpa；

5、新建φ60暗渠，由西向东排入河道，新建窨井5座；

5、图中L1、L2、L3为涵管长度，总长暂定100m，具体根据现场实际长度确定，涵管放坡比例均按3‰，具体高程可根据现场实际情况进行调整。

6、 表示HPB300级钢筋， 表示HRB400级钢筋，钢筋保护层厚度为3.5cm。

江苏文博建筑设计有限公司

JIANGSU WENBO
ARCHITETURAL DESIGN Co,Ltd

Add: No.004 XiHuanRoad DanYang JiangSu China
Postal Code: 212300
Tel 0511-86538157
Fax 0511-86589044
Internet Add: http://www.jswenbo.cn/

建设单位

泰兴市新街镇人民政府

项目名称

新街镇夏徐村2026年度宜居宜业和美乡村建设项目

工程名称

APPROVE	景云平	
PROJECT ENGINEER	李冲霄	
IN CHARGE OF SPECIALITY	朱明华	
EXAMINED	朱明华	
CHECKED	许国庆	
DESIGNED	蒋芳军	
DRAWN	蒋芳军	

TITLE

暗渠平面、纵剖面图

SPECIALITY	
DESIGN STAGE	
SCALE	
DATE	2026.09
DRAWING NO.	SG-01

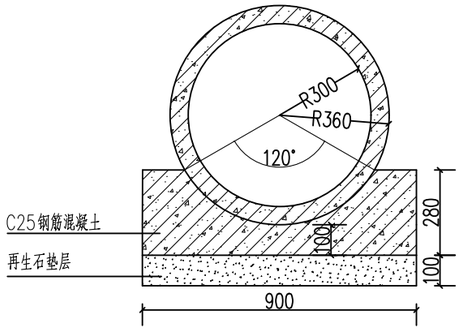

管身基础大样图 1:20

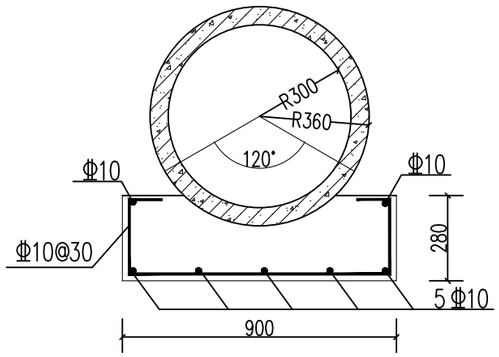

管身基础配筋图 1:20

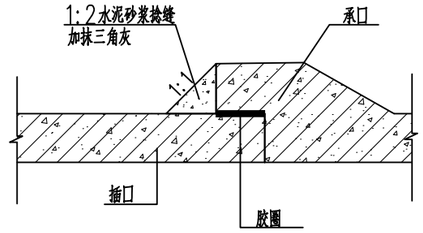

管接头做法示意图

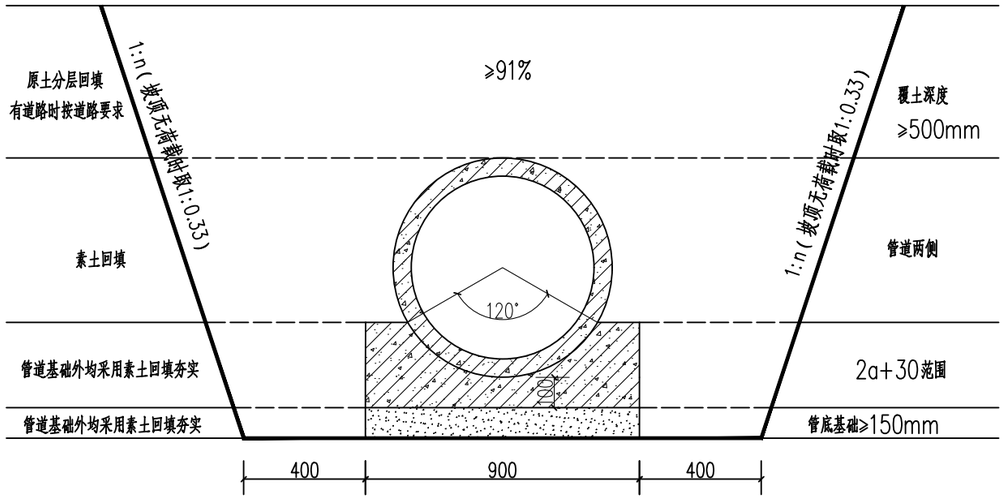

管道开挖断面图

说明:

1、图中尺寸除特殊标注外均以mm为单位;

2、材料标号:混凝土:管垫层为C25,预制管为外购预制砼Ⅱ管,长度共计100m,质量需符合GB/T11836-2023规范要求;

3、Φ表示HPB300级钢筋,Φ表示HRB400级钢筋,钢筋保护层厚度为3.5cm。

江苏文博建筑设计有限公司

JIANGSU WENBO
ARCHITETURAL DESIGN Co,Ltd

Add: No.004 XiHuanRoad DanYang JiangSu China
Postal Code: 212300
Tel 0511-86528157
Fax 0511-86528044
Internet Add: http://www.jswenbo.cn/

建设单位

泰兴市新街镇人民政府

项目名称

新街镇夏徐村2026年度宜居宜业和美乡村建设项目

工程名称

APPROVE	景云平	
PROJECT ENGINEER	李冲霄	
IN CHARGE OF SPECIALITY	朱明华	
EXAMINED	朱明华	
CHECKED	许国庆	
DESIGNED	蒋芳军	
DRAWN	蒋芳军	

TITLE

管道开挖、基础断面图

SPECIALITY	
DESIGN STAGE	
SCALE	
DATE	2026.09
DRAWING NO.	SG-05

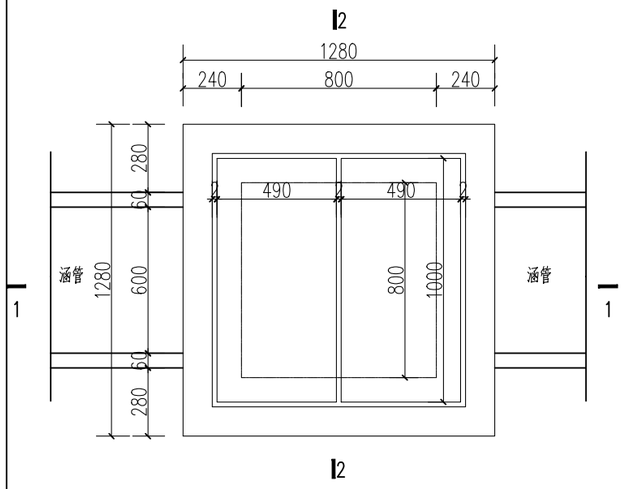

检查井平面图 1:25

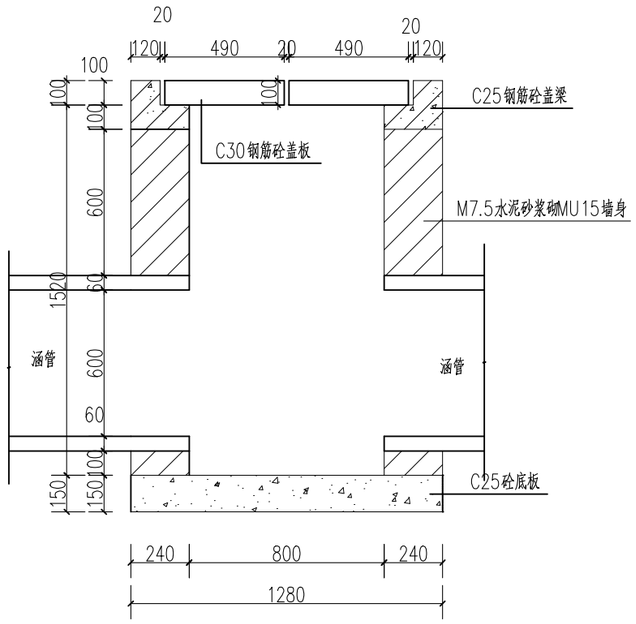

1-1 1:25

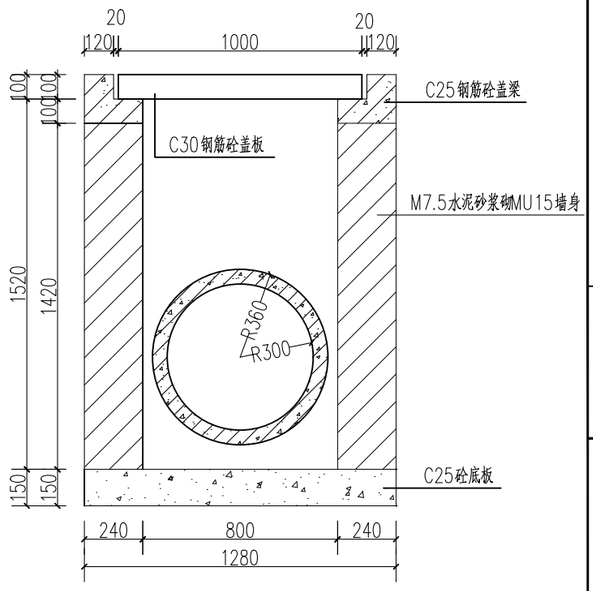

2-2 1:25

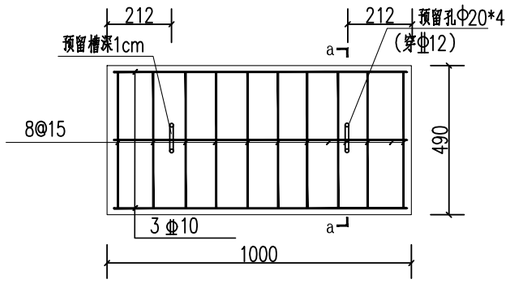

盖板配筋平面图 1:20

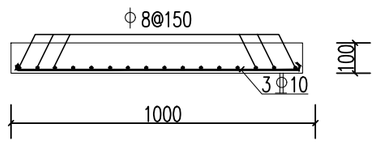

盖板配筋断面图 1:20

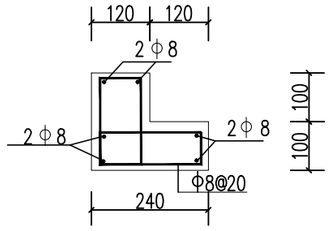

盖梁结构配筋图 1:12.5

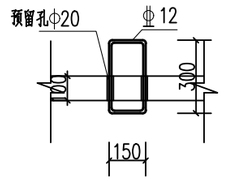

a-a 1:25

说明:

1、图示尺寸均以mm计;

2、井底板为C25砼,盖板为C30砼;

3、钢筋直径Φ为HRB300,Φ为HRB400。

4、吊环应做好防腐处理,涂二道面漆,其中最后一道面漆应在安装完成后工地涂制。

5、砖砌墙均采用1:2水泥砂浆粉面。

6、窨井高度及位置为暂定,具体位置及高度可根据现场实际地形经业主同意后做出适当调整,共计5座检查井。

江苏文博建筑设计有限公司

JIANGSU WENBO
ARCHITETURAL DESIGN Co,Ltd

Add: No.004 XiHuanRoad DanYang JiangSu China
Postal Code: 212300
Tel 0511-86528157
Fax 0511-86528044
Internet Add: http://www.jswenbo.cn/

建设单位

泰兴市新街镇人民政府

项目名称

新伤镇夏徐村2026年度宜居宜业和美乡村建设项目

工程名称

APPROVE	景云平	
PROJECT ENGINEER	李冲霄	
IN CHARGE OF SPECIALITY	朱明华	
EXAMINED	朱明华	
CHECKED	许国庆	
DESIGNED	蒋芳军	
DRAWN	蒋芳军	

TITLE

检查井结构图

SPECIALITY	
DESIGN STAGE	
SCALE	
DATE	2026.09
DRAWING NO.	SG-06

主要工程量统计表

序号	工程名称	数 量	单 位	备 注
排水工程				
1	检查井	5	座	内径0.8*0.8m（净）
2	排水管	100	m	DN600钢筋砼管
3	外购土方	50	m^3	原状为土质排水沟，设计建设管涵后回填平整

江苏文博建筑设计有限公司

JIANGSU WENBO
ARCHITETURAL DESIGN Co,Ltd

Add: No.004 XiHuanRoad DanYang JiangSu China
Postal Code: 212300
Tel 0511-86528157
Fax 0511-86528044
Internet Add: http://www.jswenbo.cn/

建设单位

泰兴市新街镇人民政府

项目名称

新街镇夏弥村2026年度宜居宜业和美乡村建设项目

工程名称

APPROVE	景云平	
PROJECT ENGINEER	李冲胃	
IN CHARGE OF SPECIALITY	朱昕华	
EXAMINED	朱明华	
CHECKED	许国庆	
DESIGNED	蒋芳军	
DRAWN	蒋芳军	

TITLE

工程量统计表

SPECIALITY	
DESIGN STAGE	
SCALE	
DATE	2026.09
DRAWING NO.	SG-07

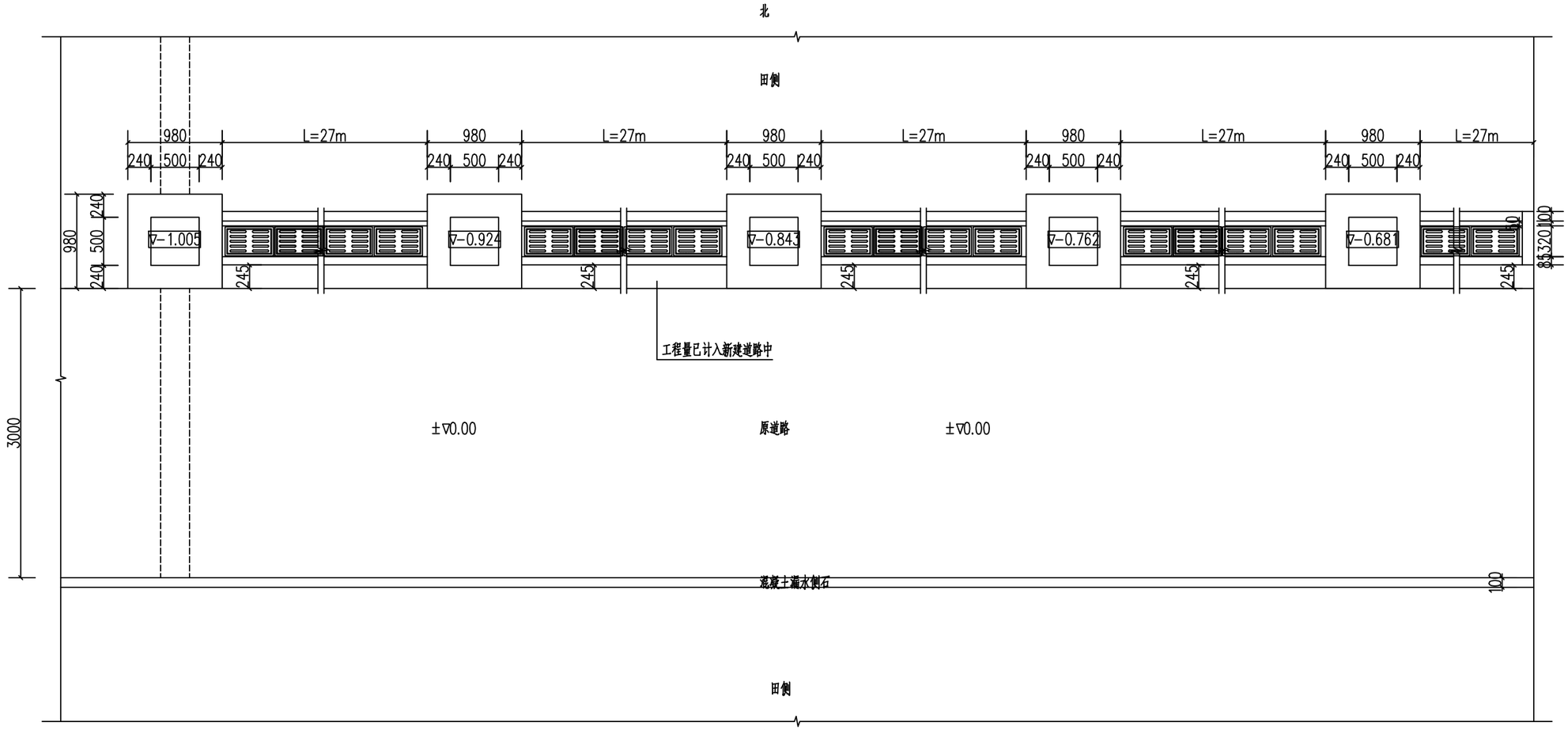

排水沟平面图 1:20

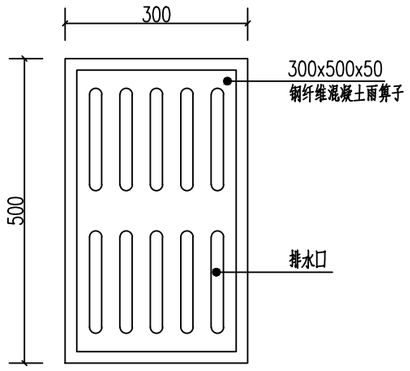

雨篦子盖板平面图 1:10



雨篦盖效果示意图



漏水侧石效果示意图

说明：

1、图中尺寸除特殊标记外均以mm为单位。

江苏文博建筑设计有限公司
JIANGSU WENBO ARCHITETURAL DESIGN Co,Ltd
Add: No.004 XiHuanRoad DanYang JiangSu China
Postal Code: 212300
Tel 0511-86526157
Fax 0511-86526044
Internet Add: http://www.jswenbo.cn/

建设单位
泰兴市新街镇人民政府

项目名称
新街镇夏徐村2026年度宜居宜业和美乡村建设项目

工程名称

APPROVE	景云平	
PROJECT ENGINEER	李冲宵	
IN CHARGE OF SPECIALITY	朱明华	
EXAMINED	朱明华	
CHECKED	许国庆	
DESIGNED	蒋芳军	
DRAWN	蒋芳军	

TITLE

排水沟平面图

SPECIALITY	
DESIGN STAGE	
SCALE	
DATE	2026.09
DRAWING NO.	SG-08

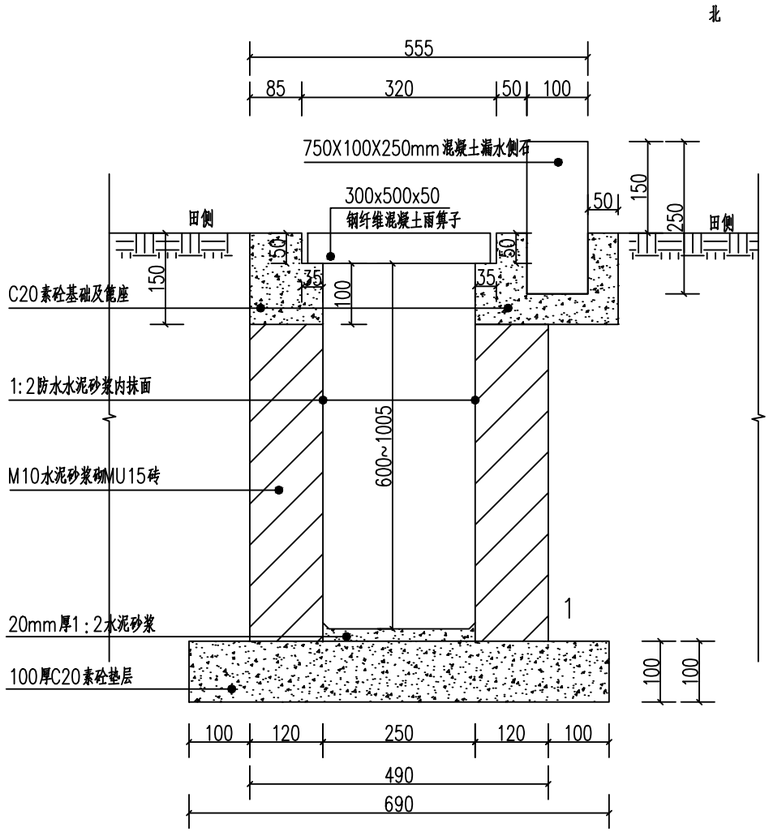

排水沟断面结构图 1:10

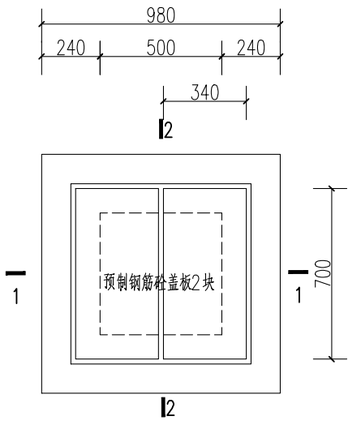

检查井平面图 1:25

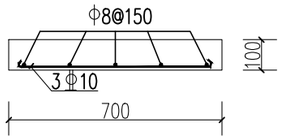

盖板配筋断面图 1:20

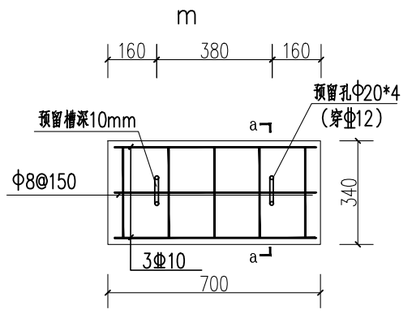

盖板配筋平面图 1:20

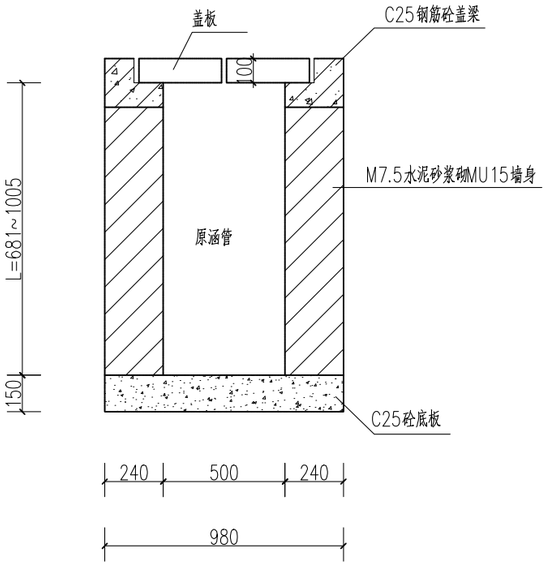

1-1 1:25

2-2 1:25

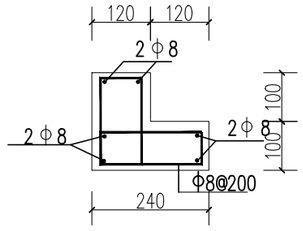

盖梁结构配筋图 1:12.5

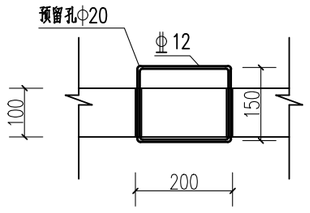

a-a 1:12.5

说明:

1、图示尺寸均以mm计;

2、井底板为C25砼,盖板为C30砼;

3、钢筋直径Φ为HRB300,Φ为HRB400;

4、吊环应做好防腐处理,涂二道面漆,其中最后一道面漆应在安装完成后工地涂制;

5、砖砌墙均采用1:2水泥砂浆粉面;

6、窨井高度及位置为暂定,具体位置及高度可根据现场实际地形经业主同意后做出适当调整。

江苏文博建筑设计有限公司

JIANGSU WENBO ARCHITETURAL DESIGN Co,Ltd

Add: No.004 XiHuanRoad DanYang JiangSu China
Postal Code: 212300
Tel 0511-86528157
Fax 0511-86528044
Internet Add: http://www.jswenbo.cn/

建设单位

泰兴市新街镇人民政府

项目名称

新街镇夏徐村2026年度宜居宜业和美乡村建设项目

工程名称

APPROVE	景云平	
PROJECT ENGINEER	李冲霄	
IN CHARGE OF SPECIALITY	朱明华	
EXAMINED	朱明华	
CHECKED	许国庆	
DESIGNED	蒋芳军	
DRAWN	蒋芳军	

TITLE

检查井、排水沟断面结构图

SPECIALITY	
DESIGN STAGE	
SCALE	
DATE	2026.09
DRAWING NO.	SG-09

主要工程量统计表

序号	工程名称	数 量	单 位	备 注
排水工程				
1	检查井	5	座	内径0.5*0.5m（净）
2	排水沟	135	m	砖砌排水沟
3	漏水侧石	140	m	750X100X250mm混凝土漏水侧石
4	雨箅子	270	块	300x500x50mm钢纤维混凝土雨箅子

江苏文博建筑设计有限公司

JIANGSU WENBO
ARCHITETURAL DESIGN Co,Ltd

Add: No.004 XiHuanRoad DanYang JiangSu China
Postal Code: 212300
Tel 0511-86528157
Fax 0511-86528044
Internet Add: http://www.jswenbo.cn/

建设单位

泰兴市新街镇人民政府

项目名称

新街镇夏弥村2026年度宜居宜业和美乡村建设项目

工程名称

APPROVE	景云平	
PROJECT ENGINEER	李冲胃	
IN CHARGE OF SPECIALITY	朱昕华	
EXAMINED	朱明华	
CHECKED	许国庆	
DESIGNED	蒋芳军	
DRAWN	蒋芳军	

TITLE

工程量统计表

SPECIALITY	
DESIGN STAGE	
SCALE	
DATE	2026.09
DRAWING NO.	SZ-10

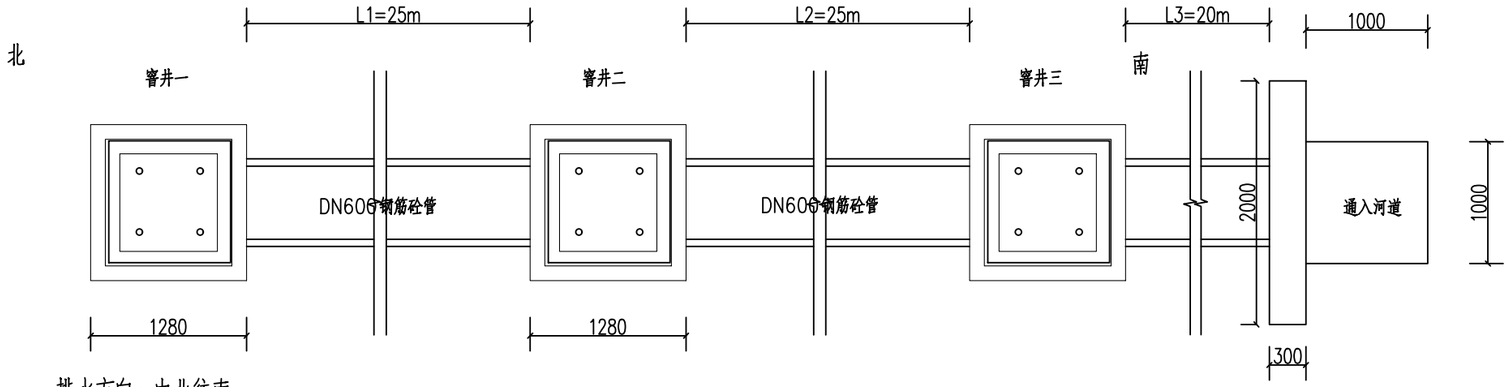

排水方向：由北往南

平面布置图 1:50

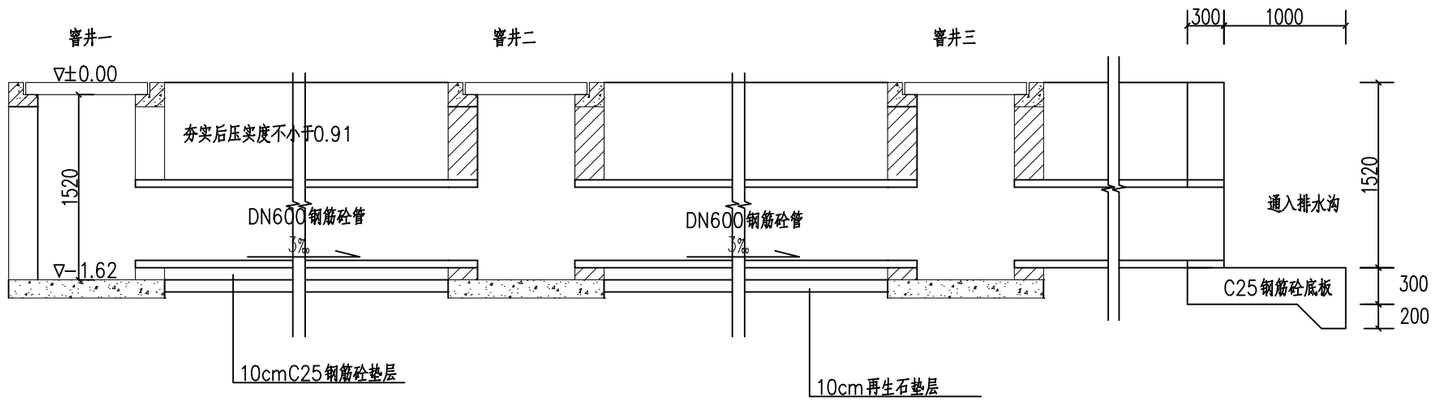

纵剖面图 1:50

说明：

1、图中尺寸除特殊标注外均以mm为单位；

2、材料标号：混凝土：管垫层为C25，预制管为外购预制砼II管，质量需符合GB/T11836-2023规范要求；

3、回填土应分层夯实，夯实后压实度不小于0.91；

4、适用于地基承载力不小于120kpa；

5、新建φ60暗渠，由西向东排入河道，新建窨井5座；

5、图中L1、L2、L3为涵管长度，总长暂定70m，具体根据现场实际长度确定，涵管放坡比例均按3‰，具体高程可根据现场实际情况进行调整。

6、 表示HPB300级钢筋， 表示HRB400级钢筋，钢筋保护层厚度为3.5cm。

江苏文博建筑设计有限公司

JIANGSU WENBO
ARCHITETURAL DESIGN Co,Ltd

Add: No.004 XiHuanRoad DanYang JiangSu China
Postal Code: 212300
Tel 0511-86528157
Fax 0511-86528044
Internet Add: http://www.jswenbo.cn/

建设单位

慕兴市新街镇人民政府

项目名称

新街镇夏弦村2026年度宜居宜业和美乡村建设项目

工程名称

APPROVE	景云平	
PROJECT ENGINEER	李冲霄	
IN CHARGE OF SPECIALITY	朱明华	
EXAMINED	朱明华	
CHECKED	许国庆	
DESIGNED	蒋芳军	
DRAWN	蒋芳军	

TITLE

排水暗渠平面、纵剖面图

SPECIALITY	
DESIGN STAGE	
SCALE	
DATE	2026.09
DRAWING NO.	SG-11

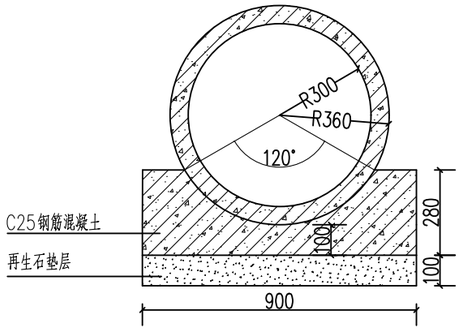

管身基础大样图 1:20

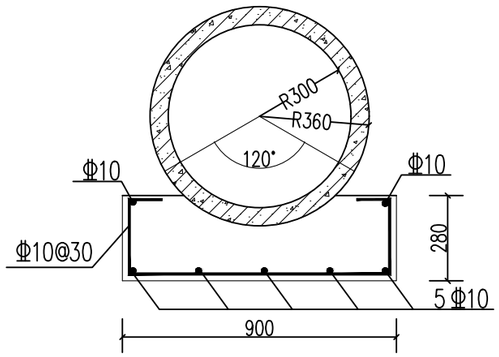

管身基础配筋图 1:20

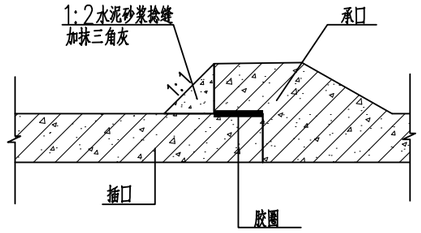

管接头做法示意图

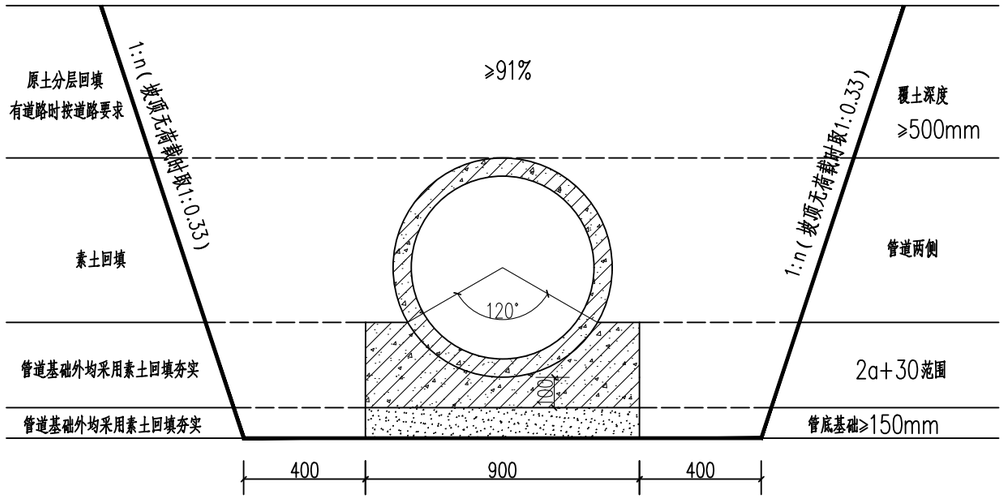

管道开挖断面图

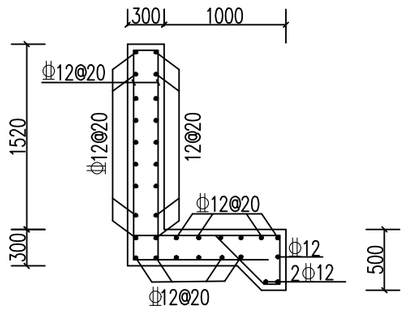

一字墙结构配筋图

说明：

1、图中尺寸除特殊标注外均以mm为单位；

2、材料标号：混凝土：管垫层为C25，预制管为外购预制砼Ⅱ管，长度共计100m，质量需符合GB/T11836-2023规范要求；

3、Φ表示HPB300级钢筋，Φ表示HRB400级钢筋，钢筋保护层厚度为3.5cm。

江苏文博建筑设计有限公司

JIANGSU WENBO
ARCHITETURAL DESIGN Co,Ltd

Add: No.004 XiHuanRoad DanYang JiangSu China
Postal Code: 212300
Tel 0511-86528157
Fax 0511-86528044
Internet Add: http://www.jswenbo.cn/

建设单位

泰兴市新街镇人民政府

项目名称

新街镇夏徐村2026年度宜居宜业和美乡村建设项目

工程名称

APPROVE	景云平	
PROJECT ENGINEER	李冲霄	
IN CHARGE OF SPECIALITY	朱明华	
EXAMINED	朱明华	
CHECKED	许国庆	
DESIGNED	蒋芳军	
DRAWN	蒋芳军	

TITLE

管道开挖、基础断面图

SPECIALITY	
DESIGN STAGE	
SCALE	
DATE	2026.09
DRAWING NO.	SG-12

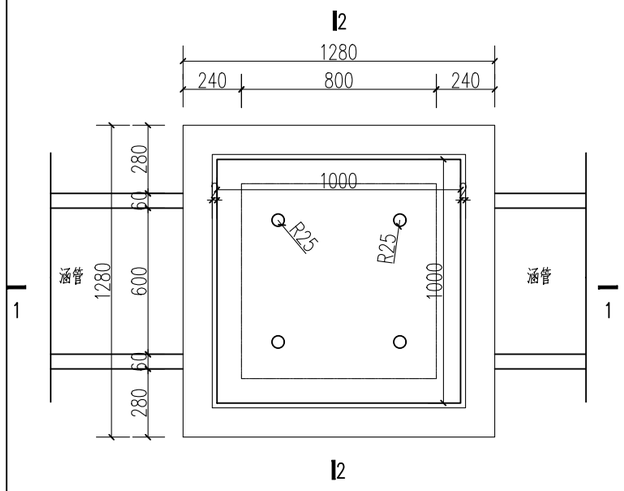

检查井平面图 1:25

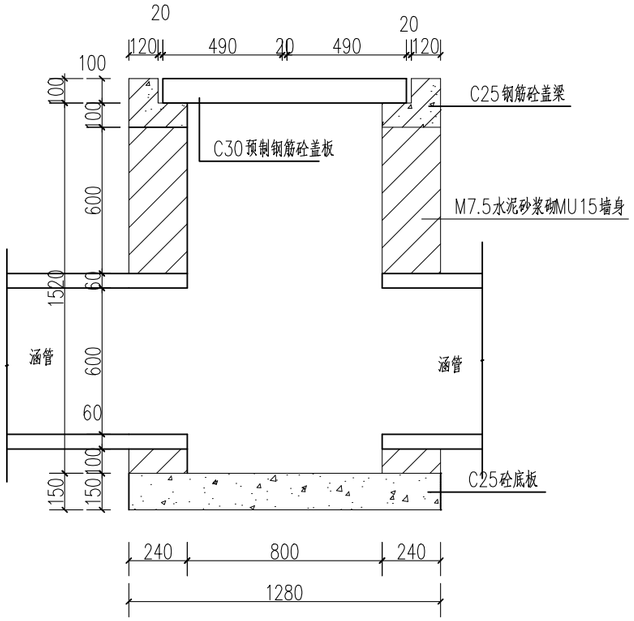

1-1 1:25

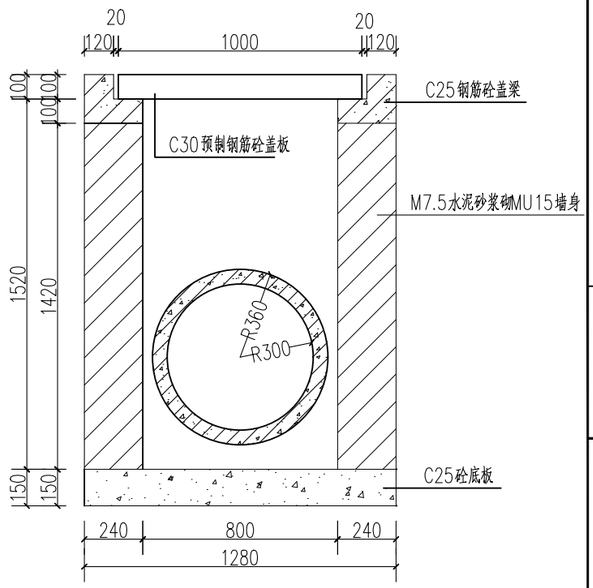

2-2 1:25

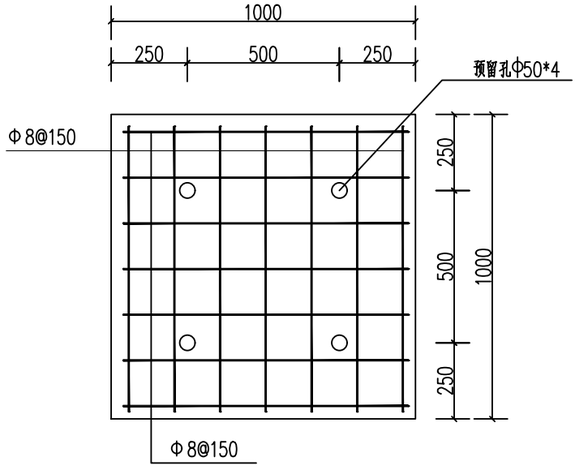

盖板配筋平面图 1:20

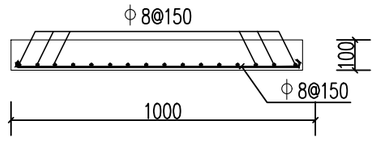

盖板配筋断面图 1:20

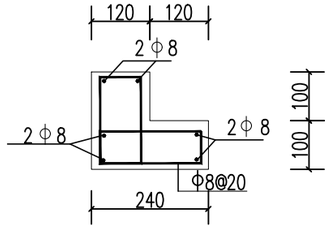

盖梁结构配筋图 1:12.5

说明:

1、图示尺寸均以mm计;

2、井底板为C25砼,盖板为C30砼;

3、钢筋直径Φ为HRB300,Φ为HRB400。

4、吊环应做好防腐处理,涂二道面漆,其中最后一道面漆应在安装完成后工地涂制。

5、砖砌墙均采用1:2水泥砂浆粉面。

6、窨井高度及位置为暂定,具体位置及高度可根据现场实际地形经业主同意后做出适当调整,共计4座检查井。

江苏文博建筑设计有限公司

JIANGSU WENBO
ARCHITETURAL DESIGN Co,Ltd

Add: No.004 XiHuanRoad DanYang JiangSu China
Postal Code: 212300
Tel 0511-86528157
Fax 0511-86528044
Internet Add: http://www.jswenbo.cn/

建设单位

泰兴市新街镇人民政府

项目名称

新街镇夏徐村2026年度宜居宜业和美乡村建设项目

工程名称

APPROVE	景云平	
PROJECT ENGINEER	李冲霄	
IN CHARGE OF SPECIALITY	朱明华	
EXAMINED	朱明华	
CHECKED	汴国庆	
DESIGNED	蒋芳军	
DRAWN	蒋芳军	

TITLE

检查井结构图

SPECIALITY	
DESIGN STAGE	
SCALE	
DATE	2026.09
DRAWING NO.	SG-13

主要工程量统计表

序号	工程名称	数 量	单 位	备 注
排水工程				
1	检查井	3	座	内径0.8*0.8m（净）
2	排水管	70	m	DN600钢筋砼管
3	一字墙	1	座	

江苏文博建筑设计有限公司

JIANGSU WENBO
ARCHITETURAL DESIGN Co,Ltd

Add: No.004 XiHuanRoad DanYang JiangSu China
Postal Code: 212300
Tel 0511-86528157
Fax 0511-86528044
Internet Add: http://www.jswenbo.cn/

建设单位

泰兴市新街镇人民政府

项目名称

新街镇夏弥村2026年度宜居宜业和美乡村建设项目

工程名称

APPROVE	景云平	
PROJECT ENGINEER	李冲胃	
IN CHARGE OF SPECIALITY	朱昕华	
EXAMINED	朱明华	
CHECKED	许国庆	
DESIGNED	蒋芳军	
DRAWN	蒋芳军	

TITLE

工程量统计表

SPECIALITY	
DESIGN STAGE	
SCALE	
DATE	2026.09
DRAWING NO.	S2-14

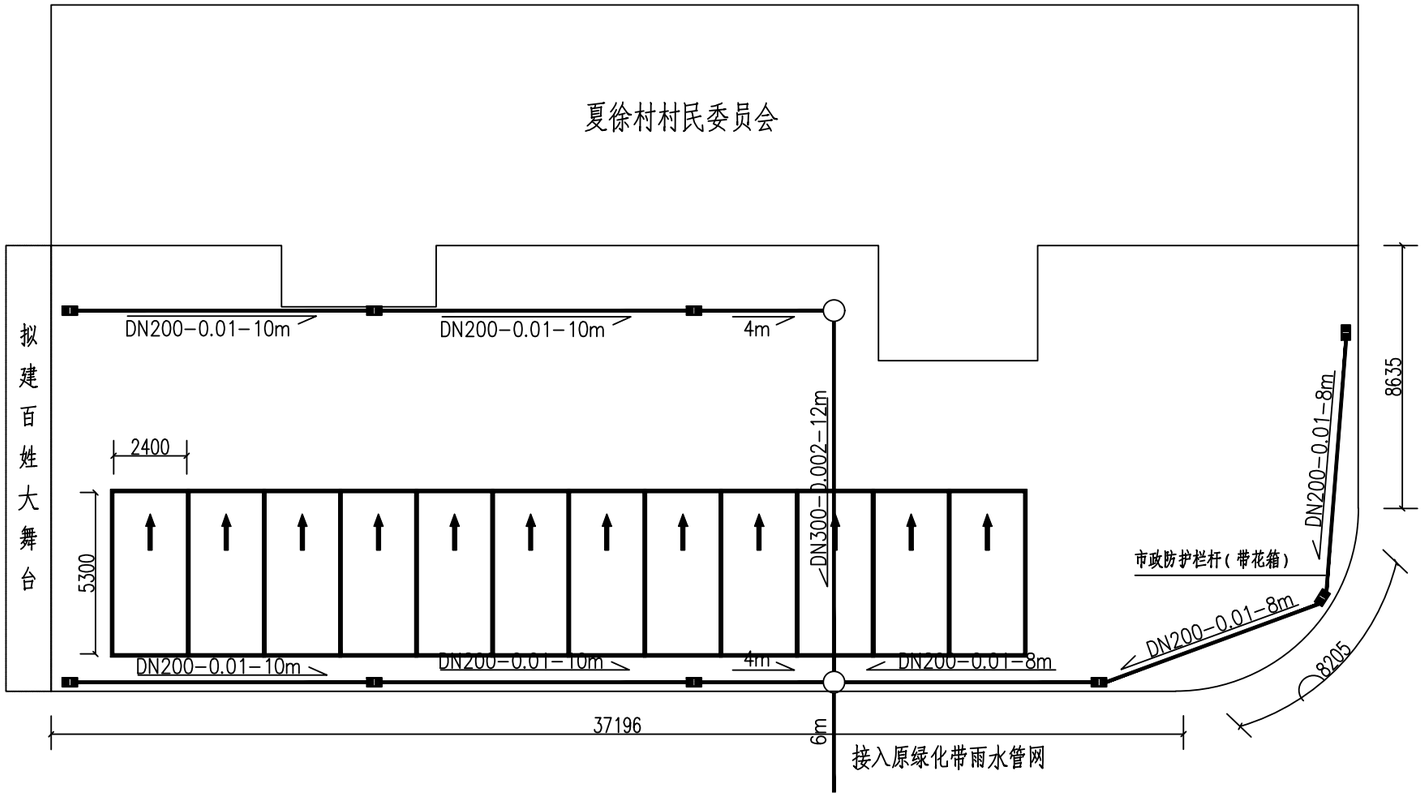

村委会广场平面布置图

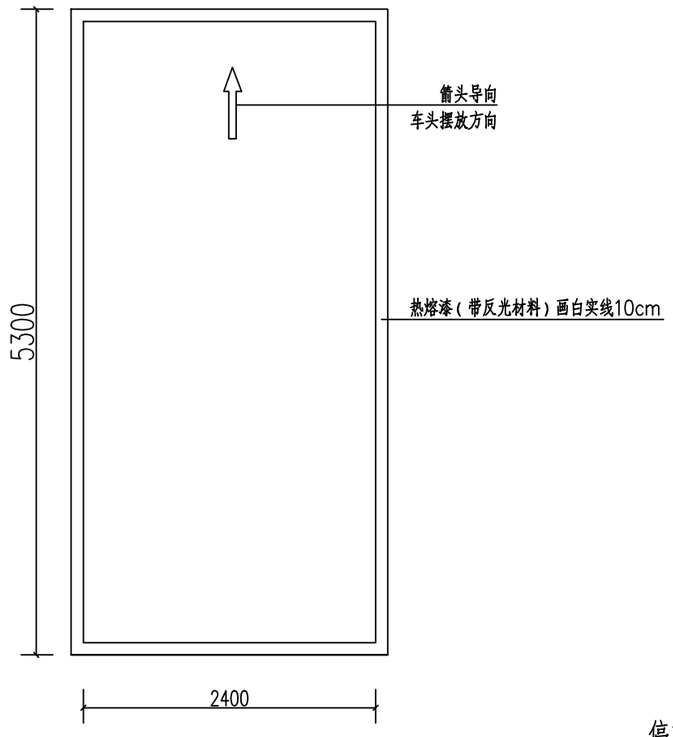

机动车停车位平面图 1:50

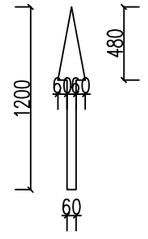

停车方向箭头平面图 1:40

轮廓线采用热熔漆（带反光材料）画白实线10cm

江苏文博建筑设计有限公司
JIANGSU WENBO
ARCHITETURAL DESIGN Co,Ltd
Add: No.004 XiHuanRoad DanYang JiangSu China
Postal Code: 212300
Tel 0511-86528157
Fax 0511-86528044
Internet Add: http://www.jswenbo.cn/

建设单位
泰兴市新街镇人民政府

项目名称
新街镇夏徐村2026年度宜居宜业和美乡村建设项目

工程名称

APPROVE	景云平	
PROJECT ENGINEER	李冲胃	
IN CHARGE OF SPECIALITY	朱明华	
EXAMINED	朱明华	
CHECKED	许国庆	
DESIGNED	蒋芳军	
DRAWN	蒋芳军	

TITLE

村委会广场平面布置图

SPECIALITY	
DESIGN STAGE	
SCALE	
DATE	2026.09
DRAWING NO.	SG-15

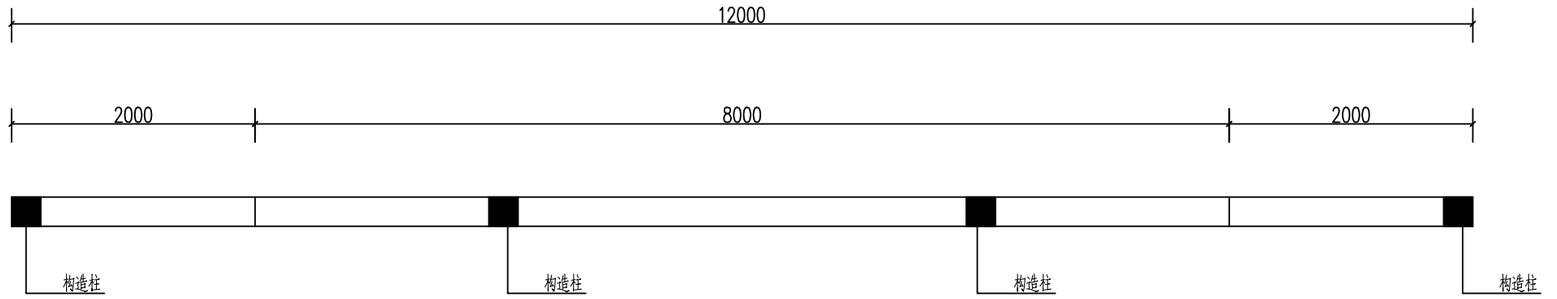

百姓大舞台背景墙平面布置图 1:50

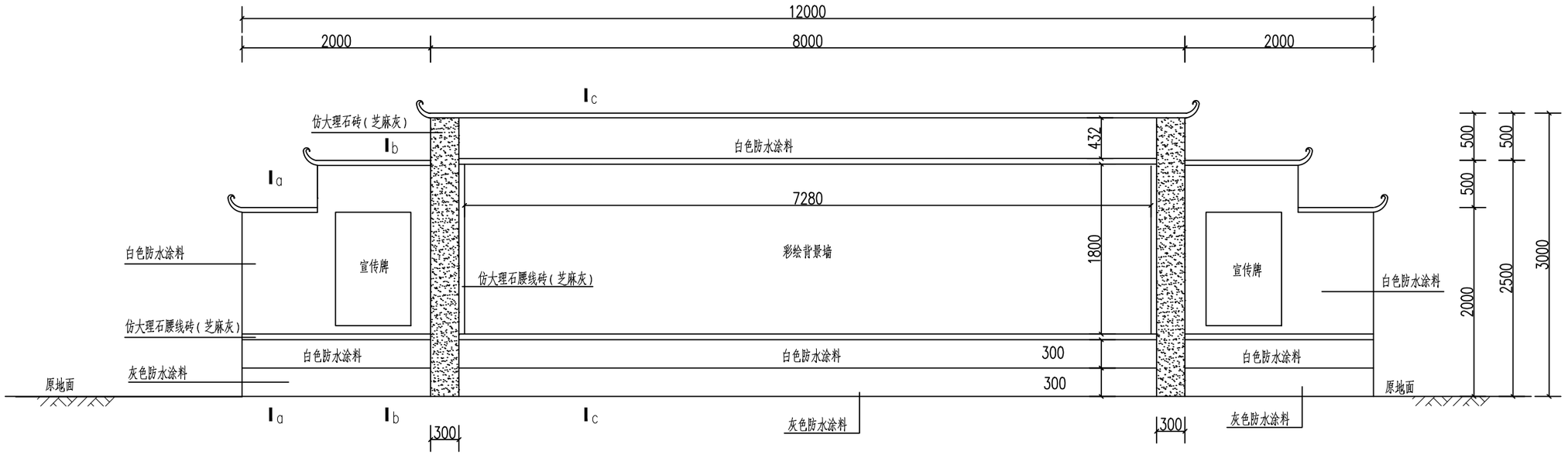

舞台正立面图 1:100

说明:

1、本图除特殊说明外均以mm计;

2、墙体砌筑采用普通水泥砖,具体颜色及样式由业主确定后采购;

3、背景墙、屏风墙距地30cm处涂刷灰色防水涂料,其余均采用白色防水涂料(除彩绘区域外),涂刷次数不少于2遍;

4、背景墙、及屏风墙盖顶采用铁青色仿古树脂琉璃瓦,每边飞檐飞出不少于20cm;

5、高程控制点以原地面高程为准基准点▽0.00。

江苏文博建筑设计有限公司

JIANGSU WENBO
ARCHITETURAL DESIGN Co,Ltd

Add: No.004 XiHuanRoad DanYang JiangSu China
Postal Code: 212300
Tel 0511-86528157
Fax 0511-86528044
Internet Add: http://www.jswenbo.cn/

建设单位
泰兴市新街镇人民政府

项目名称
新伤镇夏徐村2026年度宜居宜业和美乡村建设项目

工程名称

APPROVE	景云平	
PROJECT ENGINEER	李冲霄	
IN CHARGE OF SPECIALITY	朱明华	
EXAMINED	朱明华	
CHECKED	许国庆	
DESIGNED	蒋芳军	
DRAWN	蒋芳军	

TITLE

百姓大舞台平面、立面图

SPECIALITY	
DESIGN STAGE	
SCALE	
DATE	2026.09
DRAWING NO.	SG-16

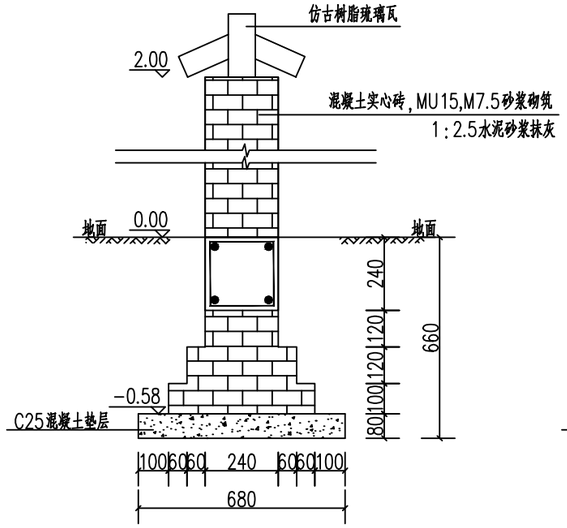

a--a 1:20

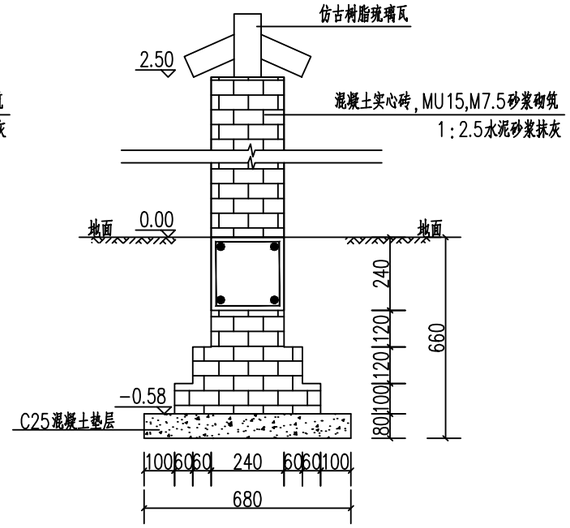

b--b 1:20

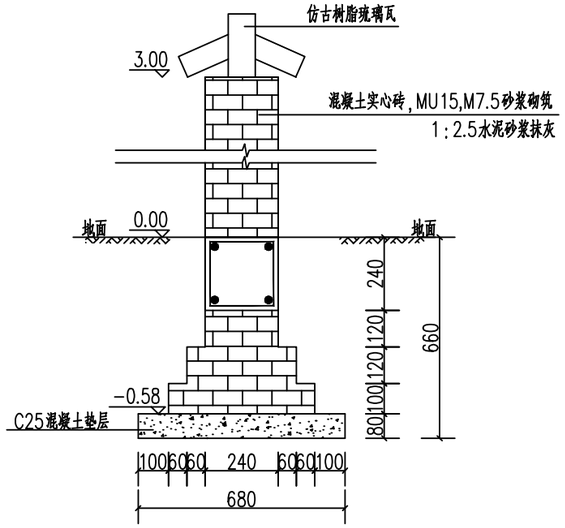

c--c 1:20

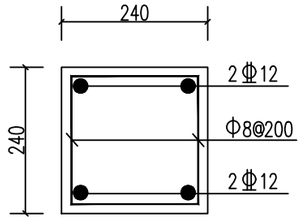

结构配筋图 1:10



舞台效果示意图

说明：

1、本图除特殊说明外均以mm计。

江苏文博建筑设计有限公司

JIANGSU WENBO
ARCHITETURAL DESIGN Co,Ltd

Add: No.004 XiHuanRoad DanYang JiangSu China
Postal Code: 212300
Tel 0511-86528157
Fax 0511-86528044
Internet Add: http://www.jswenbo.cn/

建设单位

泰兴市新街镇人民政府

项目名称

新街镇夏徐村2026年度宜居宜业和美乡村建设项目

工程名称

APPROVE	景云平	
PROJECT ENGINEER	李冲宵	
IN CHARGE OF SPECIALITY	朱昕华	
EXAMINED	朱明华	
CHECKED	许国庆	
DESIGNED	蒋芳军	
DRAWN	蒋芳军	

TITLE

百姓大舞台结构、效果示意图

SPECIALITY	
DESIGN STAGE	
SCALE	
DATE	2026.09
DRAWING NO.	SG-17

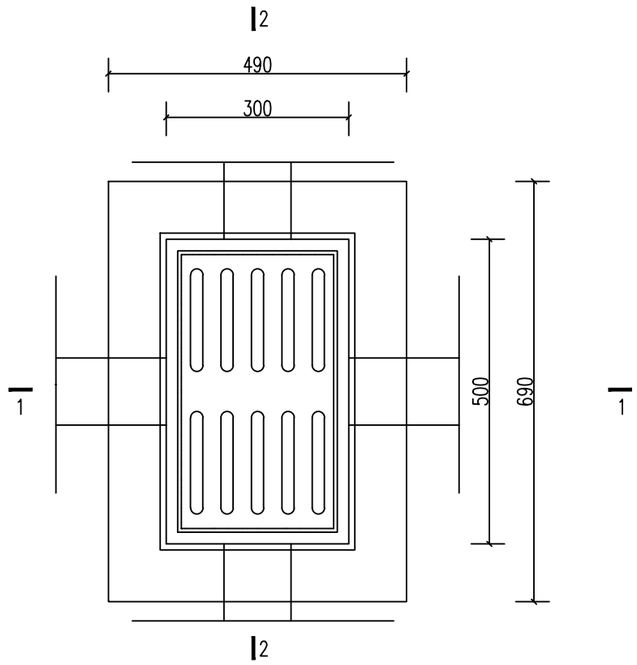

雨篦井平面图

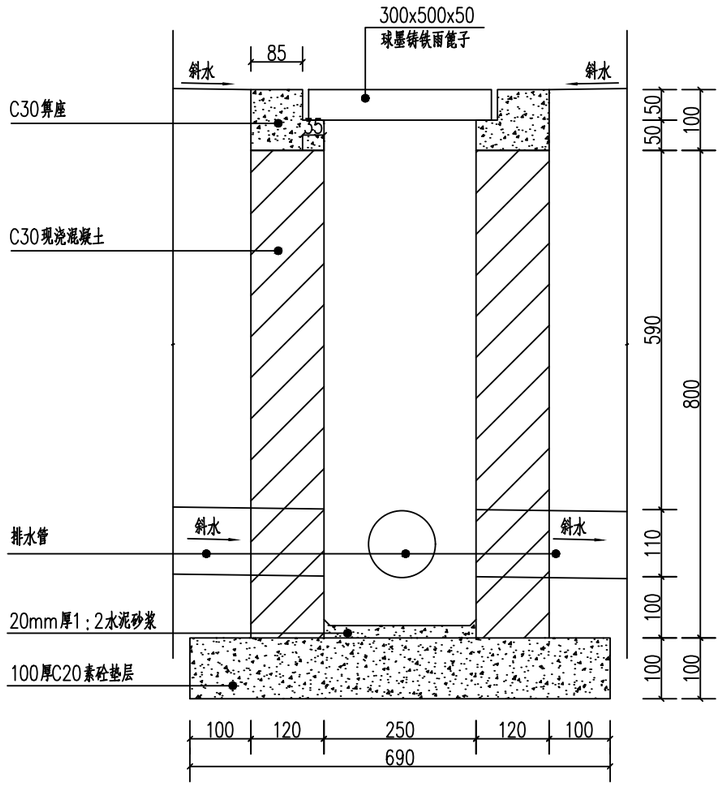

1--1

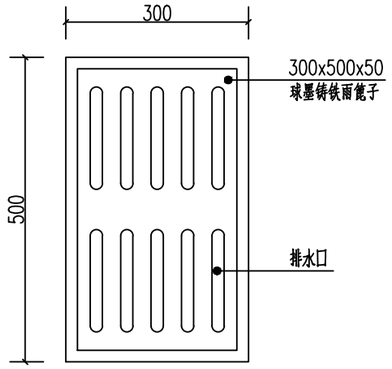

雨篦子盖板平面图

盖板下设置过滤网，300*500，10*10mm孔，304不锈钢材质
厚度0.5mm

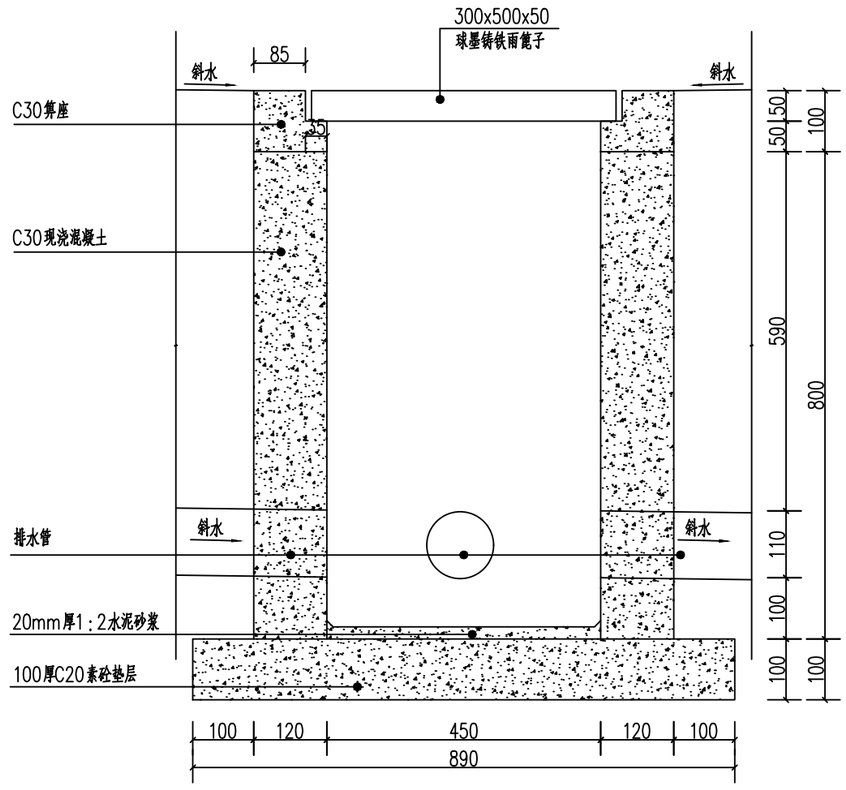

2--2

说明：

1、本图除特殊说明外均以mm计。

江苏文博建筑设计有限公司

JIANGSU WENBO
ARCHITETURAL DESIGN Co,Ltd

Add: No.004 XiHuanRoad DanYang JiangSu China
Postal Code: 212300
Tel 0511-86528157
Fax 0511-86528044
Internet Add: http://www.jswenbo.cn/

建设单位

泰兴市新街镇人民政府

项目名称

新街镇夏徐村2026年度宜居宜业和美乡村建设项目

工程名称

APPROVE	景云平	
PROJECT ENGINEER	李冲霄	
IN CHARGE OF SPECIALITY	朱明华	
EXAMINED	朱明华	
CHECKED	许国庆	
DESIGNED	蒋芳军	
DRAWN	蒋芳军	

TITLE

雨水口断面结构图

SPECIALITY	
DESIGN STAGE	
SCALE	
DATE	2026.09
DRAWING NO.	SG-18

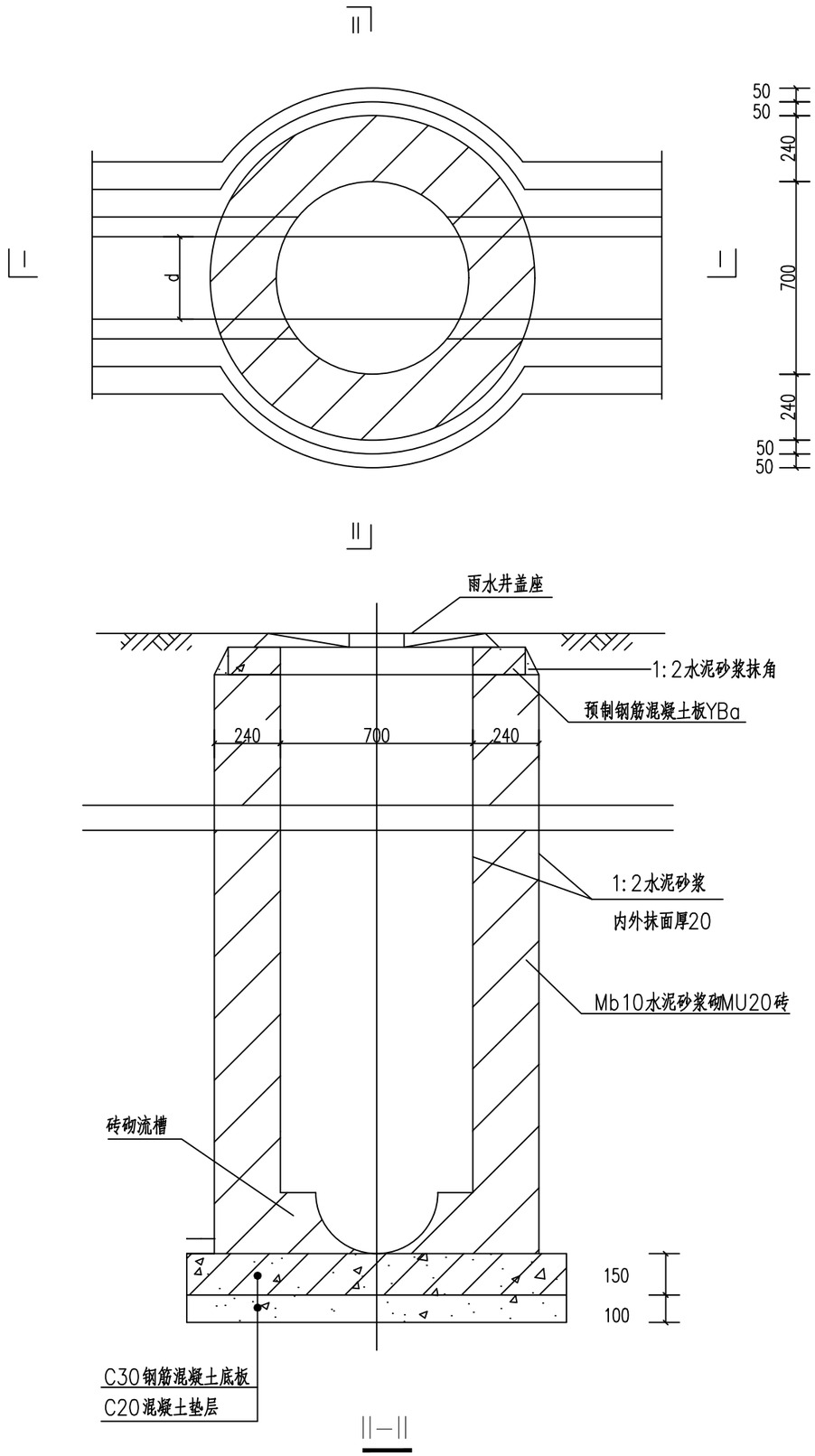

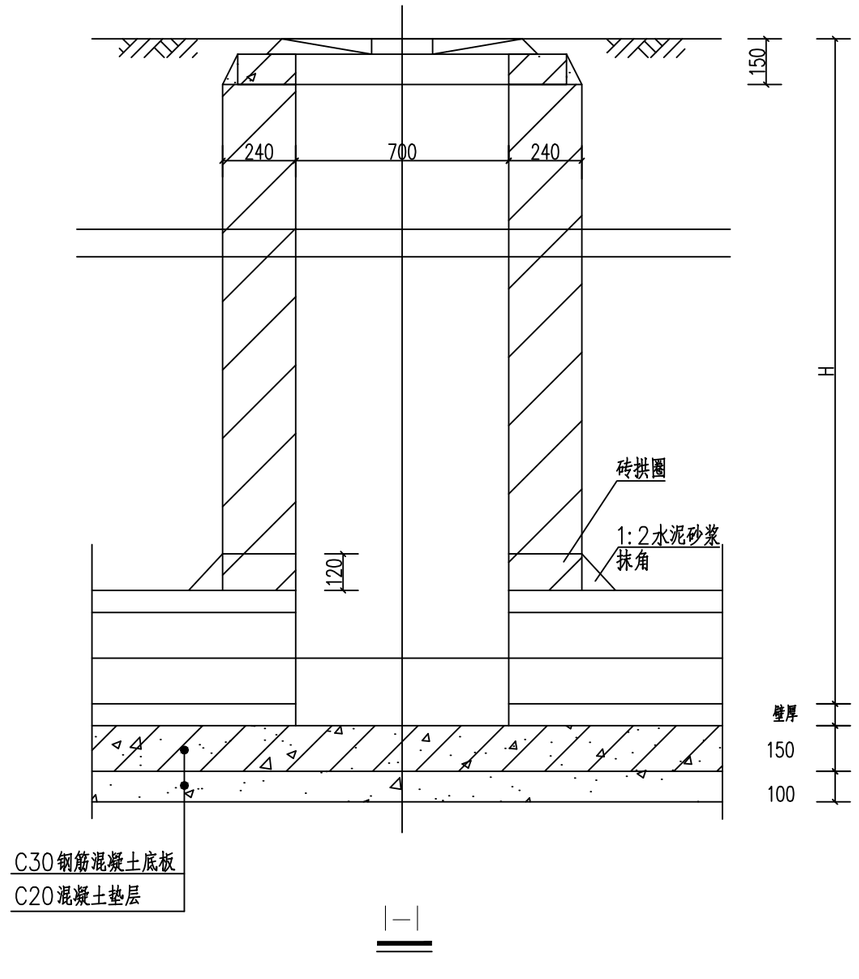

说明：

1、本图单位以mm计。

2、本图检查井适用于井身H≤4m、管径d=300mm~400mm的雨水管道。

3、井壁厚度：均采用一砖，厚240mm。

4、本工程检查井为流槽式，井深暂定1.2m,窖井高度及位置为暂定，具体位置及高度可根据现场实际地形经业主同意后做出适当调整。

6、雨水井盖座采用圆形，预制钢筋混凝土板采用YBa。

7、底板配筋为Φ12,间距150mm单层双向交错布置。

8、钢筋混凝土净保护层厚度：底板下层为40mm，底板上层为30mm。

江苏文博建筑设计有限公司

JIANGSU WENBO
ARCHITETURAL DESIGN Co,Ltd

Add: No.004 XiHuanRoad DanYang JiangSu China
Postal Code: 212300
Tel 0511-86528157
Fax 0511-86528044
Internet Add: http://www.jswenbo.cn/

建设单位
泰兴市新街镇人民政府

项目名称
新街镇夏徐村2026年度宜居宜业和美乡村建设项目

工程名称

APPROVE	景云平	
PROJECT ENGINEER	李冲宵	
IN CHARGE OF SPECIALITY	朱昕华	
EXAMINED	朱明华	
CHECKED	许国庆	
DESIGNED	蒋芳军	
DRAWN	蒋芳军	

TITLE

检查井断面结构图

SPECIALITY	
DESIGN STAGE	
SCALE	
DATE	2026.09
DRAWING NO.	SC-19

主要工程量统计表

序号	工程名称	数 量	单 位	备 注
村委会广场建设工程				
1	停车位	12	个	尺寸：2400*5300mm
2	百姓大舞台背景墙	1	座	背景墙总长12m
3	舞台墙面涂料	58	m^2	正面墙30cm以下为灰色，其余（除彩绘位置外）为白色，背面为白色
3	彩绘	15	m^2	彩绘具体内容由业主确定
4	仿大理石墙砖	1.8	m^2	按图示位置镶贴，尺寸：300*600*9mm
5	仿大理石线条	22.4	m	按图示位置镶贴，宽度60mm，厚度9mm
6	宣传牌	2	个	按图示位置安装，尺寸：1200*800mm 不锈钢边框（壁厚1.5mm）+铝塑板宣传牌（厚度4mm，后期可更换）
7	检查井	2	座	ø700砖砌井
8	雨水支管	72	m	DN200PE管，环刚度SN8，做法参照苏S01-2021
9	雨水主管	18	m	DN300PE管，环刚度SN8，做法参照苏S01-2021
10	雨水口	9	座	设置于路面低洼处

江苏文博建筑设计有限公司

JIANGSU WENBO
ARCHITETURAL DESIGN Co,Ltd

Add: No.004 XiHuanRoad DanYang JiangSu China
Postal Code: 212300
Tel 0511-86528157
Fax 0511-86528044
Internet Add: http://www.jswenbo.cn/

建设单位

泰兴市新街镇人民政府

项目名称

新街镇夏徐村2026年度宜居宜业和美乡村建设项目

工程名称

APPROVE	景云平	
PROJECT ENGINEER	李冲霄	
IN CHARGE OF SPECIALITY	朱昭华	
EXAMINED	朱明华	
CHECKED	许国庆	
DESIGNED	蒋芳军	
DRAWN	蒋芳军	

TITLE

工程量统计表

SPECIALITY	
DESIGN STAGE	
SCALE	
DATE	2026.09
DRAWING NO.	SG-20

新街镇夏徐村2026年度宜居宜业和美乡村建设项目

亮化工程

江苏文博建筑设计有限公司

2026年09月

图　纸　目　录

序号	图　纸　名　称	图纸编号	图幅	页　数
1	亮化工程平面布置图	SG-01	A3	
2	路灯结构、效果示意图　工程量统计表	SG-02	A3	1

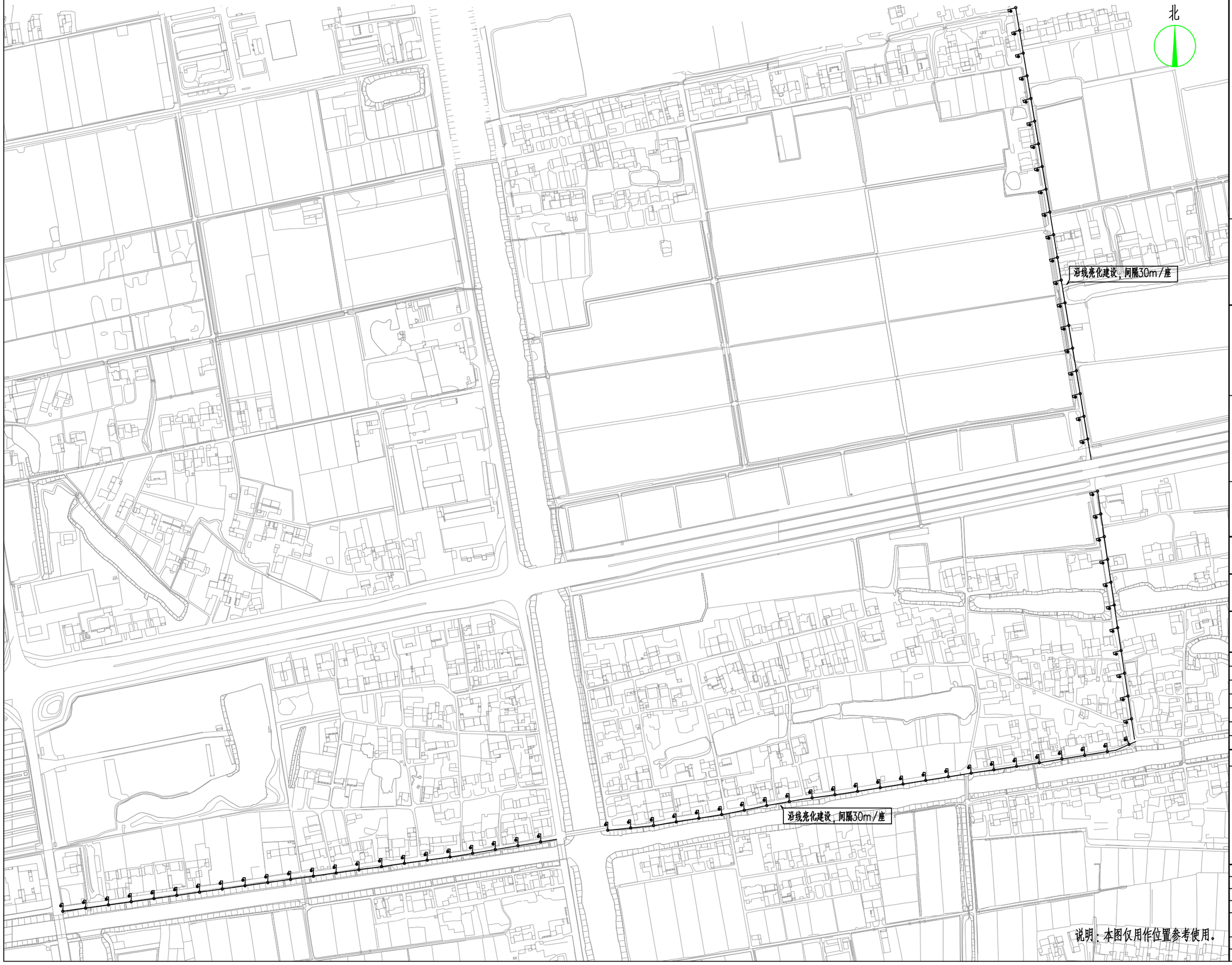

江苏文博建筑设计有限公司

JIANGSU WENBO
ARCHITETURAL DESIGN Co,Ltd

Add: No.004 XiHuanRoad DanYang JiangSu China
Postal Code: 212300
Tel 0511-86526157
Fax 0511-86529044
Internet Add: http://www.jswenbo.cn/

建设单位

泰兴市新街镇人民政府

项目名称

新街镇夏徐村2026年度宜居宜业和美乡村建设项目

工程名称

APPROVE	景云平	
PROJECT ENGINEER	李冲宵	
IN CHARGE OF SPECIALITY	朱明华	
EXAMINED	朱明华	
CHECKED	许国庆	
DESIGNED	蒋芳军	
DRAWN	蒋芳军	

TITLE

亮化工程平面布置图

SPECIALITY	
DESIGN STAGE	
SCALE	
DATE	2026.09
DRAWING NO.	SG-01



高杆照明灯效果示意图

注：输出总功率100W；灯高6m。灯杆采用热镀锌钢管，表面白色、蓝色高温烤漆，上口径60mm，下口径130mm，壁厚2.0mm.

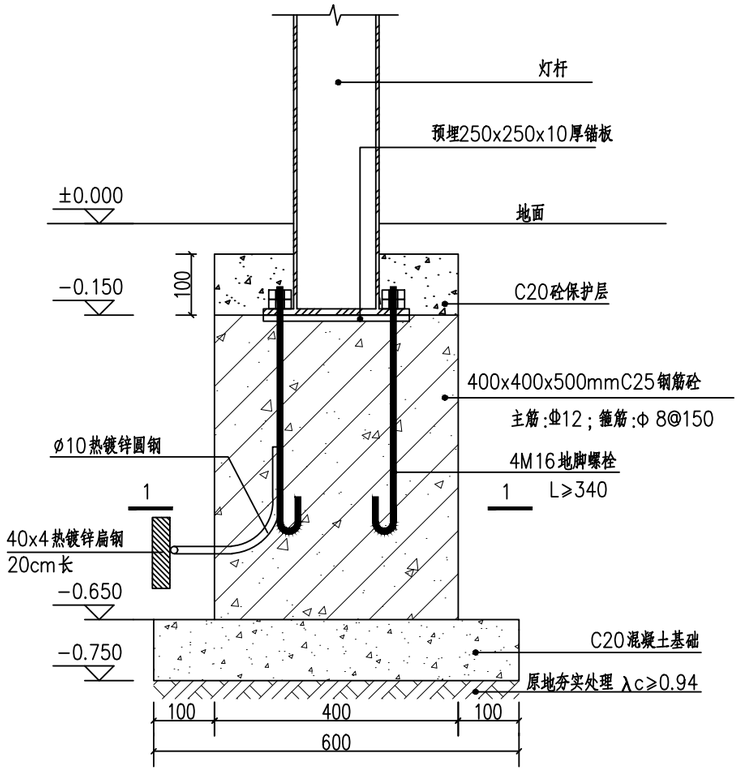

路灯基础大样图 1:10

注：基础深度L为50cm

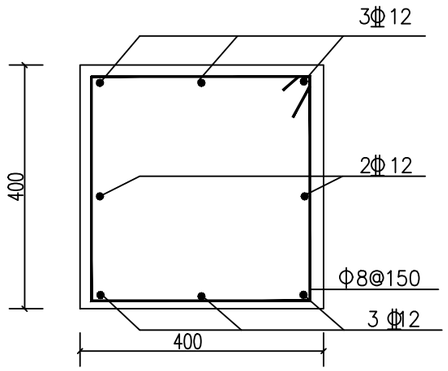

1--1 1:10

主要工程量统计表

序号	工程名称	数 量	单 位	备 注
亮化工程				
1	照明灯	86	座	100W太阳能高杆照明灯
2	原高杆照明灯移除	46	座	原照明灯移除抵残值

说明：

1、图中尺寸除特殊标记外均以mm为单位。

江苏文博建筑设计有限公司

JIANGSU WENBO
ARCHITETURAL DESIGN Co,Ltd

Add: No.004 XiHuanRoad DanYang JiangSu China
Postal Code: 212300
Tel 0511-86528157
Fax 0511-86528044
Internet Add: http://www.jswenbo.cn/

建设单位
泰兴市新街镇人民政府

项目名称
新街镇夏徐村2026年度宜居宜业和美乡村建设项目

工程名称

APPROVE	景云平	
PROJECT ENGINEER	李冲霄	
IN CHARGE OF SPECIALITY	朱旺华	
EXAMINED	朱明华	
CHECKED	许国庆	
DESIGNED	蒋芳军	
DRAWN	蒋芳军	

TITLE

路灯结构、效果示意图
工程量统计表

SPECIALITY	
DESIGN STAGE	
SCALE	
DATE	2026.09
DRAWING NO.	SG-02

新街镇夏徐村2026年度宜居宜业和美乡村建设项目

园林工程

江苏文博建筑设计有限公司

2026年09月

图　纸　目　录

序号	图　纸　名　称	图纸编号	图幅	页　数
1	设计说明	SG-说明	A3	
2	园林工程平面规划图	SG-01	A3	1
3	休闲节点01平面布置、尺寸、高程图	SG-02	A3	1
4	休闲节点02平面布置、尺寸、高程图	SG-03	A3	1
5	工程量统计表	SG-04	A3	1
6	休闲节点03平面布置、尺寸、高程图	SG-05	A3	1
7	工程量统计表	SG-06	A3	1
8	村委会门口绿化平面布置	SG-07	A3	1
9	矮墙栅栏立面、结构图	SG-08	A3	1
10	围墙栅栏效果示意图及工程量表	SG-09	A3	1
11	小菜园标准段平面布置图	SG-10	A3	1
12	小菜园平面布置及工程量统计表	SG-11	A3	1
13	垃圾分类亭、垃圾清运车示意图及工程量表	SG-12	A3	1
14	入村引导牌效果示意图、工程量统计表	SG-13	A3	1

一、本说明为新街镇夏徐村2026年度宜居宜业和美乡村建设项目园林绿化施工图说明。

二、本工程包含休闲节点、沿线绿化修剪及其他建设项目。

三、本施工图苗木规格表中表述了植栽的特性、规格、数量以及树形等方面的设计意图。植物规格表可以作为将要使用的植物种类的一个参考，表格中的植物数量仅供承包商计量参考，承包商应进行再次确认。

苗木规格说明中：

树 高：指苗木经常规处理后自地面至最高生长点之间的距离。

胸 径：指苗木自地面至1.3米处树干的平均直径，表中规定为下限种植时，最小不能小于表列下限，最大不能超过0.03m，以求种植苗木均匀统一。

地 径：指苗木自地面至0.3米处树干的平均直径。

全 冠：保留树木原来的样子，不截枝和做其它的处理，树冠都在，树型完整漂亮。

蓬 径：乔木指在符合冠形圆整的前提下，主要观赏面的冠形投影直径。而灌木的冠幅尺寸是指枝叶丰满部分。伸出外面的两、三个单枝不在冠幅所指之内。

藤 长：指藤本植物或匍匐状灌木地上部分的长度。

三、本工程中使用的所有植物材料在施工前及种植过程中必须经设计和业主代表的确认，承包商应在投标前提供植物材料图片或安排设计方及业主代表至苗圃检查具有特殊性的植物材料，以供挑选和确认。

四、本工程中绿化植物种植的具体技术规定，应满足《江苏省城市园林绿化植物种植技术规定（试行）》、《江苏省城市园林绿化植物养护技术规定（试行）》、《种植屋面工程技术规程》（JGL155-2013）以及《城市绿化工程施工及验收规范》的要求。

1、乔木植物材料检验标准：

根据设计提供的植物图册承包商选择相符的植物树形。植物材料使用前，无论新植、补植、换植均应经景观设计师检验认可，若有下列情形者，不得使用：

（1）不符合规格尺寸者；

（2）有显著病虫害、折枝折干、裂干、肥害、药害、老衰、老化、树皮破伤者；

（3）树型不端正、干过于弯曲、树冠过于稀疏、偏斜及畸型者（特型树除外）；

（4）挖取后搁置过久，根部干涸、叶芽枯萎或掉落者；

（5）剪型类植物材料，其型状不显著或损坏原型者；

（6）护根土球不够大、破裂、松散不完整，或偏斜者；

（7）高压苗、插条苗，未经苗圃培养两年以上者；

（8）灌木、草花等分枝过少，枝叶不茂盛者；

（9）树干上附有有害寄生植物者；

（10）针叶树类失去原有端正形态、断枝断梢者；

2、土球挖掘标准

（1）土球大小的确定：树木选好后，可根据树木胸径的大小来确定土球的直径和高度。一般来说，应按树木胸径的8-10倍为土球的直径，其深度视其树种根盘深浅而定；

（2）土球的挖掘：挖掘前，先用草绳将树冠围拢，其松紧程度以不折断树枝又不影响操作为宜，然后铲除树干周围的覆土，以树干为中心，比规定的土球大3-5cm划一圈，并顺着此圆圈往外挖沟，沟宽0.6-0.8米，深度以到土球所要求的高度为止；

（3）土球的修整：修整土球要用锋利的铁锹，遇到较粗的树根时，应用锯或剪将根切断，不要用铁锹硬扎，以防土球松散。当土球修整到1/2深度时，可逐步向里收底，直到缩小到土球直径的1/3为止，然后将土球表面修整平滑，下部修一小平底，土球就算挖好了。

（4）土球的包装：

土球修好后，应立即用草绳进行包装，一般有橘子包、井字包、五角包三种包装法（具体包装方法详见图，最后以绳子绑住树干固定之后，方可挖倒树木取出,取出后进行土球部包装应以不露土为准。

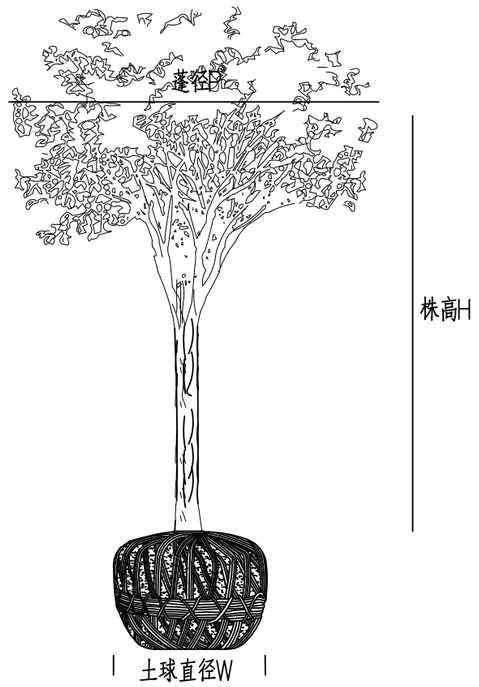

3、苗木种植前应对苗木树冠进行修剪尽量减少苗木的修剪量，慎重选择统一短截形式，重点苗木可全冠进场，三方协商确定修剪标准，监理验收苗木以修剪定植后苗木为准，自行修剪而无法达到设计要求的，施工方自行承担后果。花草树木种植后，因种植前修剪主要是为运输和减少水分损失等而进行的，种植后应考虑植物造型，重新进行修剪造型，使花草树木种植后初始冠型能有利于将来形成优美冠型，达到理想绿化景观。

（1）用作行道树的乔木，定干高度宜大于3米，第一分枝点以下侧枝全部剪去，分枝点以上枝条酌情疏剪或短截。

（2）高大落叶乔木应保持原有树形，适当疏枝，对保留的主侧枝应在健壮芽上短截，剪去1/5-1/3枝条。

（3）常绿针叶树不宜修剪，只剪除病虫枝，枯死枝，生长衰弱枝，过密的轮生枝和下垂枝。

（4）常绿阔叶树保持基本树冠形，收缩树冠，正常季节种植，疏剪树冠总量1/3-3/5，保留主骨干，截去外围枝条。疏稀树冠内膛枝，多留强壮萌生枝，摘除大部分树叶。（正常季节种植取前值，非正常季节种植取后值）

5）花灌木修剪，以疏剪老枝为主，短截为辅。攀援和藤本植物可剪去枯死，交错枝，横向枝等，促进发新枝攀援或缠绕上架。

4、植物材料运输标准

（1）大乔木类运输时应预先包扎树干和树冠，以免影响成活率及树姿变形；

（2）大树应以吊车吊运，搬运时应注意枝条不可折断,土球不可破裂；

（3）应由车身偏后顺序往前装载,树枝不可逆风而装；

（4）24小时内不能运达现场的,应在途中及时检查并采取保湿措施；

（5）树冠超出车辆过长、过宽、过高者，应用显著标记标示。

5、绿化现场整地标准

（1）种植区整地之地形必须配合景观竖向图面所示；

（2）整地应根据现场实际情况分为粗整地及细整地。粗整地所回填的土应用不含任何垃圾的纯净土，完成浇水夯实后，方可再进行细整；细整地的回填土应加入植物所需的有机质，有机质含量应不少于3立方/100平方；

（3）整地之地形应考虑泄水坡度及土壤安息角，如为坡地其坡度应平顺完整，除图面特别标示外不可颠簸凹凸不平；（4）整地时，应在地形低洼处设置导沟，以便导引排水，

江苏文博建筑设计有限公司
JIANGSU WENBO ARCHITETURAL DESIGN Co,Ltd
Add: No.004 XiHuanRoad DanYang JiangSu China
Postal Code: 212300
Tel 0511-86536157
Fax 0511-86536044
Internet Add: http://www.jswenbo.cn/

建设单位
泰兴市新街镇人民政府

项目名称
新街镇夏徐村2026年度宜居宜业和美乡村建设项目

工程名称

APPROVE	景云平	
PROJECT ENGINEER	李冲霄	
IN CHARGE OF SPECIALITY	朱明华	
EXAMINED	朱明华	
CHECKED	许国庆	
DESIGNED	蒋芳军	
DRAWN	蒋芳军	

TITLE
设计说明1

SPECIALITY	
DESIGN STAGE	
SCALE	
DATE	2026.09
DRAWING NO.	SG-说明

避免地面径流直接冲刷。

（5）土坡造型在依据等高线放样的基础上除规定的地形外，对于大的土坡要遵循“三曲线”原则，即脊线、断面和里面都呈曲线；

（6）土坡造型种要严格按要求进行碾压，保证坡面稳定及平整度，土坡造型完成后要求坡面平滑饱满，不能出现局部坑洼的情况，平整度要求为表层土块直径<3cm,不得有石块建筑垃圾等。土壤具体要求详见（土壤要求）

（7）二次验收原则（土方造型需进行两次验收，除特殊情况外，应该尽量统一验收。）

a.铺设营养土及沙验收，主要对土坡形状，土壤压实度，表层土壤进行验收,验收合格后方可种植乔木（特殊情况已种植大树的，树穴处理需达到设计要求）。

b.铺设营养土及沙后验收，主要对营养土及沙厚度进行验收,要求表面不见土，平滑饱满，草坪区压实度要达到沉降不影响平整度为准。

6、土壤要求

（1）必要时施工方应对现场使用的种植土进行土壤检测，并支付相关费用。施工前应将检测结果及改良方案提交业主和景观设计师认可，得到书面确认后方可施工。

（2）业主有权对土壤进行重新检测，测试结果未满足要求，由施工方支付检测费，并返工至达标为止。

（3）土壤应疏松湿润，排水良好PH6-7，含有机质的肥沃土壤。强酸碱，盐土、重粘土、沙土等需客土改良。

（4）对草坪，花卉种植地应施基肥，翻耕25-30cm，搂平耙细，去除杂物，平整度和坡度符合设计要求。（详见草坪做法详图）

7、定点、放线

（1）定点放线应符合设计图纸要求，位置要准确，标记要明显。定点放线后应由设计或有关人员验点，合格后方可施工；

（2）自然式种植，定点放线应按设计意图保持自然，自然式树丛用白灰线标明范围，其位置和形状应符合设计要求。树丛内的树木分布应有疏有密，不得成规则状，三点不得成行，不得成等腰三角形。树丛中应钉一木桩，标明所种的树种、数量、树穴规格（详见植物平面配置说明）；

（3）明确放样区内所有地下管网所在位置，规则乔木定位若与地下管网发生重大冲突管线位移，自然种植与地下管线冲突可移植乔木0.5-1米，位移前施工队要获取景观设计师认可。

8、种植穴开挖标准

（1）树穴应符合设计要求，位置要准确。

（2）土层干燥地区应在种植前浸树穴。

（3）植穴位置必须综合考虑植栽平面图及地下管网、地上土木建筑物平面配置，最终定位可以酌情调整。

（4）植穴深度宽度，应按土球四周及底部平均预留10-20CM宽度的标准开挖，以便回填客土，余土除土质优良者不可回填；

（5）树穴应根据苗木根系，土球直径和土壤情况而定，树穴应垂直下挖，上口下底，规格应符合下表：

乔木类树穴规格（cm）

树高	胸径	土球直径	种植穴深度	种植穴直径
150	4-7	40-50	50-60	80-90
150-250	7-9	70-80	80-90	100-110
250-400	9-12	80-100	90-110	120-130
400以上	12以上	140以上	120以上	180以上

花灌木类树穴规格（cm）

冠径	种植穴深度	种植穴直径
100	60-70	70-90
200	70-90	90-110

9、种植开堰：种植后应在树木四周筑成高15-20CM的灌水土堰，土堰内边应略大于树穴、槽10CM左右。筑堰应用细土筑实，不得漏水。

10、除虫杀虫剂如需用，则必须符合所有国家和地方规定要求。

11、苗木要求（所有乔木形态参考《绿化施工植物意向图册》）

（1）严格按苗木规格购苗，应选择树干通直，树皮颜色新鲜，树势健旺的，而且应该是在育苗期内经过 1-3次翻栽，根群集中在树蔸的苗木；苗木移植尽量减少截枝量，严禁出现没枝的单干苗木，乔木的分枝点应不少于四个，树型特殊的树种，分枝必须有4层以上。

（2）规则式种植的乔灌木（如广场上列植乔木等），同种苗木的规格应尽量一致，以使绿化效果能够统一。

（3）丛植或群式种植的乔灌木，同种或不同种苗木都应高低错落，这样树木的植株大小和生长表现就比较不一致，却充分体现了自然丛林般的景观。植后同种苗木相差30CM左右。

（4）孤植树应选种树形姿态优美、造型奇特、树冠广阔或树势雄伟的苗木。

（5）整形装饰篱木规格大小应一致，修剪整形的观赏面应为圆滑曲线弧形,起伏有致。

（6）具体苗木品种规格见施工图<植栽表>。各品种指标均为最低标准（非特别说明是指种植修剪后的检查标准），进场苗木实际规格不能低于该标准。

（7）具体规格标注见<苗木规格说明>所有植物必须健康、新鲜、无病虫害、无缺乏矿物质症状、生长旺盛。

12、非种植季节种植，应采取以下措施：

（1）苗木应提前采取修枝、断根或用容器假植处理；

（2）对移植的落叶树必须采取强修剪和摘叶措施；

（3）选择当日气温较低时或小阴雨天进行移植，一般可在下午五点以后移植；

（4）应采取带土球移植；

（5）各工序必须紧凑，尽量缩短暴露时间，随掘、随运、随栽、随浇水；

（6）夏季移植后可采取搭凉棚、喷雾、降温等措施。

13、植物栽植标准

（1）种植应按设计图纸要求核对苗木品种，规格及种植位置。

（2）带土球的苗木假植：栽植时，可将苗木的树冠捆扎收缩起来，使每一棵树苗都是土球，树冠靠树冠，密集地挤在一起。然后，在土球层面盖一层壤土，填满土球间的缝隙；再对树冠及土球均匀地洒水，土面湿透，以后仅保持湿润就可以了。

（3）裸根苗木假植：对裸根苗木，一般采取挖沟假植方式。先要在地面挖浅沟，沟深40-60cm。然后将裸根苗木一棵棵紧靠着呈现30度斜栽到沟中，使树梢朝向西边或朝向南边。苗木密集斜栽好后，在根蔸上分层覆土，层层插实。经常对枝叶喷水，保持湿润。本设计中不允许使用裸根苗。

（4）规则式种植：应保持对称平衡，行道树或行列式种植树木应在一线上，相邻植株规格应合理搭配，高度,胸径，树形近似，种植的树木应保持直立，不得倾斜，应注意观赏面的合理朝向。

（5）自然式种植：要求树形整齐，高低搭配，有群体效果。种植的树木尽量不要在一直线上，平面可采用不等边三角形为主题进行组合，种植的树木应注意将其最佳观赏面朝向外。孤植树木应冠幅完整。

江苏文博建筑设计有限公司
JIANGSU WENBO ARCHITETURAL DESIGN Co,Ltd
Add: No.004 XiHuanRoad DanYang JiangSu China
Postal Code: 212300
Tel 0511-86538157
Fax 0511-86538044
Internet Add: http://www.jswenbo.cn/

建设单位：泰兴市新街镇人民政府

项目名称：新街镇夏徐村2026年度宜居宜业和美乡村建设项目

工程名称：

APPROVE	景云平
PROJECT ENGINEER	李冲霄
IN CHARGE OF SPECIALITY	朱昭华
EXAMINED	朱明华
CHECKED	许国庆
DESIGNED	蒋芳军
DRAWN	蒋芳军

TITLE：设计说明2

SPECIALITY	
DESIGN STAGE	
SCALE	
DATE	2026.09
DRAWING NO.	SJ-说明

（6）树丛种植：一般来说，树丛中央要栽最高和直立的树木，树丛外沿可配较矮的或伞形、球形的植株。树丛中个别树木采取倾斜姿势栽种时，一定要向树丛以外倾斜，不得反向树丛中央斜去。树丛内最高最大的主树，不可斜栽。树丛内植株内的株距不应一致，要有远有近，有聚有散。栽得最密时，可以土球挨着土球栽，不留间距。

（7）珍贵树种应采取树冠喷雾，树干保湿和树根喷布生根激素等措施。

（8）灌木种植：放样线要自然平直，曲线圆滑，可根据苗木情况适当增加初植密度，但要以种植修剪后不露土为标准，不得擅自降低密度。

（9）竹类种植：严格采用带鞭全稍种植方式，最好采用假植苗，边界可增加阻挡根系的挡墙，土壤需进行改良。

（10）种植时，根系必须舒展，填土应分层踏实，种植深度应与原种植线一致。竹类可比原种植线深。

（11）乔木和珍贵树木在种植后必须立支撑。支柱应牢固，绑扎树木处应夹垫物，绑扎后树干应保持直立。

（12）胸径5公分以上的乔木，种植后在主干和一，二级主枝用草绳或新型软性保湿材料密密卷缠，保护主干和主枝，缠干要整齐等距。成活后一年清除，保持树干整洁。

14、乔木固定支撑规格标准

（1）支柱宜于定植时同时设立，植妥后再加打桩，以期固定；

（2）坡地栽植，应注意雨水排除方向，以避免冲失根部土壤；

（3）杉木桩长至少应2M，水平撑材长应60CM以上，末径应在5CM以上，并应剥皮清洁后刷桐油防腐；

（4）粗头削尖打入土中，以期牢固，打入土中深度应在50CM以上，并应在挖掘30CM后以木槌槌；

（5）支撑应为新品，采用竹木混合做法,有腐蛀折痕弯曲及过分裂劈者不得使用；

（6）支撑与水平撑材间应用铁钉固定，后用铁丝捆牢；

（7）支撑贴树干部位加衬垫后用细麻绳或细棕绳紧固并打结，以免动摇；

（8）所有支架未有特殊标明的，均为Ø8－12去皮杉木材质。

a: 一般胸径5cm~8cm的小乔木及大灌木、毛竹等用扁担式支架;

b: 胸径8~12cm的乔木用三角支架;

c: 胸径12~20cm的使用"井"字支持方法;

d: 竹类支撑一般选用毛竹连架支撑；

e: 胸径20cm以上的大乔木使用三角钢索支撑；

（9）人流量较小的项目，一般根据树木规格选用不同的毛竹三角支撑或三角钢索支撑

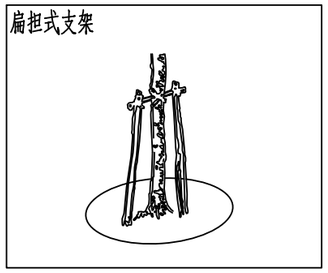

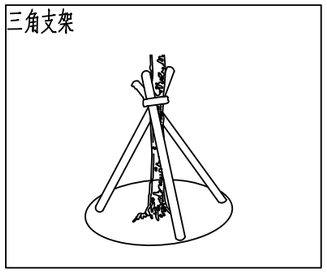

土方施工说明：

1、种植土质量要求

（1）种植土应为理化性好，结构疏松、通气、保水、保肥能力强的壤土，适宜园林植物的生长。

（2）严禁用建筑垃圾土、盐碱土、重黏土、砂土及其他有害的土壤，严禁种植土下有不透水层。

（3）种植土层及地下水位的深度必须满足植物生长的需要，并达到施工规范的要求：

a、深根乔木：150CM，浅根乔木：100CM

b、灌木（大）90CM，灌大（小）45CM；

c、草坪30CM以上，花坛30CM以上；

d、地下水位必须100厘米以上，如属于50厘米浅水位时，必须要有排水设施。

（4）推土机碾压堆土、造山、改造地形后必须用掘土机抓松；

（5）在种植土下如有不透水层必须设法粉碎，穿孔使其透水；

（6）树穴回填土及地被、草皮、色块植物表层必须采用营养土，所用营养土数量及质量必须符合下列要求：a、胸径大于等于20cm的树木在树穴内掺入0.3m3营养土；

b、胸径大于等于10cm的树木在树穴内掺入0.2m3营养土；

c、胸径小于10cm的树木在树穴内掺入0.1m3营养土、花灌木参照其标准；

d、地被、草皮、色块植物应加入5cm厚的营养土，营养土配比为鸡粪：山泥：河沙=1：3：1。鸡粪要腐熟。

a、花坛土：PH值=6.0－7.5；EC值（mmho/cm）0.50－1.00；有机质（%）≥2.5；容重（g/cm3）≤1.20；有效土层≥30cm，石砾粒径（cm）≤1，含量<8%；

b、树穴土：PH值=6.5－7.8；EC值（mmho/cm）0.35－0.75；有机质（%）≥2.0；容重（g/cm3）≤1.30；有效土层>100cm，灌木≥60cm；

c、草坪土：PH值=6.5－8.0；EC值（mmho/cm）0.35－0.75；有机质（%）≥1.5；容重（g/cm3）≤1.30；有效土层≥30cm。

变更说明

1、施工队应严格按图施工，若有改动，应征得设计方和甲方的共同认可，有设计方出具设计变更通知或由施工方提出相应的现场变更意见书由设计方及甲方核对，认可后作出变更。

2、甲方、设计方、施工方应加强交流沟通，确保工程质量。

3、各工种施工配合按照国家相关规范进行。

其他施工说明

1、造型坡上乔木需随坡种植，土球不得高于造型坡完成面，土球上用种植土回填。

2、乔木种植中，树穴内均需放置碎石蓄水层及PVC抽水管。土球裸露处覆盖松磷。

3、在图面及施工说明书或细则上未指定之工作，但在一般园艺技术上必需要做之工作，则应随时听从业主/ 景观设计师指示办理。

4、绿化施工保养期具体时间长度由业主和施工方参照当地相关规定共同约定。

5、如遇绿化施工图与现场不符处，应及时反映给工程监理单位及设计单位，以便及时处理。

6、绿化施工中所有阶段必须经设计实验收过后，方才能进行下一阶段。

江苏文博建筑设计有限公司

JIANGSU WENBO
ARCHITETURAL DESIGN Co,Ltd

Add: No.004 XiHuanRoad DanYang JiangSu China
Postal Code: 212300
Tel 0511-86526157
Fax 0511-86526044
Internet Add: http://www.jswenbo.cn/

建设单位
泰兴市新街镇人民政府

项目名称
新街镇夏徐村2026年度宜居宜业和美乡村建设项目

工程名称

APPROVE	景云平	
PROJECT ENGINEER	李冲昌	
IN CHARGE OF SPECIALITY	朱彬华	
EXAMINED	朱明华	
CHECKED	许国庆	
DESIGNED	蒋芳军	
DRAWN	蒋芳军	

TITLE

设计说明3

SPECIALITY	
DESIGN STAGE	
SCALE	
DATE	2026.09
DRAWING NO.	SG-说明

北

小菜园建设

村委会绿化带提档升级

矮墙+栅栏，沿线绿植移除、修剪，设置垃圾分类亭

矮墙+栅栏，沿线绿植移除、修剪，设置垃圾分类亭

矮墙+栅栏，沿线绿植移除、修剪

矮墙+栅栏，沿线绿植移除、修剪

休闲节点1

矮墙+栅栏，沿线绿植移除、修剪

矮墙+栅栏，沿线绿植移除、修剪

休闲节点2

休闲节点3

入村引导牌1

入村引导牌2

图例：

休闲节点

矮墙+栅栏

入村引导牌

说明：本图仅用作位置参考使用。

江苏文博建筑设计有限公司

JIANGSU WENBO
ARCHITETURAL DESIGN Co,Ltd

Add: No.004 XiHuanRoad DanYang JiangSu China
Postal Code: 212300
Tel 0511-86528157
Fax 0511-86528044
Internet Add: http://www.jswenbo.cn/

建设单位

泰兴市新街镇人民政府

项目名称

新街镇夏徐村2026年度宜居宜业和美乡村建设项目

工程名称

APPROVE	景云平	
PROJECT ENGINEER	李冲霄	
IN CHARGE OF SPECIALITY	朱明华	
EXAMINED	朱明华	
CHECKED	许国庆	
DESIGNED	蒋芳军	
DRAWN	蒋芳军	

TITLE

园林工程平面规划图

SPECIALITY	
DESIGN STAGE	
SCALE	
DATE	2026.09
DRAWING NO.	SG-01

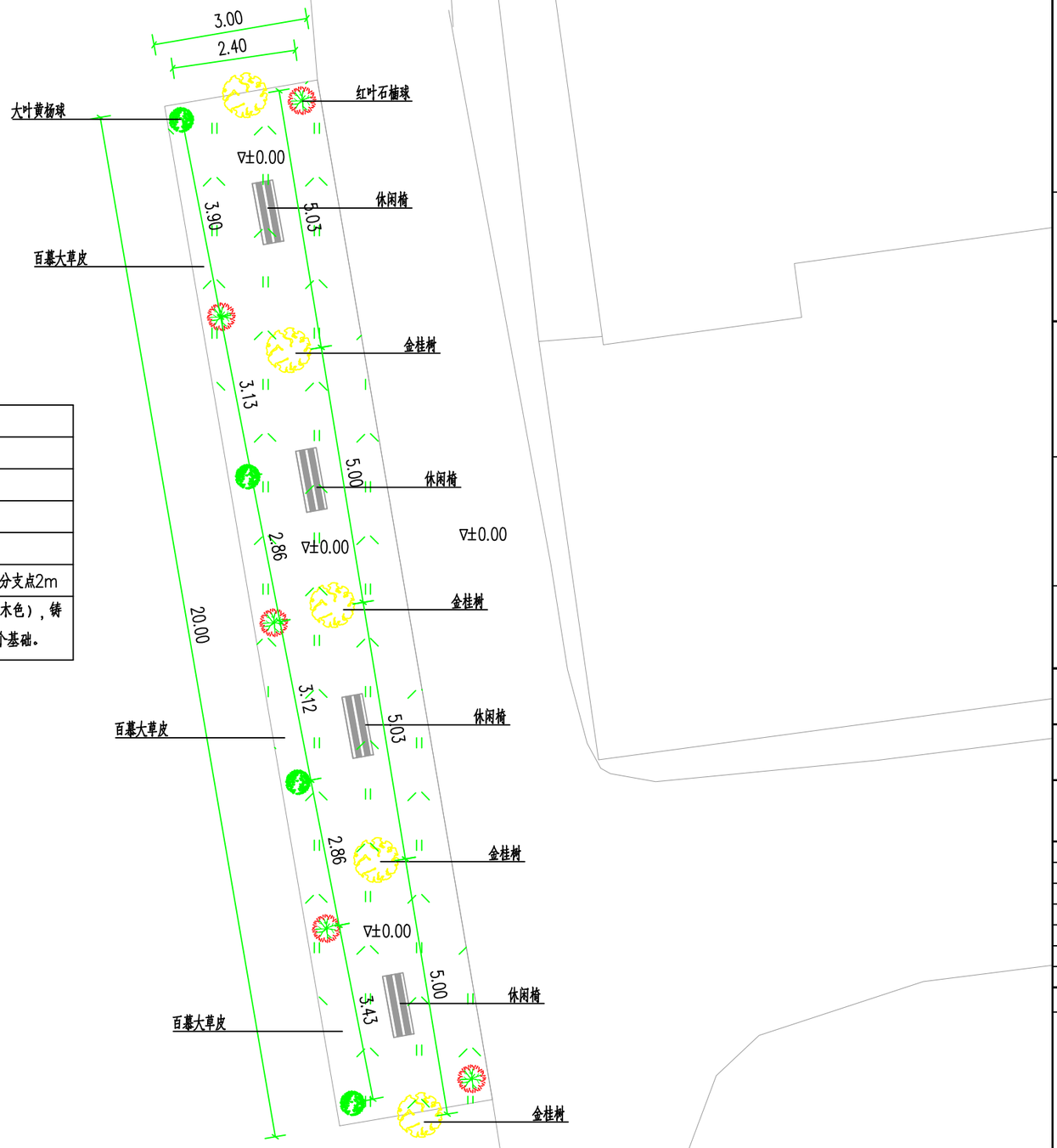

主要工程量表

休闲节点01				
序号	项目名称	数 量	单 位	规格
1	百慕大草皮	60	m^2	百慕大草皮混播黑麦草草籽，秋播多年生黑麦草草籽（12g/m^2）
2	红叶石楠球	5	株	蓬径60cm，球形饱满，枝叶紧茂，成型规格，不脱脚。
3	大叶黄杨球	4	株	蓬径60cm，球形饱满，枝叶紧茂，成型规格，不脱脚。
4	金桂	5	株	地径5cm，高度3m，冠幅2.5m，自然分枝，主干通直，独杆，分支点2m
5	休闲长凳	4	座	成品安装，尺寸：0.38*1.2*0.38m，座面材质：锌合金（胡桃木色），铸铁脚材质，椅脚C25混凝土基础：0.3*0.3*0.3m，一座长凳4个基础。

说明：本图仅用作位置参考使用。

江苏文博建筑设计有限公司
JIANGSU WENBO
ARCHITETURAL DESIGN Co,Ltd
Add: No.004 XiHuanRoad DanYang JiangSu China
Postal Code: 212300
Tel 0511-86526157
Fax 0511-86589044
Internet Add: http://www.jswenbo.cn/

建设单位
泰兴市新街镇人民政府

项目名称
新街镇夏徐村2026年度宜居宜业和美乡村建设项目

工程名称

APPROVE	景云平	
PROJECT ENGINEER	李冲霄	
IN CHARGE OF SPECIALITY	朱昭华	
EXAMINED	朱明华	
CHECKED	许国庆	
DESIGNED	蒋芳军	
DRAWN	蒋芳军	

TITLE

休闲节点01平面布置、尺寸、高程图

SPECIALITY	
DESIGN STAGE	
SCALE	
DATE	2026.09
DRAWING NO.	SG-02

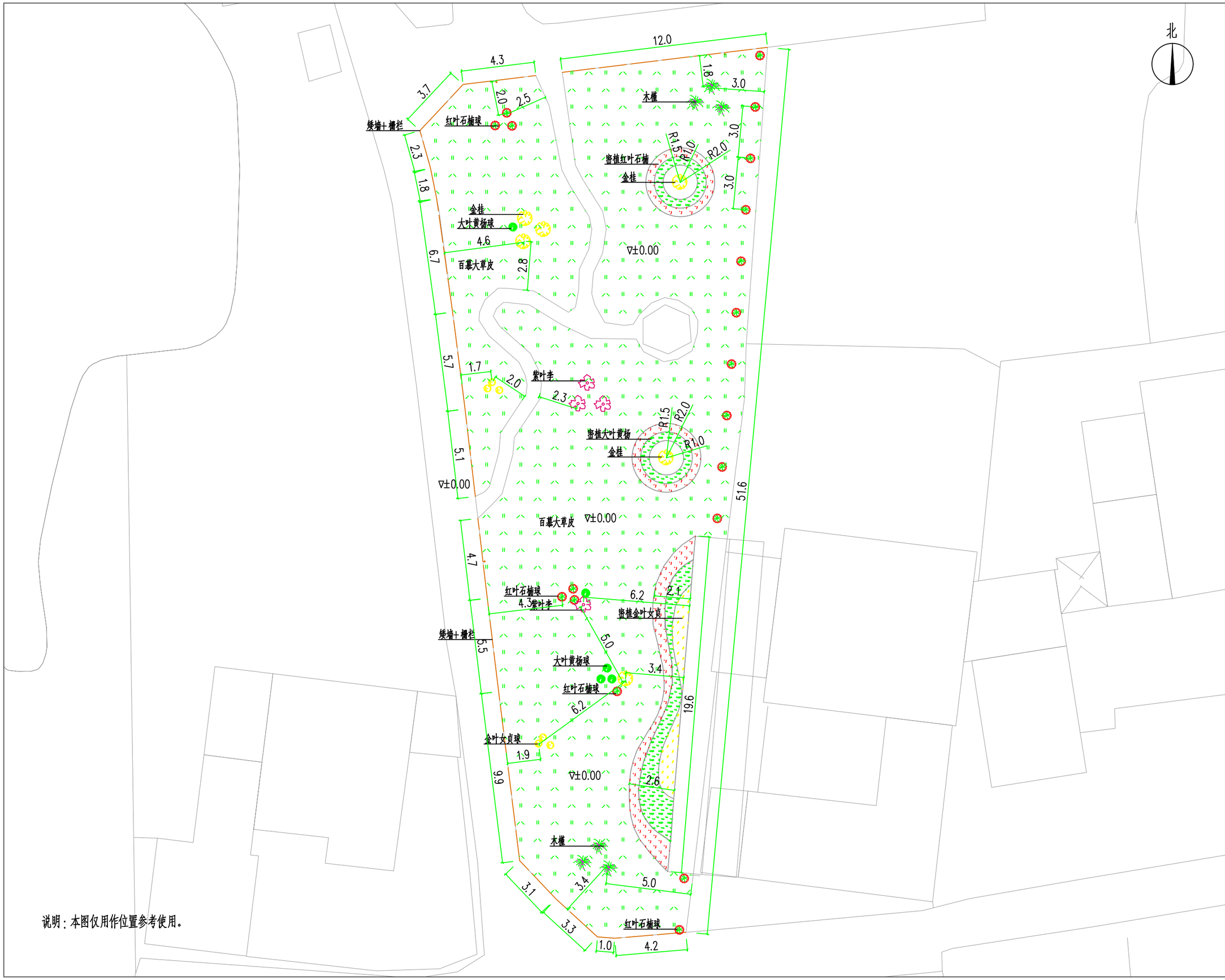

说明：本图仅用作位置参考使用。

江苏文博建筑设计有限公司

JIANGSU WENBO
ARCHITETURAL DESIGN Co,Ltd

Add: No.004 XiHuanRoad DanYang JiangSu China
Postal Code: 212300
Tel 0511-86528157
Fax 0511-86528044
Internet Add: http://www.jswenbo.cn/

建设单位

泰兴市新街镇人民政府

项目名称

新街镇夏徐村2026年度宜居宜业和美乡村建设项目

工程名称

APPROVE	景云平	
PROJECT ENGINEER	李沛昌	
IN CHARGE OF SPECIALITY	朱彬华	
EXAMINED	朱明华	
CHECKED	许国庆	
DESIGNED	蒋芳军	
DRAWN	蒋芳军	

TITLE

休闲节点02平面布置、尺寸、高程图

SPECIALITY	
DESIGN STAGE	
SCALE	
DATE	2026.09
DRAWING NO.	SG-03

主要工程量表

节点				
序号	项目名称	数 量	单 位	规格
1	百慕大草皮	600	m^2	百慕大草皮混播黑麦草草籽，秋播多年生黑麦草草籽（12g/m^2）
2	红叶石楠球	19	株	蓬径60cm，球形饱满，枝叶紧茂，成型规格，不脱脚。
3	大叶黄杨球	5	株	蓬径60cm，球形饱满，枝叶紧茂，成型规格，不脱脚。
4	金叶女贞球	6	株	蓬径60cm，球形饱满，枝叶紧茂，成型规格，不脱脚。
5	密植金叶女贞	10	m^2	高度50cm，蓬径15cm，毛球苗，4-5分枝以上，蓬径饱满，表土不裸露，种植密度36株/m^2
6	密植大叶黄杨	21	m^2	高度50cm，蓬径15cm，毛球苗，4-5分枝以上，蓬径饱满，表土不裸露，种植密度36株/m^2
7	密植红叶石楠	25	m^2	高度50cm，蓬径15cm，毛球苗，4-5分枝以上，蓬径饱满，表土不裸露，种植密度36株/m^2
8	木槿	6	株	地径5cm，高度3m，冠幅2.5m，自然分枝，主干通直，独杆，分支点2m
9	金桂	6	株	地径5cm，高度3m，冠幅2.5m，自然分枝，主干通直，独杆，分支点2m
10	紫叶李	4	株	地径5cm，高度3m，冠幅2.5m，自然分枝，主干通直，独杆，分支点2m
11	土地平整、清杂	735	m^2	
12	矮墙	30	m	详细做法见“矮墙栅栏立面、结构图”
13	栅栏	42	m	详细做法见“矮墙栅栏立面、结构图”
14	户外喷绘布	144	m^2	安装在现状不锈钢展板，主题“和美乡村”，具体内容由广告公司二次深化，业主确认后制作安装 尺寸：24m（长）*6m（高）
15	凉亭修缮	1	座	更换开裂构件，涂刷户外防水漆
16	原乔木移除	6	棵	胸径小于20cm

江苏文博建筑设计有限公司

JIANGSU WENBO
ARCHITETURAL DESIGN Co,Ltd

Add: No.004 XiHuanRoad DanYang JiangSu China
Postal Code: 212300
Tel 0511-86528157
Fax 0511-86528044
Internet Add: http://www.jswenbo.cn/

建设单位
泰兴市新街镇人民政府

项目名称
新街镇夏徐村2026年度宜居宜业和美乡村建设项目

工程名称

APPROVE	景云平	
PROJECT ENGINEER	李冲霄	
IN CHARGE OF SPECIALITY	朱明华	
EXAMINED	朱明华	
CHECKED	许国庆	
DESIGNED	蒋芳军	
DRAWN	蒋芳军	

TITLE

工程量统计表

SPECIALITY	
DESIGN STAGE	
SCALE	
DATE	2026.09
DRAWING NO.	SG-01

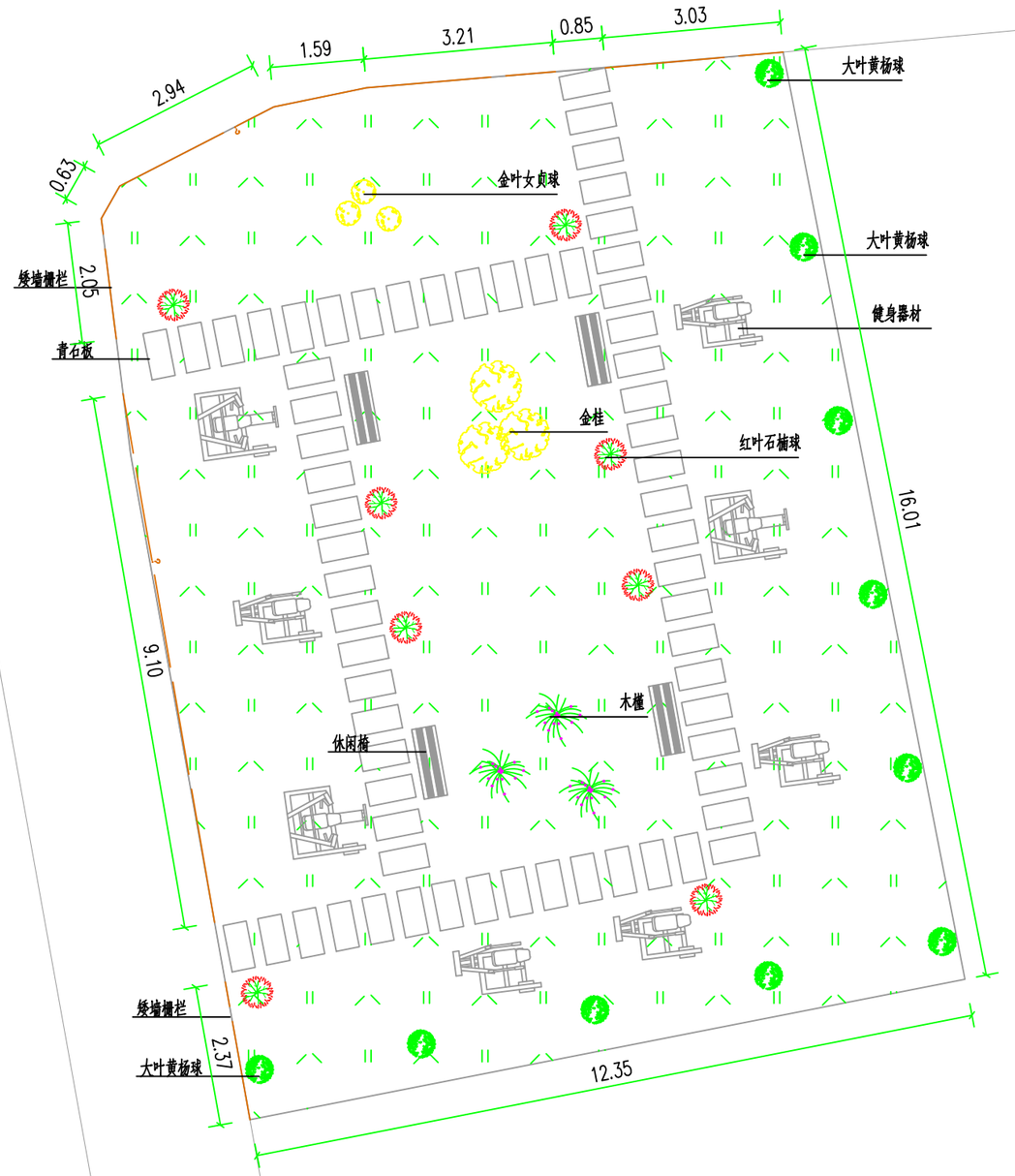

说明：本图仅用作位置参考使用。

江苏文博建筑设计有限公司

JIANGSU WENBO
ARCHITETURAL DESIGN Co,Ltd

Add: No.004 XiHuanRoad DanYang JiangSu China
Postal Code: 212300
Tel 0511-86526157
Fax 0511-86529044
Internet Add: http://www.jswenbo.cn/

建设单位

泰兴市新街镇人民政府

项目名称

新街镇夏徐村2026年度宜居宜业和美乡村建设项目

工程名称

APPROVE	景云平	
PROJECT ENGINEER	李冲宵	
IN CHARGE OF SPECIALITY	朱明华	
EXAMINED	朱明华	
CHECKED	许国庆	
DESIGNED	蒋芳军	
DRAWN	蒋芳军	

TITLE

休闲节点03平面布置、尺寸、高程图

SPECIALITY	
DESIGN STAGE	
SCALE	
DATE	2026.09
DRAWING NO.	SG-05

主要工程量表

节点				
序号	项目名称	数 量	单 位	规格
1	百慕大草皮	180	m^2	百慕大草皮混播黑麦草草籽，秋播多年生黑麦草草籽（12g/m^2）
2	红叶石楠球	8	株	蓬径60cm，球形饱满，枝叶紧茂，成型规格，不脱脚。
3	大叶黄杨球	10	株	蓬径60cm，球形饱满，枝叶紧茂，成型规格，不脱脚。
4	金叶女贞球	3	株	蓬径60cm，球形饱满，枝叶紧茂，成型规格，不脱脚。
5	木槿	3	株	地径5cm，高度3m，冠幅2.5m，自然分枝，主干通直，独杆，分支点2m
6	金桂	3	株	地径5cm，高度3m，冠幅2.5m，自然分枝，主干通直，独杆，分支点2m
7	土地平整、清杂	200	m^2	
8	矮墙	10	m	详细做法见“矮墙栅栏立面、结构图”
9	栅栏	15	m	详细做法见“矮墙栅栏立面、结构图”
10	青石板	20.8	m^2	800*400*50厚花岗岩汀步石，铺设园路
11	休闲长凳	4	座	成品安装，尺寸：0.38*1.2*0.38m，座面材质：锌合金（胡桃木色），铸铁脚材质，椅脚C25混凝土基础：0.3*0.3*0.3m，一座长凳4个基础。
12	健身器材	1	套	8座器材为一套，三位扭腰、健身车、单杠、伸背架、单人漫步机、平步机、腿部按摩、肋木架
13	原健身器材拆除	1	项	
14	原乔木移除	5	棵	胸径小于20cm

健身器材基础尺寸表（C25素砼基础）				
序号	名称	基础尺寸（长 × 宽 × 深）	单 位	备注
1	三位扭腰器	500*500*600	mm	单立柱，最容易晃，埋深不小于 600
2	健身车	600*500*600	mm	双立柱
3	单杠	600*600*700	mm	受力大、倾覆风险高，埋深加大
4	伸背架	500*500*600	mm	双立柱
5	单人漫步机	550*500*600	mm	摆动荷载大
6	平步机	550*500*600	mm	摆动荷载大
7	腿部按摩器	500*500*600	mm	单立柱
8	肋木架	700*500*700	mm	攀爬，水平推力大，埋深 700

江苏文博建筑设计有限公司

JIANGSU WENBO
ARCHITETURAL DESIGN Co,Ltd

Add: No.004 XiHuanRoad DanYang JiangSu China
Postal Code: 212300
Tel 0511-86528157
Fax 0511-86528044
Internet Add: http://www.jswenbo.cn/

建设单位

泰兴市新街镇人民政府

项目名称

新伤镇夏徐村2026年度宜居宜业和美乡村建设项目

工程名称

APPROVE	景云平	
PROJECT ENGINEER	李冲霄	
IN CHARGE OF SPECIALITY	朱明华	
EXAMINED	朱明华	
CHECKED	许国庆	
DESIGNED	蒋芳军	
DRAWN	蒋芳军	

TITLE

工程量统计表

SPECIALITY	
DESIGN STAGE	
SCALE	
DATE	2026.09
DRAWING NO.	SG-06

主要工程量表

村委会广场绿化带				
序号	项目名称	数 量	单 位	规格
1	百墓大草籽	30	m^2	25g/m^2
2	大叶黄杨球	2	株	蓬径60cm，球形饱满，枝叶紧茂，成型规格，不脱脚。
3	金叶女贞球	2	株	蓬径60cm，球形饱满，枝叶紧茂，成型规格，不脱脚。
4	金桂	2	株	地径5cm，高度3m，冠幅2.5m，自然分枝，主干通直，独杆，分支点2m
5	原绿化带内清杂、平整	30	m^2	原绿植移除

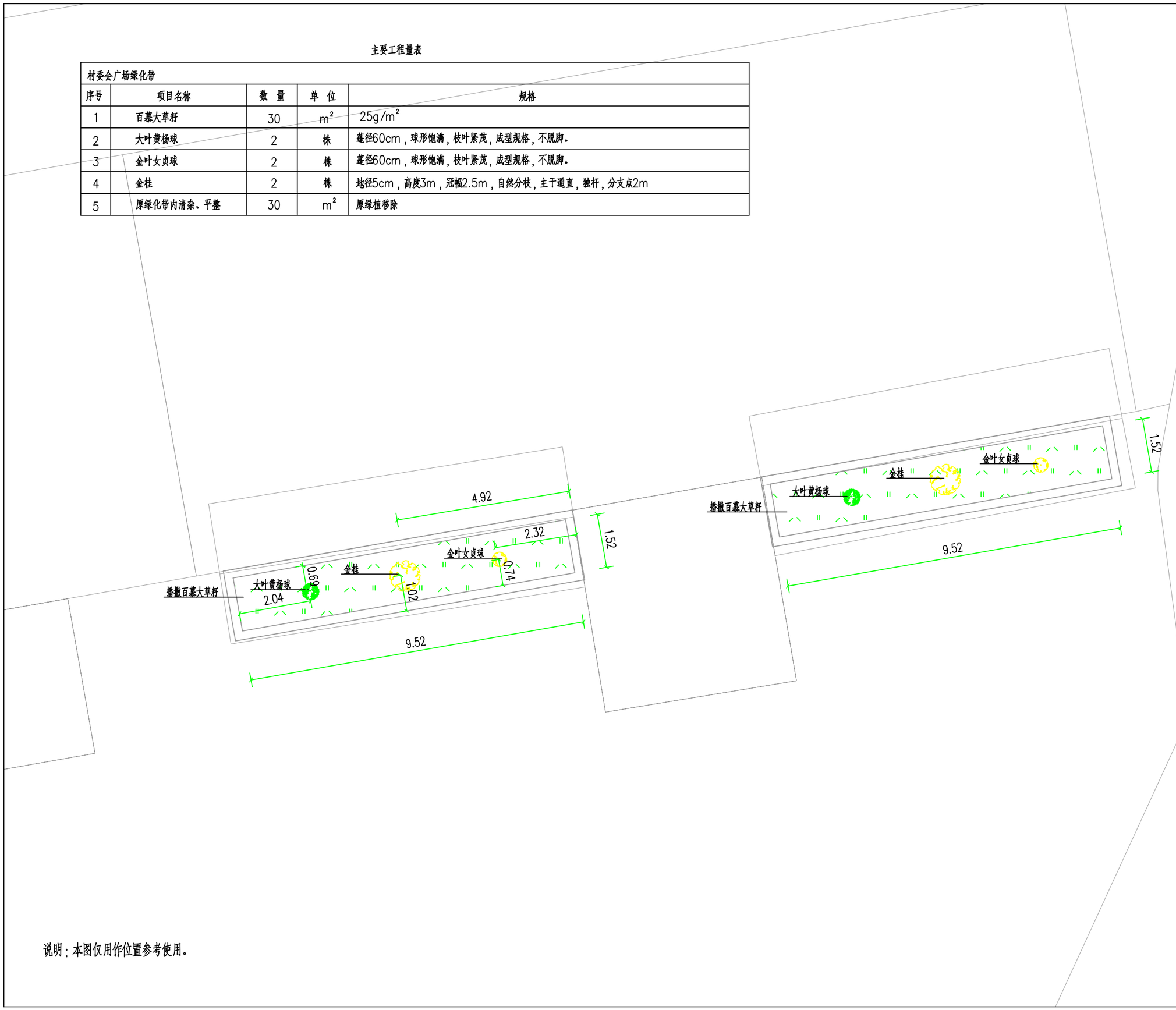

说明：本图仅用作位置参考使用。

江苏文博建筑设计有限公司

JIANGSU WENBO
ARCHITETURAL DESIGN Co,Ltd

Add: No.004 XiHuanRoad DanYang JiangSu China
Postal Code: 212300
Tel 0511-86526157
Fax 0511-86589044
Internet Add: http://www.jswenbo.cn/

建设单位

泰兴市新街镇人民政府

项目名称

新街镇夏徐村2026年度宜居宜业和美乡村建设项目

工程名称

APPROVE	景云平	
PROJECT ENGINEER	李冲胃	
IN CHARGE OF SPECIALITY	朱明华	
EXAMINED	朱明华	
CHECKED	许国庆	
DESIGNED	蒋芳军	
DRAWN	蒋芳军	

TITLE

村委会门口绿化平面布置

SPECIALITY	
DESIGN STAGE	
SCALE	
DATE	2026.09
DRAWING NO.	SG-07

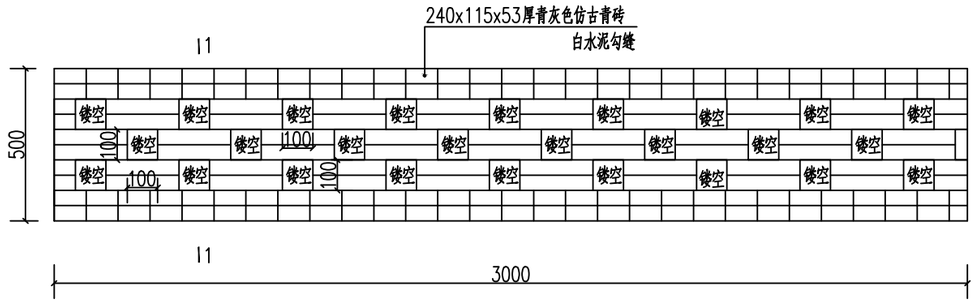

标准段矮墙立面图 1:20

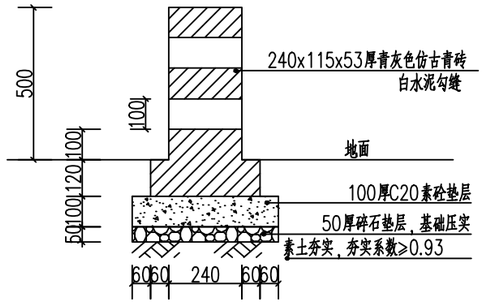

1--1 1:40

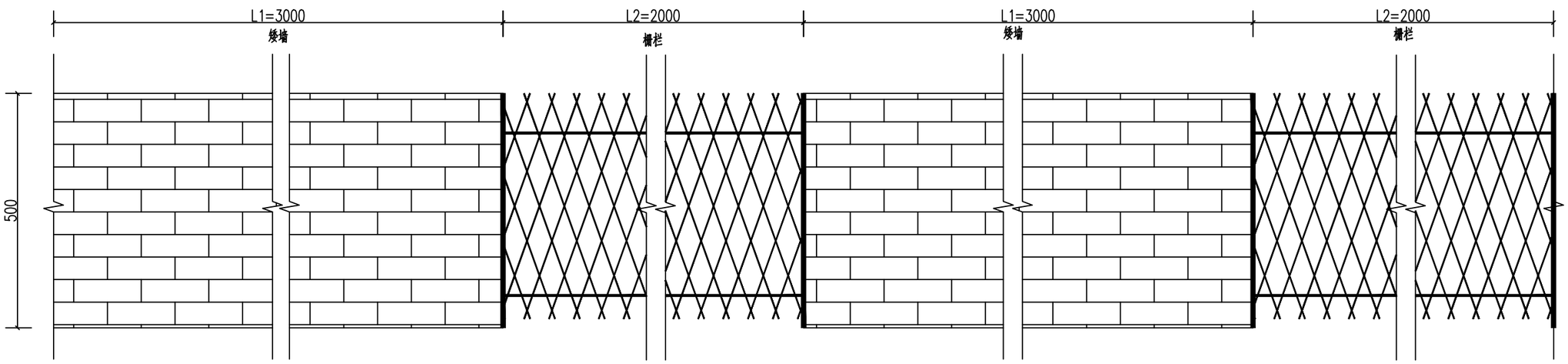

标准段矮墙+栅栏正立面图 1:10

说明：

1、图中尺寸除特殊标记外均以mm为单位；

2、矮墙及栅栏段落长度可根据现场实际情况进行调整，可调整为连续矮墙段或连续栅栏段，材质不可更改；

3、建设过程中注意保留进出口，进出口宽度不得低于80cm.

4、矮墙及栅栏建设距道路边线0.5m处。

江苏文博建筑设计有限公司

JIANGSU WENBO
ARCHITETURAL DESIGN Co,Ltd

Add: No.004 XiHuanRoad DanYang JiangSu China
Postal Code: 212300
Tel 0511-86528157
Fax 0511-86528044
Internet Add: http://www.jswenbo.cn/

建设单位
泰兴市新街镇人民政府

项目名称
新伤镇夏徐村2026年度宜居宜业和美乡村建设项目

工程名称

APPROVE	景云平	
PROJECT ENGINEER	李冲霄	
IN CHARGE OF SPECIALITY	朱明华	
EXAMINED	朱明华	
CHECKED	许国庆	
DESIGNED	蒋芳军	
DRAWN	蒋芳军	

TITLE

矮墙栅栏立面、结构图

SPECIALITY	
DESIGN STAGE	
SCALE	
DATE	2026.09
DRAWING NO.	SG-08



小菜园矮围栏效果示意图

注：安装地面以上高度0.5米 锌钢材料 立柱51*0.5厚 横梁25*0.4 斜插19*0.3
C25混凝土基础，0.3*0.3*0.3m，入土20cm

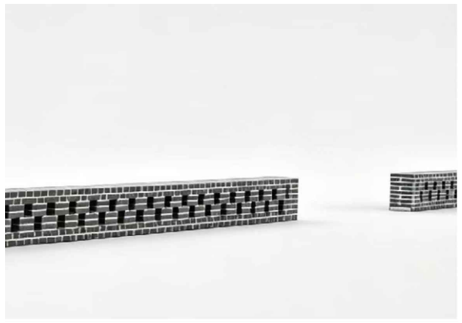

小菜园矮墙效果示意图



路侧矮墙+栅栏效果示意图

主要工程量统计表

序号	工程名称	数 量	单 位	备 注
小菜园矮墙工程				
1	矮墙	800	m	砖砌矮墙，高度50cm
2	栅栏	2000	m	安装地面以上高度0.5米 锌钢材料
3	清杂	680	m^2	拟建设用地清杂平整

说明：

1、表中工程数量为设计编制概算之用，建设单位招标时应由标底编制单位对工程数量进行重新计算统计，表中工程数量如有出入，以实际工程数量为准；

2、本工程在编制标底和投标文件时，应充分考虑有关的措施费用。

江苏文博建筑设计有限公司

JIANGSU WENBO
ARCHITETURAL DESIGN Co,Ltd

Add: No.004 XiHuanRoad DanYang JiangSu China
Postal Code: 212300
Tel 0511-86538157
Fax 0511-86538044
Internet Add: http://www.jswenbo.cn/

建设单位
泰兴市新街镇人民政府

项目名称
新伤镇夏徐村2026年度宜居宜业和美乡村建设项目

工程名称

APPROVE	景云平	
PROJECT ENGINEER	李冲宵	
IN CHARGE OF SPECIALITY	朱明华	
EXAMINED	朱明华	
CHECKED	许国庆	
DESIGNED	蒋芳军	
DRAWN	蒋芳军	

TITLE

围墙栅栏效果示意图及工程量表

SPECIALITY	
DESIGN STAGE	
SCALE	
DATE	2026.09
DRAWING NO.	SG-09

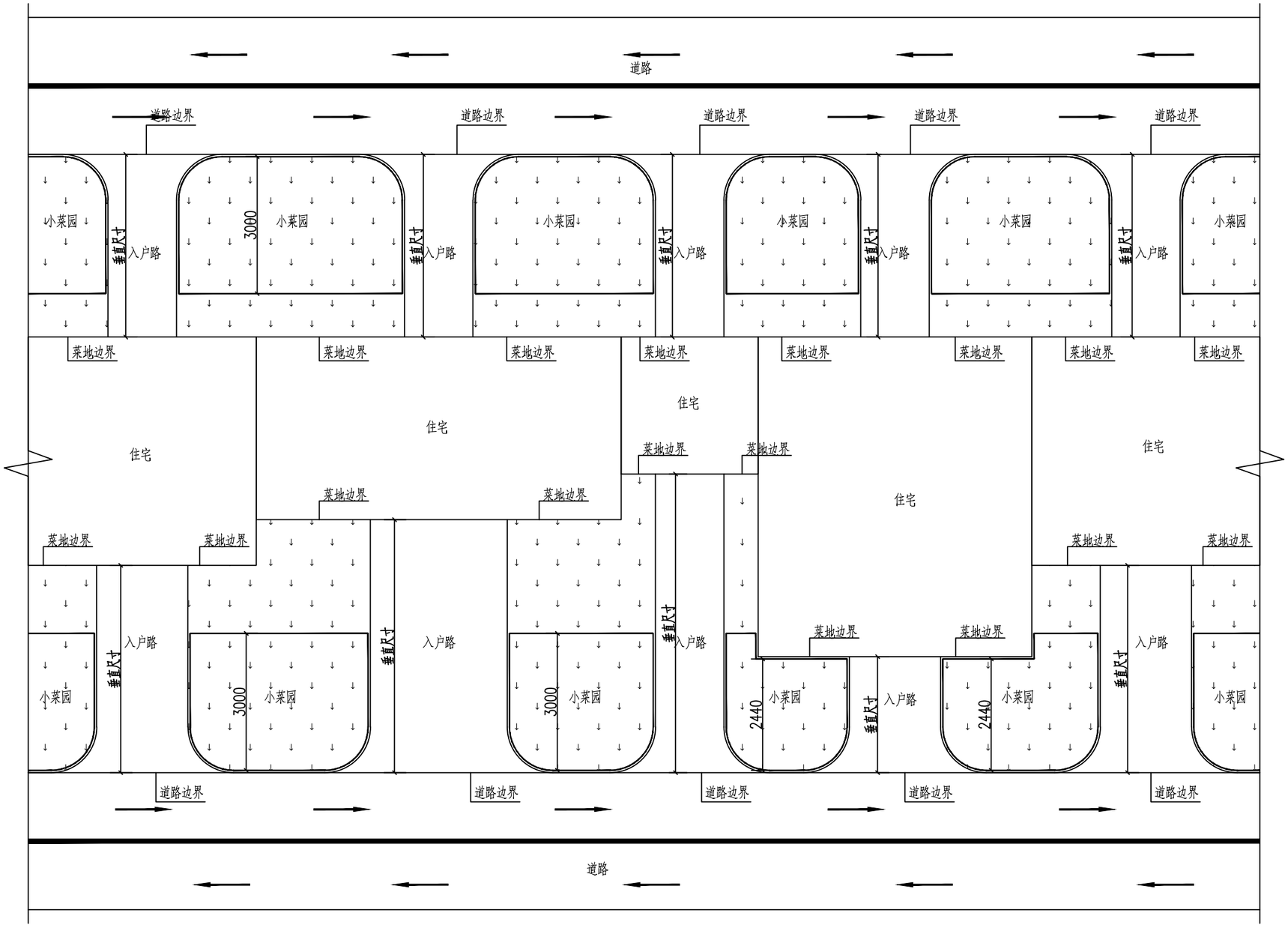

说明：

1、图中尺寸除特殊标记外均以mm为单位。

2、由于住宅入户路、菜地尺寸长短不一，无法设定小菜园标准尺寸，根据大部分住宅前后菜地尺寸，设计作以下小菜园围合尺寸标准：

住宅前后菜地边界与道路边界垂直尺寸大于3m，小菜园区域均按照3m的宽度进行围合；

若垂直尺寸小于3m，则按照实际尺寸进行围合。

3、具体尺寸根据现场实际情况确定。

江苏文博建筑设计有限公司

JIANGSU WENBO
ARCHITETURAL DESIGN Co,Ltd

Add: No.004 XiHuanRoad DanYang JiangSu China
Postal Code: 212300
Tel 0511-86528157
Fax 0511-86528044
Internet Add: http://www.jswenbo.cn/

建设单位

泰兴市新街镇人民政府

项目名称

新街镇夏徐村2026年度宜居宜业和美乡村建设项目

工程名称

APPROVE	景云平	
PROJECT ENGINEER	李冲霄	
IN CHARGE OF SPECIALITY	朱明华	
EXAMINED	朱明华	
CHECKED	许国庆	
DESIGNED	蒋芳军	
DRAWN	蒋芳军	

TITLE

小菜园标准段平面布置图

SPECIALITY	
DESIGN STAGE	
SCALE	
DATE	2026.09
DRAWING NO.	SG-10

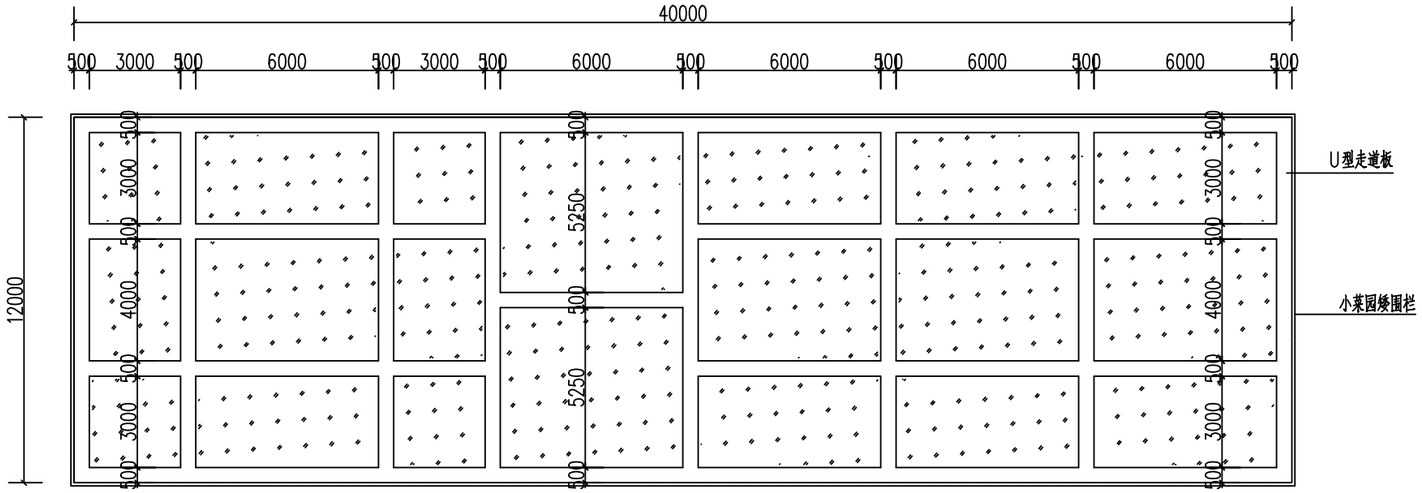

小菜园平面布置图

总计480m²

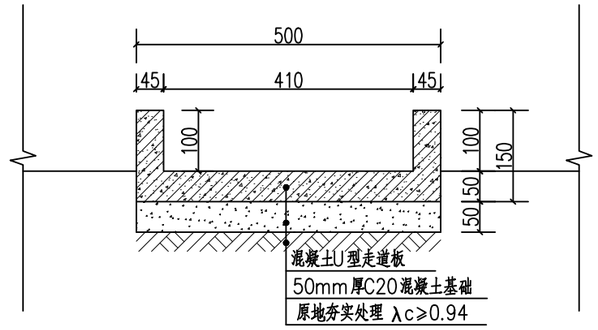

混凝土U型走道板截面图 1:10

成品采购，混凝土强度C30，内置φ6.5钢筋，间距20cm

工程量表

序号	名称	数 量	单 位	备 注
1	土地平整、清杂	480	m^2	
2	混凝土走道板	230	m	成品采购，混凝土强度C30，内置φ6.5钢筋，间距20cm
3	土方回填	200	m^3	沿线路侧田块坑洼处回填

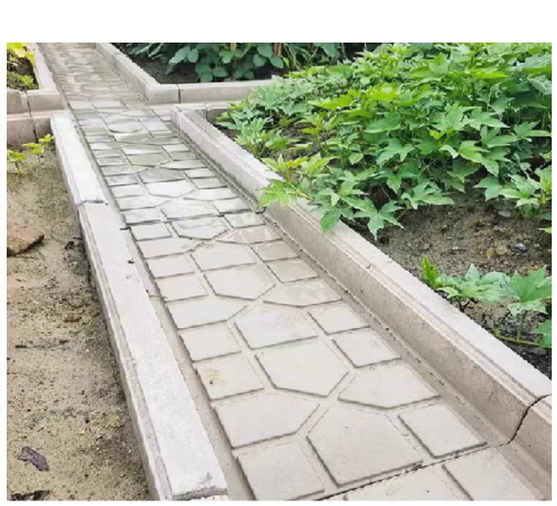

混凝土U型走道板效果示意图

说明：

1、图中尺寸除特殊标记外均以mm为单位；

2、图中图片仅为示意，具体样式及颜色经业主确认后方可采购安装。

江苏文博建筑设计有限公司

JIANGSU WENBO
ARCHITETURAL DESIGN Co,Ltd

Add: No.004 XiHuanRoad DanYang JiangSu China
Postal Code: 212300
Tel 0511-86528157
Fax 0511-86528044
Internet Add: http://www.jswenbo.cn/

建设单位

泰兴市新街镇人民政府

项目名称

新街镇夏徐村2026年度宜居宜业和美乡村建设项目

工程名称

APPROVE	景云平	
PROJECT ENGINEER	李冲霄	
IN CHARGE OF SPECIALITY	朱明华	
EXAMINED	朱明华	
CHECKED	许国庆	
DESIGNED	蒋芳军	
DRAWN	蒋芳军	

TITLE

小菜园平面布置及工程量统计表

SPECIALITY	
DESIGN STAGE	
SCALE	
DATE	2026.09
DRAWING NO.	SG-11



成品垃圾亭示意图

注：垃圾亭尺寸：3*0.9*2.05m（高），钢管外烤漆，骨架方管壁厚不小于2.5mm，
颜色及样式根据业主要求确定。成品套件，带4个分类垃圾桶，膨胀螺丝安装。



垃圾清运车示意图

注：车辆尺寸：3500*1500*1950（高），车厢尺寸：
1850*1450*1300（高），车厢有效容积3.5方，带自卸，带冷暖空调，
续航120km，72V 220A锂电池（电池质保2年）

工程量表

序号	名称	数 量	单 位	备 注
1	成品垃圾亭（位置由业主指定）	12	座	3*0.9*2.05m（高），成品套件，含4个分类垃圾桶
2	垃圾清运车	1	辆	72V 200A锂电池（电池质保2年）
3	120L垃圾桶	100	个	
4	240L垃圾桶	100	个	

说明：

1、表中工程数量为设计编制概算之用，建设单位招标时应由标底编制单位对工程数量进行重新计算统计，表中工程数量如有出入，以实际工程数量为准；

2、本工程在编制标底和投标文件时，应充分考虑有关的措施费用。

江苏文博建筑设计有限公司

JIANGSU WENBO
ARCHITETURAL DESIGN Co,Ltd

Add: No.004 XiHuanRoad DanYang JiangSu China
Postal Code: 212300
Tel 0511-86528157
Fax 0511-86589044
Internet Add: http://www.jswenbo.cn/

建设单位
泰兴市新街镇人民政府

项目名称
新街镇夏徐村2026年度宜居宜业和美乡村建设项目

工程名称

APPROVE	景云平	
PROJECT ENGINEER	李冲霄	
IN CHARGE OF SPECIALITY	朱昭华	
EXAMINED	朱明华	
CHECKED	许国庆	
DESIGNED	蒋芳军	
DRAWN	蒋芳军	

TITLE
垃圾分类亭、垃圾清运车示意图及工程量表

SPECIALITY	
DESIGN STAGE	
SCALE	
DATE	2026.09
DRAWING NO.	SG-12



入村引导牌1效果示意图

成品定制，膨胀螺丝安装于基础上



入村引导牌2效果示意图

成品定制，膨胀螺丝安装于基础上

工程量表

序号	名称	数 量	单 位	备 注
1	入村引导牌1	1	座	6.5（长）*3（高）*0.2（侧厚）m膨胀螺丝安装，C30素砼基础 6.9*0.4*0.5m（高）
2	入村引导牌2	1	辆	1.4（长）*3（高）*0.15（侧厚）m膨胀螺丝安装，C30素砼基础 1.6*0.4*0.5m（高）
3	沿线绿植移除	1500	m^2	原道路侧密植绿化移除、土地平整

江苏文博建筑设计有限公司

JIANGSU WENBO
ARCHITETURAL DESIGN Co,Ltd

Add: No.004 XiHuanRoad DanYang JiangSu China
Postal Code: 212300
Tel 0511-86528157
Fax 0511-86528044
Internet Add: http://www.jswenbo.cn/

建设单位

泰兴市新街镇人民政府

项目名称

新街镇夏徐村2026年度宜居宜业和美乡村建设项目

工程名称

APPROVE	景云平	
PROJECT ENGINEER	李冲霄	
IN CHARGE OF SPECIALITY	朱昭华	
EXAMINED	朱明华	
CHECKED	许国庆	
DESIGNED	蒋芳军	
DRAWN	蒋芳军	

TITLE

入村引导牌效果示意图、工程量统计表

SPECIALITY	
DESIGN STAGE	
SCALE	
DATE	2026.09
DRAWING NO.	SG-13

新街镇夏徐村2026年度宜居宜业和美乡村建设项目

水利工程

江苏文博建筑设计有限公司

2026年09月

图　纸　目　录

序号	图　纸　名　称	图纸编号	图幅	页　数
1	设计说明			
2	河道01整治工程			
3	河道02整治工程			
4	河道03整治工程			

新街镇夏徐村 2026 年度宜居宜业和美乡村建设项目--水利工程

施工图设计说明

一、 工程概况

新街镇夏徐村 2026 年度宜居宜业和美乡村建设项目--水利工程位于泰兴市新街镇夏徐村。

本次河道整治采用杉木桩护岸岸形式，杉木桩护岸整治段河道全长 705 米，木桩护岸总计 1365 延米。

现状河道两岸地面高程不一，河道断面为梯形断面。根据业主要求对河道 01~河道 03 采用间隔杉木桩挡墙护岸，同时对河道进行贯通、疏浚、清杂整坡、绿化。

排水方式采用抽明水的方式降低河床内水位，确保河道两侧开挖、回填处于干燥状态。

本工程设计高程采用废黄河高程系统。

二、设计规范及依据

1、《水利水电工程等级划分及洪水标准》（SL252-2017）；

2、《水工建筑物荷载设计规范》（SL/T744-2016）；

3、《水工挡土墙与边坡挡土墙设计规范》（SL/T 386-2025）；

4、《水工混凝土结构设计规范》（SL/T 191-2025）；

5、《土工合成材料应用技术规范》（GB/T 50290-2014）；

6、《河道整治设计规范》（GB 50707-2011)；

7、业主与设计单位签订的合同；

8、其他现行相关规范、规定。

三、建设内容

河道 01 工程量统计表

序号	工程类型	项 目	单 位	数 量	备 注
1	土方工程	开挖土方	m³	203.4	
		回填土方	m³	892.75	其中 673.55m³ 为沟塘回填土方
		清淤土方	m³	236.70	
2	护岸工程	间隔杉木桩防护	m	90	桩长 3m，梢径 12cm
		清杂整坡	m²	460	
3	混凝土工程	水码头	座	1	
4	绿化工程	百慕大草籽	m²	460	25g/m²
		红叶石楠球	18	棵	蓬径 60cm，间距 5m/棵

河道 02 工程量统计表

序号	工程类型	项 目	单 位	数 量	备 注
1	土方工程	开挖土方	m³	601.7	
		回填土方	m³	1008.85	
		清淤土方	m³	1336.98	
2	护岸工程	间隔杉木桩防护	m	420	桩长 3m，梢径 12cm
		清杂整坡	m²	1930	
3	混凝土工程	水码头	座	4	
		泄水槽	座	3	拟建于道路低洼积水处
4	绿化工程	百慕大草籽	m²	1930	25g/m²
		紫薇树	棵	84	地径 5cm,间距 5m/棵

河道 03 工程量统计表

序号	工程类型	项 目	单 位	数 量	备 注
1	土方工程	开挖土方	m³	1125.20	
		回填土方	m³	1787.95	
		清淤土方	m³	1928.95	
2	护岸工程	间隔杉木桩防护	m	855	桩长 3m，梢径 12cm
		清杂整坡	m²	4780	
3	混凝土工程	水码头	座	5	

		泄水槽	座	4	拟建于道路低洼积水处
4	绿化工程	百慕大草籽	㎡	4780	25g/㎡
		紫薇树	棵	170	地径 5cm,间距 5m/棵

以上数据均为设计统计工程量，具体数量以实际量为准。

四、工程等级与标准

根据夏徐村河道防洪、治涝、灌溉标准，确定本工程等别为Ⅴ等。

1、抗震设防烈度：根据《中国地震动峰值加速度区划图》的规定，工程所处场地地震峰值加速度为 0.1g，相应地震基本烈度为 7 度；

2、排涝标准：十年一遇；

3、特征水位：常水位 2.50m（废黄河高程）。

五、工程地质

1、河道沿线土层分布基本情况如下：根据附近勘查揭露的地层资料分析，拟建场地在勘探深度(26.0m)内的土体，根据其成因及工程地质特征，可分为七个主要工程地质层和一个亚层，现分述如下：

①层：素填土：以填粘性土为主，杂色，含植物根茎。整个填土层土质不均，过河塘部位有少量软弱的淤积物，厚约 0.7m 左右。本层土的工程特性差。

②层：粉砂：灰色，松散～稍密，矿物成分以石英为主，颗粒形状呈圆形，局部夹少量云母。层厚一般为 2.7～3.0m，河塘处该层变薄。静力触探 qc 值 3.746MPa。为中等压缩性中等强度地基土，工程特性一般。

③层：淤泥质粉质粘土夹粉砂：灰色，流塑，含少量有机质及贝壳碎屑，局部夹少量石英石及云母。层厚一般为 3.3～3.7m。静力触探 qc 值 0.968MPa。为高压缩性低强度地基土，工程特性较差。

④层：粉砂夹粉质粘土：灰色，稍密～中密，饱和，矿物成分以石英为主，含少量云母片，局部夹粉质粘土层。层厚一般为 4.4～4.4m。静力触探 qc 值 5.508MPa。为中等压缩性中等强度地基土，工程特性一般。

⑤层：粉质粘土夹粉砂：灰色，软塑，很湿。切面光滑，稍有光泽。干强度中等，韧性中等。局部夹粉砂薄层。层厚为 4.2～4.8m。静力触探 qc 值 1.239MPa。为中等压缩性中等强度地基土，工程特性一般。

⑥层：粉砂夹粉质粘土：灰色，中密，饱和。矿物成分以石英为主，含少量云母片，局部夹粉质粘土层。层厚为 5.0～6.1m。静力触探 qc 值 6.611MPa。为中等压缩性中等强度地基土，工程特性较好。

⑦层：粉砂：灰色，呈密实状。饱和，矿物成份以石英为主，颗粒级配较差，颗粒形状呈圆形，含云母片。本层未钻穿。揭露最大厚度 2.0m。静力触探 qc 值 13.399MPa。为中等压缩性中等强度地基土，工程特性好。

2、岩土参数分析统计：本次勘察为初步勘察，参考附近工程地质报告，地基土的主要物理力学性质指标主要根据静探试验结合当地勘察经验综合确定，若出现特殊情况，建议业主补勘。

3、地基承载力基本容许值的确定根据单桥静力触探比贯入阻力Ps按《工程地质手册》结合区域经验确定地基承载力基本容许值：地基土的主要物理力学性质指标

工程位置	地层号	土层平均厚度	静探锥尖阻力平均值	地基承载力基本特征值	压缩模量建议值
		m	q_c MPa	f_{ao} kPa	Es MPa
新街镇夏徐村 2026 年度宜居宜业和美乡村建设项目--水利工程	①	3.00	1.423	--	--
	②	2.85	3.746	90	6.5
	③	3.50	0.968	70	3.0
	④	4.40	5.508	100	9.0
	⑤	4.50	1.239	80	4.0
	⑥	5.55	6.611	110	10.0
	⑦	/	13.399	200	14.5

本工程参考附近工程地质，建议业主补勘，以便护岸稳定复核计算。

六、单位

除特殊注明外，本工程图纸高程单位以米（m）计，钢筋直径以毫米（mm）计，其余均以厘米（cm）计。

七、设计主要内容

结合河道沿线现状情况、规划情况、以及业主意见，根据河道引、排水要求，按照结构安全、

生态友好、造型优美、实用经济的原则确定设计型式。

1、河道土方工程

本次河道整治排水采用抽明水的方式，河道两侧开挖、回填土方内部平衡，建议挖机开挖清淤，清淤土方未经晾晒不得用于桩后回填，多余土方外运，运距不超过1km。

2、护岸工程

本次河道整治采用杉木桩护岸形式，杉木桩护岸整治段河道全长705米，木桩护岸总计1365延米。根据业主要求对河道01~河道03采用间隔杉木桩挡墙护岸，设计河坡不陡于1:2.5顺延至河口，桩前设置平台，宽100cm，河底护坡不陡于1：3。

设计木桩顶高程为▽2.68m,袋顶高程为▽3.00m,木桩间隔布置,桩顶中心距33cm,桩长为3m，梢径为12cm。木桩为杉木，保留树皮，桩顶1m长采用桐油防腐，浸泡时间不小于2小时，桐油选用熟桐油，必须为环保天然熟桐油，不含化学有毒助剂、重金属、沥青类有害物质，不得使用劣质掺假桐油；供应商须提供桐油产品合格证、质量检测资料，满足水体环保要求，不得对河道水质造成污染；桩后设置1排梢径为10cm的杉木横档，每根长5m，通长设置。为加强连接，木桩与横挡采用覆塑钢丝绑扎，每3根木桩绑扎一道。扎点铰接接头置于护岸临土侧。临土侧铺设一层无纺土工布通长布置，幅宽2m。

本工程涉及绿化栽植，绿化工程养护等级3级，养护期2年。

3、河道疏浚工程

本次工程疏浚主要涉及常水位2.50m以下至设计河底的清淤量。

八、强制条文执行

项目	强制性条文规定		本工程相关内容	符合条文状况
4-1工程等别与建筑物级别	4-1-1 《水利水电工程等级划分及洪水标准》（SL252—2017）	2.1.1	根据夏徐村河道防洪、治涝、灌溉标准，确定本工程等别为Ⅴ等；根据工程等别确定本工程主要建筑为5级。	符合条文
4-3稳定与强度	4-1-6《堤防工程设计规范》（GB50286-2013）	3.2.3	堤防抗滑稳定允许的最小安全系数，正常运用条件为1.10，非常运用条件为1.05。	符合条文
4-4抗震	4-4-1 《水工建筑物抗震设计规范》（GB51247-2018） 4-4-2 《水工混凝土结构设计规范》（SL191-2017）	3.0.1	1、 根据《中国地震动峰值加速度区划图》的规定，工程所处场地地震峰值加速度为0.1g，相应地震基本烈度为7度。 2、 工程抗震设防类分别为丁类。 3、 截面抗震验算、配筋构造满足规范要求。	符合条文
6-2环保水保	《生产建设项目水土保持技术规范》（GB50433-2018））	3.1.3	施工中应控制和减少对原地貌、地表植被、水系的扰动和损毁，保护原地表植被、表土及结皮层，减少占用水，土资源，提高利用效率。	符合条文

九、材料技术要求

1、杉木桩长3m，梢径为12cm；圆木横档梢径为10cm。

2、混凝土：除特殊说明外，混凝土强度等级均为C25。

3、覆塑钢丝：热镀锌低碳钢丝，钢丝直径2.2mm,镀锌重量不小于215g/m^2， PVC护膜厚度不小于0.4mm。覆塑钢丝的性能指标应符合《生态格网结构技术规程》(CECS 353:2013)的材料要求。

4、土工布：采用300g/m²无纺土工布，性能参数：纵横向断裂强度10kN/m，标称断裂强度对应伸长率20~100%，CBR顶破强度≥2.6kN/m，单位面积质量为300g/m^2，偏差为±5%，幅度偏差率为-0.5%，厚度偏差率±10%，等效孔径O_{90}为0.07~0.2mm，垂直渗透系数为kx（10^{-1}~10^{-3}）cm/s，K1.0~9.9，纵横向撕破强力≥1.0KN/m,抗酸碱、抗氧化、抗紫外线性能 ≥80%,宽2m通长布置。

5、生态袋：袋体材料 100%PP，袋体填充后长、宽、高分别为 980mm、360mm、160mm。

生态袋的物理性能为：握持抗拉强度≥530N，撕破强度≥220N，胀破强度≥1650kpa，抗紫外线老化 70%@500hrs。

所有材料的性能均应符合现行国家标准、规定要求。

十工程施工

1、测量放样

承包人在施工过程中应重视工程测放的范围及工作量。**施工放样前应会同业主对现场规划蓝线范围进行确定，确保符合规划要求。**

第一，应对测量单位提交的平面控制点、高程控制点进行复测，并加以保护;第二，要布置好

施工控制点，做好建筑物纵横轴线的测放工作，保证建筑物整体位置准确无误;施工高程控制点应远离降水影响范围，并作定期复测;第三，做好建筑物的放样工作，保证建筑物平面位置、各部位高程准确。

2、土方工程

土方开挖

土方开挖以机械化开挖为主，杉木桩后土方开挖应采用人工开挖，以防止机械开挖对桩的挤压、破坏。

①承包人可根据地质、降低地下水位措施和施工条件等情况，经稳定验算后确定基坑开挖边坡，必要时可采用一定的支护措施，但必须保证施工边坡的安全稳定。

②基坑开挖时，需保留构筑物底部以上30cm土作保护层，采用人工开挖，以免扰动地基。保护层开挖应采取突击开挖方式，同时会同业主、监理、勘察、设计方的相关人员验槽后，方可进行下道工序的施工。

土方回填

护岸土方填筑前必须清除基坑底部的积水、杂物等，含水率应控制在最优含水率附近，并分层夯实，厚度不大于20cm。回填土压实度不小于0.91。整个填筑过程中应保证对称回填，均匀上升。在靠近护岸及跌井后2m范围内采用人工或小型压实设备(激振力不大于35KN)回填并夯实，且铺土厚度宜适当减少。

土方工程的施工须参照《关于进一步加强土方工程质量管理的通知》(苏水基[2013]17号文)的要求执行。

3、杉木桩施工

(1)杉木桩采购时注意材质，桩长略大于设计桩长;所用木桩质地均匀，线形不得过大弯曲，桩身不得有蛀孔、裂纹等损害强度的瑕疵。

(2)杉木桩吊运、装卸、堆置时、桩身不得受冲击或震动，不得有沉陷现象，避免木桩变形。

(3)木桩使用前需检查其完整性，等木桩防腐处理完全风干后打入。

(4)打桩前需先进行岸坡平整，然后测量放样，以保证木桩线形顺直。木桩插入土中定位时的垂直度偏差不超过0.5%，水平向错位不超过3cm，间隔木桩中心距为33cm。

(5)打桩时，开始落距要小，击打不宜过重，待入土一定深度持桩稳定后按要求进行施打。打桩过程中，要注意桩有无偏移现象，发现问题及时校正。

(6)木桩护岸施工完成后，桩后回填土需回填至设计标高，回填土标准符合规范要求。

4、施工安全

（1）建立健全各项安全生产的管理机构和安全生产管理制度，落实安全生产责任制；

（2）对施工期围堰等应指派专人、定期巡查维护，并组织实施各项渡汛措施；

（3）对于易燃易爆的材料妥善保管，应配备有足够的消防设施；

（4）所有施工机具、设备，以及高空作业、深基坑开挖、拆除工程的设备、脚手架等均应定期检查，并有安全员的签字记录，保证其经常处于完好、 稳定状态；

（5）必须按照本工程项目特点，组织制定本工程实施中的生产安全事故应急救援预案；施工中造成安全事故的，承担相应的损失及赔偿责任。

5、施工期监测

(1)施工过程中应做好以下几方面观测:①地下水位观测;②其它已完工的部分工程沉降变形观测。

(2)施工期间，按不同荷载阶段，定期观测，完工放水前后，应分别观测一次。放水前，应将水下的沉降标点转接到上部结构，以便继续观测。

(3)在施工观测期间，若发现工程建筑物出现异常情况时，应增加观测仪器的测读次数，并及时与设计单位沟通，以便采取处理措施。

十一、其他主要事项

1、本施工图设计说明应与施工图纸对照阅读。

2、施工必须按照施工图纸要求及有关施工规范进行。

3、河道线型可根据现场情况适当微调，应确保线型流畅、美观。部分沿河建筑物，新建挡墙与之平顺衔接，确保河道引排功能正常发挥。

4、基坑开挖临空面须设置安全围栏，高度不小于 1.1m;同时应设置相应的安全警示标牌、警

示灯等设施。

5、工程施工期间临时道路禁止重型车辆通行，仅允许总重3t以下的小型车辆通过。临时交通须按规定设置相应的警示标志，且须有专人指挥疏导交通，通过临时道路时，非机动车应下车推行，机动车时速不应高于5km/h。

6、土方工程开挖前应结合场地清理，全面排查摸清施工场地各类管线的布置情况。施工单位应采取合理的施工措施，避开对管线的干扰，并制定相关安全预案以保证施工设备和人员的安全。当采取措施后，仍然影响工程施工时，则会同参建各方，确定是否采取变更调整后方可继续作业。

7、土方开挖过程中，河道内如若含有杂质、建筑垃圾等较难清除物质时，施工承包商必须将其清除，不得弃于河道中。

8、图中如有疑问，请及时联系，协商解决。

9、质量检查内容与质量标准按《江苏省水利工程施工质量检验评定标准》或经有关部门认可的标准执行。

10、其他未尽事宜按国家现行施工及验收规范执行。

11、施工中发现其它问题，请及时与我公司联系，以便会同研究处理。



说明：本图仅用作位置参考使用。

图例： 河道整治范围

江苏文博建筑设计有限公司

JIANGSU WENBO
ARCHITETURAL DESIGN Co,Ltd

Add: No.004 XiHuanRoad DanYang JiangSu China
Postal Code: 212300
Tel 0511-86526157
Fax 0511-86526044
Internet Add: http://www.jswenbo.cn/

建设单位

泰兴市新街镇人民政府

项目名称

新街镇夏徐村2026年度宜居宜业和美乡村建设项目

工程名称

APPROVE	景云平	
PROJECT ENGINEER	李冲霄	
IN CHARGE OF SPECIALITY	朱明华	
EXAMINED	朱明华	
CHECKED	汴国庆	
DESIGNED	蒋芳军	
DRAWN	蒋芳军	

TITLE

水利工程平面规划图

SPECIALITY	
DESIGN STAGE	
SCALE	
DATE	2026.09
DRAWING NO.	SG-01

河道01

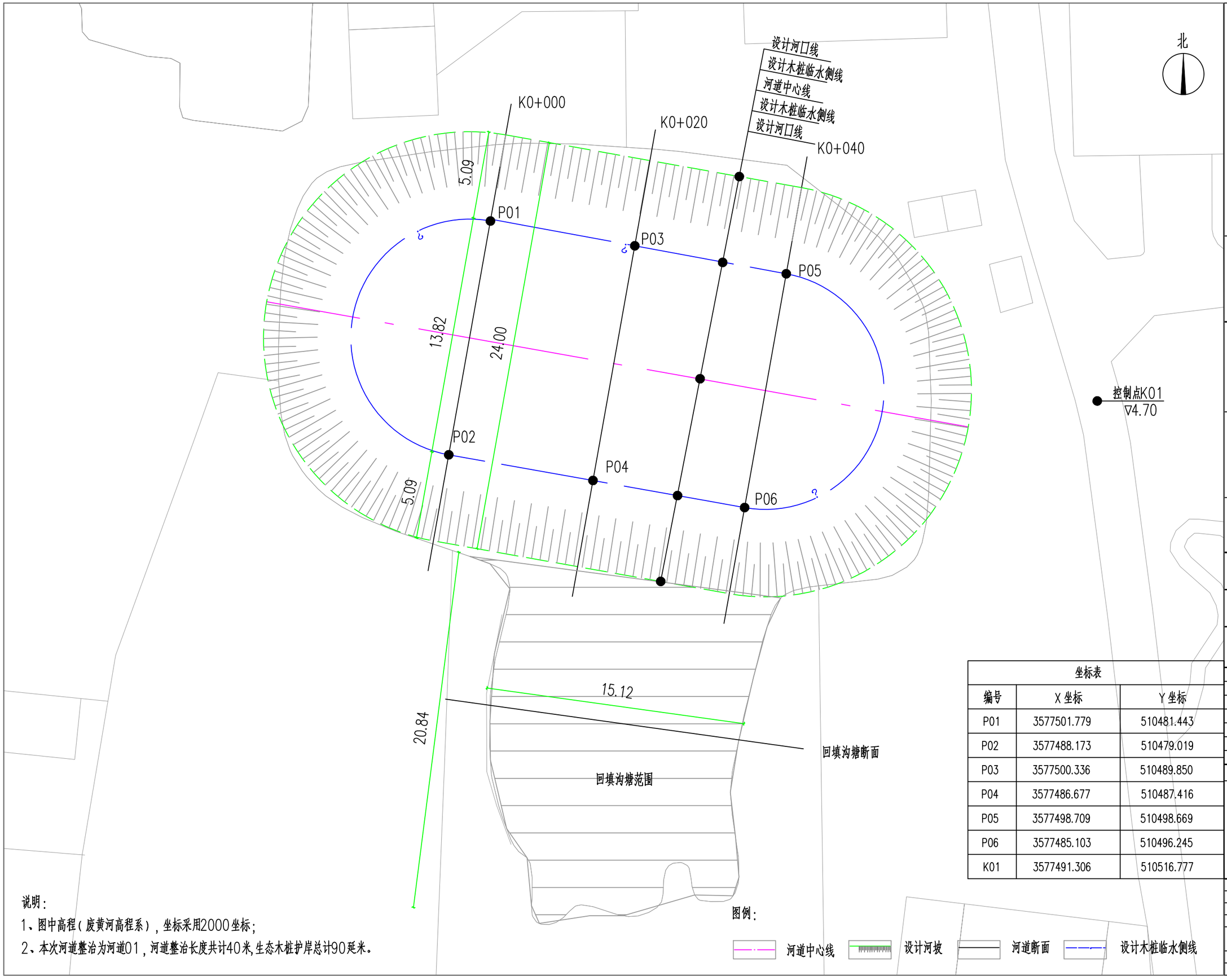

坐标表		
编号	X 坐标	Y 坐标
P01	3577501.779	510481.443
P02	3577488.173	510479.019
P03	3577500.336	510489.850
P04	3577486.677	510487.416
P05	3577498.709	510498.669
P06	3577485.103	510496.245
K01	3577491.306	510516.777

图例：

河道中心线　设计河坡　河道断面　设计木桩临水侧线

说明：

1、图中高程（废黄河高程系），坐标采用2000坐标；

2、本次河道整治为河道01，河道整治长度共计40米,生态木桩护岸总计90延米。

江苏文博建筑设计有限公司
JIANGSU WENBO ARCHITETURAL DESIGN Co,Ltd
Add: No.004 XiHuanRoad DanYang JiangSu China
Postal Code: 212300
Tel 0511-86528157
Fax 0511-86528044
Internet Add: http://www.jswenbo.cn/

建设单位：泰兴市新街镇人民政府

项目名称：新街镇夏徐村2026年度宜居宜业和美乡村建设项目

工程名称：

APPROVE	景云平	
PROJECT ENGINEER	李冲宵	
IN CHARGE OF SPECIALITY	朱明华	
EXAMINED	朱明华	
CHECKED	许国庆	
DESIGNED	蒋芳军	
DRAWN	蒋芳军	

TITLE：河道01平面布置图

SPECIALITY	
DESIGN STAGE	
SCALE	
DATE	2026.09
DRAWING NO.	SG-02

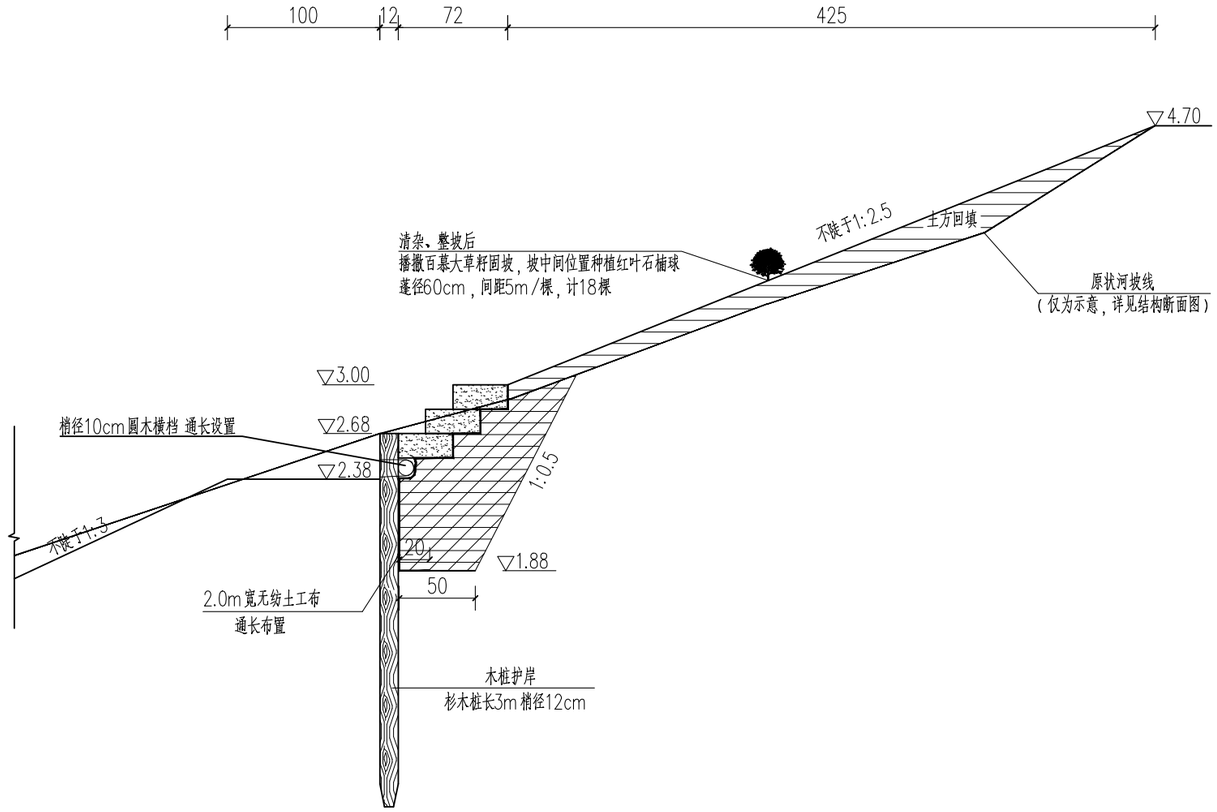

生态护岸标准断面图 1:40

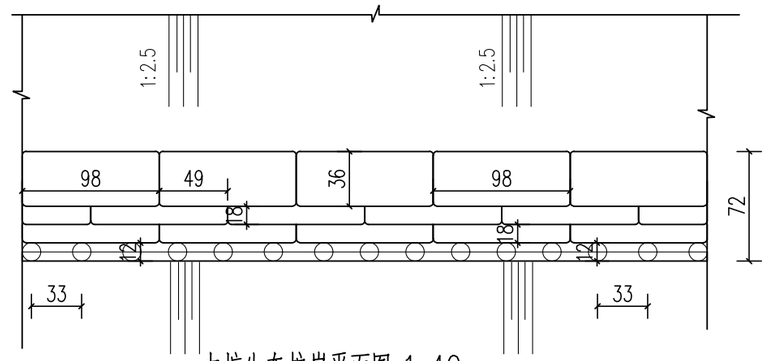

木桩生态护岸平面图 1:40

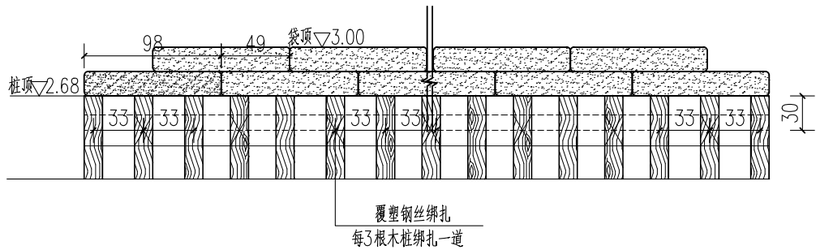

木桩生态护岸立面图 1:40

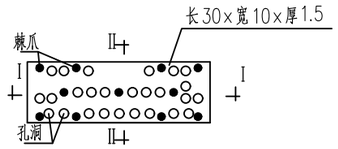



I–I 剖面图1:10



II–II 剖面图1:10

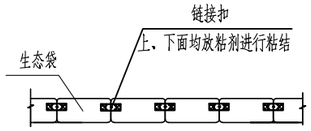

生态袋连接平面布置图 1:10



生态袋连接立面布置图 1:10

说明：

1、本图高程（废黄河高程系统）以m计，其余尺寸单位cm计；

2、木材为杉木，保留树皮；

3、为加强连接，木桩与横档以覆塑钢丝绑扎，每3根木桩绑扎一道。扎点铰接接头置于护岸临土侧，且应防止戳破土工布。覆塑钢丝为热镀锌低碳钢丝，钢丝直径2.2mm，镀锌重量不小于215g/m²,PVC护膜厚度不小于0.4mm。覆塑钢丝的性能指标应符合《生态格网结构技术规程》（T/CECS353-2024）的材料要求；

4、本工程所使用生态袋颜色为草绿色（尺寸为980*360*160），材质为100%聚丙烯（PP），并用标准链接扣连接；生态袋、标准链接扣、扎口带应为同一厂家的配套产品，封口统一采用机械缝合；生态袋填料为就近取土装袋，不得填充淤泥，且充填密实，铺设平整，锚固牢靠；

5、生态袋生产商须为水利部认定厂家，施工单位须现场提供第三方检测相关技术参数合格报告；

6、河道整治长度共计40米,木桩护岸合计90延米。

7、桩前为1m平台，平台前按照不陡于1:3接至设计河底，设计河底高程▽1.00。

江苏文博建筑设计有限公司

JIANGSU WENBO
ARCHITETURAL DESIGN Co,Ltd

Add: No.004 XiHuanRoad DanYang JiangSu China
Postal Code: 212300
Tel 0511-86526157
Fax 0511-86526044
Internet Add: http://www.jswenbo.cn/

建设单位
泰兴市新街镇人民政府

项目名称
新街镇夏徐村2026年度宜居宜业和美乡村建设项目

工程名称

APPROVE	景云平	
PROJECT ENGINEER	李冲宵	
IN CHARGE OF SPECIALITY	朱明华	
EXAMINED	朱明华	
CHECKED	许国庆	
DESIGNED	蒋芳军	
DRAWN	蒋芳军	

TITLE

河道01生态护岸标准断面图

SPECIALITY	
DESIGN STAGE	
SCALE	
DATE	2026.09
DRAWING NO.	SC-2.1

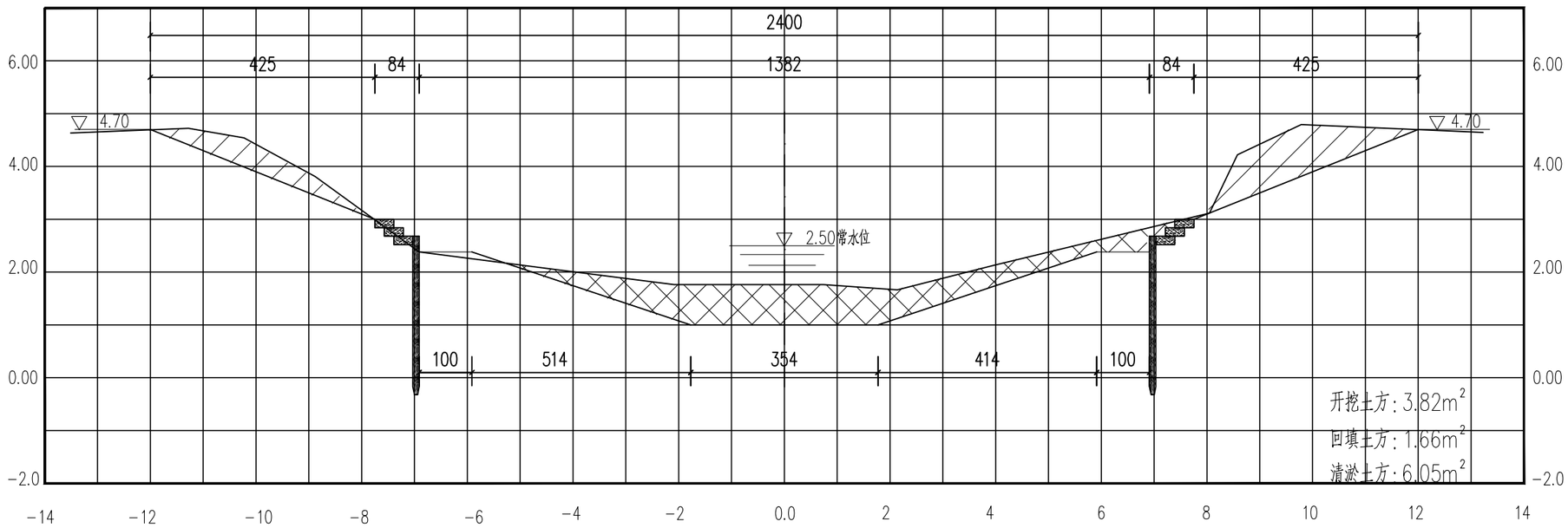

水平比例 1：100　　垂直比例 1：100

K0+000

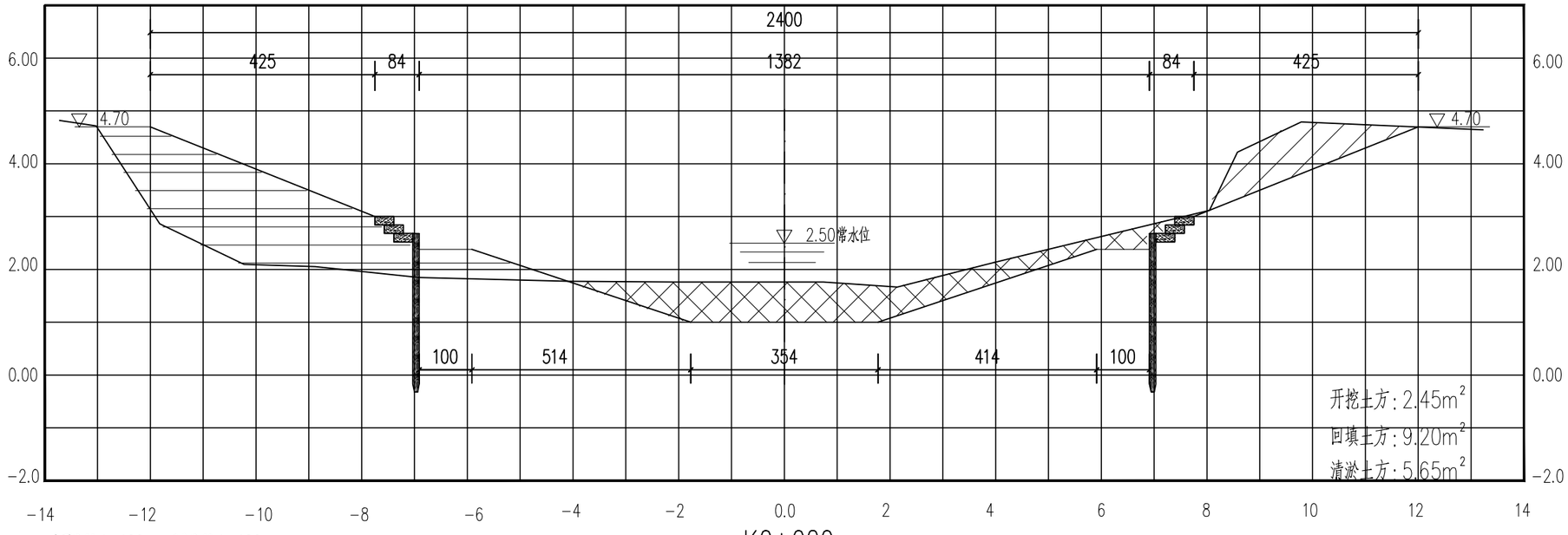

水平比例 1：100　　垂直比例 1：100

K0+020

说明：

1、本图高程（废黄河高程系）以m计，其余尺寸单位cm计。

图例：

土方开挖　　土方回填　　河道疏浚

江苏文博建筑设计有限公司

JIANGSU WENBO
ARCHITETURAL DESIGN Co,Ltd

Add: No.004 XiHuanRoad DanYang JiangSu China
Postal Code: 212300
Tel 0511-86528157
Fax 0511-86528044
Internet Add: http://www.jswenbo.cn/

建设单位

泰兴市新街镇人民政府

项目名称

新街镇夏弥村2026年度宜居宜业和美乡村建设项目

工程名称

APPROVE	景云平	
PROJECT ENGINEER	李冲胃	
IN CHARGE OF SPECIALITY	朱昭华	
EXAMINED	朱明华	
CHECKED	许国庆	
DESIGNED	蒋芳军	
DRAWN	蒋芳军	

TITLE

河道断面图一

SPECIALITY	
DESIGN STAGE	
SCALE	
DATE	2026.09
DRAWING NO.	SG-2.2

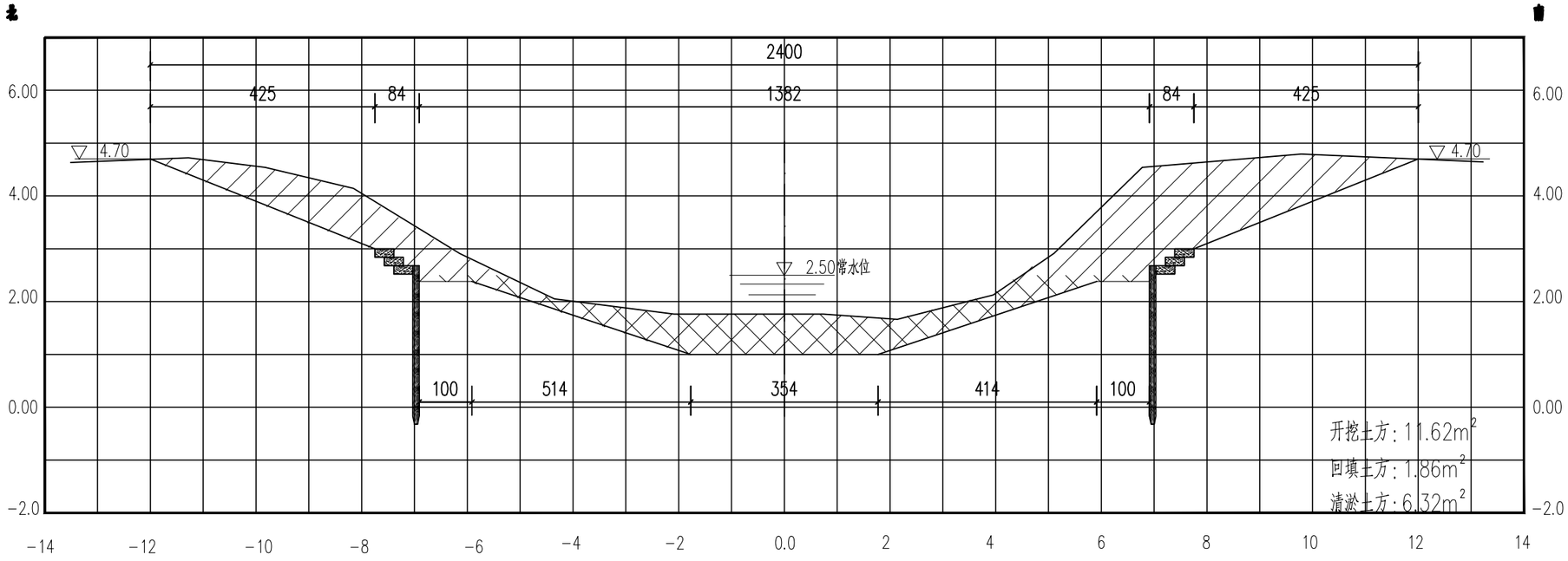

水平比例 1：100　　垂直比例 1：100

K0+040

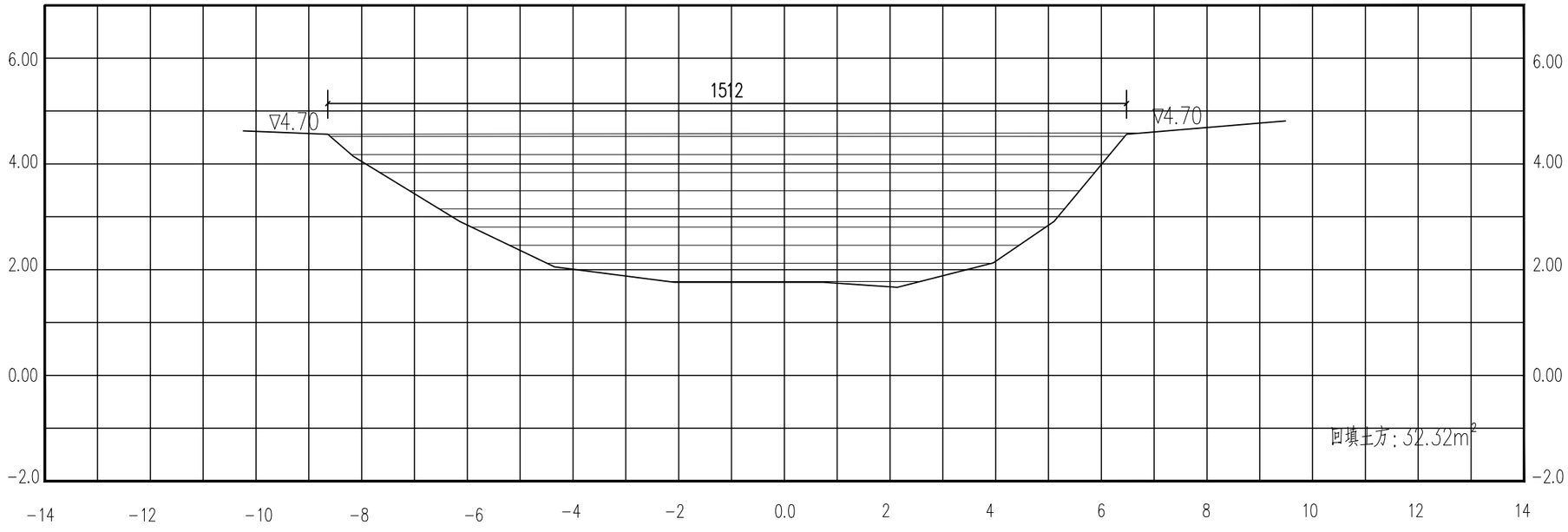

水平比例 1：100　　垂直比例 1：100

回填沟塘断面

共计需土方673.55m³

图例：

土方开挖　　土方回填　　河道疏浚

说明：

1、本图高程（废黄河高程系）以m计，其余尺寸单位cm计。

江苏文博建筑设计有限公司

JIANGSU WENBO
ARCHITETURAL DESIGN Co,Ltd

Add: No.004 XiHuanRoad DanYang JiangSu China
Postal Code: 212300
Tel 0511-86528157
Fax 0511-86528044
Internet Add: http://www.jswenbo.cn/

建设单位

泰兴市新街镇人民政府

项目名称

新街镇夏弥村2026年度宜居宜业和美乡村建设项目

工程名称

APPROVE	景云平	
PROJECT ENGINEER	李冲胄	
IN CHARGE OF SPECIALITY	朱昕华	
EXAMINED	朱明华	
CHECKED	许国庆	
DESIGNED	蒋芳军	
DRAWN	蒋芳军	

TITLE

河道断面图二

SPECIALITY	
DESIGN STAGE	
SCALE	
DATE	2026.09
DRAWING NO.	SG-2.3

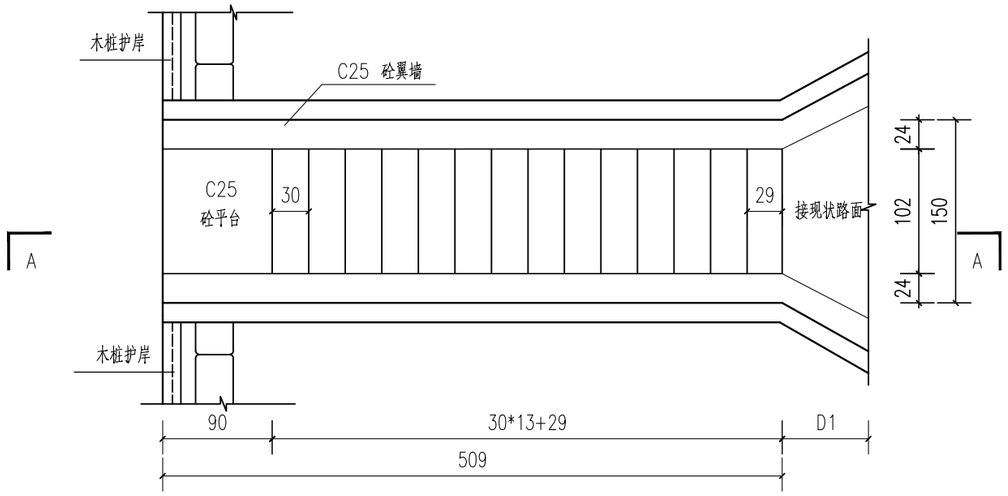

水码头平面图 1:50

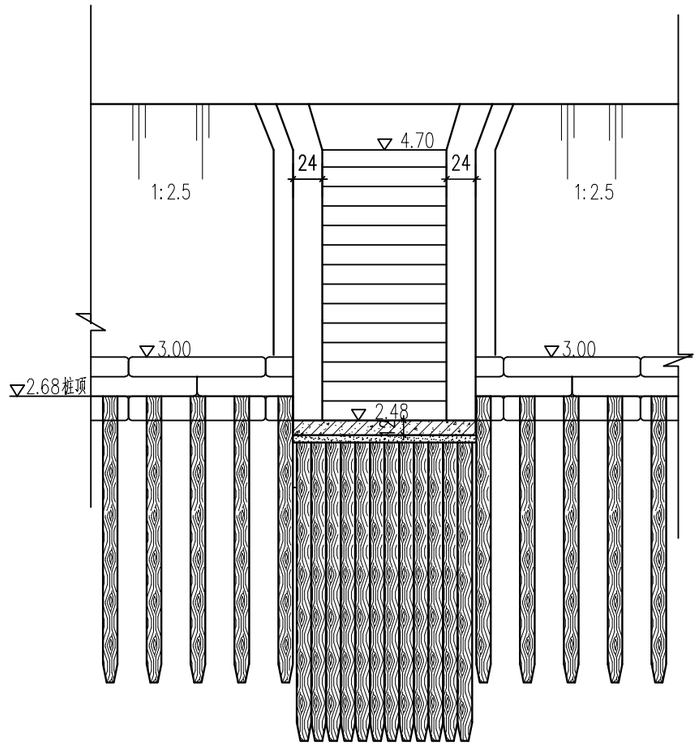

水码头正立面图 1:50

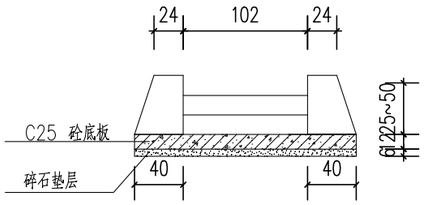

1-1断面图 1:50

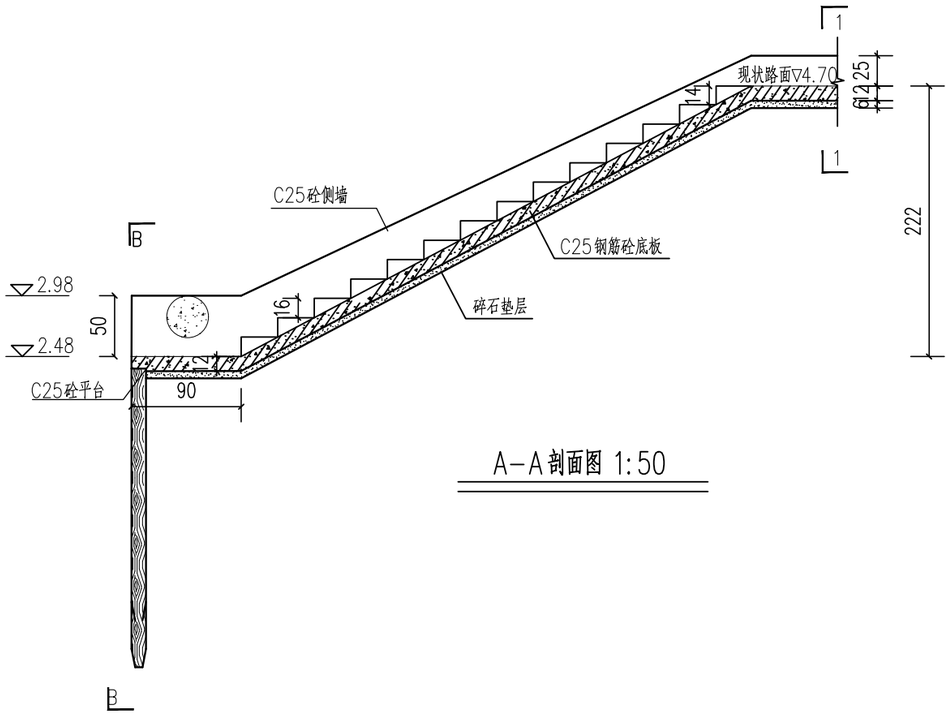

A-A剖面图 1:50

说明:

1、本图高程(废黄河高程系)以m计,其余尺寸单位cm计;

2、混凝土标号均采用C25砼;

3、整坡要求分层夯实,每层回填土厚度不得大于20cm,且要求压实度不小于0.91不得含有植物根茎等杂质;

4、D1指的是路面接线长度,暂定0.5m,具体长度应根据现场实际情况确定;

5、水码头顶接路面高程暂定为▽4.70m,具体高程应根据现场确定;

6、水码头共计1处(暂定),具体位置及数量应根据现场实际情况经业主同意后实施;

7、水码头底板采用钢筋混凝土底板,钢筋采用Φ10@20网状铺设,保护层厚度为3.5cm。

江苏文博建筑设计有限公司

JIANGSU WENBO
ARCHITETURAL DESIGN Co,Ltd

Add: No.004 XiHuanRoad DanYang JiangSu China
Postal Code: 212300
Tel 0511-86526157
Fax 0511-86526044
Internet Add: http://www.jswenbo.cn/

建设单位
泰兴市新街镇人民政府

项目名称
新街镇夏弥村2026年度宜居宜业和美乡村建设项目

工程名称

APPROVE	景云平	
PROJECT ENGINEER	李冲霄	
IN CHARGE OF SPECIALITY	朱明华	
EXAMINED	朱明华	
CHECKED	许国庆	
DESIGNED	蒋芳军	
DRAWN	蒋芳军	

TITLE

水码头结构图

SPECIALITY	
DESIGN STAGE	
SCALE	
DATE	2026.09
DRAWING NO.	SG-2.4

河道02

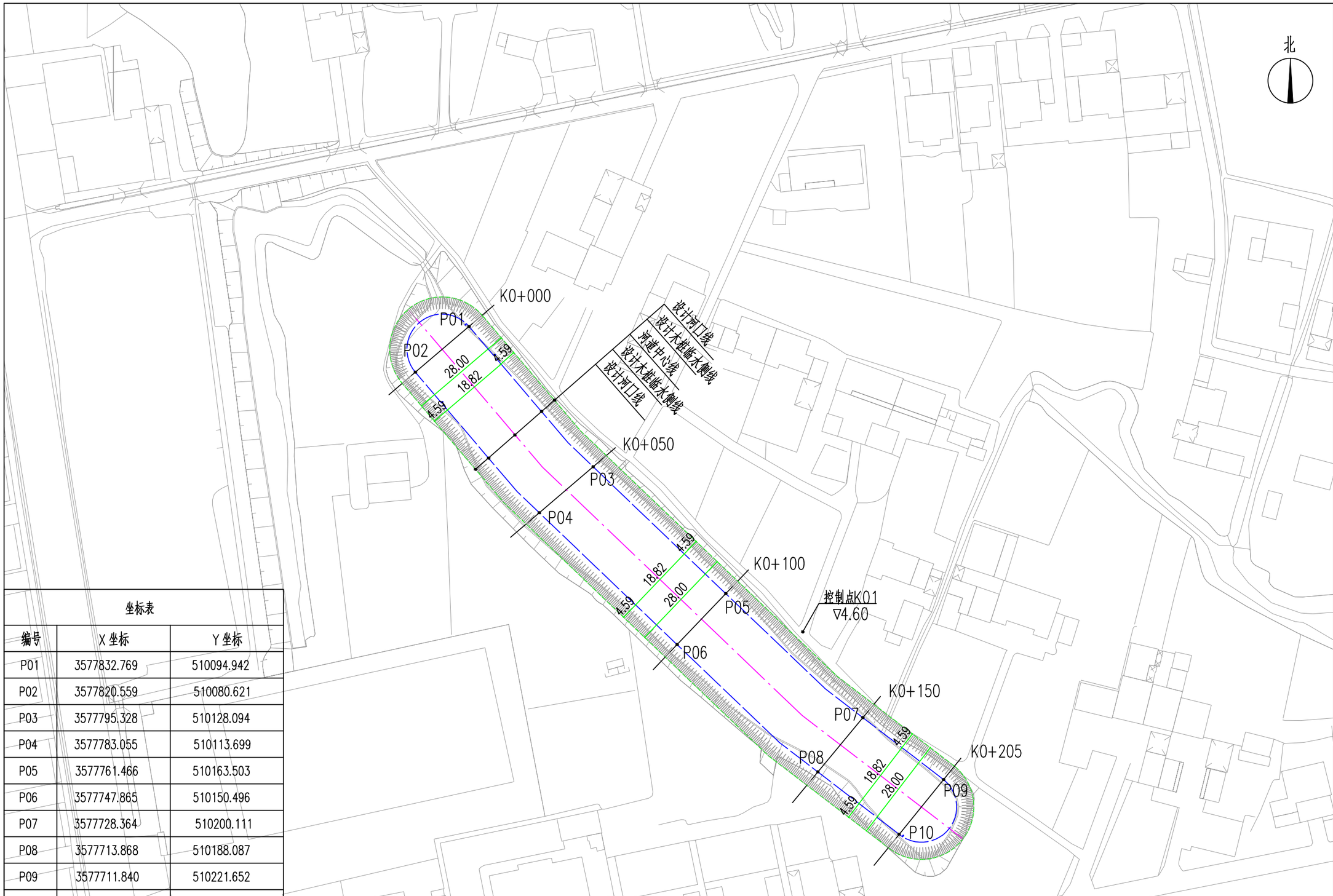

坐标表		
编号	X 坐标	Y 坐标
P01	3577832.769	510094.942
P02	3577820.559	510080.621
P03	3577795.328	510128.094
P04	3577783.055	510113.699
P05	3577761.466	510163.503
P06	3577747.865	510150.496
P07	3577728.364	510200.111
P08	3577713.868	510188.087
P09	3577711.840	510221.652
P10	3577697.223	510209.786
K01	3577751.262	510184.051

说明：

1、图中高程（废黄河高程系），坐标采用2000坐标；

2、本次河道整治为河道02，河道整治长度共计205米,生态木桩护岸总计420延米。

图例：

河道中心线　设计河坡　河道断面　设计木桩临水侧线

江苏文博建筑设计有限公司

JIANGSU WENBO
ARCHITETURAL DESIGN Co,Ltd

Add: No.004 XiHuanRoad DanYang JiangSu China
Postal Code: 212300
Tel 0511-86526157
Fax 0511-86526044
Internet Add: http://www.jswenbo.cn/

建设单位

泰兴市新街镇人民政府

项目名称

新街镇夏徐村2026年度宜居宜业和美乡村建设项目

工程名称

APPROVE	景云平	
PROJECT ENGINEER	李冲宵	
IN CHARGE OF SPECIALITY	朱明华	
EXAMINED	朱明华	
CHECKED	许国庆	
DESIGNED	蒋芳军	
DRAWN	蒋芳军	

TITLE

河道02平面布置图

SPECIALITY	
DESIGN STAGE	
SCALE	
DATE	2026.09
DRAWING NO.	SG-03

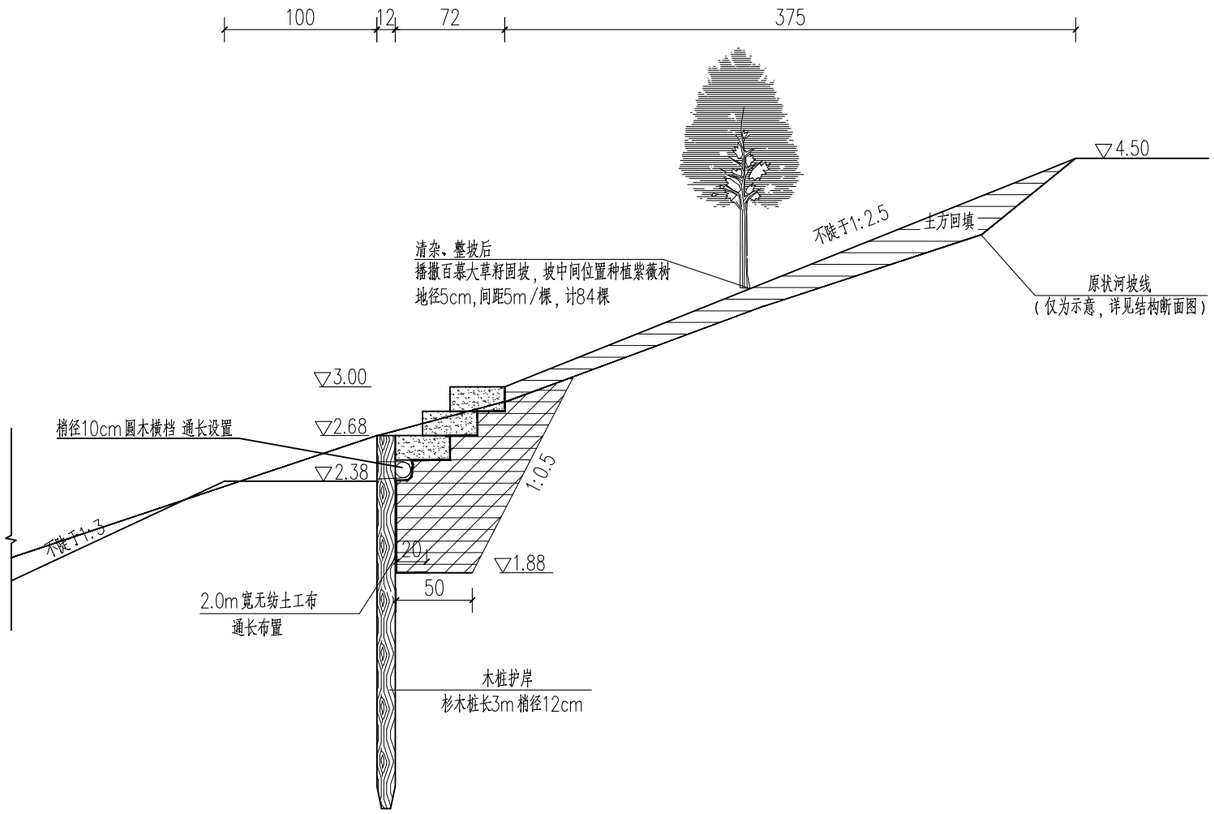

生态护岸标准断面图 1:40

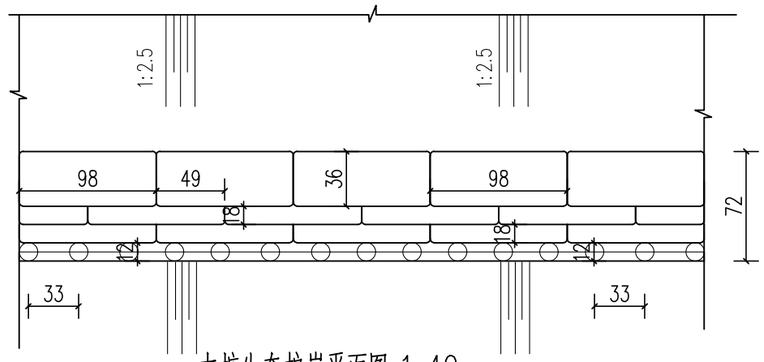

木桩生态护岸平面图 1:40

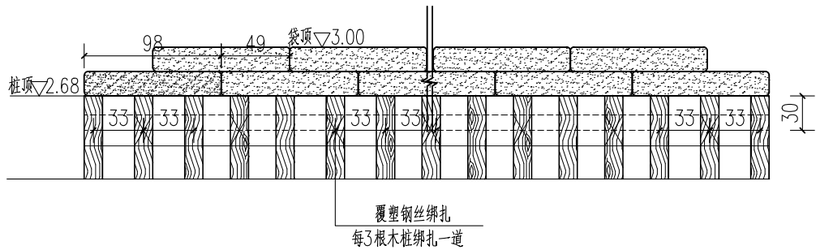

木桩生态护岸立面图 1:40

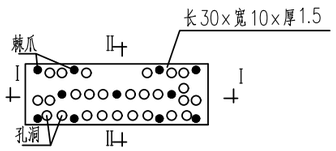



I–I 剖面图1:10



II–II 剖面图1:10

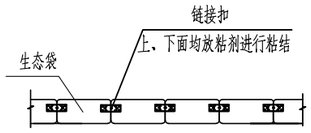

生态袋连接平面布置图 1:10



生态袋连接立面布置图 1:10

说明：

1、本图高程（废黄河高程系统）以m计，其余尺寸单位cm计；

2、木材为杉木，保留树皮；

3、为加强连接，木桩与横档以覆塑钢丝绑扎，每3根木桩绑扎一道。扎点铰接接头置于护岸临土侧，且应防止戳破土工布。覆塑钢丝为热镀锌低碳钢丝，钢丝直径2.2mm，镀锌重量不小于215g/m²,PVC护膜厚度不小于0.4mm。覆塑钢丝的性能指标应符合《生态格网结构技术规程》（T/CECS353-2024）的材料要求；

4、本工程所使用生态袋颜色为草绿色（尺寸为980*360*160），材质为100%聚丙烯（PP），并用标准链接扣连接；生态袋、标准链接扣、扎口带应为同一厂家的配套产品，封口统一采用机械缝合；生态袋填料为就近取土装袋，不得填充淤泥，且充填密实，铺设平整，锚固牢靠；

5、生态袋生产商须为水利部认定厂家，施工单位须现场提供第三方检测相关技术参数合格报告；

6、河道整治长度共计205米,木桩护岸合计420延米。

7、桩前为1m平台，平台前按照不陡于1:3接至设计河底，设计河底高程▽1.00。

江苏文博建筑设计有限公司
JIANGSU WENBO
ARCHITETURAL DESIGN Co,Ltd
Add: No.004 XiHuanRoad DanYang JiangSu China
Postal Code: 212300
Tel 0511-86526157
Fax 0511-86526044
Internet Add: http://www.jswenbo.cn/

建设单位
泰兴市新街镇人民政府

项目名称
新街镇夏徐村2026年度宜居宜业和美乡村建设项目

工程名称

APPROVE	景云平	
PROJECT ENGINEER	李冲霄	
IN CHARGE OF SPECIALITY	朱明华	
EXAMINED	朱明华	
CHECKED	许国庆	
DESIGNED	蒋芳军	
DRAWN	蒋芳军	

TITLE
河道02生态护岸标准断面图

SPECIALITY	
DESIGN STAGE	
SCALE	
DATE	2026.09
DRAWING NO.	SG-3.1

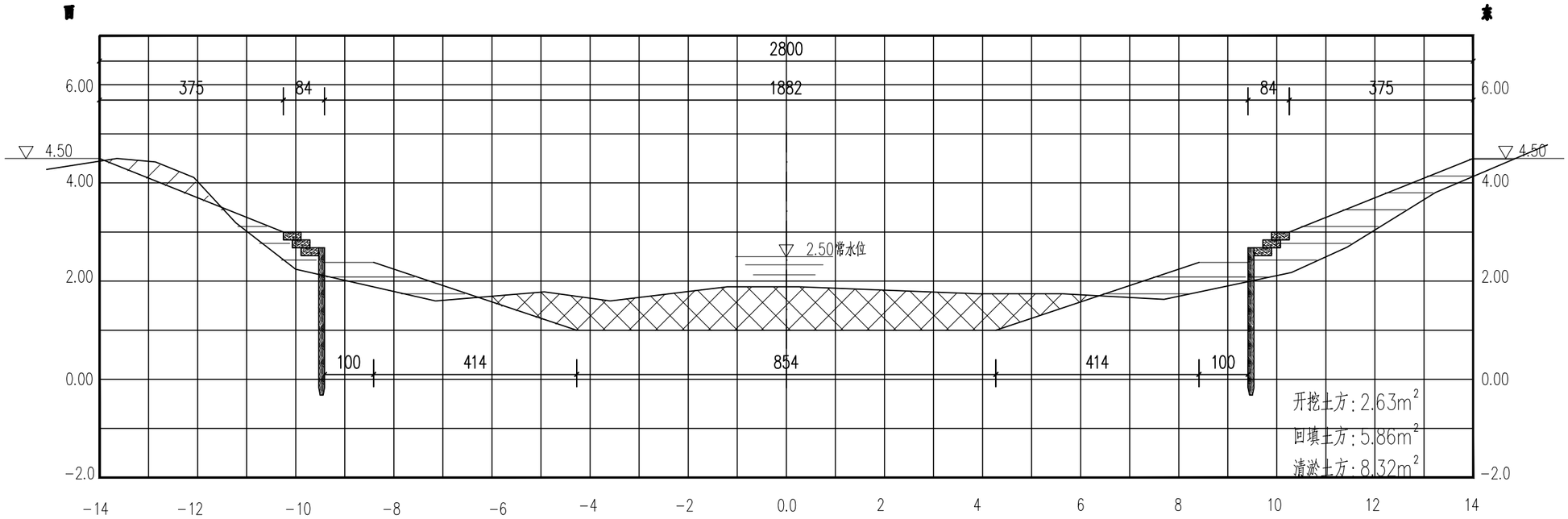

水平比例 1：100　　垂直比例 1：100

K0+000

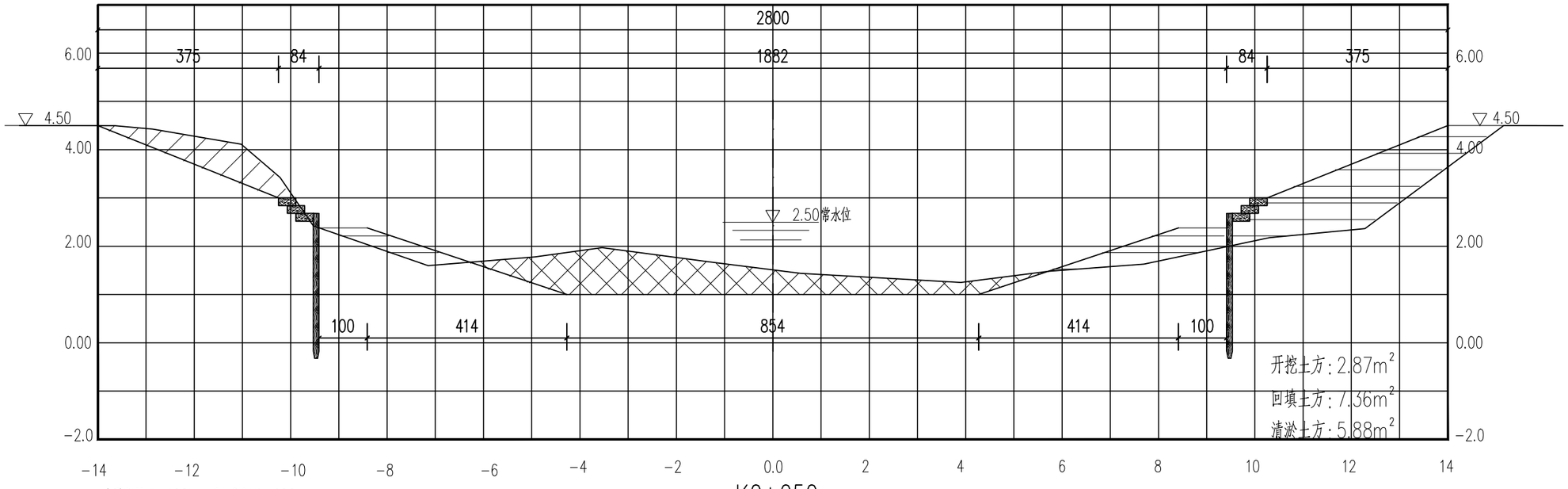

水平比例 1：100　　垂直比例 1：100

K0+050

说明：

1、本图高程（废黄河高程系）以m计，其余尺寸单位cm计。

图例：

土方开挖　　土方回填　　河道疏浚

江苏文博建筑设计有限公司

JIANGSU WENBO
ARCHITETURAL DESIGN Co,Ltd

Add: No.004 XiHuanRoad DanYang JiangSu China
Postal Code: 212300
Tel 0511-86528157
Fax 0511-86528044
Internet Add: http://www.jswenbo.cn/

建设单位

泰兴市新街镇人民政府

项目名称

新街镇夏弥村2026年度宜居宜业和美乡村建设项目

工程名称

APPROVE	景云平	
PROJECT ENGINEER	李冲胃	
IN CHARGE OF SPECIALITY	朱昕华	
EXAMINED	朱明华	
CHECKED	许国庆	
DESIGNED	蒋芳军	
DRAWN	蒋芳军	

TITLE

河道断面图一

SPECIALITY	
DESIGN STAGE	
SCALE	
DATE	2026.09
DRAWING NO.	SG-3.2

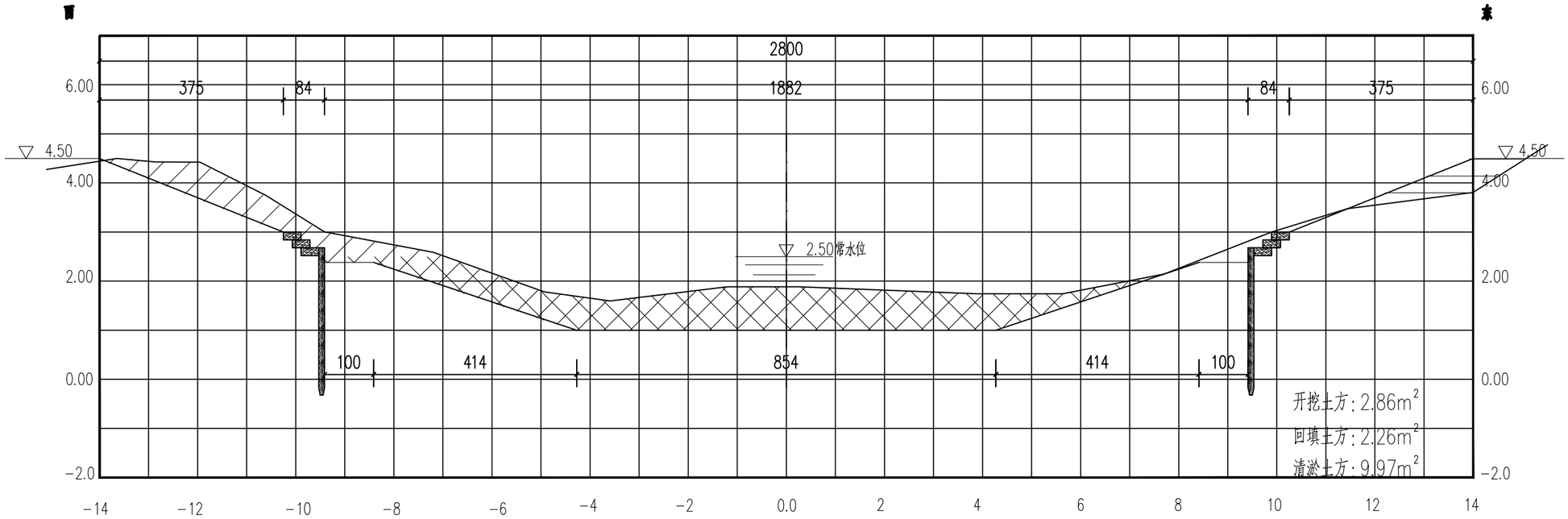

水平比例 1：100　　垂直比例 1：100

K0+100

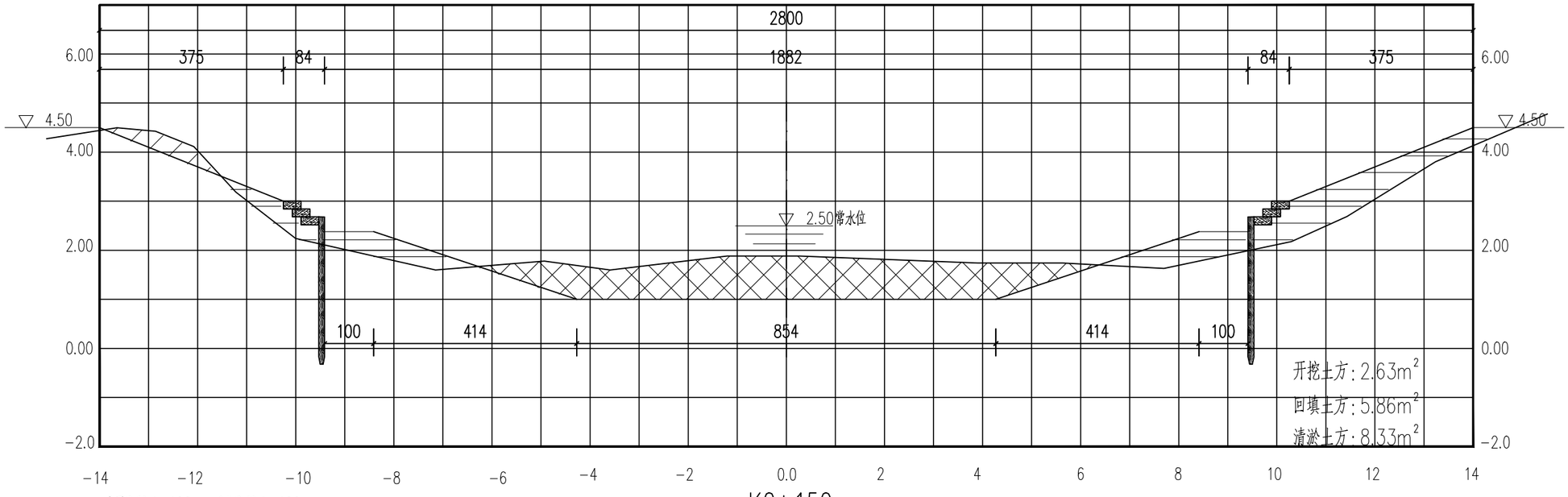

水平比例 1：100　　垂直比例 1：100

K0+150

说明：

1、本图高程（废黄河高程系）以m计，其余尺寸单位cm计。

图例：

土方开挖　　土方回填　　河道疏浚

江苏文博建筑设计有限公司

JIANGSU WENBO
ARCHITETURAL DESIGN Co,Ltd

Add: No.004 XiHuanRoad DanYang JiangSu China
Postal Code: 212300
Tel 0511-86528157
Fax 0511-86528044
Internet Add: http://www.jswenbo.cn/

建设单位

泰兴市新街镇人民政府

项目名称

新街镇夏弥村2026年度宜居宜业和美乡村建设项目

工程名称

APPROVE	景云平	
PROJECT ENGINEER	李冲胄	
IN CHARGE OF SPECIALITY	朱昕华	
EXAMINED	朱明华	
CHECKED	许国庆	
DESIGNED	蒋芳军	
DRAWN	蒋芳军	

TITLE

河道断面图二

SPECIALITY	
DESIGN STAGE	
SCALE	
DATE	2026.09
DRAWING NO.	SG-3.3

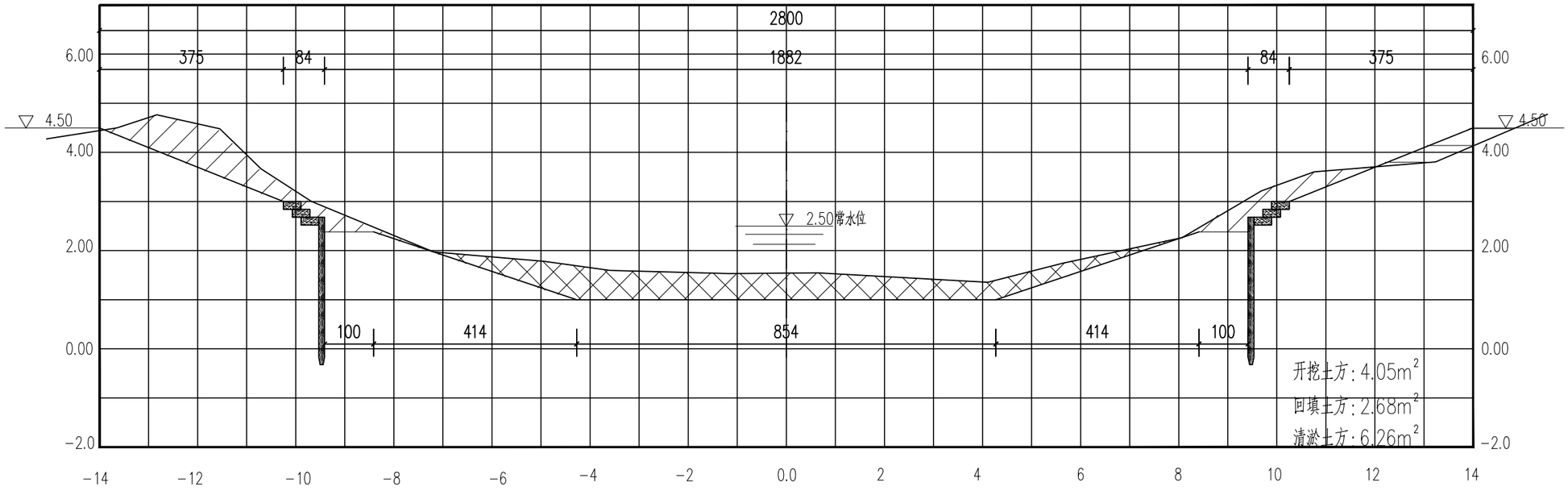

水平比例 1：100　　垂直比例 1：100

K0+205

说明：

1、本图高程（废黄河高程系）以m计，其余尺寸单位cm计。

图例：

土方开挖　　土方回填　　河道疏浚

江苏文博建筑设计有限公司

JIANGSU WENBO
ARCHITETURAL DESIGN Co,Ltd

Add: No.004 XiHuanRoad DanYang JiangSu China
Postal Code: 212300
Tel 0511-86528157
Fax 0511-86528044
Internet Add: http://www.jswenbo.cn/

建设单位

泰兴市新街镇人民政府

项目名称

新伤镇夏徐村2026年度宜居宜业和美乡村建设项目

工程名称

APPROVE	景云平	
PROJECT ENGINEER	李冲宵	
IN CHARGE OF SPECIALITY	朱明华	
EXAMINED	朱明华	
CHECKED	许国庆	
DESIGNED	蒋芳军	
DRAWN	蒋芳军	

TITLE

河道断面图三

SPECIALITY	
DESIGN STAGE	
SCALE	
DATE	2026.09
DRAWING NO.	SG-3.4

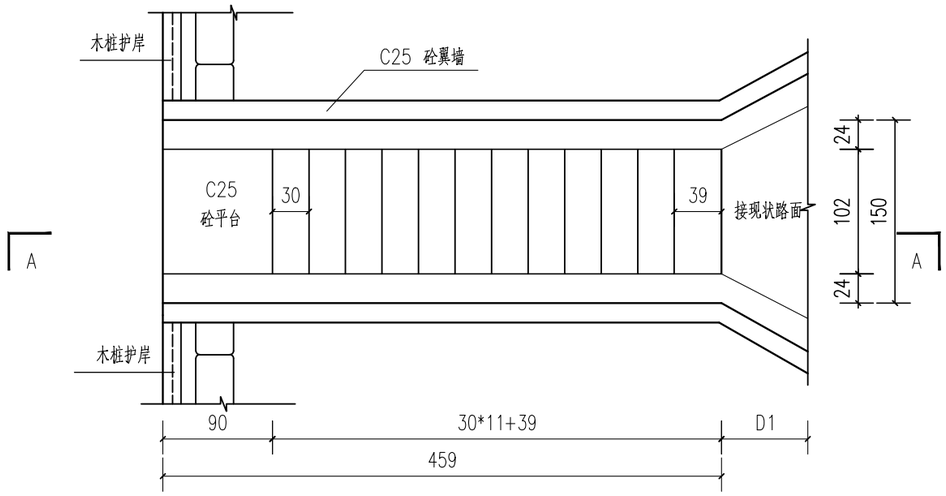

水码头平面图 1:50

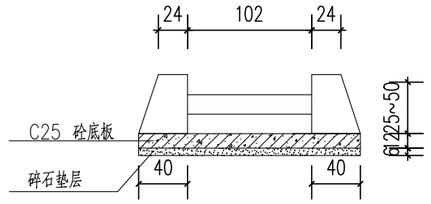

1-1断面图 1:50

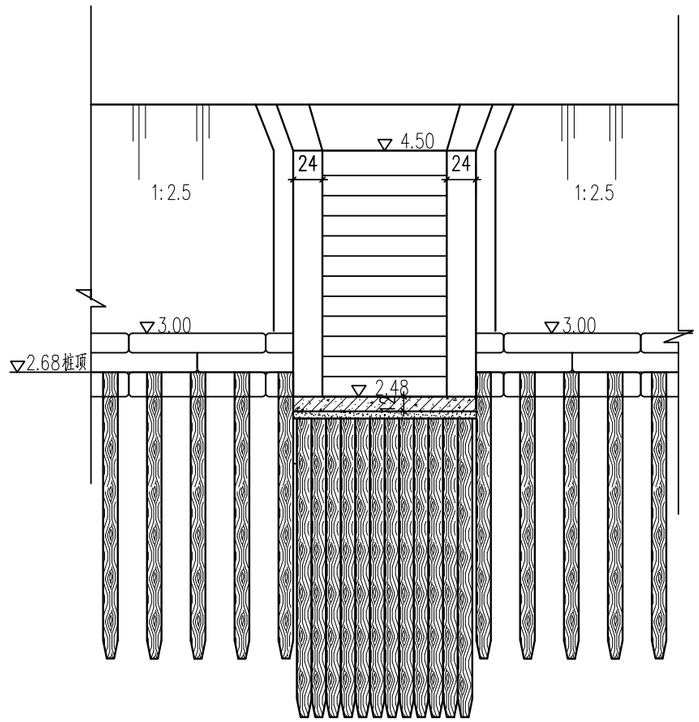

水码头正立面图 1:50

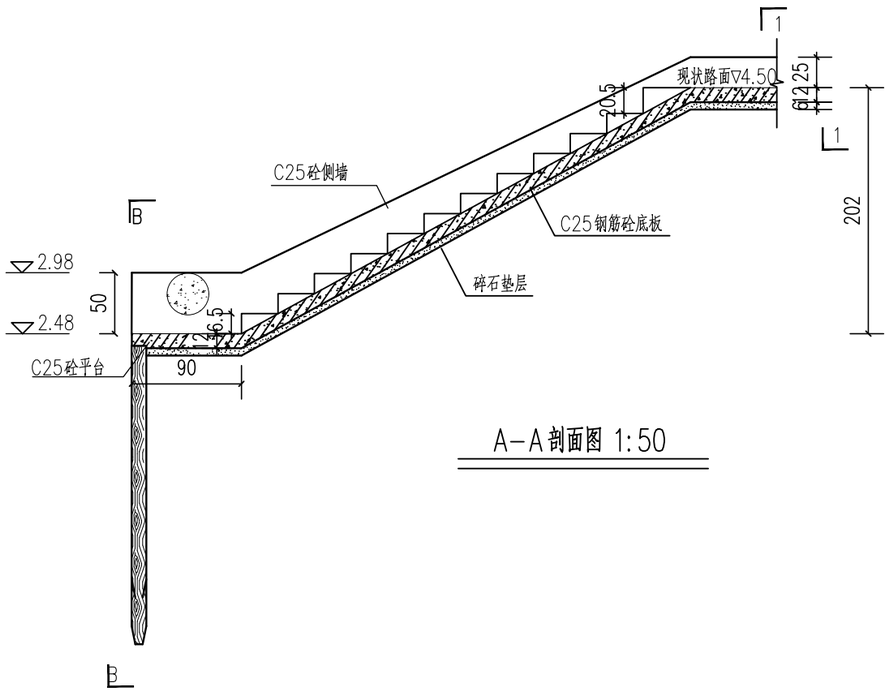

A-A剖面图 1:50

说明:

1、本图高程(废黄河高程系)以m计,其余尺寸单位cm计;

2、混凝土标号均采用C25砼;

3、整坡要求分层夯实,每层回填土厚度不得大于20cm,且要求压实度不小于0.91不得含有植物根茎等杂质;

4、D1指的是路面接线长度,暂定0.5m,具体长度应根据现场实际情况确定;

5、水码头顶接路面高程暂定为▽4.50m,具体高程应根据现场确定;

6、水码头共计4处(暂定),具体位置及数量应根据现场实际情况经业主同意后实施;

7、水码头底板采用钢筋混凝土底板,钢筋采用Φ10@20网状铺设,保护层厚度为3.5cm。

江苏文博建筑设计有限公司

JIANGSU WENBO
ARCHITETURAL DESIGN Co,Ltd

Add: No.004 XiHuanRoad DanYang JiangSu China
Postal Code: 212300
Tel 0511-86528157
Fax 0511-86528044
Internet Add: http://www.jswenbo.cn/

建设单位
泰兴市新街镇人民政府

项目名称
新街镇夏徐村2026年度宜居宜业和美乡村建设项目

工程名称

APPROVE	景云平	
PROJECT ENGINEER	李冲宵	
IN CHARGE OF SPECIALITY	朱明华	
EXAMINED	朱明华	
CHECKED	许国庆	
DESIGNED	蒋芳军	
DRAWN	蒋芳军	

TITLE

水码头结构图

SPECIALITY		
DESIGN STAGE		
SCALE		
DATE	2026.09	
DRAWING NO.		SG-3.5

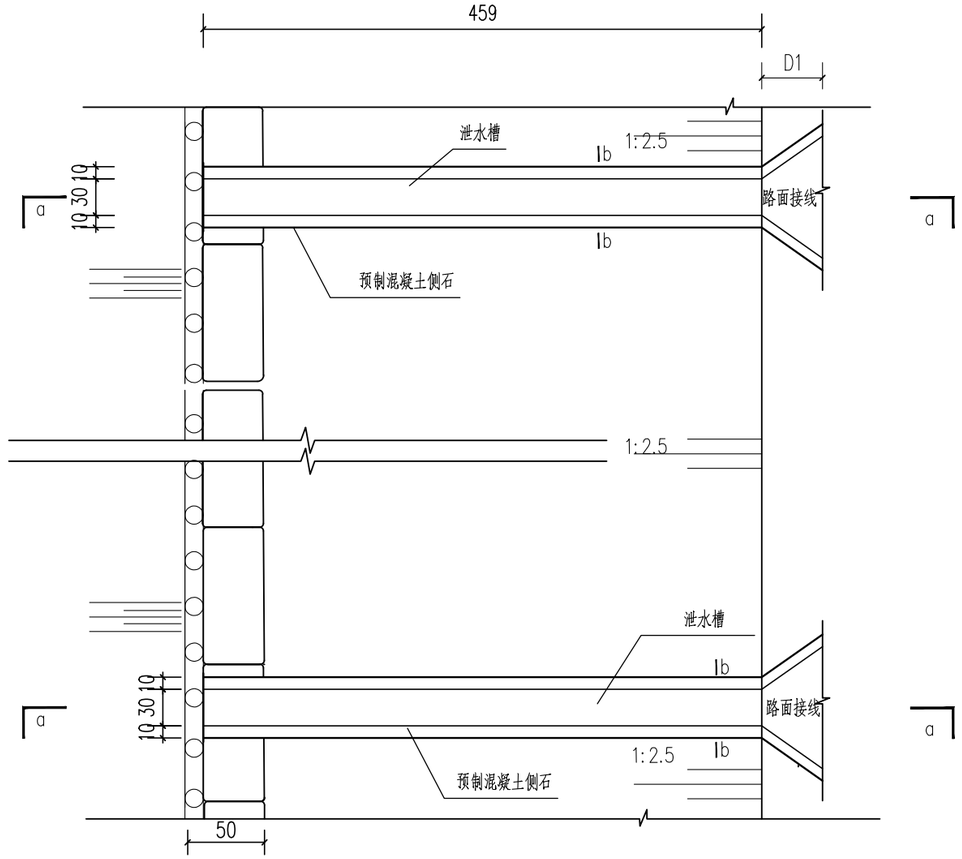

平面图 1:50

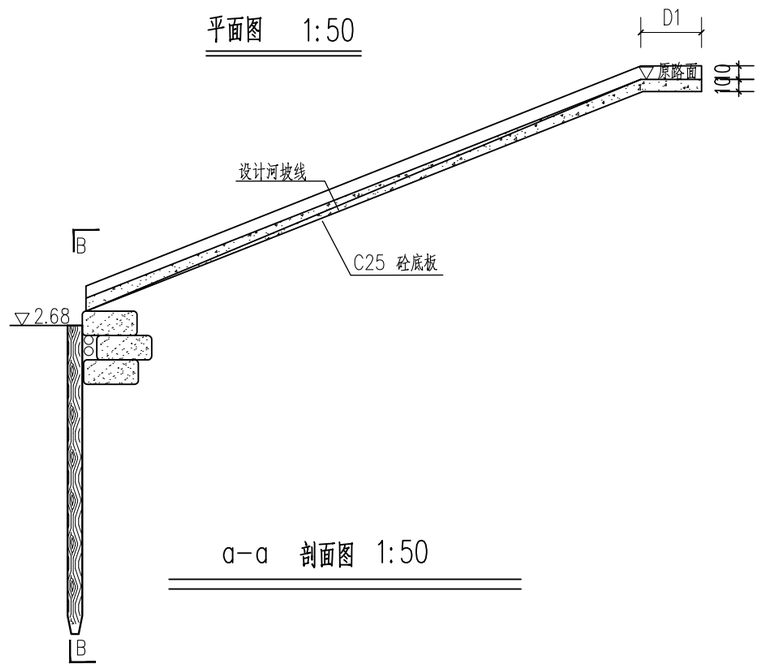

a-a 剖面图 1:50

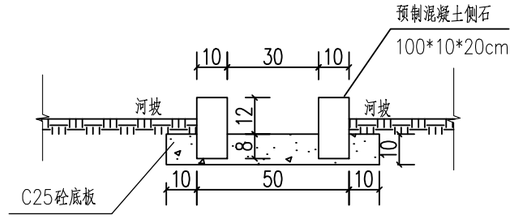

B-B 断面图 1:20

说明:

1、图中高程以米计(废黄河高程系),其余尺寸除特殊标注外均以厘米为单位;

2、混凝土标号均采用C25砼;

3、整坡要求分层夯实,每层回填土厚度不得大于20cm,且要求压实度不小于0.91,不得含有植物根茎等杂质;

4、D1指的是路面接线长度,暂定0.5m,具体长度应根据现场实际情况经业主同意后方可实施;

5、泄水槽暂定3座,具体长度、位置应根据现场实际情况经业主同意后方可实施;

6、路面与泄水槽入口接线部分用同标号现浇混凝土衔接;

7、原河坡排水管接90°弯头置于生态袋下方,保证原住户排水管隐蔽,暂定15个,具体数量按现场实际情况确认。

江苏文博建筑设计有限公司

JIANGSU WENBO
ARCHITETURAL DESIGN Co,Ltd

Add: No.004 XiHuanRoad DanYang JiangSu China
Postal Code: 212300
Tel 0511-86528157
Fax 0511-86528044
Internet Add: http://www.jswenbo.cn/

建设单位

泰兴市新街镇人民政府

项目名称

新街镇夏徐村2026年度宜居宜业和美乡村建设项目

工程名称

APPROVE	景云平	
PROJECT ENGINEER	李冲宵	
IN CHARGE OF SPECIALITY	朱昭华	
EXAMINED	朱明华	
CHECKED	许国庆	
DESIGNED	蒋芳军	
DRAWN	蒋芳军	

TITLE

泄水槽结构图

SPECIALITY	
DESIGN STAGE	
SCALE	
DATE	2026.09
DRAWING NO.	SG-3.6

河道03

坐标表

编号	X 坐标	Y 坐标	编号	X 坐标	Y 坐标
P01	3578115.843	511380.865	P11	3578153.292	511662.618
P02	3578105.319	511383.375	P12	3578142.558	511663.976
P03	3578135.029	511486.964	P13	3578159.300	511712.255
P04	3578124.323	511488.532	P14	3578148.566	511713.614
P05	3578141.230	511529.106	P15	3578170.730	511759.981
P06	3578130.525	511530.682	P16	3578160.324	511762.944
P07	3578149.725	511586.831	P17	3578181.139	511817.405
P08	3578139.020	511588.407	P18	3578170.361	511818.390
P09	3578149.747	511613.798	K01	3578131.312	511415.615
P10	3578138.935	511613.381	K02	3578159.173	511599.368

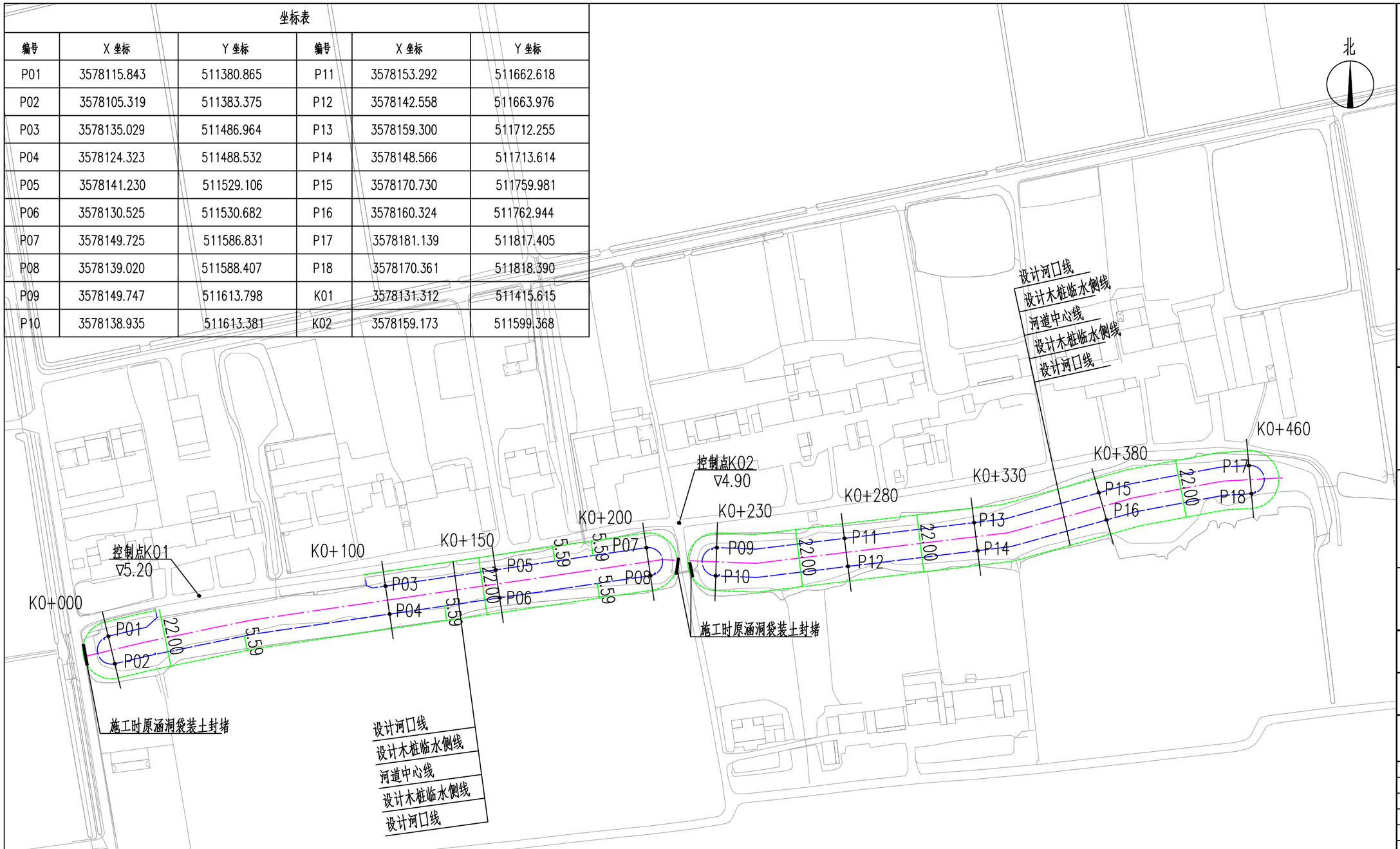

说明：

1、图中高程（废黄河高程系），坐标采用2000坐标；

2、本次河道整治为河道03，河道整治长度共计460米，生态木桩护岸总计855延米。

图例：

河道中心线　设计河坡　河道断面　设计木桩临水侧线

江苏文博建筑设计有限公司

JIANGSU WENBO ARCHITETURAL DESIGN Co,Ltd

Add: No.004 XiHuanRoad DanYang JiangSu China
Postal Code: 212300
Tel 0511-86528157
Fax 0511-86528044
Internet Add: http://www.jswenbo.cn/

建设单位

泰兴市新街镇人民政府

项目名称

新街镇夏徐村2026年度宜居宜业和美乡村建设项目

工程名称

APPROVE	景云平	
PROJECT ENGINEER	李冲霄	
IN CHARGE OF SPECIALITY	朱旺华	
EXAMINED	朱明华	
CHECKED	许国庆	
DESIGNED	蒋芳军	
DRAWN	蒋芳军	

TITLE

河道03平面布置图

SPECIALITY	
DESIGN STAGE	
SCALE	
DATE	2026.09
DRAWING NO.	SG-01

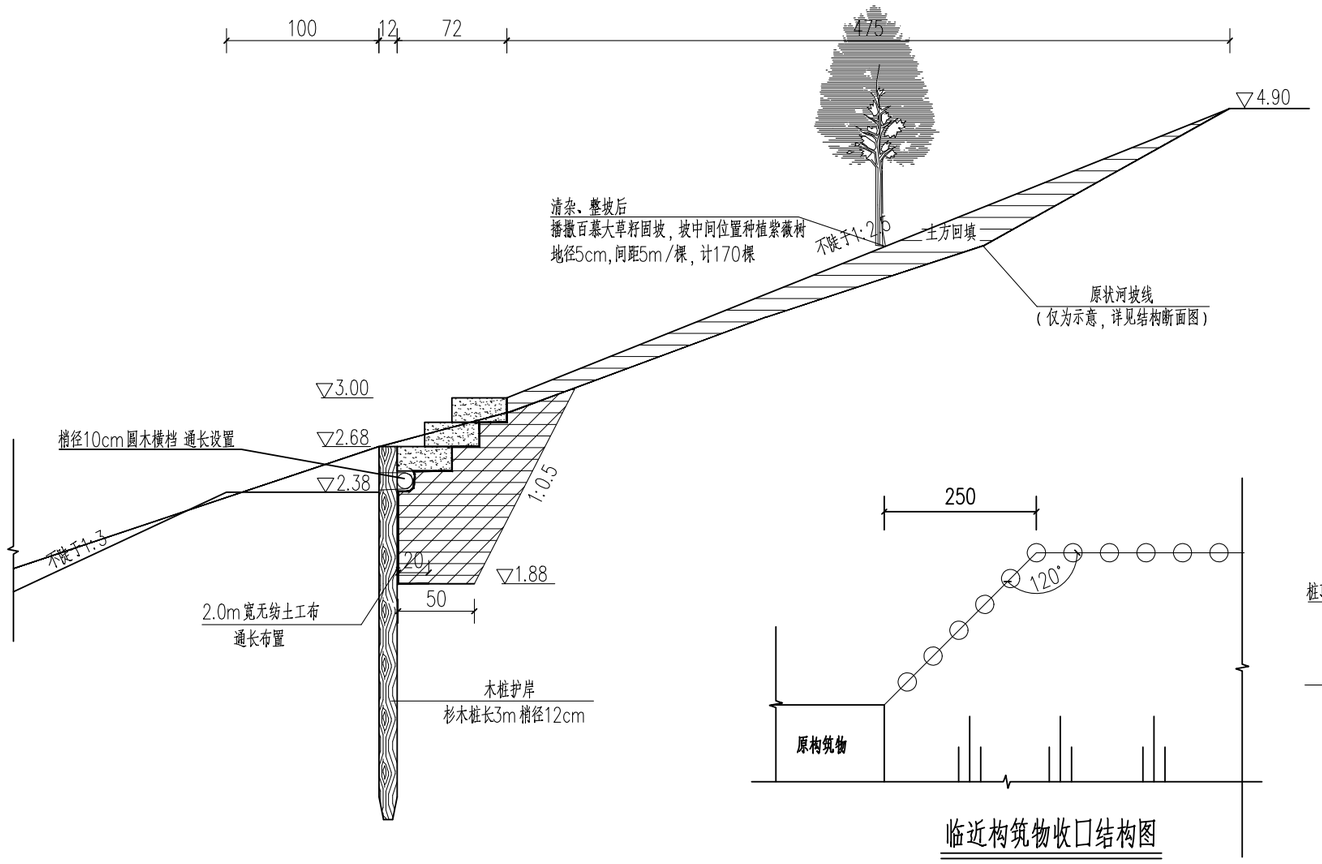

生态护岸标准断面图 1:40

临近构筑物收口结构图

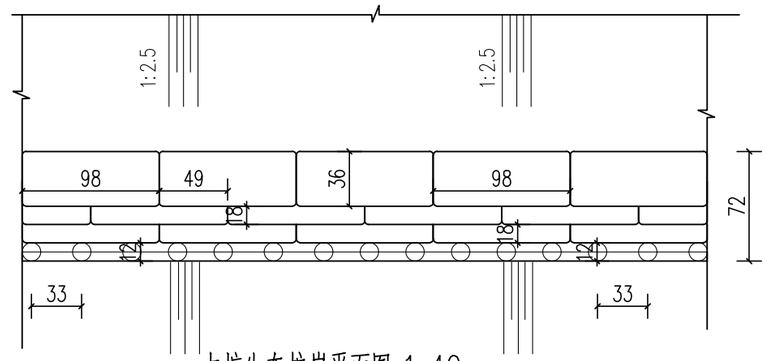

木桩生态护岸平面图 1:40

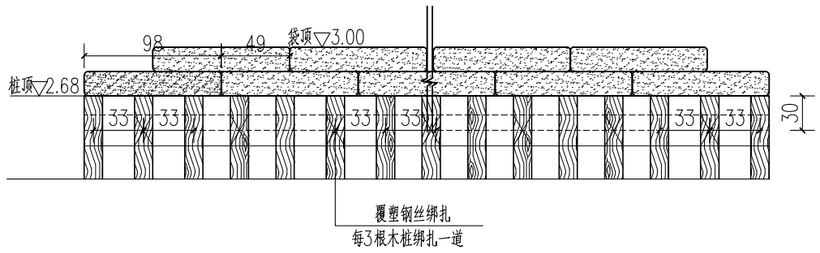

木桩生态护岸立面图 1:40

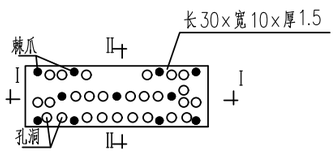



Ⅰ–Ⅰ 剖面图1:10



Ⅱ–Ⅱ 剖面图1:10

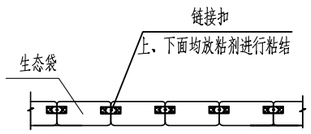

生态袋连接平面布置图 1:10



生态袋连接立面布置图 1:10

说明：

1、本图高程（废黄河高程系统）以m计，其余尺寸单位cm计；

2、木材为杉木，保留树皮；

3、为加强连接，木桩与横档以覆塑钢丝绑扎，每3根木桩绑扎一道。扎点铰接接头置于护岸临土侧，且应防止戳破土工布。覆塑钢丝为热镀锌低碳钢丝，钢丝直径2.2mm，镀锌重量不小于215g/m²,PVC护膜厚度不小于0.4mm。覆塑钢丝的性能指标应符合《生态格网结构技术规程》（T/CECS353–2024）的材料要求；

4、本工程所使用生态袋颜色为草绿色（尺寸为980*360*160），材质为100%聚丙烯（PP），并用标准链接扣连接；生态袋、标准链接扣、扎口带应为同一厂家的配套产品，封口统一采用机械缝合；生态袋填料为就近取土装袋，不得填充淤泥，且充填密实，铺设平整，锚固牢靠；

5、生态袋生产商须为水利部认定厂家，施工单位须现场提供第三方检测相关技术参数合格报告；

6、河道整治长度共计460米,木桩护岸合计855延米。

7、桩前为1m平台，平台前按照不陡于1:3接至设计河底，设计河底高程▽1.00。

江苏文博建筑设计有限公司
JIANGSU WENBO
ARCHITETURAL DESIGN Co,Ltd
Add: No.004 XiHuanRoad DanYang JiangSu China
Postal Code: 212300
Tel 0511-86526157
Fax 0511-86526044
Internet Add: http://www.jswenbo.cn/

建设单位
泰兴市新街镇人民政府

项目名称
新街镇夏徐村2026年度宜居宜业和美乡村建设项目

工程名称

APPROVE	景云平	
PROJECT ENGINEER	李冲宵	
IN CHARGE OF SPECIALITY	朱明华	
EXAMINED	朱明华	
CHECKED	许国庆	
DESIGNED	蒋芳军	
DRAWN	蒋芳军	

TITLE

河道03生态护岸标准断面图

SPECIALITY	
DESIGN STAGE	
SCALE	
DATE	2026.09
DRAWING NO.	SG-4.1

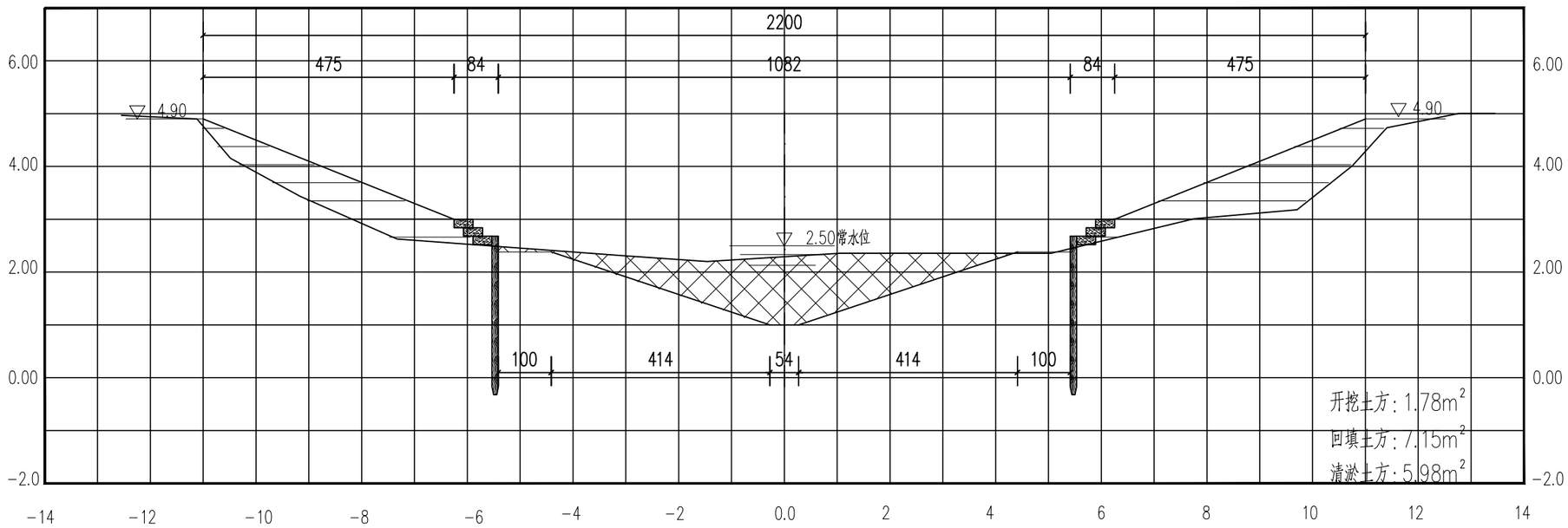

水平比例 1：100　　垂直比例 1：100

K0+000

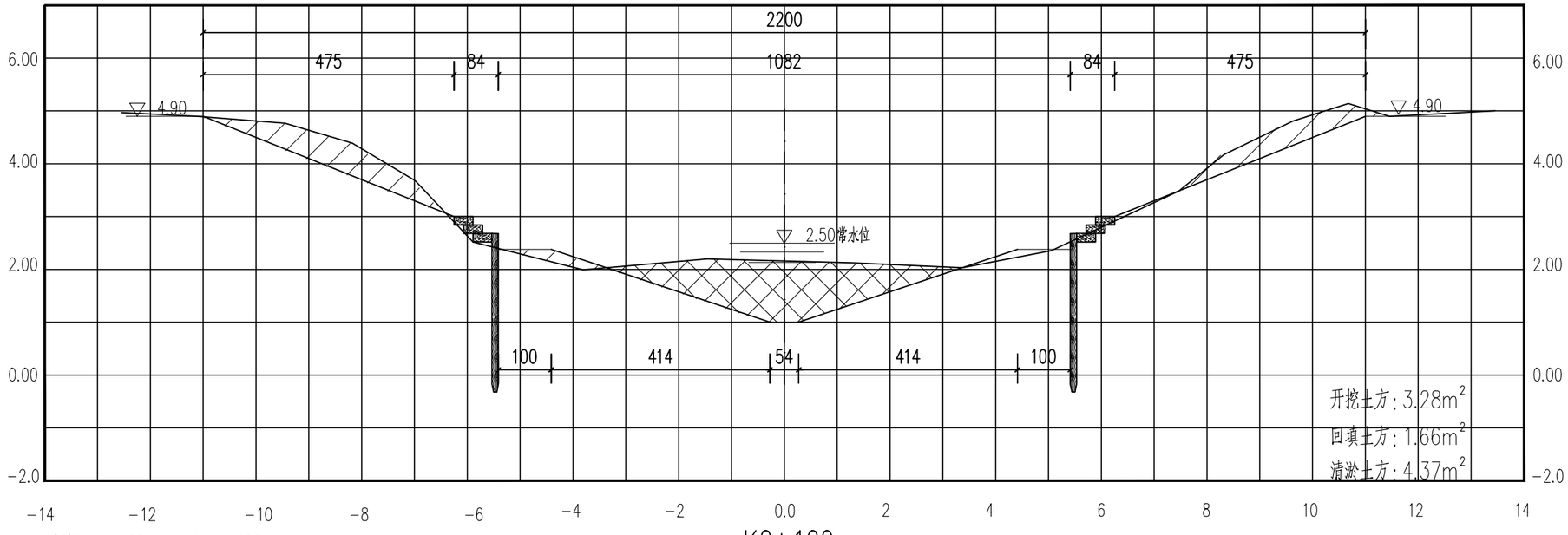

水平比例 1：100　　垂直比例 1：100

K0+100

说明：

1、本图高程（废黄河高程系）以m计，其余尺寸单位cm计。

图例：

土方开挖　　土方回填　　河道疏浚

江苏文博建筑设计有限公司

JIANGSU WENBO
ARCHITETURAL DESIGN Co,Ltd

Add: No.004 XiHuanRoad DanYang JiangSu China
Postal Code: 212300
Tel 0511-86528157
Fax 0511-86528044
Internet Add: http://www.jswenbo.cn/

建设单位

泰兴市新街镇人民政府

项目名称

新街镇夏弥村2026年度宜居宜业和美乡村建设项目

工程名称

APPROVE	景云平	
PROJECT ENGINEER	李冲胄	
IN CHARGE OF SPECIALITY	朱昕华	
EXAMINED	朱明华	
CHECKED	许国庆	
DESIGNED	蒋芳军	
DRAWN	蒋芳军	

TITLE

河道断面图一

SPECIALITY	
DESIGN STAGE	
SCALE	
DATE	2026.09
DRAWING NO.	SG-4.2

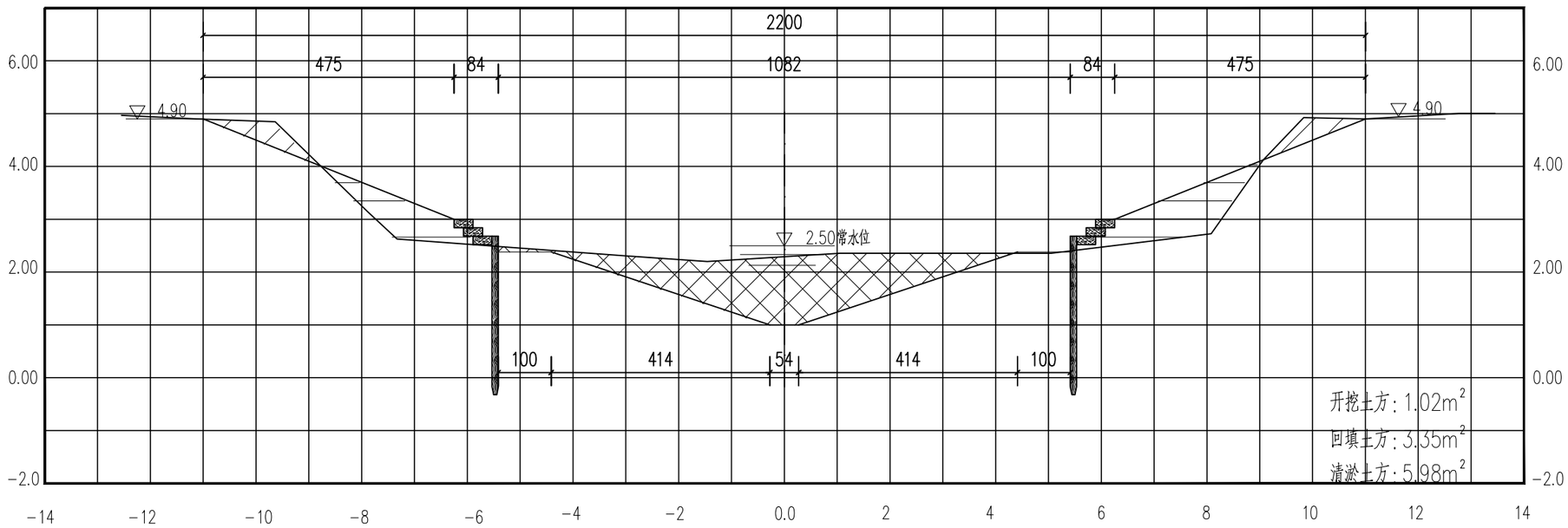

水平比例 1：100　　垂直比例 1：100

K0+150

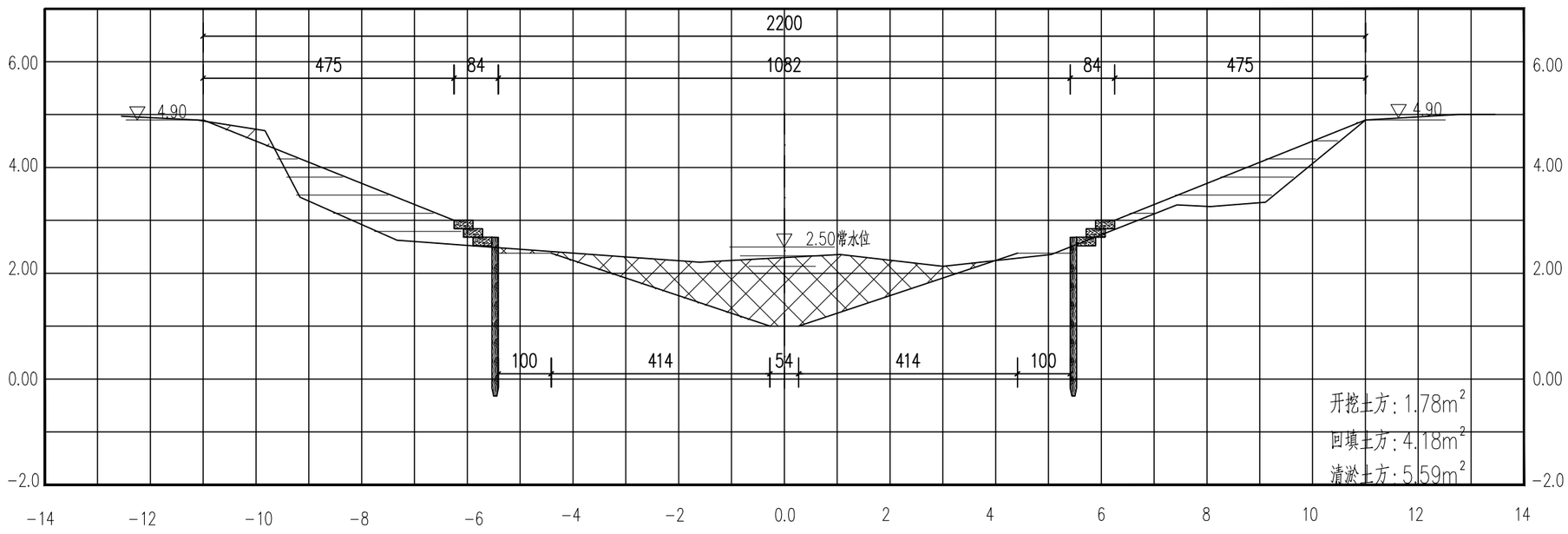

水平比例 1：100　　垂直比例 1：100

K0+200

说明：

1、本图高程（废黄河高程系）以m计，其余尺寸单位cm计。

图例：

土方开挖　　土方回填　　河道疏浚

江苏文博建筑设计有限公司

JIANGSU WENBO
ARCHITETURAL DESIGN Co,Ltd

Add: No.004 XiHuanRoad DanYang JiangSu China
Postal Code: 212300
Tel 0511-86528157
Fax 0511-86528044
Internet Add: http://www.jswenbo.cn/

建设单位

泰兴市新街镇人民政府

项目名称

新街镇夏弥村2026年度宜居宜业和美乡村建设项目

工程名称

APPROVE	景云平	
PROJECT ENGINEER	李冲胄	
IN CHARGE OF SPECIALITY	朱昕华	
EXAMINED	朱明华	
CHECKED	许国庆	
DESIGNED	蒋芳军	
DRAWN	蒋芳军	

TITLE

河道断面图二

SPECIALITY	
DESIGN STAGE	
SCALE	
DATE	2026.09
DRAWING NO.	SG-4.3

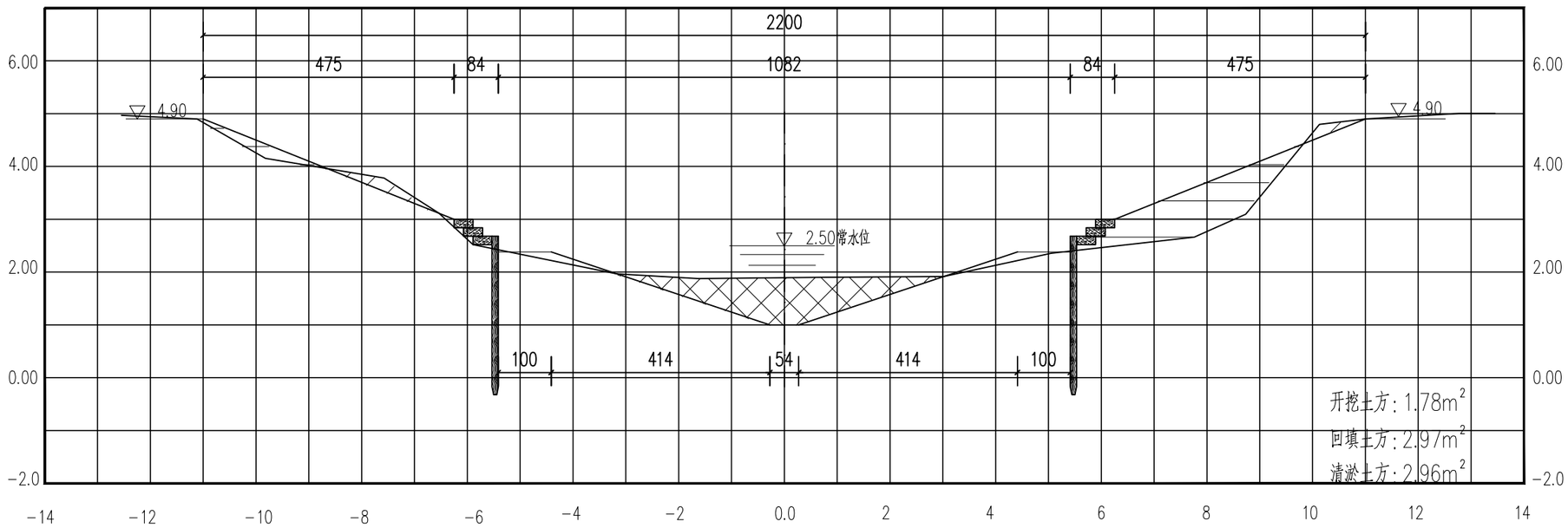

水平比例 1：100　　垂直比例 1：100

K0+230

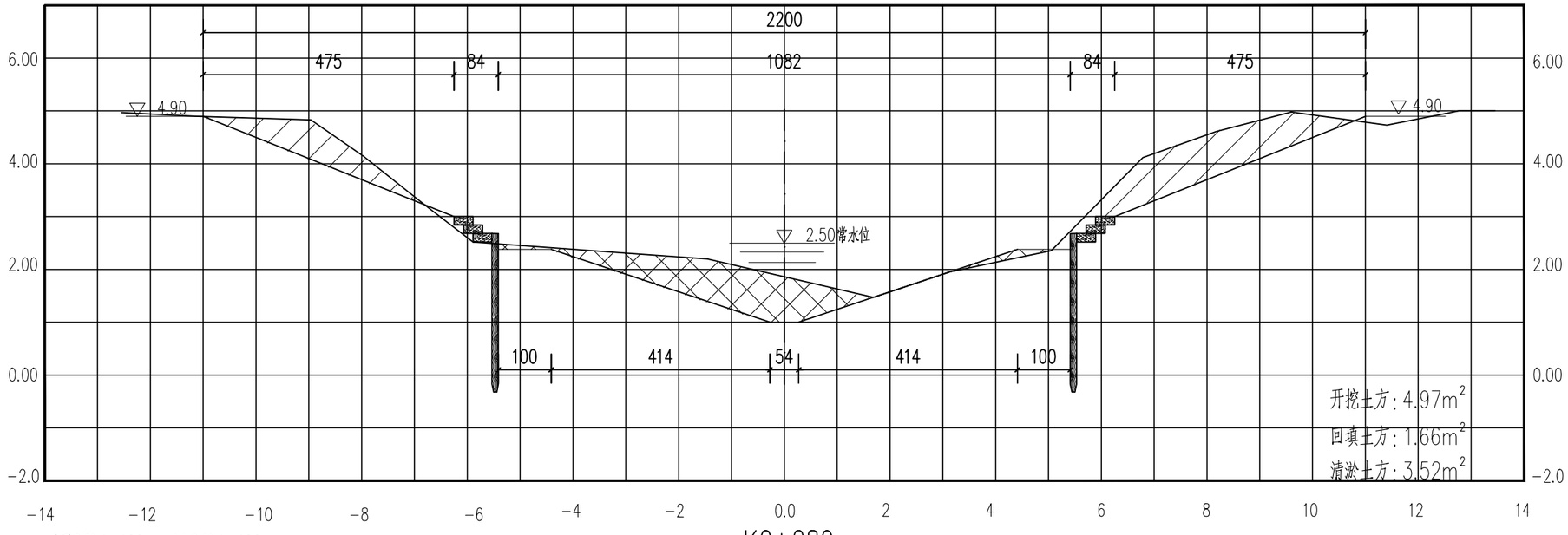

水平比例 1：100　　垂直比例 1：100

K0+280

说明：

1、本图高程（废黄河高程系）以m计，其余尺寸单位cm计。

图例：

土方开挖　　土方回填　　河道疏浚

江苏文博建筑设计有限公司

JIANGSU WENBO
ARCHITETURAL DESIGN Co,Ltd

Add: No.004 XiHuanRoad DanYang JiangSu China
Postal Code: 212300
Tel 0511-86528157
Fax 0511-86528044
Internet Add: http://www.jswenbo.cn/

建设单位

泰兴市新街镇人民政府

项目名称

新街镇夏弥村2026年度宜居宜业和美乡村建设项目

工程名称

APPROVE	景云平	
PROJECT ENGINEER	李冲胄	
IN CHARGE OF SPECIALITY	朱昕华	
EXAMINED	朱明华	
CHECKED	许国庆	
DESIGNED	蒋芳军	
DRAWN	蒋芳军	

TITLE

河道断面图三

SPECIALITY	
DESIGN STAGE	
SCALE	
DATE	2026.09
DRAWING NO.	SG-4.4

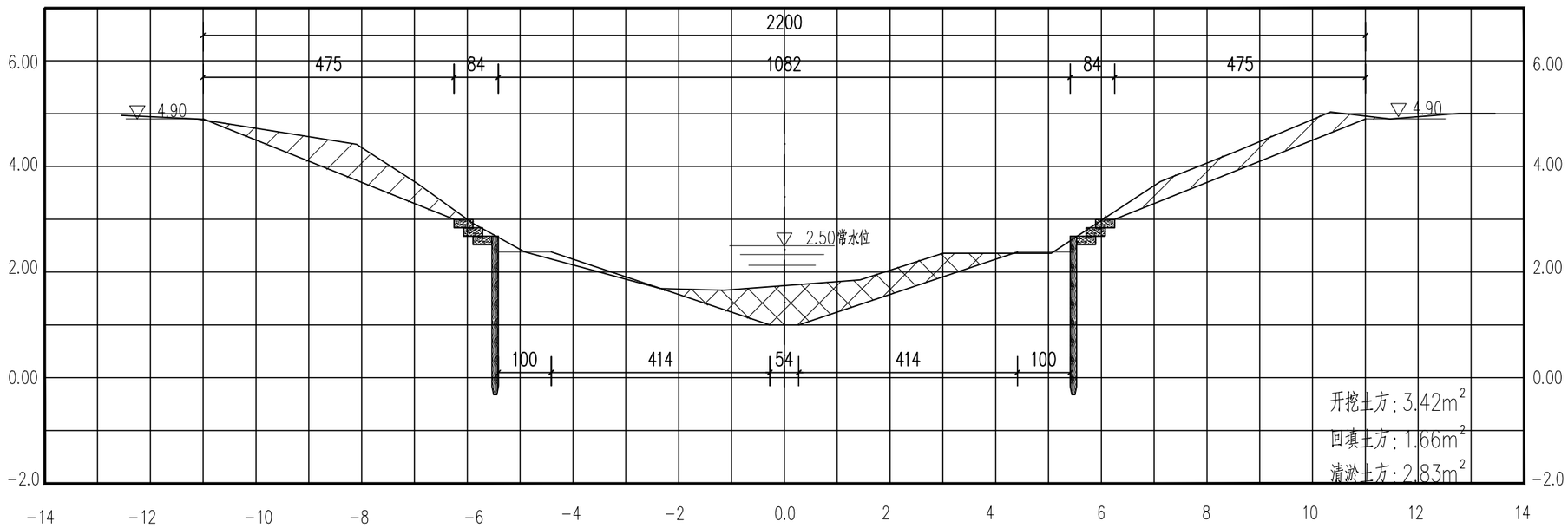

水平比例 1：100　　垂直比例 1：100

K0+330

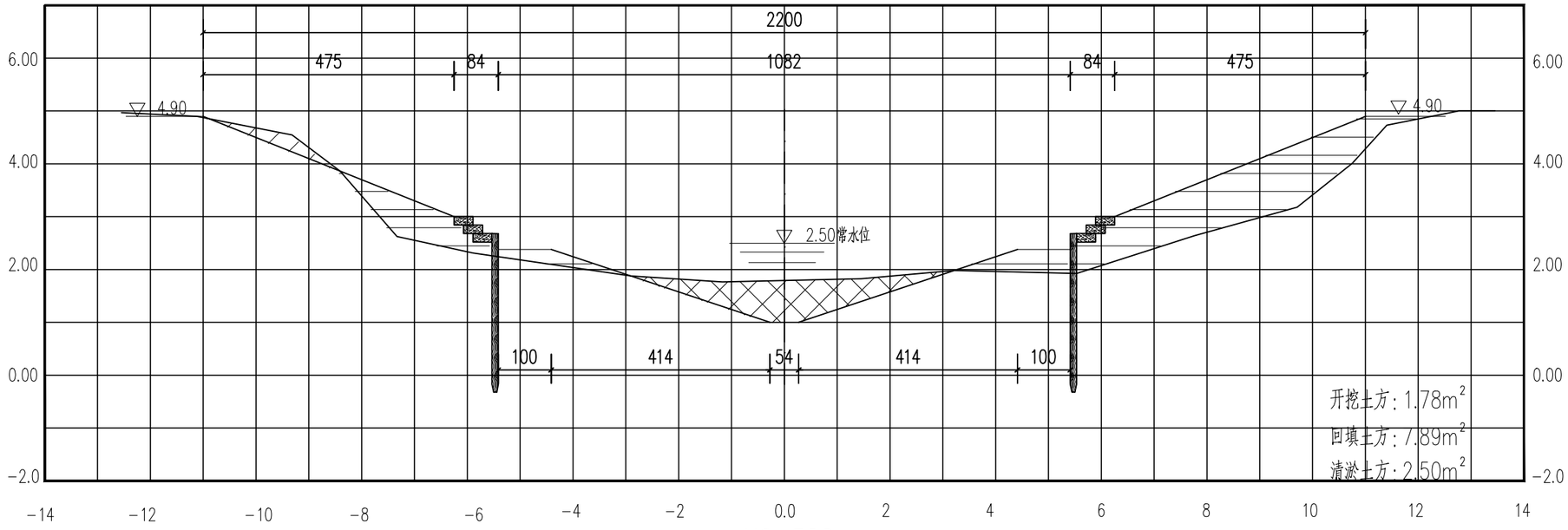

水平比例 1：100　　垂直比例 1：100

K0+380

说明：

1、本图高程（废黄河高程系）以m计，其余尺寸单位cm计。

图例：

土方开挖　　土方回填　　河道疏浚

江苏文博建筑设计有限公司

JIANGSU WENBO
ARCHITETURAL DESIGN Co,Ltd

Add: No.004 XiHuanRoad DanYang JiangSu China
Postal Code: 212300
Tel 0511-86528157
Fax 0511-86528044
Internet Add: http://www.jswenbo.cn/

建设单位

泰兴市新街镇人民政府

项目名称

新街镇夏弥村2026年度宜居宜业和美乡村建设项目

工程名称

APPROVE	景云平	
PROJECT ENGINEER	李冲霄	
IN CHARGE OF SPECIALITY	朱昕华	
EXAMINED	朱明华	
CHECKED	许国庆	
DESIGNED	蒋芳军	
DRAWN	蒋芳军	

TITLE

河道断面图四

SPECIALITY	
DESIGN STAGE	
SCALE	
DATE	2026.09
DRAWING NO.	SG-4.5

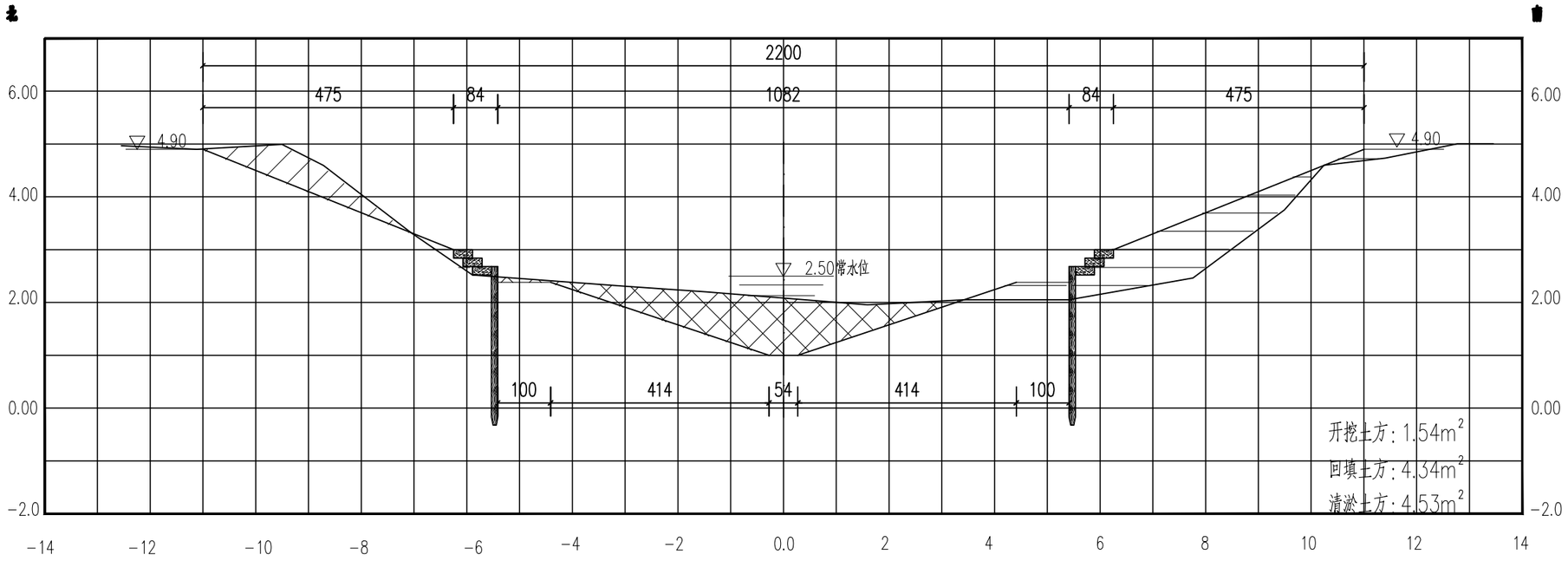

水平比例 1：100　　垂直比例 1：100

K0+460

说明：

1、本图高程（废黄河高程系）以m计，其余尺寸单位cm计。

图例：

土方开挖　　土方回填　　河道疏浚

江苏文博建筑设计有限公司

JIANGSU WENBO
ARCHITETURAL DESIGN Co,Ltd

Add: No.004 XiHuanRoad DanYang JiangSu China
Postal Code: 212300
Tel 0511-86528157
Fax 0511-86589044
Internet Add: http://www.jswenbo.cn/

建设单位

泰兴市新街镇人民政府

项目名称

新伤镇夏徐村2026年度宜居宜业和美乡村建设项目

工程名称

APPROVE	景云平	
PROJECT ENGINEER	李冲宵	
IN CHARGE OF SPECIALITY	朱明华	
EXAMINED	朱明华	
CHECKED	许国庆	
DESIGNED	蒋芳军	
DRAWN	蒋芳军	

TITLE

河道断面图五

SPECIALITY	
DESIGN STAGE	
SCALE	
DATE	2026.09
DRAWING NO.	SG-4.6

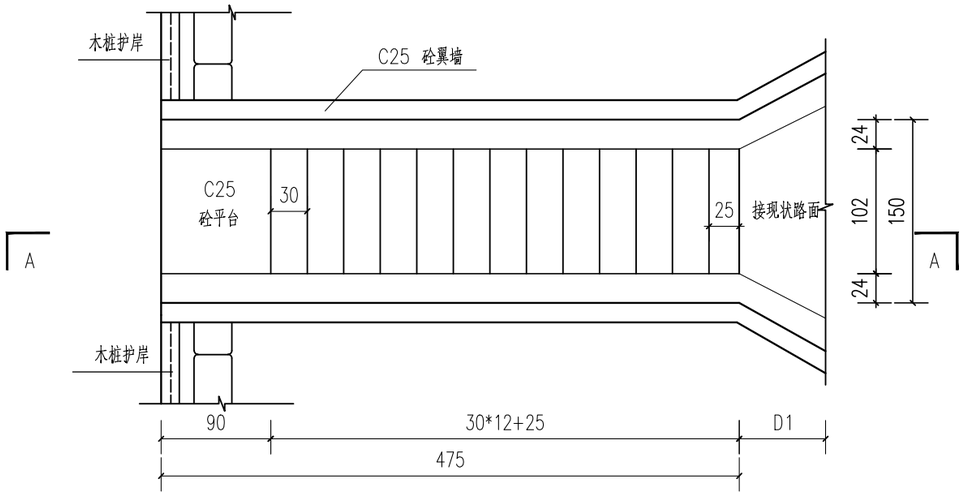

水码头平面图 1:50

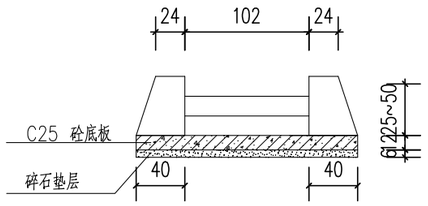

1-1断面图 1:50

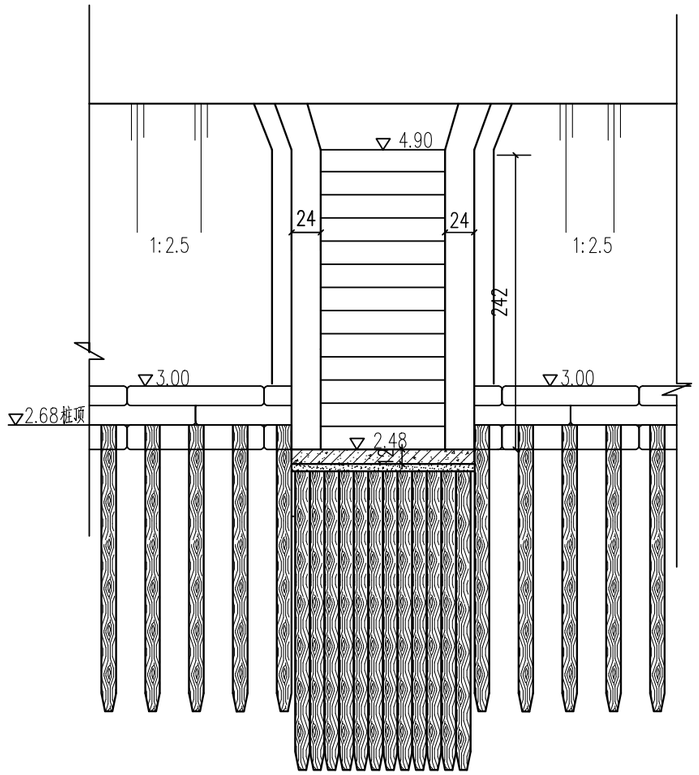

水码头正立面图 1:50

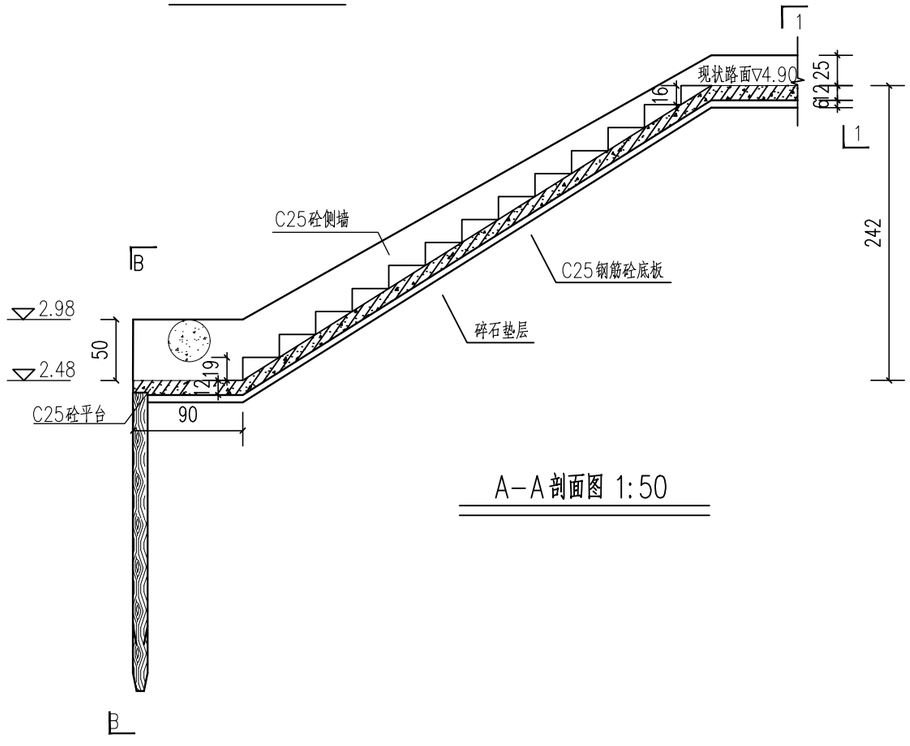

A-A剖面图 1:50

说明:

1、本图高程(废黄河高程系)以m计,其余尺寸单位cm计;

2、混凝土标号均采用C25砼;

3、整坡要求分层夯实,每层回填土厚度不得大于20cm,且要求压实度不小于0.91不得含有植物根茎等杂质;

4、D1指的是路面接线长度,暂定0.5m,具体长度应根据现场实际情况确定;

5、水码头顶接路面高程暂定为▽4.90m,具体高程应根据现场确定;

6、水码头共计5处(暂定),具体位置及数量应根据现场实际情况经业主同意后实施;

7、水码头底板采用钢筋混凝土底板,钢筋采用Φ10@20网状铺设,保护层厚度为3.5cm。

江苏文博建筑设计有限公司

JIANGSU WENBO
ARCHITETURAL DESIGN Co,Ltd

Add: No.004 XiHuanRoad DanYang JiangSu China
Postal Code: 212300
Tel 0511-86528157
Fax 0511-86528044
Internet Add: http://www.jswenbo.cn/

建设单位

泰兴市新街镇人民政府

项目名称

新街镇夏徐村2026年度宜居宜业和美乡村建设项目

工程名称

APPROVE	景云平	
PROJECT ENGINEER	李冲霄	
IN CHARGE OF SPECIALITY	朱明华	
EXAMINED	朱明华	
CHECKED	汴国庆	
DESIGNED	蒋芳军	
DRAWN	蒋芳军	

TITLE

水码头结构图

SPECIALITY	
DESIGN STAGE	
SCALE	
DATE	2026.09
DRAWING NO.	SG-4.7

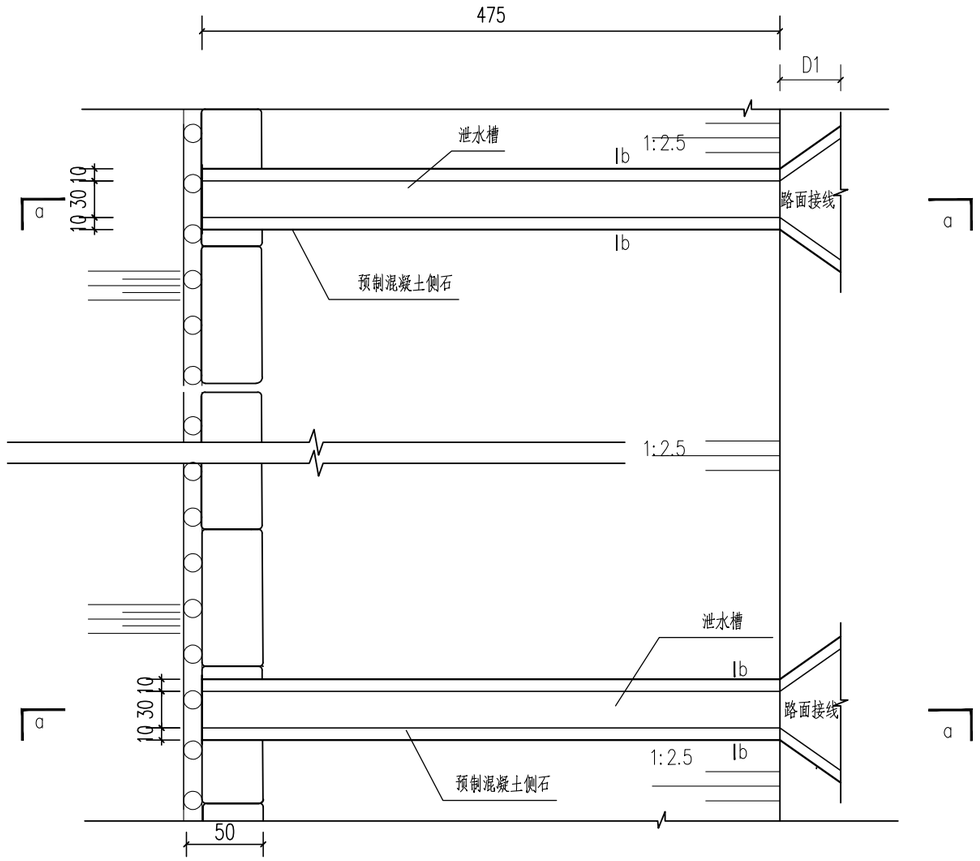

平面图 1:50

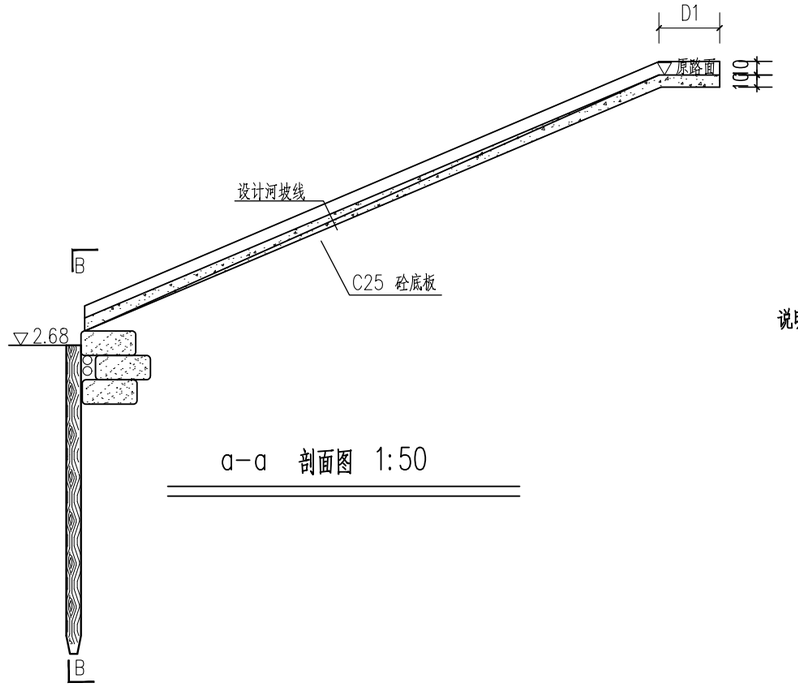

a-a 剖面图 1:50

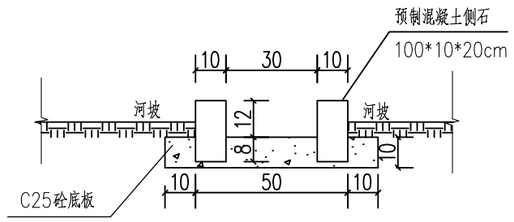

B-B 断面图 1:20

说明:

1、图中高程以米计(废黄河高程系),其余尺寸除特殊标注外均以厘米为单位;

2、混凝土标号均采用C25砼;

3、整坡要求分层夯实,每层回填土厚度不得大于20cm,且要求压实度不小于0.91,不得含有植物根茎等杂质;

4、D1指的是路面接线长度,暂定0.5m,具体长度应根据现场实际情况经业主同意后方可实施;

5、泄水槽暂定4座,具体长度、位置应根据现场实际情况经业主同意后方可实施;

6、路面与泄水槽入口接线部分用同标号现浇混凝土衔接;

7、原河坡排水管接90°弯头置于生态袋下方,保证原住户排水管隐蔽,暂定25个,具体数量按现场实际情况确认。

江苏文博建筑设计有限公司

JIANGSU WENBO
ARCHITETURAL DESIGN Co,Ltd

Add: No.004 XiHuanRoad DanYang JiangSu China
Postal Code: 212300
Tel 0511-86528157
Fax 0511-86589044
Internet Add: http://www.jswenbo.cn/

建设单位
泰兴市新街镇人民政府

项目名称
新街镇夏徐村2026年度宜居宜业和美乡村建设项目

工程名称

APPROVE	景云平	
PROJECT ENGINEER	李冲宵	
IN CHARGE OF SPECIALITY	朱明华	
EXAMINED	朱明华	
CHECKED	许国庆	
DESIGNED	蒋芳军	
DRAWN	蒋芳军	

TITLE

泄水槽结构图

SPECIALITY	
DESIGN STAGE	
SCALE	
DATE	2026.09
DRAWING NO.	SG-4.8