泰兴市古溪镇人民政府

2026年宜居宜业和美乡村建设规划设计(野芹村)

施工图

无锡九宇建筑设计院有限公司

甲级设计证书编号：A132011050

图 纸 目 录 表

建设单位	泰兴市古溪镇人民政府	工程编号	
工程名称	2026年宜居宜业和美乡村建设规划设计(野芹村)	专 业	建筑

序号	图纸编号	图 纸 名 称	图幅	日期	备 注
1		目录	A2	2026.09	
2	LN-1.01	现场调整说明	A2	2026.09	
3	LN-2.01	环境整治提升总说明	A2	2026.09	
4	LP-1.01	总平面图	A1	2026.09	
5	LP-1.02	索引总平面图	A1	2026.09	
6	LP-1.03	小品家具布置平面图	A1	2026.09	
7	LD-1.01	村史简介长廊详图	A2	2026.09	
8	LD-2.01	现状小游园节点详图	A2	2026.09	
9	LD-3.01	新建小游园节点详图	A2	2026.09	
10	LT-1.01	通用详图	A2	2026.09	
11	LT-2.01	小菜园矮墙详图	A2	2026.09	
12	LT-3.01	宣传栏详图	A2	2026.09	
13	LT-4.01	墙体立面改造详图	A2	2026.09	
14	LT-5.01	太阳能路灯详图	A2	2026.09	

专业	姓名	日期
建筑		
给排水		
电气		
暖通		
空调		

现场调整说明

由于规划区域内目前存在无准确的节点测量现状和地形地物尺寸标注，如标高、种植物、埋设线路、高空架线、地质情况等等因素。为了方便区域内施工，减少工程量和施工难度，特做以下说明。

1.区域或村庄内的道路标高确定，在无道路内部排水系统的情况下，应在道路两侧或一侧布置排水明沟或暗沟，排水坡度应符合国家相关规范要求。如两侧均无排水沟，则按散水处理。

2.区域或村庄内道路建设，应以自然地势修筑为主。对确实有淹没可能的地段，方可进行填高土方做业，以保证道路的通畅。如土方做业影响了区域或村庄内的排水，则可以根据实际情况采用暗沟或埋管涵洞等形式解决。（如需要专项设计，应按设计要求施工）

3.区域或村庄内道路，在没有路内排水设施的前提下，不建议做立式道牙。

4.区域或村庄内的各类广场（休闲广场、小品广场、宣传广场、健身广场、儿童活动广场等）相对建设标高，均以保证不积水为原则，应高于周边地势。（或做排水处理）

5.各类构筑物选材可根据实际投资情况，以采用本地材料为主，外地材料为辅的原则，在不影响原设计意图的情况下进行调整。

6.区域或村庄内的所有建筑或相关专业性较强的建筑单体设计，在与业主方和规划设计方沟通后，必须以专业公司的详细设计为准。

7.区域或村庄内的所有成品，如儿童活动设施、健身器材、太阳能照明（或输电）电杆等等的安装，应严格按照产品安装说明及相关国家规范进行施工。

8.区域或村庄内的新建停车场应以不积水的地势进行建设为原则，停车场的排水坡度应按国家或地方规范为主，排水方向可根据所在位置的实际情况确定。

9.区域或村庄内的其它构筑物，如安全围栏、乡村栅栏、标示牌、导引牌、宣传牌等的安装，可根据实际地点的现场情况在确保其安全性、可靠性前提下，调整施工。

10.项目确认施工后，可根据现场实际放线情况，在遵循国家相关法律、规范和设计施工规范的前提下，允许局部进行调整。

11.施工项目的调整，应本着后建让原建（或原有如：树木、构筑物）的方式进行。（原建或原有已确定拆除或搬迁除外）

12.小型标示、引导、宣传牌等的位置，可由业主根据域内实际使用情况和需要进行增减和位置调整、内容调整等。

13.所有需施工项目且规划设计方没有说明的情况，建设前，均需同规划设计方书面确认。

14.其它需补充内容：水、电等：域内给水、供电的，应根据目前管网的现状情况，由施工队伍与村内协商，本着就近、安全便于管理、节约成本、满足要求的原则，提供接驳口位置，根据接驳口位置，可调整部分设计走向。

无锡九宇
建筑设计院有限公司
Wuxi Jiuyu
Architectural Design Co.,LTD
设计证书编号：A132011050

图纸专用章：

注册建筑师执业章：

注册结构师执业章：

建设单位：
泰兴市古溪镇人民政府

工程名称：
2026年宜居宜业和美乡村建设规划设计(野芹村)

子项名称：

工程负责人	陈纲	
专业负责人	陈纲	
审　　核	陈纲	
校　　对	赵兵	
设　　计	戴欢	

图名：
现场调整说明

设计阶段	初步设计	专业	建筑
设计编号		图号	LN-1.01
版 次	第一版	日期	2026.09

专业	姓名	日期
建筑	俞洪杰	

专业	姓名	日期
给排水		
暖通空调		

环境整治提升总说明

第一部分　设计依据

1、设计范围及建筑总图及相关专业图纸由业主提供。

2、本次施工图以业主确定的方案图纸为依据。

3、规范

《园林 工程项目规范》GB55014-2021
《居住绿地设计标准》CJJ/T 294-2019
《公园设计规范》（GB 51192-2016）
《城市道路路线设计规范》（CJJ 193-2012）
《建筑与市政工程无障碍通用规范》（GB55019-2021）
《建筑设计防火规范》GB50016-2014（2018年版）
《民用建筑设计统一标准》GB 50352-2019
《园林 工程施工及验收规范》(CJJ/T82-2012)
《风景园林制图标准》（CJJ/T67-2015）
设计相关政策法规等

第二部分　工法说明

1、放样说明

a 放样作业由"放样起始点开始"；

b 放样工作应依图纸所示，由墙面、墙中心线、路缘石面或 树种放样侧由树干中心线起始；放样角度如无特别说明皆为90度直角，

c 本施工图采用绝对坐标系， 平面图尺寸标注以 mm 为单位，定位坐标以m 为单位。

d 竖向图标高为绝对标高(黄海高程),单位m；场地标高均为 设计完成面标高，道路标高为路面中心线或变坡点标高。

2、选材说明

a 所有设计饰材及灯具需经过设计师确认和业主审批后才能定购，承建商应严格按图施工。如果擅自修改和换型的损失将由承建商承担责任；

b 所有造型石材的选择必须由设计师确认后方可施工安装；

c 所有室外 设计采用的木材将需采用经过防腐、防水、脱脂、烘干及压缩等处理的室外用木材南方松，木材的运用需根据设计师的要求施工，防腐木的含水率少于12%以上，同等级别(本工程为一级)的产品选购均需送交样品确认后方可施工安装。

e 设计中如有不锈钢饰材，选用奥氏体304#不锈钢，所有隐蔽钢构件采用不锈钢构件。

3、铺砌说明

a 所有铺装地面饰材的施工必须保证优质施工质量，必须保证饰材面上不留有砂浆等污渍；

b 铺装材料在铺装之前应采取防护措施，防止出现污损、泛碱等现象。

c 遇作业时现场环境温度宜在5度以上。

e 石材、地面砖铺贴前应浸水湿润。天然石材铺贴前应进行对色、拼花并试拼、编号。

f 铺贴前应根据设计要求确定结合层砂浆厚度，拉十字线控制其厚度和石材、地面砖表面平整度。

g 结合砂浆应采用设计标号的水泥砂浆，铺贴前应在水泥砂浆上刷一道水灰比为1:2的素水泥浆或干铺水泥1-2mm厚洒水。

h 石材、地面砖铺贴时应保持水平就位，用橡皮锤轻击使其与砂浆粘结紧密，同时调整其表面平整度及缝宽。

i 铺贴后应及时清理表面，24小时后应用1:1水泥砂浆灌缝，选择与地面颜色一致的颜料与白水泥拌和均匀后嵌缝,最后需土工布保护完成面。

j 设计中所注材料配合比除注明重量比外，其余均为体积比。

k 各种材料做法标注顺序自上而下：垂直面上是以施工先后次序注写；水平面上是按实际的上下层次注写。

l 所有外装饰材料色彩需报小样，经甲方及设计单位认可后方可大面积施工。

m 毛石基础采用M7.5水泥砂浆砌筑，开挖后如遇地下水改用M10水泥砂浆砌筑。砖砌体用M7.5水泥砂浆砌筑。

n 本设计所有砖构筑物均设墙身防潮，防潮层离地高度为60，做法为20厚1:2水泥砂浆，掺5%防水剂。

4、小品

a 混凝土除注明外，一般现浇混凝土构件应采用现浇。

b 钢筋应采用三级钢筋(HRB400以上)。

c 钢构件可采用Q235-B级，所有外露铁件均要求刷防锈漆、底漆、中间漆、面漆一道。

d 砖和砂浆强度：除注明外，可采用MU10砖M7.5水泥砂浆进行砌筑。

e 砖砌挡墙长度大于8m要设伸缩缝,详见图集12J003。

h 砖砌挡土墙，所用材料最低强度等级：MU15砖，M10水泥砂浆

i 砖砌体施工控制等级为B级。

j 每30-40m设变形缝，缝宽30灌建筑嵌缝油膏。

5、道路和广场混凝土基础施工要求：

1)路宽小于5米时，沿路纵向每隔4米分块做缩缝；
路宽大于5米时，沿路中心线做纵缝,沿路纵向每隔4米分块做缩缝；
广场按4x4米分块做缝。

2)混凝土纵向长约20米左右或与不同构筑物衔接时须做胀缝。

第三部分、 施工要求：

1) 所有外装饰材料色彩需报小样，经甲方及设计单位认可后方可大面积施工。
2) 地下管线应在 施工前铺设。
3) 各类设备应在本工程土建施工之前由甲方负责组织相关的设备技术施工图，经本设计单位审核后，厂家或安装单位派专人赴现场配合土建施工。

1、石材要求：

1) 石材铺贴均要求缝隙对齐、留深缝。
2) 所用抛光花岗石贴面材料，所有外露可见面均应抛光处理。
3) 石才铺贴要均匀敲实防止空鼓断裂。
4) 石材留缝除特殊说明外，其余未注明处留缝均<5mm。

2、木构件要求：

1) 图集所有未说明的木构构件均应进行防腐处理。
2) 木材的干燥度须达到设计规范要求，凡需特殊处理的除图纸注明外，含水率不大于12%。
3) 木材制品应选用同一锯切方向的锯材。
4) 木材应做防腐防裂处理达15年或者以上使用年限。
5) 木材配件金属应做防锈处理，可采用镀锌或不锈钢。
6) 所有木构件搭接均以木榫连接或用角钢和螺栓固定。
7) 所有木构件均采用压刨光，需细刨光面。
8) 所有木构件油漆:a.木基层清理,打磨.b.润粉,刮腻子,磨光。c.聚氨脂底漆一遍.
d.聚氨脂漆一遍.e.聚氨脂清漆两遍.(成品防腐木不得低于此标准)

3、金属件要求：

1) 材料采用Q235-B.F钢，焊条用E430系列。所有构件的焊缝高度均为8MM焊缝长。
2)接缝应符合JG781-91的有关技术规定，焊缝高度≥3mm时焊缝均应满焊，坡口焊接，并保持焊缝均匀，不得有裂缝过烧现象，外露处应挫平磨光。
3)金属构件表面应光滑、平直、无毛刺。安装后不应有歪斜、扭曲、变形等缺陷。
4)金属板制作的装饰件应保持边角整齐，切割部位须挫平磨光，不得留有切割痕迹。
5)各种机加工件要求尺寸精确，表面光洁。
6)所有没有防锈处理的外露钢构件刷环氧富锌底漆二道
7)预埋铁件均应进行防锈处理。
8)现浇混凝土钢筋保护层最小厚度(mm)

砼环境类别	板，墙，壳		梁		柱	
	C20	C25~C30	C20	C25~C30	C20	C25~C30
一	20	15	30	25	30	30
二 a	—	20	—	30	—	30

注：钢筋混凝土基础：40mm(有垫层)

9)钢筋的锚固长度：

钢筋	C20	C25	C30
HPB300	31d	27d	24d
HRB335	39d	34d	30d
HRB400	46d	40d	36d

10)图中凡未标注金属强度值均参考一下数值：
a.钢筋强度设计值用HPB300(Φ)级，HRB335(Φ)级，HRB400(Φ)级
b.钢板强度设计值用Q235

4、土方施工要求：

1) 对20厘米以下的土层进行人工深翻、碾压。
2) 严格按照施工规范进行人工改造，保证地形饱满，轮廓线自然、流畅、不积水。
3) 每填筑25厘米厚碾压1-2次（若有必要进行环刀试验）。
4) 按城市规范规定在10CM以上，30CM以内平整 地面至设计坡度要求，平面 地平整坡度控制在2.5-3%坡度。根据实际的线形与标高构筑绿地，0.02≤i≤0.1，确保水能排到指定的蓄水池。

5、砌体、砂浆施工要求：

1) 砖砌体采用混凝土砖砌筑。
2) 花坛内侧均采用1:2防水砂浆抹面。
3) 墙面涂料施工要求：
a.12厚1：3水泥砂浆打底扫平或划出纹道
b.6厚1：2.5水泥砂浆抹平
c.填补缝隙、局部腻子、磨平
d.底料涂料
e.面层涂料
f.涂第二遍面层涂料
4) 石材贴面施工要求：
a.结构层
b.刷界面处理剂一道
c.5厚1：3水泥砂浆打底扫毛
d.刷聚合物水泥砂浆一道
e.6厚1：2.5水泥砂浆结合层，内掺建筑胶
f.贴石材（详图纸），背面涂5厚胶粘剂
g.1：1水泥砂浆（细沙）勾缝

第四部分　石材成品保护办法

1.1 成品保护目的

为使 施工质量达到国家、地方及本项目相关质量标准，
依据现行相关施工验收规范、规程，特制定本办法。

1.2 成品保护要求

1.2.1 承包人进场前可以根据工程具体情况参照本办法，制定相应的成品保护措施（分阶段、分专业制定专项成品保护措施），经发包人及监理同意后严格实施。

1.2.2 承包人应充分考虑施工过程中的交叉施工等情况，合理安排 各工种施工顺序，同时做好各种预防措施，防止其他工种对 施工界面的干扰以及可能发生的破坏。

1.2.3 承包人在施工过程中除需做好自我施工成品保护外，还应做好对其他工种作业面和成品的保护措施。请如花岗岩等材料搬运堆放、管线穿埋时，不得碰撞损坏其他施工单位的物件等。

1.2.4 承包人必须设专人负责成品保护工作，在施工过程中对易受污染、破坏的成品、半成品须进行统一标识（例如"正在施工，注意保护"等标牌）。

1.2.5 采取"护、包、盖、封"的保护措施，对 的成品和半成品进行防护，并由专门负责人定期巡视检查，发现现场有防护损坏的，要及时修复，同时做好相关记录工作。

1.2.6 通过合理的施工顺序，规范的施工方法，使石材表面保持平整洁净、清晰， 色泽一致，无划痕、无污染、无缺损，有效提升产品品质。

2．石材成品保护措施

2.1.1 石材包装时，应分不同铺装区域装箱，尽量保证同一箱内装同一区域石材，以方便拆御与安装，并在包装箱外粘贴两份拼接安装示意图，指导现场安装。异形或较复杂的铺装，除对每箱标识外，还应对每块石材进行标识。

2.1.2 板材装箱时石材应光面对光面，中间用橡皮胶垫隔开，用纸板护角包裹四角防止崩角，并在木箱的底部衬垫不小于2mm厚橡胶垫，防止石材边直接与木材接触。

2.1.3 石材的搬卸应尽量采用叉车、吊车卸货，避免搬运过程造成板材的损坏。对于现场切割的石材以及涉及到二次运输的，需有相应的保护措施，尽量使用平板车(底部衬垫橡胶垫或薄毯）拖运。

2.1.4 石材进场、堆放的成品保护要求石材进场后应堆放整齐，石材堆放不得与地面直接接触，需用木方垫起或在底部衬垫橡胶垫（薄毯），同时对石材进行编码。对于现场切割的石材以及涉及到二次运输的，需有相应的保护措施。

2.2 施工中成品保护

2.2.1 合理安排施工顺序，乔木种植→铺装施工（保护）→灌木草坪种植→清理整改→交付。对于后期交叉施工量大的精装修项目，应合理规划施工通道，施工养护区域应有效围合，并组织专人疏导交通。

2.2.2 铺砌花岗岩板材过程中，施工人员应做到随铺随用海绵干布等揩净花岗石面上的水泥浆痕迹。擦拭完成后，面层铺盖一层土工布+粗砂摊铺，减少砂浆在硬化过程中的水分蒸发，增强石板与砂浆的粘结牢度，保证地面的铺设质量。。

2.2.3 廊架立柱、建筑墙面、树池外饰面等完工后，对易破损部位的阳角要采取可靠的保护措施，必要时可采取木框围护。

2.2.4 禁止有色液体直接接触石材表面造成污染，如机油、沥青等，架空层铺装避免装修过程中的二次污染。

2.3 施工后成品保护

2.3.1 石材铺装养护期为3—5天（养护期满后可上人行走，7-10天后可上手推车），养护期内禁止上人上车，并应在塑料薄膜上再覆盖一层无纺布、毡布等做保护，在楼盘未交付之前，不得撤除保护措施。

2.3.2 养护期满交付前，应揭去保护层，对铺装进行彻底冲洗和清理，对勾缝不到位、板材缺损、不平整等问题进行全面检查、整改。

第五部分　执行说明

1、施工单位在开工之前应仔细阅读设计图纸，正确理解意图，并且复核作为设计依据的所有的场地高程、管线、植物、物构筑等因素是否与设计图纸冲突。

2、明确放样区内基础管网设施所在位置，若与设计图纸有重大冲突应于施工前通知 建筑师；

3、地下排水系统与标高均以给排水工程师排水图为准，但在种植区内如有机电的检查井或地下构筑物的井盖标高与 设计标高不符时应及时与有关单位提出洽谈处理；

4、一切图内数字以注为准，未详尽之处请与设计师联系，不得用比例尺量取

5、所有与硬质(包括铺装及道牙)相邻的种植区域其覆土完成面应低于硬质完成面50mm

6、所有大样中，如有与建筑大样、排水大样和机电大样不符合时，则以该专业设计师协调确定；

7、本图纸未尽详实处，施工时应遵照国家及地区规范和标准执行。

第六部分 相关专业说明：

1、种植说明:详见 《种植设计说明》
2、给排水及灌溉说明:详见《给排水设计说明》
3、电气说明:详见 《电气设计说明》
4、相关基层及结构规范详见《结构设计图说明》

无锡九宇
建筑设计院有限公司
Wuxi Jiuyu
Architectural Design Co.,LTD
设计证书编号：A132011050

图纸专用章：

注册建筑师执业章：

注册结构师执业章：

建设单位：
泰兴市古溪镇人民政府

工程名称：
2026年宜居宜业和美乡村建设规划设计(野芹村)

子项名称：

工程负责人	陈纲	
专业负责人	陈纲	
审　核	陈纲	
校　对	赵兵	
设　计	戴欢	

图名：
环境整治提升总说明

设计阶段	初步设计	专业	建筑
设计编号		图号	LN-2.01
版　次	第一版	日期	2026.09



小菜园围栏(约800m)，此图位置仅为示意，具体位置可由建设单位现场调整

① 园建总平面图 1:5500

无锡九宇
建筑设计院有限公司
Wuxi Jiuyu
Architectural Design Co.,LTD
设计证书编号：A132011050

图纸专用章：

注册建筑师执业章：

注册结构师执业章：

建设单位：
泰兴市古溪镇人民政府

工程名称：
2026年宜居宜业和美乡村建设规划设计(野芹村)

子项名称：

工程负责人	陈纲	
专业负责人	陈纲	
审　核	陈纲	
校　对	赵兵	
设　计	戴欢	

图名：
园建总平面图

设计阶段	初步设计	专业	建筑
设计编号		图号	LP-1.01
版　次	第一版	日期	2026.09



① 园建总平面图 1:5500

无锡九宇
建筑设计院有限公司
Wuxi Jiuyu
Architectural Design Co.,LTD
设计证书编号：A132011050

图纸专用章：

注册建筑师执业章：

注册结构师执业章：

建设单位：
泰兴市古溪镇人民政府

工程名称：
2026年宜居宜业和美乡村建设规划设计(野芹村)

子项名称：

工程负责人	陈纲	
专业负责人	陈纲	
审　核	陈纲	
校　对	赵兵	
设　计	戴欢	

图名：
园建索引平面图

设计阶段	初步设计	专业	建筑
设计编号		图号	LP-1.02
版　次	第一版	日期	2026.09



北

农家小品





②太阳能路灯意向图

③垃圾桶意向图

①家具布置平面图 1:5500

注：路灯、垃圾桶具体点位由村部实施。

图例	名称	单位	数量
	宣传栏	组	2
	垃圾桶	组	10(30个)
	农家小品	组	1
	太阳能路灯	组	50

无锡九宇
建筑设计院有限公司
Wuxi Jiuyu
Architectural Design Co.,LTD
设计证书编号：A132011050

图纸专用章：

注册建筑师执业章：

注册结构师执业章：

建设单位：
泰兴市古溪镇人民政府

工程名称：
2026年宜居宜业和美乡村建设规划设计(野芹村)

子项名称：

工程负责人	陈纲	
专业负责人	陈纲	
审　核	陈纲	
校　对	赵兵	
设　计	戴欢	

图名：
家具布置平面图

设计阶段	初步设计	专业	建筑
设计编号		图号	LP-1.03
版　次	第一版	日期	2026.09

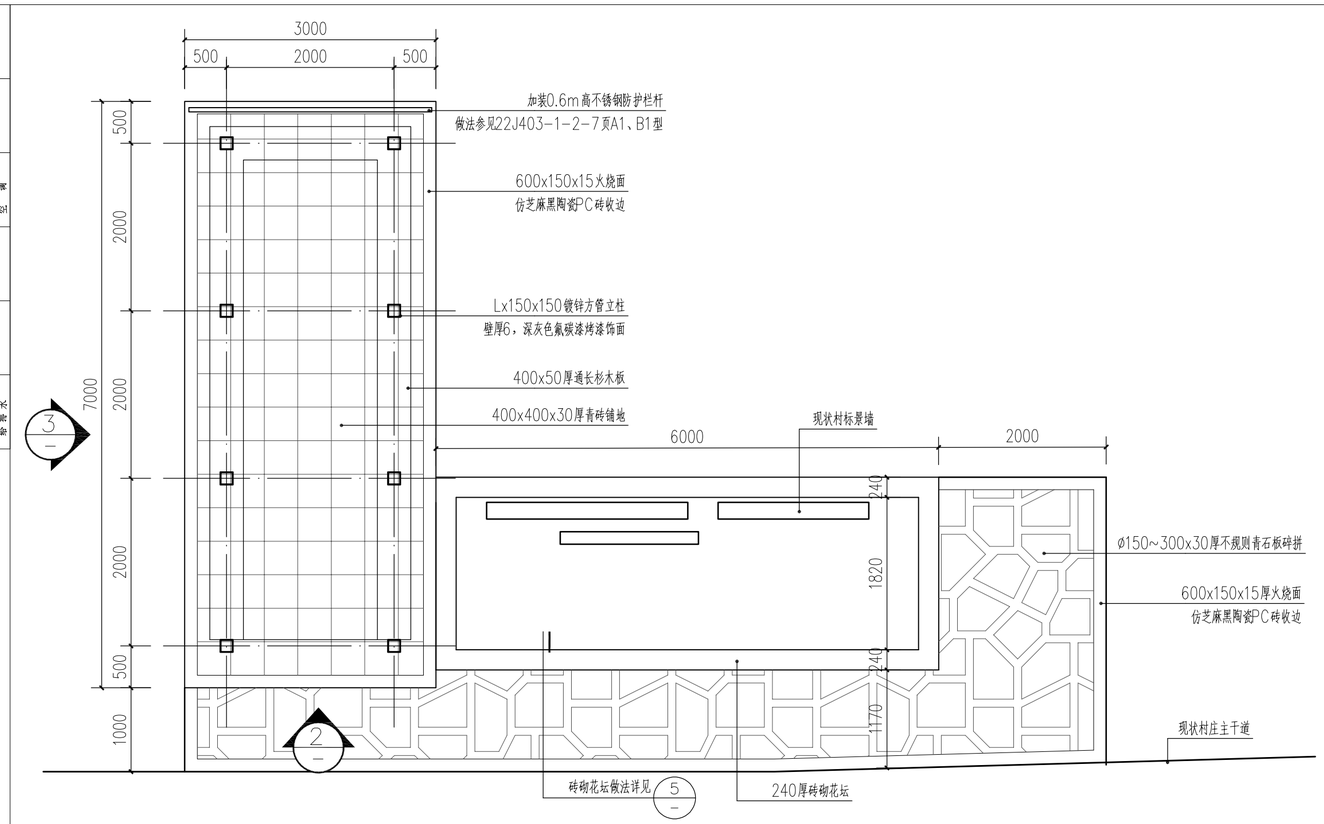

① 村史简介长廊平面图 1:50

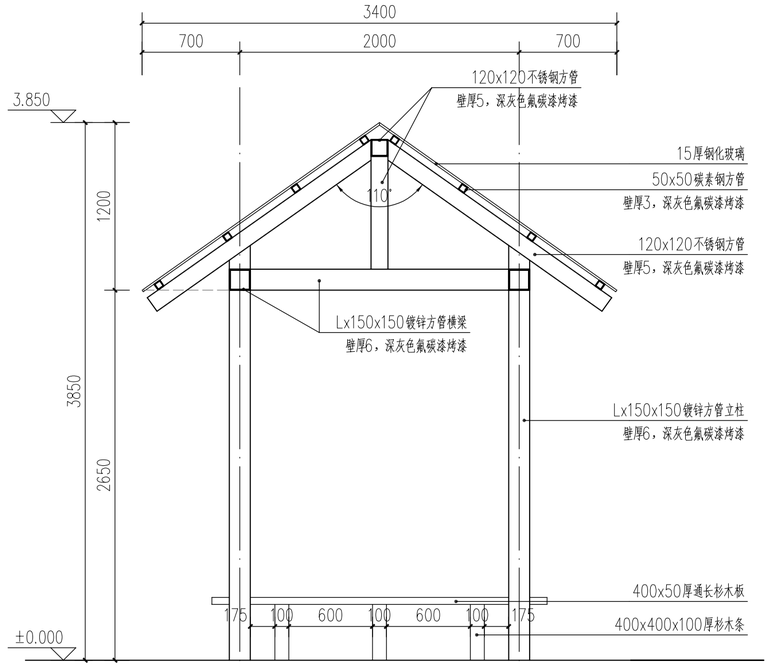

② 村史简介长廊立面图 1:30

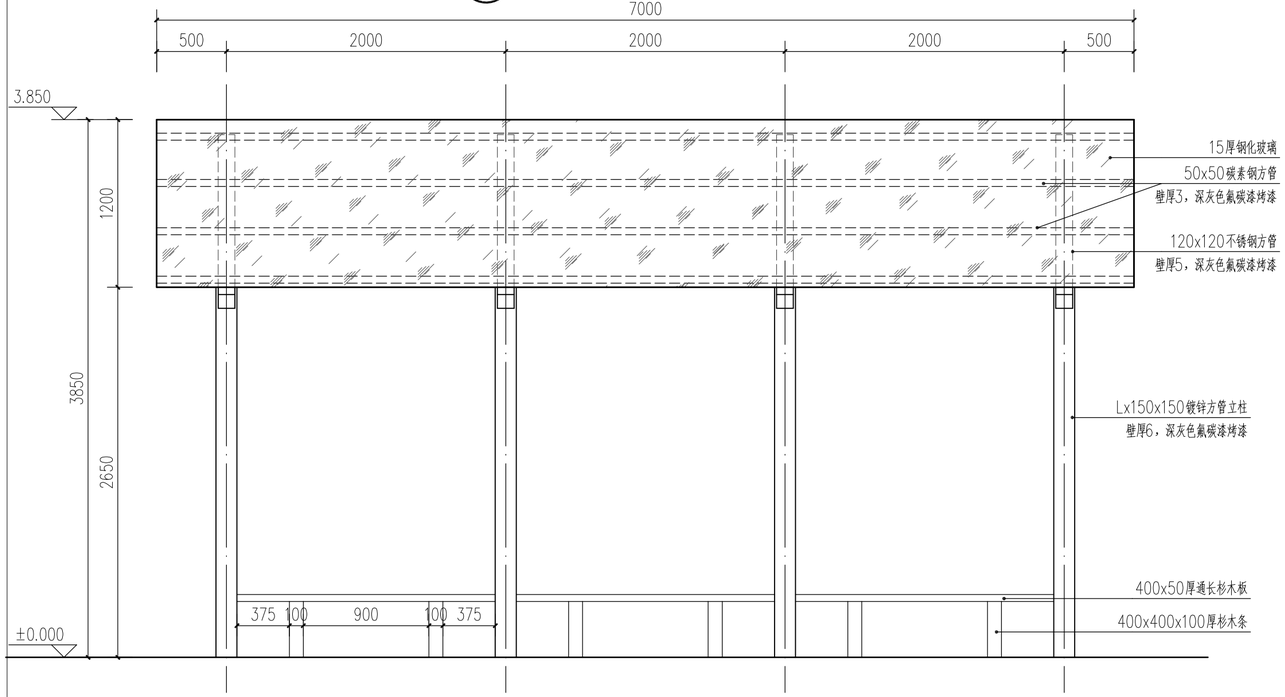

③ 村史简介长廊侧立面图 1:50

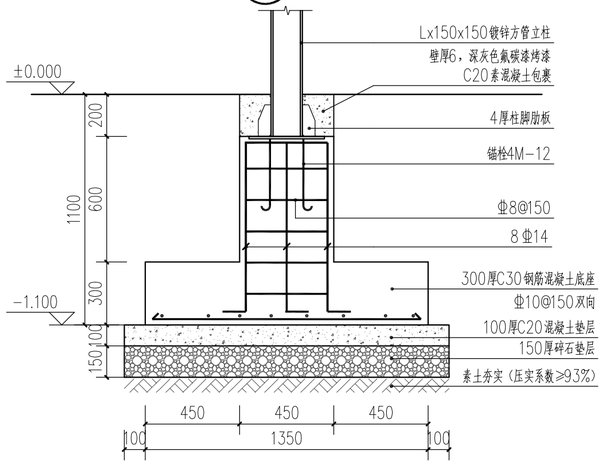

④ 廊架基础做法详图 1:20

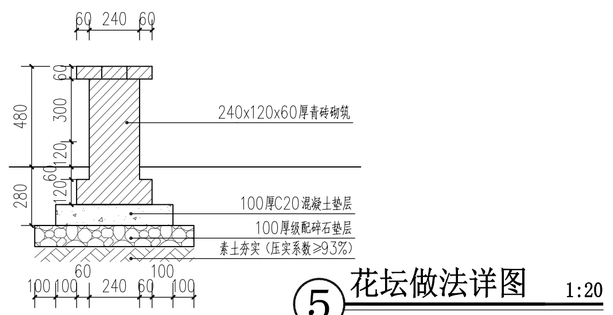

⑤ 花坛做法详图 1:20

注：本图标高为相对标高，±0.000点为地面标高。

专业	姓名	日期
建筑		
给排水		
电气		
暖通空调		

无锡九宇
建筑设计院有限公司
Wuxi Jiuyu
Architectural Design Co.,LTD
设计证书编号：A132011050

图纸专用章：

注册建筑师执业章：

注册结构师执业章：

建设单位：
泰兴市古溪镇人民政府

工程名称：
2026年宜居宜业和美乡村建设规划设计(野芹村)

子项名称：

工程负责人	陈纲	
专业负责人	陈纲	
审　核	陈纲	
校　对	赵兵	
设　计	戴欢	

图名：
村史简介长廊详图

设计阶段	初步设计	专业	建筑
设计编号		图号	LD-1.01
版　次	第一版	日期	2026.09

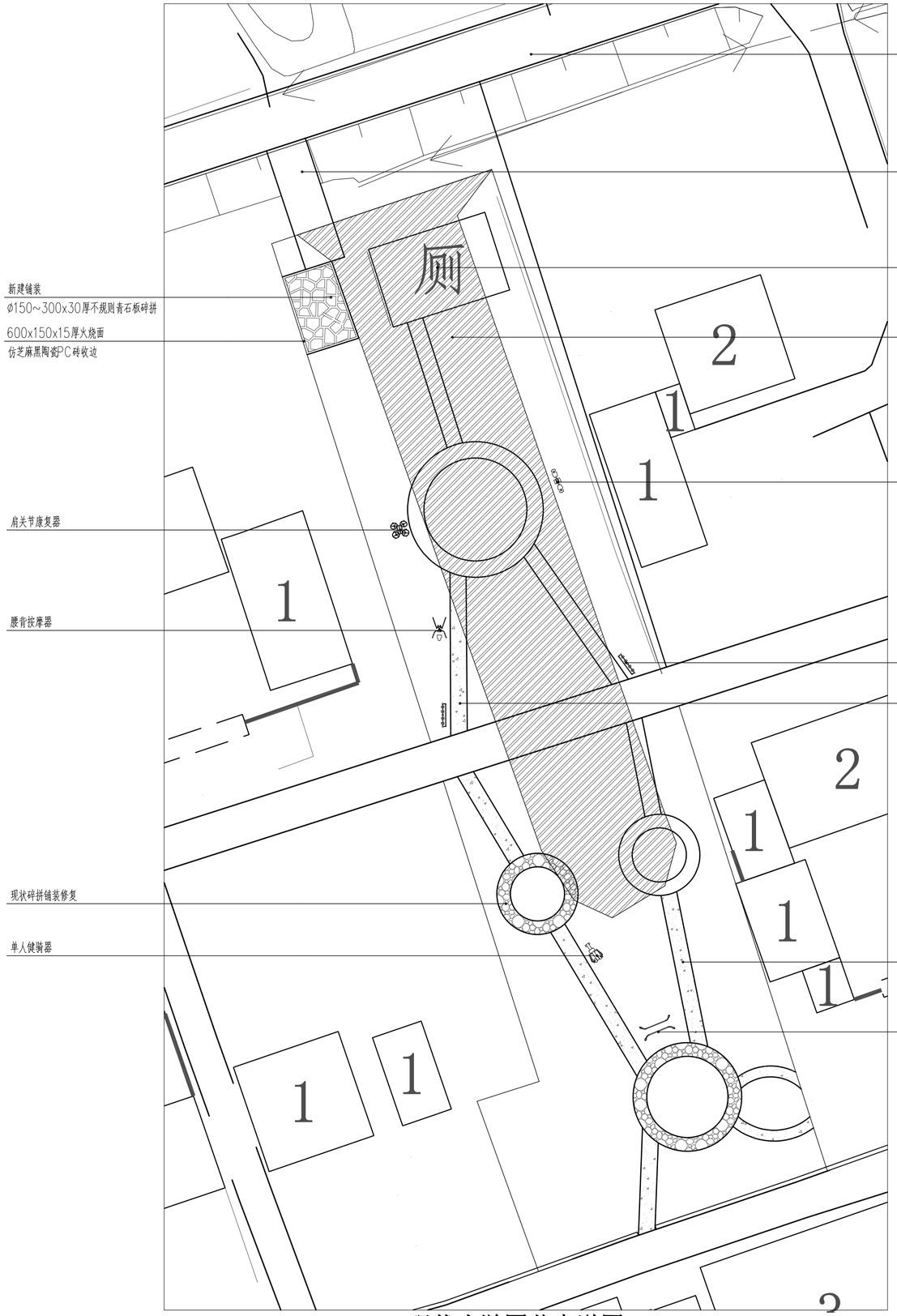

北

① 现状小游园节点详图 1:250

注：现状碎拼铺装修复的面积约为60平方米；
所有健身器材由市局及体育局沟通实施，不在本项目实施范围内。

专业	姓名	日期
建筑		
给排水		
电气		
暖通		
空调		

无锡九宇
建筑设计院有限公司
Wuxi Jiuyu
Architectural Design Co.,LTD
设计证书编号：A132011050

图纸专用章：

注册建筑师执业章：

注册结构师执业章：

建设单位：
泰兴市古溪镇人民政府

工程名称：
2026年宜居宜业和美乡村建设规划设计(野芹村)

子项名称：

工程负责人	陈纲	
专业负责人	陈纲	
审　　核	陈纲	
校　　对	赵兵	
设　　计	戴欢	

图名：
现状小游园节点详图

设计阶段	初步设计	专业	建筑
设计编号		图号	LD-2.01
版　次	第一版	日期	2026.09

专业	建筑	给排水
姓名		
日期		
专业	电气	暖通 空调
姓名		
日期		

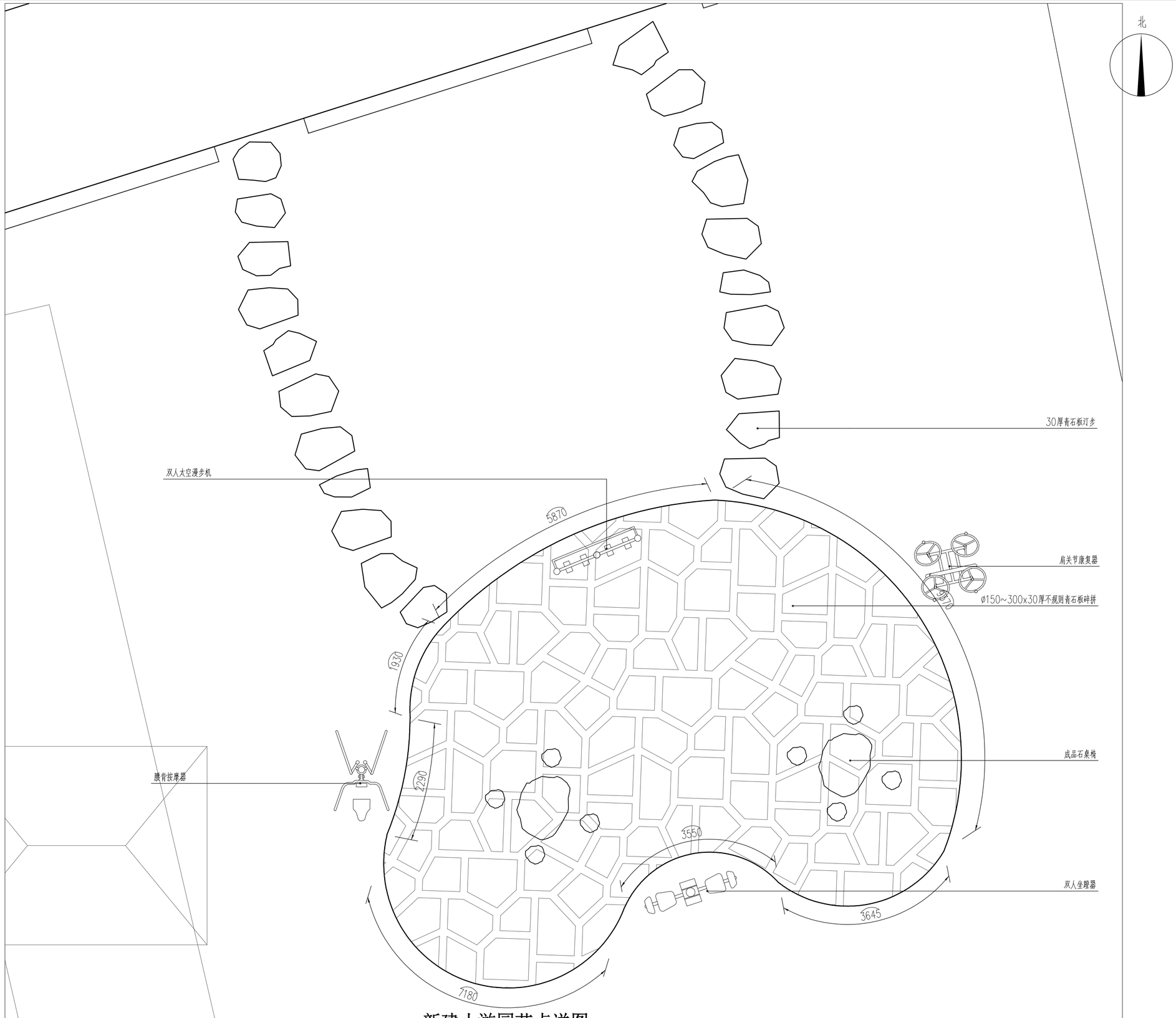

① 新建小游园节点详图 1:50

注：所有健身器材由市局及体育局沟通实施，不在本项目实施范围内

无锡九宇
建筑设计院有限公司
Wuxi Jiuyu
Architectural Design Co.,LTD
设计证书编号：A132011050

图纸专用章：

注册建筑师执业章：

注册结构师执业章：

建设单位：
泰兴市古溪镇人民政府

工程名称：
2026年宜居宜业和美乡村建设规划设计(野芹村)

子项名称：

工程负责人	陈纲	
专业负责人	陈纲	
审　核	陈纲	
校　对	赵兵	
设　计	戴欢	

图名：
新建小游园节点详图

设计阶段	初步设计	专业	建筑
设计编号		图号	LD-3.01
版　次	第一版	日期	2026.09

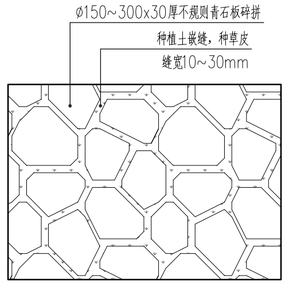

① 嵌草青砖铺装大样详图 1:10

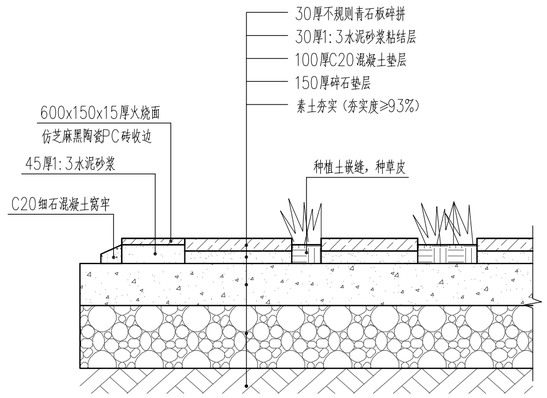

② 嵌草青砖铺装做法详图 1:10

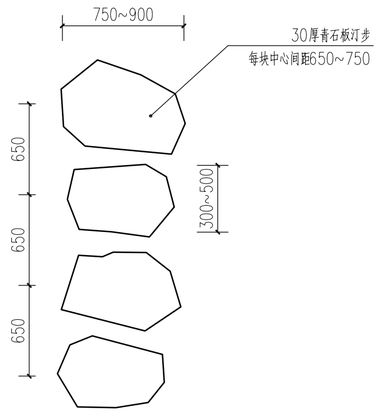

③ 汀步大样详图 1:30

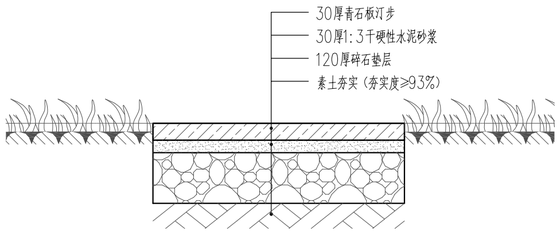

④ 汀步做法详图 1:10

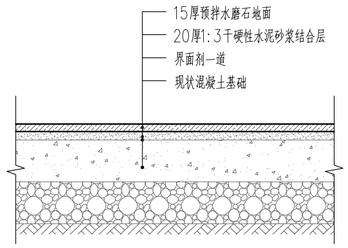

⑤ 水磨石修补做法详图 1:10

专业	姓名	日期
建筑		
给排水		
电气		
暖通		
空调		

无锡九宇
建筑设计院有限公司
Wuxi Jiuyu
Architectural Design Co.,LTD
设计证书编号：A132011050

图纸专用章：

注册建筑师执业章：

注册结构师执业章：

建设单位：
泰兴市古溪镇人民政府

工程名称：
2026年宜居宜业和美乡村建设规划设计(野芹村)

子项名称：

工程负责人	陈纲	
专业负责人	陈纲	
审　核	陈纲	
校　对	赵兵	
设　计	戴欢	

图名：
通用详图

设计阶段	初步设计	专业	建筑
设计编号		图号	LT-1.01
版 次	第一版	日期	2026.09

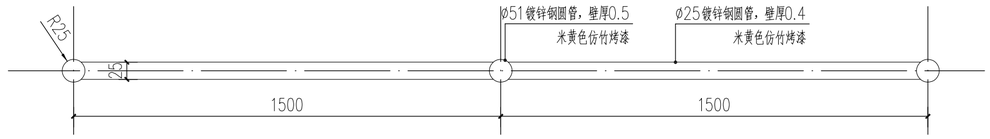

① 小菜园篱笆平面图 1:15

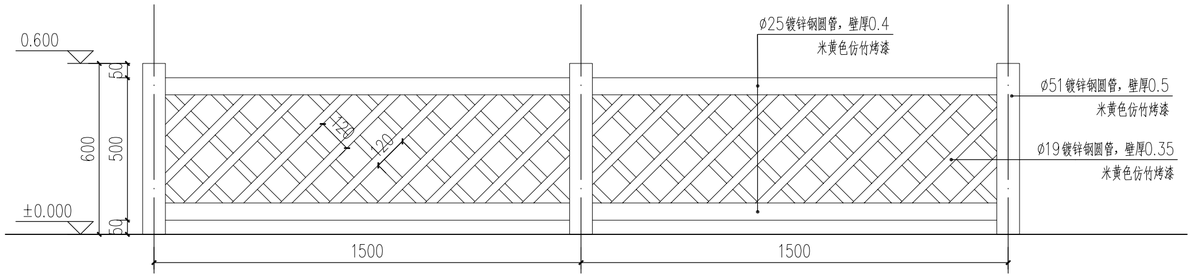

② 小菜园篱笆立面图 1:15

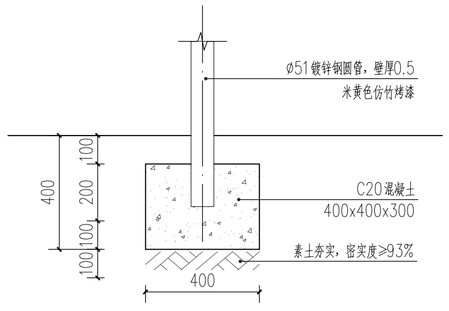

③ 小菜园篱笆做法详图 1:15

注：本图标高为相对标高，±0.000点为地面标高。

无锡九宇
建筑设计院有限公司
Wuxi Jiuyu
Architectural Design Co.,LTD
设计证书编号：A132011050

图纸专用章：

注册建筑师执业章：

注册结构师执业章：

建设单位：
泰兴市古溪镇人民政府

工程名称：
2026年宜居宜业和美乡村建设规划设计(野芹村)

子项名称：

工程负责人	陈纲	
专业负责人	陈纲	
审　核	陈纲	
校　对	赵兵	
设　计	戴欢	

图名：
小菜园围栏详图

设计阶段	初步设计	专业	建筑
设计编号		图号	LT-2.01
版　次	第一版	日期	2026.09

专业	姓名	日期
建筑		
给排水		
电气		
暖通空调		

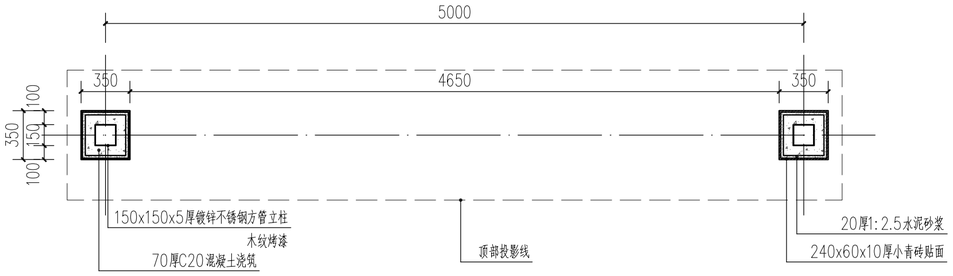

① 宣传栏平面图 1:30

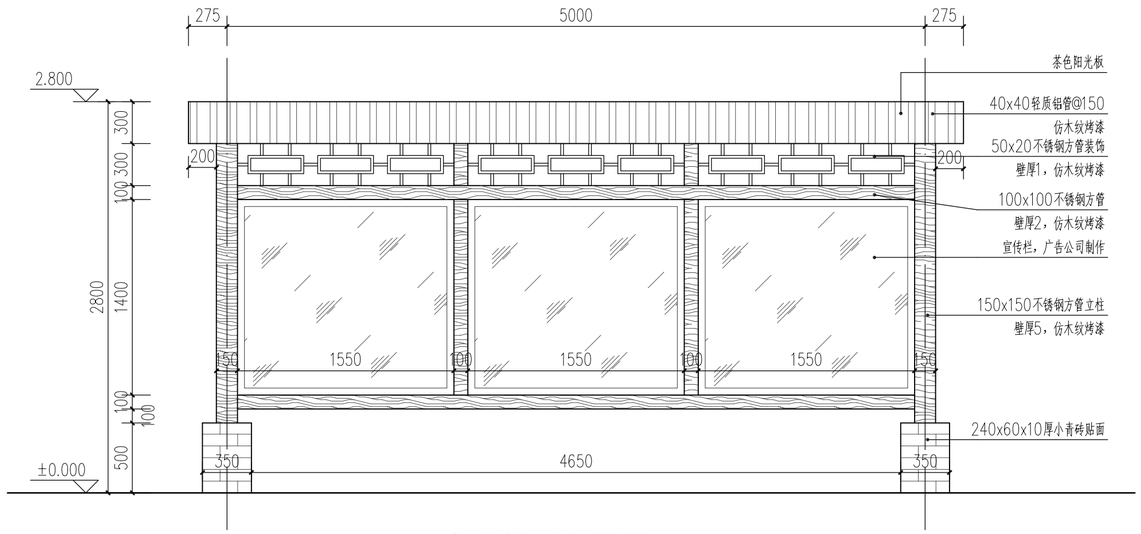

② 宣传栏正立面图 1:30

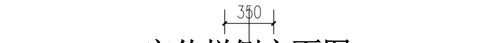

③ 宣传栏侧立面图 1:30

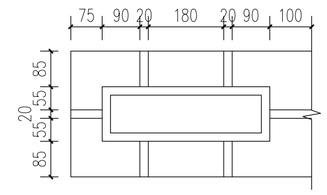

④ 格栅尺寸大样图 1:10

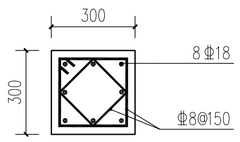

⑤ 基础柱配筋平面图 1:15

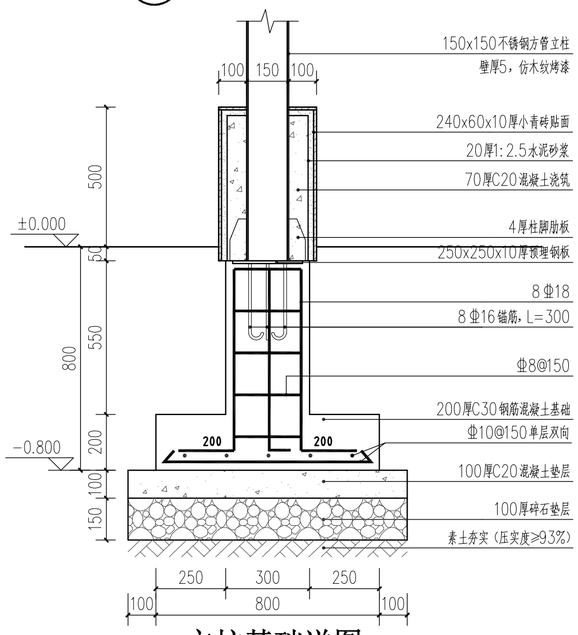

⑥ 立柱基础详图 1:15

注：本图标高为相对标高，±0.000点为地面标高。

日期						
姓名						
专业	电气	暖通	风	空调		
日期						
姓名						
专业	建筑	给排水				

无锡九宇
建筑设计院有限公司
Wuxi Jiuyu
Architectural Design Co.,LTD
设计证书编号：A132011050

图纸专用章：

注册建筑师执业章：

注册结构师执业章：

建设单位：
泰兴市古溪镇人民政府

工程名称：
2026年宜居宜业和美乡村建设规划设计(野芹村)

子项名称：

工程负责人	陈纲	
专业负责人	陈纲	
审　核	陈纲	
校　对	赵兵	
设　计	戴欢	

图名：
宣传栏详图

设计阶段	初步设计	专业	建筑
设计编号		图号	LT-3.01
版　次	第一版	日期	2026.09

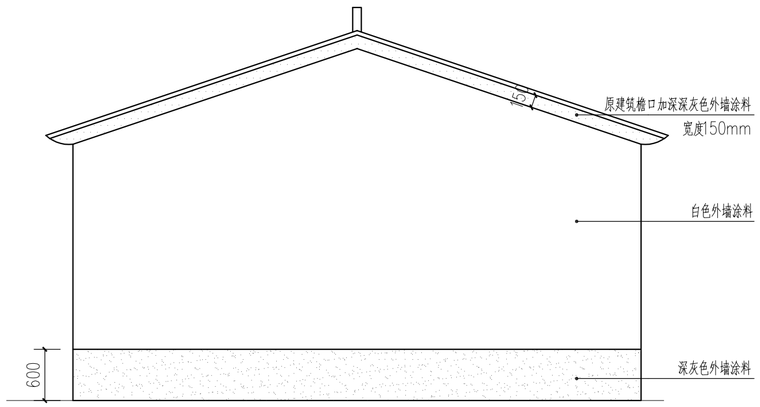

① 标准粉白墙建筑翻新侧立面 1:50

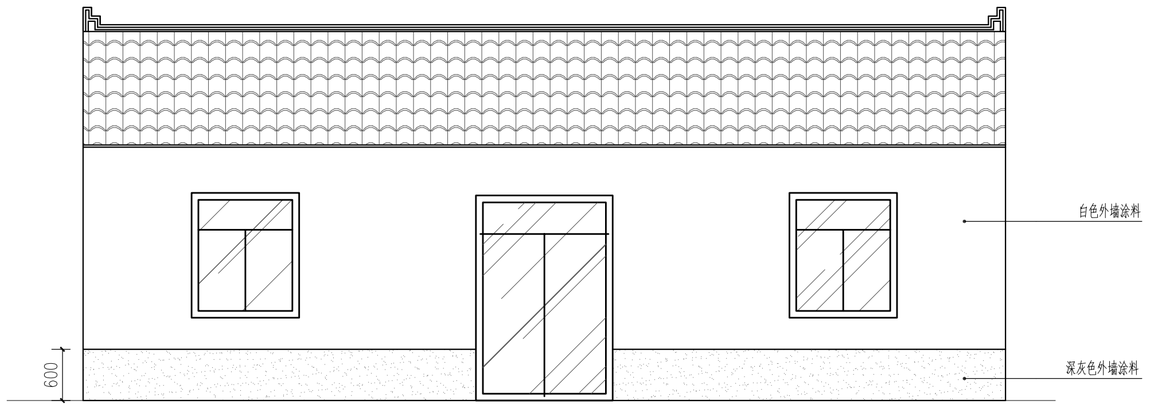

② 标准粉白墙建筑翻新正立面 1:50







院墙粉刷施工说明：

1、外墙涂料：
抗紫外线照射，要求达到长时间照射不变色。外墙涂料要求有抗水性能，要求有自涤性。
漆膜要硬而平整，脏污一冲就掉。

2、墙面粉刷：基层清理（钉头、废旧铁件切除），空鼓切除、修补（用预拌M20湿拌水泥砂浆修补）；
基层清理（钉头、废旧铁件切除），空鼓切除、修补（用预拌M20湿拌水泥砂浆修补）；
5mm厚1:3水泥砂浆粉平（局部空鼓、开裂部位修补，暂按15%计量）；
外墙柔性耐水腻子两遍(局部修补，暂按20%计量），干燥后用砂纸磨平；外墙面苯丙外墙涂料一底两涂。

注意事项：

1) 为防止刷涂施工时对门窗等不需刷涂部位造成的污染，施工前对不需刷涂的部位用塑料布、彩条布、纸胶带等进行覆盖粘贴。
2) 雨季施工时，备外墙施工应选在屋面排水施工完成后进行。
3) 根据工程量大小，应为同一批次产品，一次采购到位，应避免和尽量减少不同批次的产品产生的色差。
4) 喷涂工具使用完毕后，应及时清洗或浸泡在水中，以备下次使用。

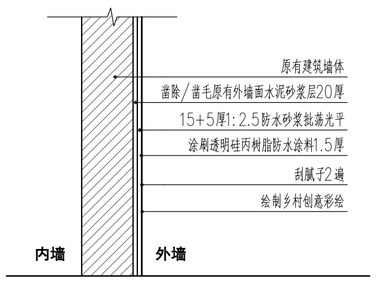

③ 外墙彩绘做法详图 1:20

注：建筑外立面改造面积总计为3000m²，彩绘面积约400m²；范围由村委会指定。

无锡九宇
建筑设计院有限公司
Wuxi Jiuyu
Architectural Design Co.,LTD
设计证书编号：A132011050

图纸专用章：

注册建筑师执业章：

注册结构师执业章：

建设单位：
泰兴市古溪镇人民政府

工程名称：
2026年宜居宜业和美乡村建设规划设计(野芹村)

子项名称：

工程负责人	陈纲	
专业负责人	陈纲	
审　核	陈纲	
校　对	赵兵	
设　计	戴欢	

图名：
墙体外立面改造详图

设计阶段	初步设计	专业	建筑
设计编号		图号	LT-4.01
版　次	第一版	日期	2026.09

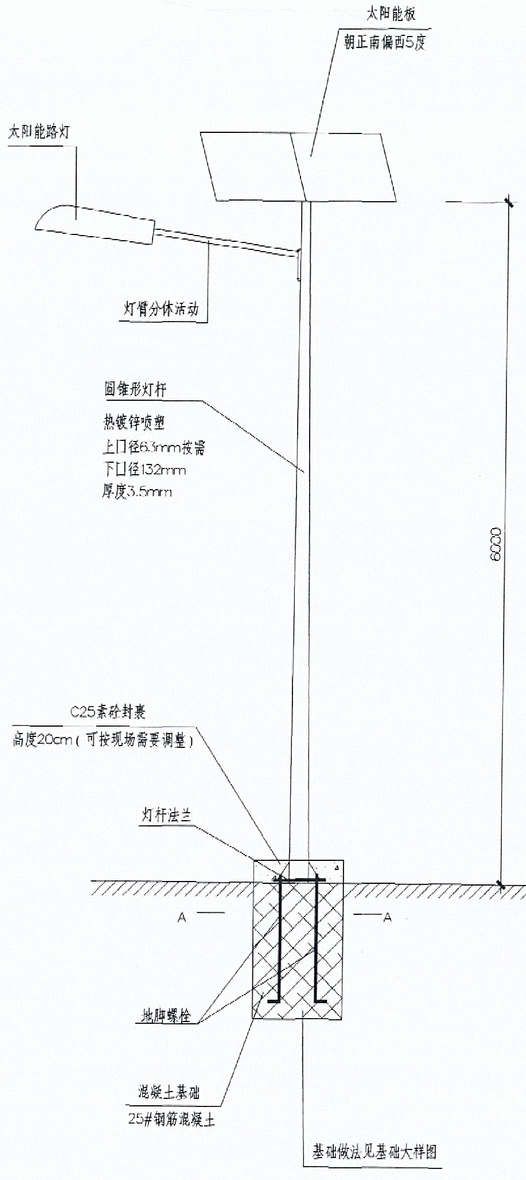

灯杆安装图

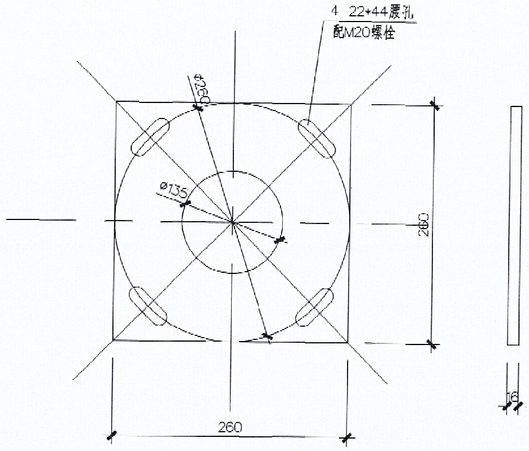

法兰平面图

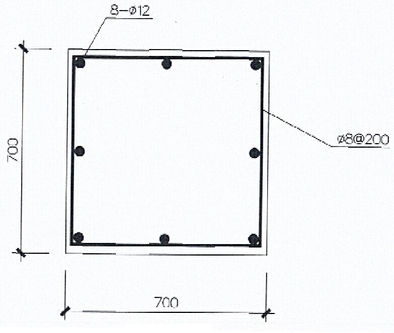

A-A

说 明:

1、本工程所有路灯采用太阳能路灯,采用太阳能路灯专用锂电池，设置在ABS工程塑料箱内安装 在太阳能板的下方，路灯每杆设一盏灯具，每盏灯具内装DC12V，LED灯，功率为40W；路灯布置在人行道最外侧，每杆灯带太阳能控制器，太阳能控制器采用大升压型恒流一体控制器：12/24V，10A，具有光控+时控+恒流控制功能，三时段功率可调，可设置晨亮，全防水设计；

2、钢管灯柱采用3.5mm厚钢板焊成，并经整体热镀锌处理；

3、基底与基坑周围需回填密实；

4、荷载应小于8.2KN·m，土质应优于可塑粘性土；

5、图中尺寸均为mm为单位；

6、图中路灯样式仅为示意，以业主联系厂家后确认；

7、日照系数按3.88小时，每天晚上亮灯时间为6小时，抗阴雨天数为4天(3+1)天，（雨天前天晚上为亮灯时间）。

设备材料表

编号	名称	型号与规格	备 注
1	LED光源	40W	灯具防护等级不低于IP65,寿命50000小时，高光效LED灯光源,140LM/W
2	钢管灯杆	6米高	
3	地脚螺栓	M20*1200	配8只M24螺帽、垫片，丝长100
4	太阳能组件	高效多晶18V/80W	转换率17%以上，寿命25年以上
5	太阳能路灯专用锂电池	12V/≥40Ah	寿命5~7年
6	太阳能控制器	大升压型恒流一体控制器	12/24V,10A,光控+时控+恒流
7	电池箱	ABS材质	安装在太阳能板下方
8	预埋件	M20圆钢牙门地脚笼	

无锡九宇
建筑设计院有限公司
Wuxi Jiuyu
Architectural Design Co.,LTD
设计证书编号：A132011050

图纸专用章:

注册建筑师执业章:

注册结构师执业章:

建设单位:
泰兴市古溪镇人民政府

工程名称:
2026年宜居宜业和美乡村建设规划设计(野芹村)

子项名称:

工程负责人	陈纲	
专业负责人	陈纲	
审 核	陈纲	
校 对	赵兵	
设 计	戴欢	

图名:
路灯详图一

设计阶段	初步设计	专业	建筑
设计编号		图号	LT-5.01
版 次	第一版	日期	2026.09

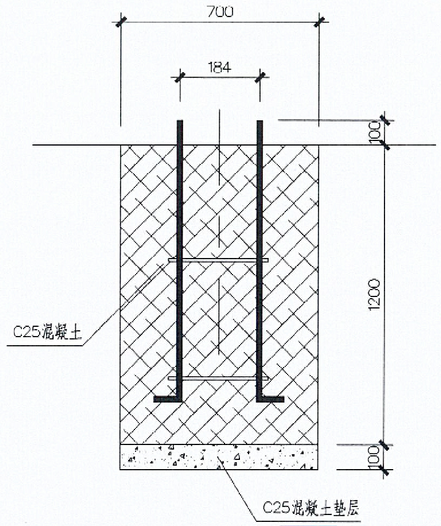

基础剖面图

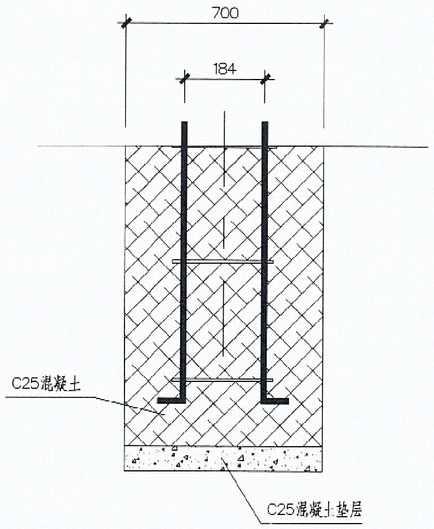

基础预埋管位置示意图

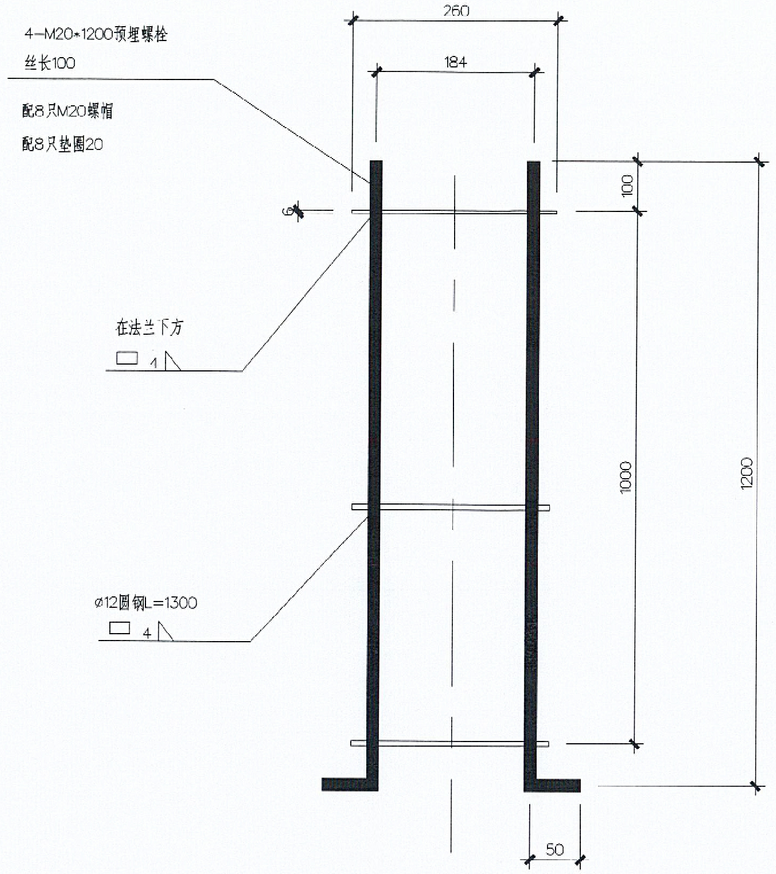

预埋螺栓立面图

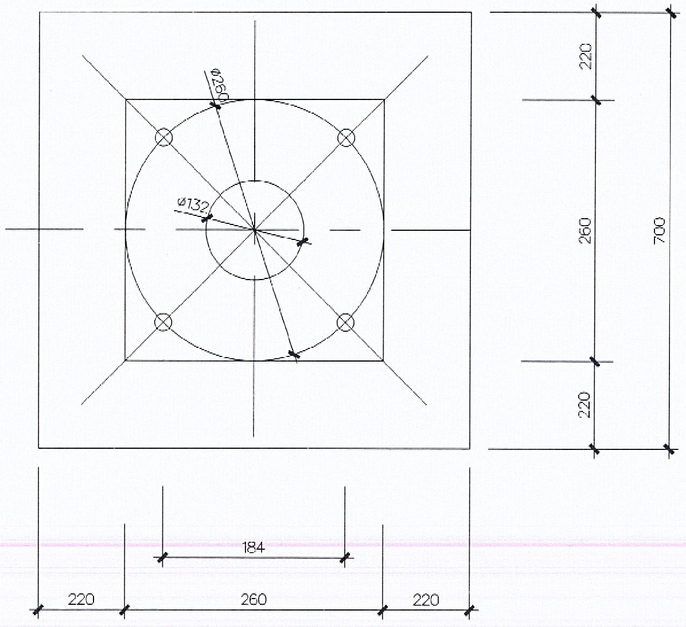

基础平面图

说 明:

1、图中尺寸均为mm为单位;

2、螺栓、圆钢和法兰材质均为Q235;

3、预埋螺栓在下方与法兰焊牢，螺纹要包扎胶带保护;

4、螺栓笼应现场安装牢固，用水平尺校平;

5、基础螺栓应与灯杆法兰盘配合;

6、具体路灯基础可由路灯厂商提供。

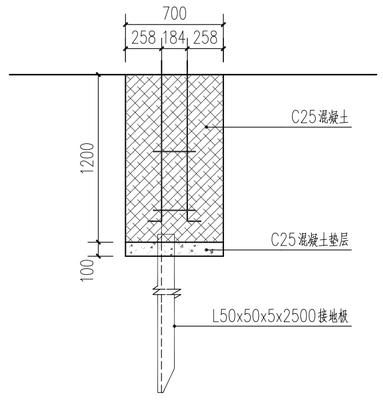

路灯基础接地示意图 1:30

无锡九宇
建筑设计院有限公司
Wuxi Jiuyu
Architectural Design Co.,LTD
设计证书编号：A132011050

图纸专用章:

注册建筑师执业章:

注册结构师执业章:

建设单位:
泰兴市古溪镇人民政府

工程名称:
2026年宜居宜业和美乡村建设规划设计(野芹村)

子项名称:

工程负责人	陈纲	
专业负责人	陈纲	
审　核	陈纲	
校　对	赵兵	
设　计	戴欢	

图名:
路灯详图二

设计阶段	初步设计	专业	建筑
设计编号		图号	LT-5.02
版 次	第一版	日期	2026.09