工程名称:开发区诚盛科技园区周边环形河道综合治理项目

水利工程设计图



齐创设计有限公司

2026年10月

扉　页

工 程 名 称: 开发区诚盛科技园区周边环形河道综合治理项目
建 设 单 位: 江苏省高邮经济开发区管理委员会
设 计 单 位: 齐创设计有限公司

项目负责人		
专业负责人		
审　定　人		
审　核　人		
校　　对		
设　　计		

设计总说明

第1章总论

1.1设计依据

1.1.1依据文件

1、《高邮市东部新城区生态水系项目设计委托书》

2、《高邮市城市总体规划（2014-2030）》

3、《高邮市东部新城片区控制性详细规划》

4、《高邮市东部新城生态水系规划》

5、《高邮市腰庄河整治工程》

1.1.2依据资料

1、业主单位提供的拟建工程处1:1000地形图；

2、江苏科泰岩土工程有限公司提供的工程相关测绘资料；

3、江苏科泰岩土工程有限公司提供的工程相关勘察资料。

1.1.3主要规范和标准

本次设计遵循的标准、规范、规程如下：

1、《工程建设标准强制性条文》水利工程部分（2016年版）；

2、《堤防工程设计规范》（GB50286-2013)；

3、《河道整治设计规范》(GB50707-2011)；

4、《城市水系规划导则》（SL431-2008）；

5、《水闸设计规范》（SL265-2016）；

6、《灌溉与排水工程设计规范》（GB50288-99）；

7、《水工混凝土结构设计规范》（SL191-2008）；

8、《水工挡土墙设计规范》（SL379-2007)；

9、《水利工程水利计算规范》（SL104-95)；

10、《城市防洪工程设计规范》（GB/T50805-2012）；

11、《堤防工程施工规范》（SL260-2014)；

12、《港口及航道护岸工程设计与施工规范》（JTJ300-2000)；

13、《水利水电工程可行性研究编制规程》（SL618-2013）；

14、《水利水电工程等级划分及洪水标准》（SL252-2017）

15、《水利水电工程合理使用年限及耐久性设计规范》（SL654-2014）；

16、其它有关规范、规程。

1.2工程概况与建设标准

1.2.1工程概况

本项目为开发区诚盛科技园区周边环形河道综合治理项目，项目位于波司登大道与华山路交叉口西北侧，河道环绕江苏诚盛科技有限公司四周。

1.2.2建设标准

本项目清淤、清除水生植物总长约2080米，新建护岸总长66.2米。新建2个节制箱涵和一个泵站。

（1）河道等级：

按四级河道标准对本项目进行新建。

（2）设计水位：

依据《高邮市东部新城生态水系规划》，河道设计水位如下：

常水位2.5m

最高水位3.0m

最低水位（生态保水）2.2m

采用废黄河高程系统（下同）。

（3）设计河道尺度：

河道口宽：12.0m；

河道底宽：9.6m；

河道底高程：0.00m。

（4）护岸设计总长：

新建护岸设计位于江苏诚盛科技有限公司东北角，设计总长66.2米。

（5）水工建筑物尺度：

护岸设计顶标高：3.1m，

1.3自然条件

1.3.1气象及水文

高邮位于北纬32?38’~33?05’,东经119?13’~119?50’，地处江淮平原南端，属于长江三角洲沿江经济带，上海经济圈和南京都市圈双重辐射区，是苏中、苏北重要门户。东邻兴化，南连扬州江都区、邗江区、仪征，西接天长、金湖，北界宝应。高邮是世界遗产城市、国家历史文化名城、国家全域旅游示范区。地处长江三角洲，位于上海经济圈和南京都市圈双重辐射区，是苏中、苏北重要门户。是中国民歌之乡、中华诗词之乡、全国集邮之乡、中国建筑之乡。

高邮地势西南略高,东北偏低,多为水乡平原。高邮湖西南部属仪六低山丘陵尾端,多数海拔15~20米,最高处神居山(火山熔岩)海拔49.5米；京杭大运河高邮段以东里下河浅洼平原由古泻湖淤积而成,河渠成网,良田万顷,一般海拔0.85~4.8米,最低处海拔0.75米。土质主要为粘土，土层较厚，地耐压力8吨/平方米，工程地质条件较好。

QCSJ
齐创设计有限公司
QI CHUANG DESIGN COMPANY LIMITED
■建筑工程设计：乙级 ■市政工程设计：乙级
■工程勘察：乙级 ■农业综合开发设计：乙级
■公路工程设计：乙级 ■水利工程设计：乙级
资质证书编号：A251023937/B251005580/A151033521

建设单位/CLIENT:

江苏省高邮经济开发区管理委员会

项目名称/PROJECT:

开发区诚盛科技园区周边环形河道综合治理项目

图纸名称/TITLE:

设计说明

项目负责人		闫彬
专业负责人		董延涛
审　定		周志忠
审　核		李阿
校　对		申福祖
设　计		邓国庆

业务号/JOB NO.

设计阶段/STATUS: 施工图

专业/DISCIPLINE: 水利

比例/SCALE:

出图日期/DATE: 26.10

图号/DRAWING NO. ZS-01

出图章:

高邮市属北亚热带温润季风气候区，具有四季分明、雨量充沛、日光充足、无霜期长、灾害性天气较多、易旱易涝等特点。季风气候显著，冬季盛行干冷的偏北风，夏季多刮东南风到南风，秋季多刮东北风。年平均气温15℃左右，其中一月份平均温度1.1℃，七月份平均气温27.3℃。年平均气压1016mb，年平均日照1931小时，年平均相对湿度67%，无霜期为217天。年平均降雨1030mm，由于受季风影响，降水量季节性变化明显冬季雨水稀少，夏季雨水集中（约占全年的50%左右），春秋两季雨水基本相当。

高邮市水面之多,居扬州市之首。美丽富饶的高邮湖有55.3%的水域面积在高邮市境内。邵伯湖北部水域和渌洋湖东北一角水域亦属高邮市。境内主要灌排、交通河流有19条,即京杭大运河高邮段、澄潼河、龙须沟、人字河、张叶沟、小泾沟、三阳河、第三沟、南澄子河、南关大沟、北澄子河、东平河、横泾河、六安河、新六安河、二里大沟、子婴河、天菱河、向阳河。径流总量1.5亿立方米。水网密度2.83千米/平方千米。

1.3.2工程地质

高邮市境内土地平坦，地面标高一般在2-3.3米之间（青岛标高）。土质主要为粘土，土层较厚，地耐压力8吨/平方米，工程地质条件较好，一般建筑无需打桩。

根据地质勘察报告中间资料显示，本场地的地基土体从上至下分述如下：

层 号	土名	建议值 fak(kPa)
2	粉土	120
3	淤泥质粉质粘土	70
4	粉质粘土	180
5	粉质粘土	220

1.4设计概述

1.4.1平面设计概述

项目位于波司登大道与华山路交，叉口西北侧，河道环绕江苏诚盛科技有限公司四周。清淤、清除水生植物总长约2080米，新建护岸总长66.2米。

1.4.2断面设计概述

河道设计口宽12.0m,河道底宽9.6m，设计河底高程0.0m,两侧采用生态框+钢筋砼护岸挡土，挡墙顶高程3.1m，向上采用1:2.5的土坡与地面连接。

1.4.3挡水建筑物设计概述

河道护岸采用生态框+钢筋砼复合挡墙，为重力式结构型式；预制C30生态框4个，每个长2.0m，宽1.0m，高0.5m，下设钢筋砼底座，底高程0.0m，宽260cm，厚50cm，采用C30砼浇筑。

1.5施工条件概述

（1）本项目位于高邮城内，四面环路，交通发达，砂石料等建材运输便捷，施工所需水、电、通信均可依托市政设施。

（2）本工程护岸结构属生态框+钢筋砼复合挡墙护岸，国内及江苏省内拥有多家河道专业施工工程公司，其技术力量雄厚，施工设备、机具齐全、经验丰富，完全有能力承担本工程的施工任务。

第2章总体设计

2.1河道线形设计

2.1.1设计原则

1、因地制宜，根据使用要求、自然条件选择护岸结构形式，注重坏境的协调；

2、结合水文地形条件，合理确定护岸前沿线位置，充分利用宝贵的土地资源；

3、远近结合，统筹布局。使总平面布置具有一定的可调整性，既能满足近期功能要求，又为远期的发展留有余地。

2.1.2设计线形

本项目清淤、清除水生植物总长约2080米，新建护岸总长66.2米。新建2个节制箱涵和一个泵站。

2.2河道断面设计

河道设计口宽12.0m,河道底宽9.6m，设计河底高程0.0m,两侧采用生态框+钢筋砼护岸挡土，挡墙顶高程3.1m，向上采用1:2.5的土坡与地面连接。

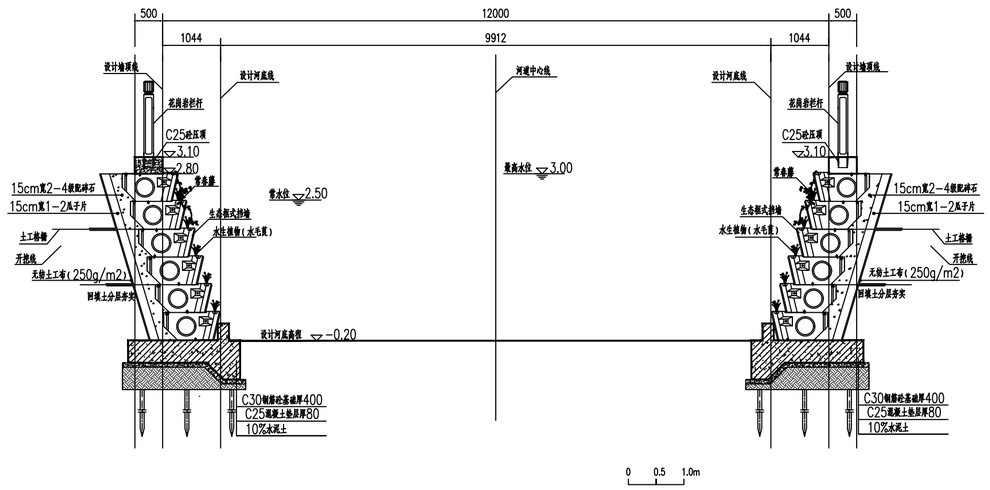

QCSJ
齐创设计有限公司
QI CHUANG DESIGN COMPANY LIMITED
■建筑工程设计：乙级 ■市政工程设计：乙级
■工程勘察：乙级 ■农业综合开发设计：乙级
■公路工程设计：乙级 ■水利工程设计：乙级
资质证书编号：A251023937/B251005580/A151033521

建设单位/CLIENT:
江苏省高邮经济开发区管理委员会

项目名称/PROJECT:
开发区诚盛科技园区周边环形河道综合治理项目

图纸名称/TITLE:
设计说明

项目负责人		
专业负责人		
审　定		
审　核		
校　对		
设　计		

业务号/JOB NO.

设计阶段/STATUS: 施工图

专业/DISCIPLINE: 水利

比例/SCALE:

出图日期/DATE: 26.10

图号/DRAWING NO. ZS-02

出图章:

第3章水工建筑物

3.1水工建筑物设计概述

本项目涉及水工建筑物有河道护岸、节制箱涵和泵站。

3.1.1设计条件

（1）安全等级

本工程水工挡土墙的级别为3级挡墙。

（2）设计水位

设计高水位：3.00m；

设计常水位：2.50m；

最低水位（生态保水）：2.20m。

（3）高程系统：

高程采用废黄河高程系统

（4）设计高程：

护岸顶面高程3.10m

（5）荷载资料：

护岸前沿人群荷载等级：人群荷载：均布荷载3.5kN/m?；道路荷载等级：均布荷载10kN/m?。

（6）回填土：

采用优质黏性土，容重19KN/m?，综合内摩擦角为30?，不计其黏聚力。

3.2结构型式及布置

采用护岸采用生态框+钢筋砼复合挡墙，为重力式结构型式。河道工长66.2m，设计河底高程0.0m，河底宽9.6m，挡墙顶边坡1：2.5至高程3.1m处。两岸设生态模块挡墙，上部设置预制C30生态框6个，每个长2.0m，宽1.0m，高0.5m，总高3m，生态框上下层间采用螺栓连接，生态框顶高程2.8m；采用C30钢筋砼浇筑。生态框顶以缓于1：2.5放坡至地面，两岸均设草皮护坡。

3.3耐久性设计

3.3.1工程和建筑物合理使用年限

根据《水利水电工程合理使用年限及耐久性设计规范》（SL654-2014）和工程等别，本工程合理使用年限为30年；根据建筑物级别和类别，堤防永久性水工建筑物合理使用年限为30年。

3.3.2环境条件

本次工程所处环境类别为二类或三类。

3.2.3构造要求

1）施工中应采用合理的施工工艺隔绝或减轻环境因素对结构的作用

2）应按设计图纸所示控制构造缝宽度。

3）应采取合理的措施保证钢筋保护层厚度达到图纸中的设计要求。

3.3.4材料要求

1、混凝土

1）混凝土耐久性基本要求

（1）本工程主要水工建筑物主体结构混凝土强度等级采用C30，钢筋砼预制件混凝土强度等级采用C30，建筑物混凝土抗冻等级均为F50，防渗范围内的混凝土建筑物抗渗等级均为W4。

（2）不同环境类别下配筋混凝土耐久性应满足下表：

环境类别	混凝土 最低强度等级	最小水泥用量 （kg/m3）	最大水胶比	最大氯离子含量 （%）	最大碱含量 （kg/m3）
二	C30	280	0.55	0.3	3.0
三	C30	300	0.50	0.2	3.0

2）混凝土原材料要求

（1）水泥

采用普通硅酸盐水泥（强度等级不低于42.5级），技术指标执行《通用硅酸水泥》（GB175-2007）。

（2）骨料、掺合料、外加剂和水

骨料、掺合料、外加剂和水的使用应满足《水工混凝土施工规范》（SL677-2014）相关要求。

3）混凝土及钢筋混凝土结构耐久性设计指标

序号	工程部位	环境 类别	强度 等级	抗渗 等级	抗冻 等级	钢筋保护层 厚度(mm)	备　注
1	建筑物底板底层	二类	C30	W4	F50	40	现浇砼
2	建筑物底板面层	二类	C30	W4	F50	40	现浇砼

2、钢筋

非预应力水工结构主要采用HRB400普通热轧变形钢筋，符号Ⅱ，弹性模量Es=2.0?105N/mm?，强度设计值 fy=f'y=360N/mm?。以上钢筋性能指标应符合《钢筋混凝土用钢第一部分热轧光圆钢筋》（GB1499.1-2008）、《钢筋混凝土用钢第二部分热轧带肋钢筋》（GB1499.2-2007）等现行相关标准、规范的规定。

3、伸缩缝

伸缩缝：挡墙分缝处设置一道伸缩缝，缝宽2cm，并采用挤塑板夹缝处理，并在缝后采用沥青粘贴1m宽土工布。挤塑板技术参数：为聚乙烯低发泡板，其表观密度≥120kg/m?；抗拉及抗压强度≥0.15MPa；撕裂强度≥4N/mm；延伸率≥100；硬度（C形硬度计）≥40邵尔度；压缩永久变形≤3%，吸水率≤0.005g/cm?。

伸缩缝的施工须参照《加强水工建筑物止水和伸缩缝施工质量管理的若干意见》（苏水质监〔2009〕21号文）。

4、紫铜止水片

紫铜片止水：紫铜片焊接前必须清除表面油渍、浮皮和污垢，制作时宜压模压制成型，接缝必须焊接牢固，焊接前宜采用紫铜铆钉铆定，焊接后应做渗油、渗水试验。其沉降槽应用沥青灌填密实。除紫铜片制作安装外，其它部分的施工还应注意以下事宜：水平止水处不得设置施工缝；浇筑

QCSJ
齐创设计有限公司
QI CHUANG DESIGN COMPANY LIMITED
■建筑工程设计：乙级 ■市政工程设计：乙级
■工程勘察：乙级 ■农业综合开发设计：乙级
■公路工程设计：乙级 ■水利工程设计：乙级
资质证书编号：A251023937/B251005580/A151033521

建设单位/CLIENT:

江苏省高邮经济开发区管理委员会

项目名称/PROJECT:

开发区诚盛科技园区周边环形河道综合治理项目

图纸名称/TITLE:

设计说明

项目负责人		
专业负责人		
审　定		
审　核		
校　对		
设　计		

业务号/JOB NO.

设计阶段/STATUS: 施工图

专业/DISCIPLINE: 水利

比例/SCALE:

出图日期/DATE: 26.10

图号/DRAWING NO. ZS-03

出图章:

砼时，不得冲撞止水片，同时振捣器不得触及止水。其物理力学指标如下表：

项　　目	单　位	指　标
抗拉强度	MPa	≥215
延伸率	%	≥25
冷弯		冷弯180?，不出现裂缝在0?～60?范围内连续张闭50次不出现裂缝
相对密度		8.89
熔点	℃	1084.5

5、土工布

土工布技术参数：采用250g/㎡聚脂短丝针刺土工布，厚度≥2.1mm，等效孔径D90为0.07mm，垂直渗透系数为K?（10-1～10-3）cm/s，k=1.0～9.9，断裂强力≥8.0kN/m，断裂伸长率25～100%，CBR顶破强力≥1.2kN，撕破强力≥0.2kN。

3.4强制性条文执行情况

相关强制性条文		本工程相关内容
工程等别与建筑物级别	《水利水电工程等级划分及洪水标准》 SL252-2017 《水工挡土墙设计规范》SL379-2007 《水利水电工程边坡设计规范》SL386-2007	本项目工程等别为Ⅳ等，河道、水系沟通箱涵等永久建筑物均为3级。
洪水标准和安全超	《水利水电工程等级划分及洪水标准》 SL252-2017	本项目河道排涝标准为20年一遇。

相关强制性条文		本工程相关内容
高		
稳定与强度	《水工混凝土结构设计规范》SL191-2008 《水工挡土墙设计规范》SL379-2007	抗滑稳定允许的最小安全系数，正常运用条件为1.25，非常运用条件为1.10。 挡墙的抗滑稳定安全系数为：正常运行条件下1.50，非正常运行条件下1.40。 钢筋砼结构构件的承载力安全系数K基本组合分别1.2，1.15，偶然组合为1.0。 砼及钢筋强度设计值、砼最小保护层厚度、受拉钢筋的最小锚固长度均满足规范要求。
抗震	《水工混凝土结构设计规范》SL191-2008 《水工建筑物抗震设计规范》SL203-97	根据《中国地震动峰值加速度区划图》，地震加速度为0.05g，相当于地震基本烈度为Ⅵ度。
挡水、蓄水建筑物	《堤防工程设计规范》GB50286-2013	回填土填筑标准压实度要求不小于0.91。
防火	《水利水电工程设计防火规范》SL329-2005	火灾危险类别：丁，耐火等级：二。
劳动安全与卫生	《水利水电工程施工组织设计规范》SL303-2004 《灌溉与排水渠系建筑物设计规范》SL482-2011	防尘、防有害气体的综合处理措施应符合有关规定。 各施工阶段用电高峰负荷可按全工程用电设备总容量的25%～40%估算。 在建筑物的水深、流急、高差大等开敞部位，以及临近高压线、重要管线及有毒有害物质等位置，针对具体情况分别采取留足安全距离、设置防护隔离设施或醒目的警示标牌等安全措施。

第4章施工组织计划

4.1施工条件

（1）本项目位于高邮城内，四面环路，交通发达，砂石料等建材运输便捷，施工所需水、电、通信均可依托市政设施。

（2）本工程护岸结构属生态框+钢筋砼复合挡墙护岸，国内及江苏省内拥有多家河道专业施工工程公司，其技术力量雄厚，施工设备、机具齐全、经验丰富，完全有能力承担本工程的施工任务。

4.2施工流程及方法

4.2.1前期准备

土方工程开挖前应结合场地清理，全面排查摸清施工场地范围内市政管道、供电线路等管线的布置情况。施工单位应采取合理的施工措施，避开对管线的干扰，并制定相关安全预案以保证施工设备和人员的安全。当采取措施后，依然影响工程施工时，须会同参建各方，确定是否采取变更调整后方可继续作业。

4.2.2施工放样

根据河道平面设计图给出的坐标、逐桩坐标表、平曲线表进行河道定线，并实地进行护岸工程的放样。若放样时与实际地形地物有出入，应尽快报告监理工程师并通知设计单位，以便及时处理解决。

4.2.3土方施工

基坑边坡应根据地质、降低地下水位措施和施工条件等情况，经稳定验算后确定。基坑开挖后，须会同业主、监理、勘察、设计方的相关人员验槽后，方可进行下阶段的施工。

本项目土方施工以机械施工为主，基础以上保护层土方10~20cm应由工人突击挖除。

（1）土方施工方案

用于护岸墙后回填的土方：机械挖运→临时堆土区；

运土至堆土区：挖掘机→汽车→堆土区。

（2）施工降排水

本工程施工排水主要为围堰筑好后明水排除、河道渗水及降雨积水。

土方施工时必须做好基坑排水工作，基坑开挖时一般采用纵向明沟排水，每个施工槽段设置一个集水坑，配备Φ150mm的单级离心清水泵抽水。必要时可设置轻型井点进行排水，降低地下水位至施工基坑面以下0.50m，以保证干地施工。

（3）围堰施工

为保证河道土方在干地施工，河道上游及下游两端分别采用粘土编织袋修筑围堰，围堰迎水坡1:2.5，背水坡1:2，顶宽为3m，顶高程水位以上1.0m（暂定4.0m）。

围堰土方宜用粘土，围堰填筑采用机械分层填筑夯实，在编织袋围堰堤段，用木夯人力强夯。工程施工完毕后围堰拆除，可采用挖掘机开挖，自卸汽车运输，将淤泥弃于指定地点。

在整个工程施工期内加强围堰沉降、变形监测。当堤身高程低于设计值10cm时，须进行培土加高，使其保持设计标高，保证围堰安全。

QCSJ
齐创设计有限公司
QI CHUANG DESIGN COMPANY LIMITED
■建筑工程设计：乙级 ■市政工程设计：乙级
■工程勘察：乙级 ■农业综合开发设计：乙级
■公路工程设计：乙级 ■水利工程设计：乙级
资质证书编号：A251023937/B251005580/A151033521

建设单位/CLIENT:
江苏省高邮经济开发区管理委员会

项目名称/PROJECT:
开发区诚盛科技园区周边环形河道综合治理项目

图纸名称/TITLE:
设计说明

项目负责人		
专业负责人		
审　定		
审　核		
校　对		
设　计		

业务号/JOB NO.

设计阶段/STATUS: 施工图

专业/DISCIPLINE: 水利

比例/SCALE:

出图日期/DATE: 26.10

图号/DRAWING NO. ZS-04

出图章:

4.2.3护岸施工

（1）护岸后方土方开挖。

开挖的含水量不大的可利用土方，可堆至非挖方区作为护岸后方回填用土，余土不能利用的可堆至护岸表土挖后区域内，同开挖护岸时弃方一并运出。

为了避免开挖土方过多，无法及时处理的问题，护岸施工可以采用分段开挖施工，分段回填的方式，将可利用方及时用于护岸或周边道路施工。分段施工开挖的长度可以根据护岸的标准段长度取12m一段，也可以根据施工实际情况确定。

（2）护岸结构施工。

护岸结构施工程序：护岸基槽土方开挖→整平→护岸结构立模→现浇护岸混凝土底板→砌筑预应力混凝土仿木桩墙身→护岸后方回填粘土分层压实。

基坑土方开挖后应尽快验槽，合格后立即施工基础底板，防止地基暴露在外受到扰动，需要进行地基处理的应先进行基础处理。

护岸工程对回填土的回填要求较高，要求墙身强度达80%以上方可进行墙后土回填，且回填土必须选择黄色粘土或亚粘土回填，并分层夯实，层厚不大于300mm，且应控制回填土施工速率，对墙身进行观测，如发现较大位移应立即停止回填，待位移基本稳定后再进行施工。

墙后土方填筑前必须清除基坑底部的积水、杂物等，采用粘性土回填，并分层夯实，层厚不大于20cm，回填土压实度不低于0.91。整个填筑过程中应保证对称回填，均匀上升。在靠近建筑物2m范围内采用人工或小型压实设备（激振力不大于35kN）回填并夯实，且铺土厚度宜适当减少。

土方工程的施工须参照《关于进一步加强土方工程质量管理的通知》（苏水基〔2013〕17号文）的要求执行。

本工程施工条件较好，大部分地段施工是完全可以先开挖基槽后施工护岸。施工时先开挖常水位上土方降低开挖高度，再分段集中开挖到基底标高，而后立模浇筑。

砼浇筑顺序根据结构缝和结构形状由低到高分段、分层块，依次逐层向上进行。砼、钢筋砼和砌石施工应严格按设计尺寸进行施工放样。砼达到一定强度后方可进行下一道工序。砼、钢筋砼和砌石工程施工要求详见相关规范。

砼浇筑立模主要采用钢模板，边角及不规则部位用木模板，钢筋对拉加木支撑结构。为使砼浇筑连续，模板量按总面积1/2～1/3准备。本工程位于紧临交通干线，砼均采用商品混凝土，供应量完全可满足实际需求。施工顺序依次为底板、中部结构、上部结构，以减少地基不均匀沉降。砼施工采用满堂脚手、翻斗车输送带运送生料、翻斗车运送熟料的方法，砼振捣采用插入式振捣器。砼骨料均由外地采购运至工地现场冲洗，模板及钢筋制作均由工地加工完成。

砼施工时应严格按相关施工规范的要求进行配料、浇筑和养护，以保证砼工程的施工质量。

本工程砼预制件可现场预制，汽车吊或人工进行铺装。

4.3施工进度安排

根据本工程规模和施工特点，工程施工工期安排120天。施工进度计划由施工单位自行安排。

4.4施工注意事项

（1）土方开挖时注意排水，在河道施工中应保持干地施工。

（2）土方开挖按开挖断面图进行，开挖必须严格按照设计断面及高程要求进行，超挖应符合规范要求，不得欠挖。

（3）放样测量必须按监理人提供的平面控制点和高程控制点进行。定线放样必须采用符合精度要求的仪器。

（4）在开挖施工过程中，经常测量和校核施工区域的平面位置，水平标高和边坡是否符合设计要求。

（5）施工中应加强对边坡、基础及建筑物的沉降观测，减小施工对周边居民及建筑的干扰。

（6）施工过程中遇有管线时，应根据现场管线情况制定相应的施工措施，保证施工安全。当采取措施后，依然影响工程施工时，须会同参建各方，确定是否采取变更调整后方可继续作业。

（7）施工中需注意文明施工，与环保结合，降低噪声，减少尘埃，防止污染，控制施工弃渣、生活垃圾，创造工作制度化，生产标准化，工程管理程序化及规范化的施工现场。

（8）施工时，对安全、劳动保护、防水、防火和环境保护等方面，应按有关规定执行。

（9）墙身浇注强度达到80%时，应及时回填墙背填料，回填需分层夯实。

（10）土方回填的摊铺采用推土机结合人工找平，每层摊铺厚度控制在15~20cm，最大土料粒径小于10cm，并尽可能采用机械碾压，辅以人工夯实。

（11）碾压遍数以达到压实要求为准，不能出现虚土层、松土、弹簧土和光面等不良现象。

（12）施工中如遇到不良土质，应及时通知设计人员。

（13）其他未尽事宜按国家现行施工及验收规范执行。

第5章问题与建议

1、河道护岸设计时采用的地质资料如发现与施工实际情况不符合，请及时与设计单位联系。

2、建设及施工单位在施工中若发现与设计文件不符的情况或其它问题，应及时与设计单位联系，共同商定处理方案。

3、河道实施过程中应做好对相邻现状建、构筑物的保护工作。

4、河道施工前应做好排水临时导排方案，方案经主管部门认可后方可实施。

5、河道施工前应做好对现状地下管线的探查工作，施工中应做好保护。

6、建议工程尽量选择非汛期施工。

QCSJ
齐创设计有限公司
QI CHUANG DESIGN COMPANY LIMITED
■建筑工程设计：乙级 ■市政工程设计：乙级
■工程勘察：乙级 ■农业综合开发设计：乙级
■公路工程设计：乙级 ■水利工程设计：乙级
资质证书编号：A251023937/B251005580/A151033521

建设单位/CLIENT:
江苏省高邮经济开发区管理委员会

项目名称/PROJECT:
开发区诚盛科技园区周边环形河道综合治理项目

图纸名称/TITLE:
设计说明

项目负责人		
专业负责人		
审　定		
审　核		
校　对		
设　计		

业务号/JOB NO.

设计阶段/STATUS: 施工图

专业/DISCIPLINE: 水利

比例/SCALE:

出图日期/DATE: 26.10

图号/DRAWING NO. ZS-05

出图章:


N
(1/4)
(2/4)
(4/4)
(3/4)
河道平面分幅图索引
自嵌式景观挡土墙
河道边线
新建箱涵
新建箱涵
自嵌式景观挡土墙
河道边线
河道中心线
河道清淤清杂
河道清淤清杂
河道清淤清杂

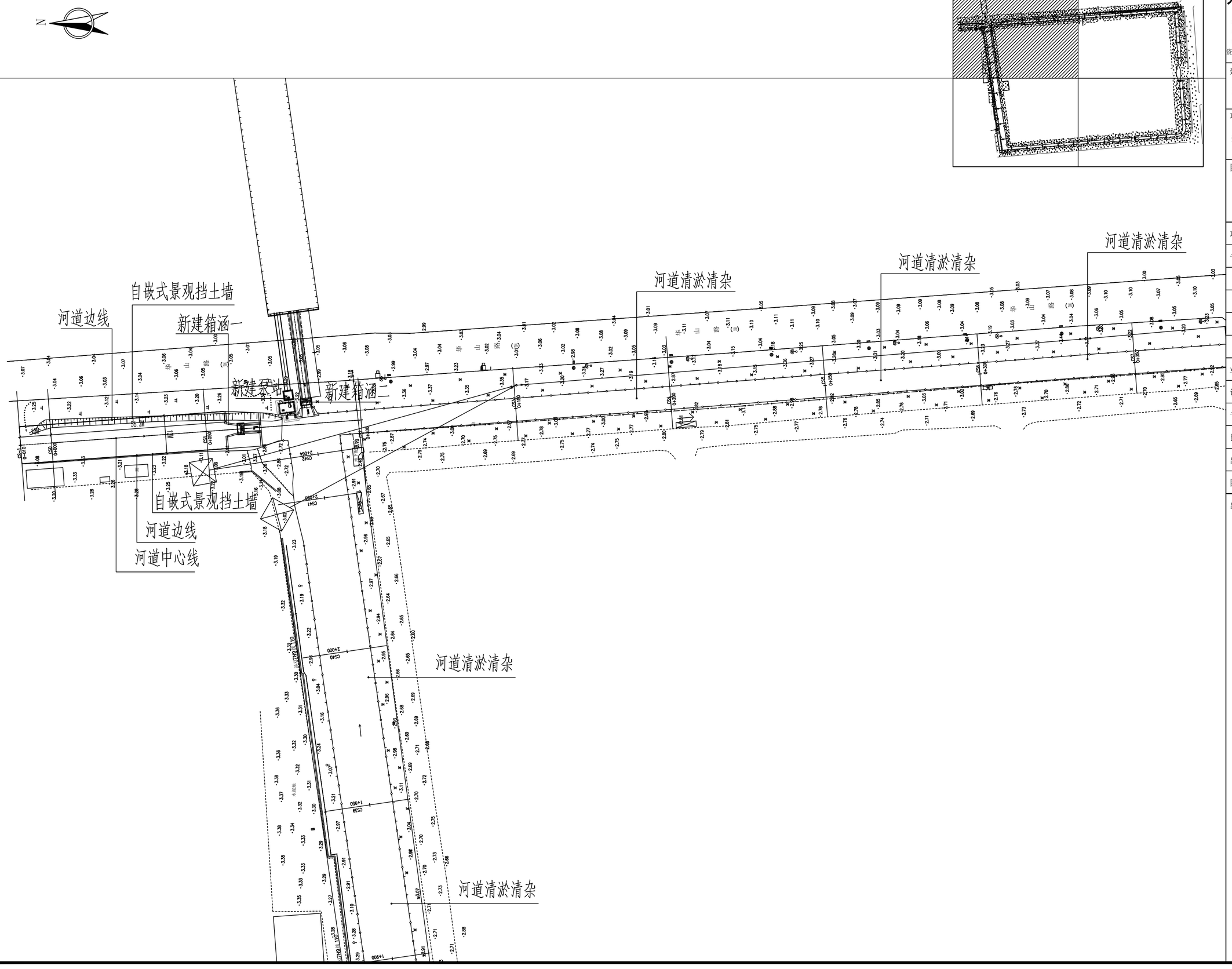

齐创设计有限公司
QI CHUANG DESIGN COMPANY LIMITED
■建筑工程设计：乙级 ■市政工程设计：乙级
■工程勘察：乙级 ■农业综合开发设计：乙级
■公路工程设计：乙级 ■水利工程设计：乙级
资质证书编号：A251023937/B251005580/A151033521

建设单位/CLIENT:

江苏省高邮经济开发区管理委员会

项目名称/PROJECT:

开发区诚盛科技园区周边环形河道综合治理项目

图纸名称/TITLE:

河道平面分幅图（1/4）

项目负责人		
专业负责人		
审　定		
审　核		
校　对		
设　计		

业务号/JOB NO.

设计阶段/STATUS: 施工图

专业/DISCIPLINE: 水利

比例/SCALE: 1：1

出图日期/DATE: 26.10

图号/DRAWING NO. ZP-02

出图章:

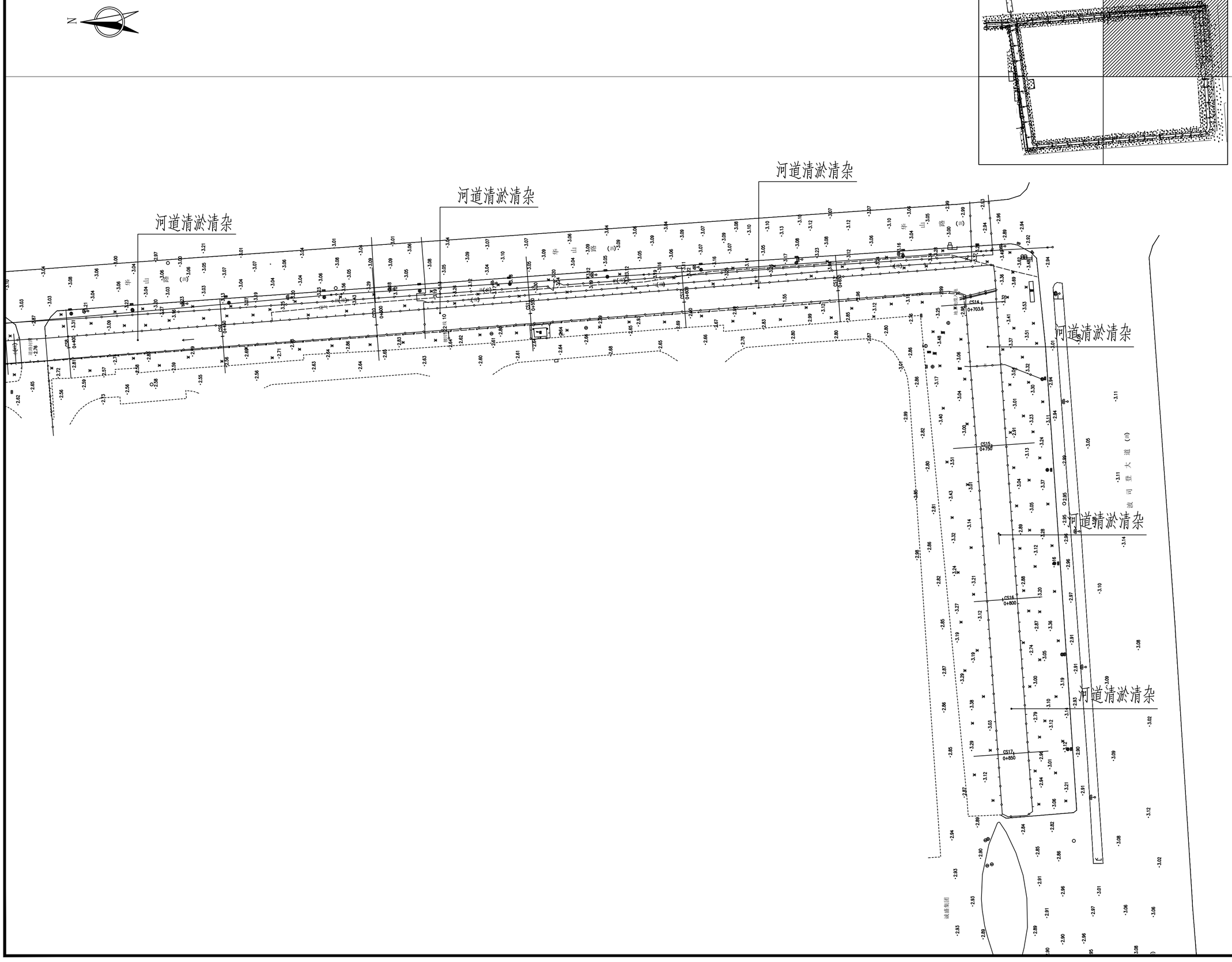

齐创设计有限公司

QI CHUANG DESIGN COMPANY LIMITED

■建筑工程设计：乙级 ■市政工程设计：乙级
■工程勘察：乙级 ■农业综合开发设计：乙级
■公路工程设计：乙级 ■水利工程设计：乙级

资质证书编号：A251023937/B251005580/A151033521

建设单位/CLIENT:

江苏省高邮经济开发区管理委员会

项目名称/PROJECT:

开发区诚盛科技园区周边环形河道综合治理项目

图纸名称/TITLE:

河道平面分幅图（2/4）

项目负责人		
专业负责人		
审　定		
审　核		
校　对		
设　计		

业务号/JOB NO.

设计阶段/STATUS: 施工图

专业/DISCIPLINE: 水利

比例/SCALE: 1：1

出图日期/DATE: 26.10

图号/DRAWING NO. ZP-03

出图章:

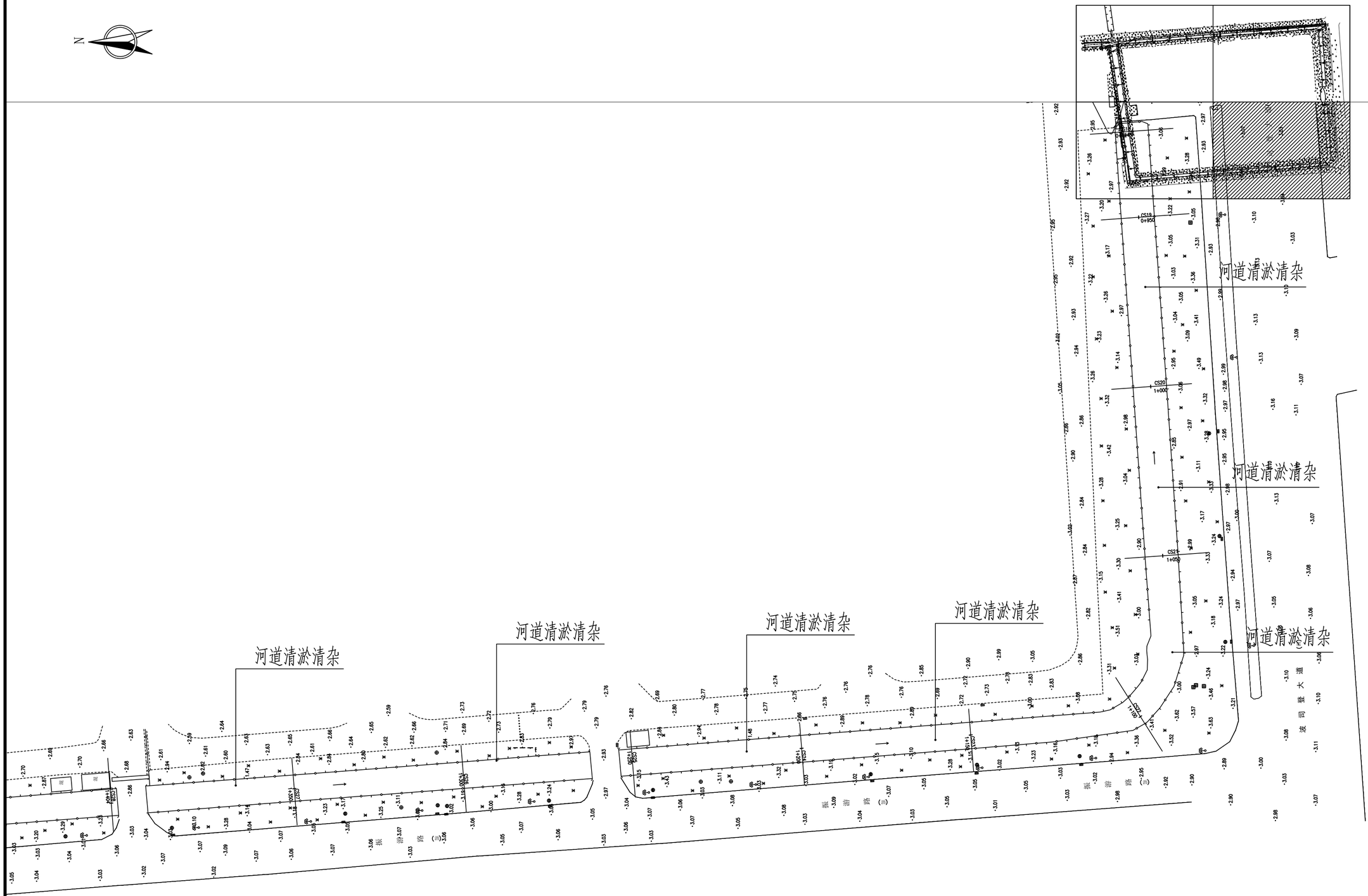

QCSJ
齐创设计有限公司
QI CHUANG DESIGN COMPANY LIMITED
■建筑工程设计：乙级 ■市政工程设计：乙级
■工程勘察：乙级 ■农业综合开发设计：乙级
■公路工程设计：乙级 ■水利工程设计：乙级
资质证书编号：A251023937/B251005580/A151033521

建设单位/CLIENT:

江苏省高邮经济开发区管理委员会

项目名称/PROJECT:

开发区诚盛科技园区周边环形河道综合治理项目

图纸名称/TITLE:

河道平面分幅图（3/4）

项目负责人		
专业负责人		
审　定		
审　核		
校　对		
设　计		

业务号/JOB NO.

设计阶段/STATUS: 施工图

专业/DISCIPLINE: 水利

比例/SCALE: 1：1

出图日期/DATE: 26.10

图号/DRAWING NO. ZP-04

出图章:



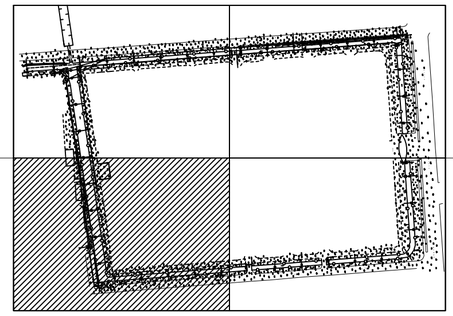

QCSJ

齐创设计有限公司

QI CHUANG DESIGN COMPANY LIMITED

■建筑工程设计：乙级 ■市政工程设计：乙级
■工程勘察：乙级 ■农业综合开发设计：乙级
■公路工程设计：乙级 ■水利工程设计：乙级

资质证书编号：A251023937/B251005580/A151033521

建设单位/CLIENT:

江苏省高邮经济开发区管理委员会

项目名称/PROJECT:

开发区诚盛科技园区周边环形河道综合治理项目

图纸名称/TITLE:

河道平面分幅图（4/4）

项目负责人		闫静
专业负责人		董延涛
审　定		周志忠
审　核		李宁
校　对		申福祖
设　计		邓国庆

业务号/JOB NO.

设计阶段/STATUS: 施工图

专业/DISCIPLINE: 水利

比例/SCALE: 1：1

出图日期/DATE: 26.10

图号/DRAWING NO. ZP-05

出图章:

第一章

清淤、清除水生植物

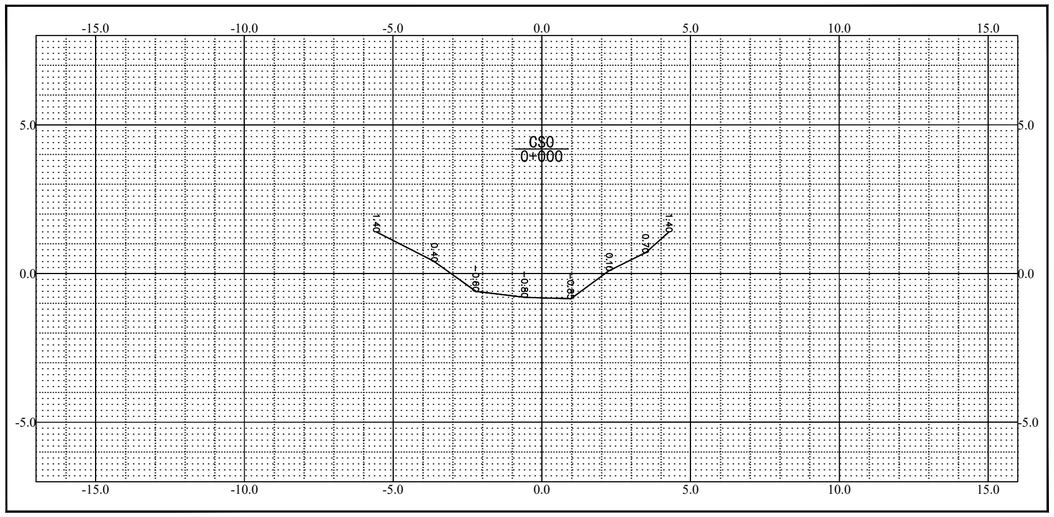

2026年10月测绘
废黄河高程系

纵向 1:100 横向 1:100

测量员:
绘图员:
检查员:

1
43

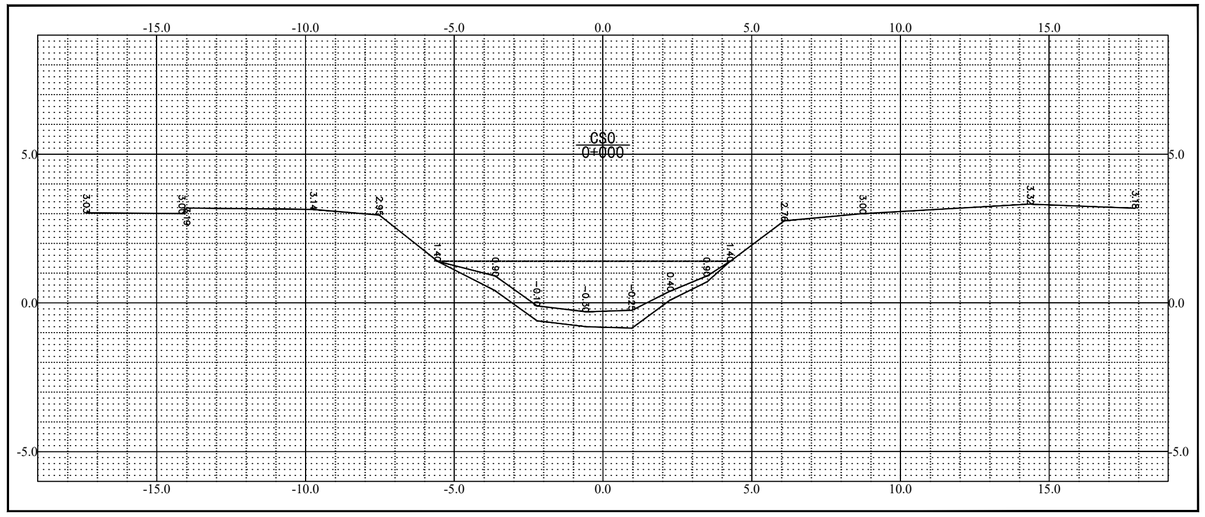

2026年10月测绘
废黄河高程系

纵向 1:100 横向 1:100

测量员:
绘图员:
检查员:

齐创设计有限公司
QI CHUANG DESIGN COMPANY LIMITED
■建筑工程设计：乙级 ■市政工程设计：乙级
■工程勘察：乙级 ■农业综合开发设计：乙级
■公路工程设计：乙级 ■水利工程设计：乙级
资质证书编号：A251023937/B251005580/A151033521

建设单位/CLIENT:
江苏省高邮经济开发区管理委员会

项目名称/PROJECT:
开发区诚盛科技园区周边环形河道综合治理项目

图纸名称/TITLE:
断面图（1/43）

项目负责人		
专业负责人		
审　定		
审　核		
校　对		
设　计		

业务号/JOB NO.

设计阶段/STATUS: 施工图

专业/DISCIPLINE: 水利

比例/SCALE:

出图日期/DATE: 26.10

图号/DRAWING NO. QY-01

出图章:

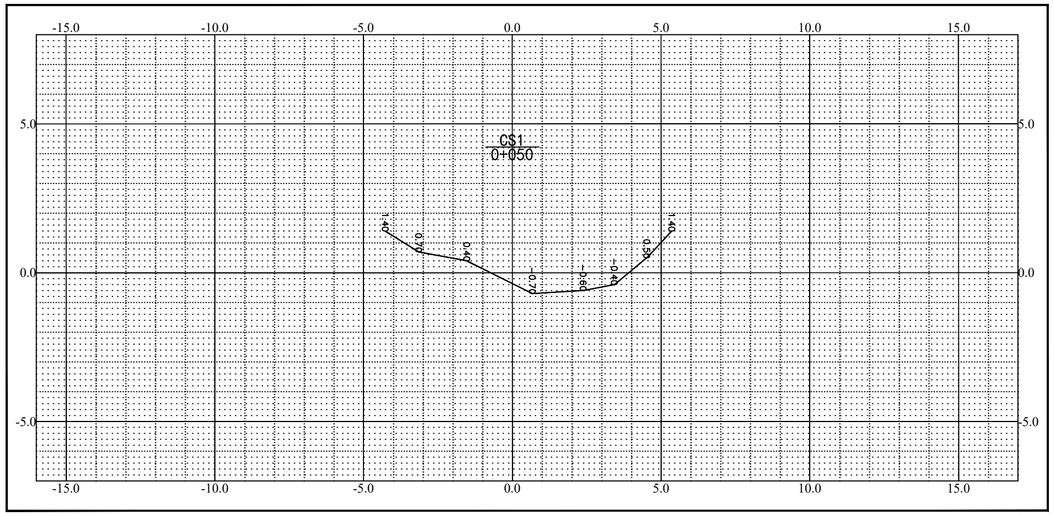

2026年10月测绘
废黄河高程系

纵向 1:100 横向 1:100

测量员:
绘图员:
检查员:

2
43

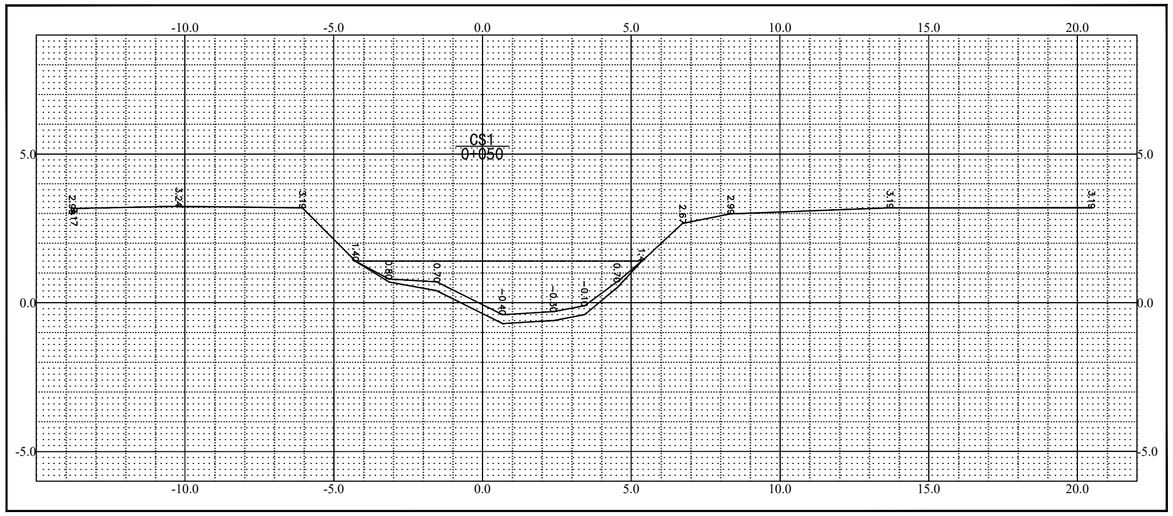

2026年10月测绘
废黄河高程系

纵向 1:100 横向 1:100

测量员:
绘图员:
检查员:

QCSJ
齐创设计有限公司
QI CHUANG DESIGN COMPANY LIMITED
■建筑工程设计：乙级 ■市政工程设计：乙级
■工程勘察：乙级 ■农业综合开发设计：乙级
■公路工程设计：乙级 ■水利工程设计：乙级
资质证书编号：A251023937/B251005580/A151033521

建设单位/CLIENT:

江苏省高邮经济开发区管理委员会

项目名称/PROJECT:

开发区诚盛科技园区周边环形河道综合治理项目

图纸名称/TITLE:

断面图（2/43）

项目负责人		
专业负责人		
审　定		
审　核		
校　对		
设　计		

业务号/JOB NO.

设计阶段/STATUS: 施工图

专业/DISCIPLINE: 水利

比例/SCALE:

出图日期/DATE: 26.10

图号/DRAWING NO. QY-02

出图章:

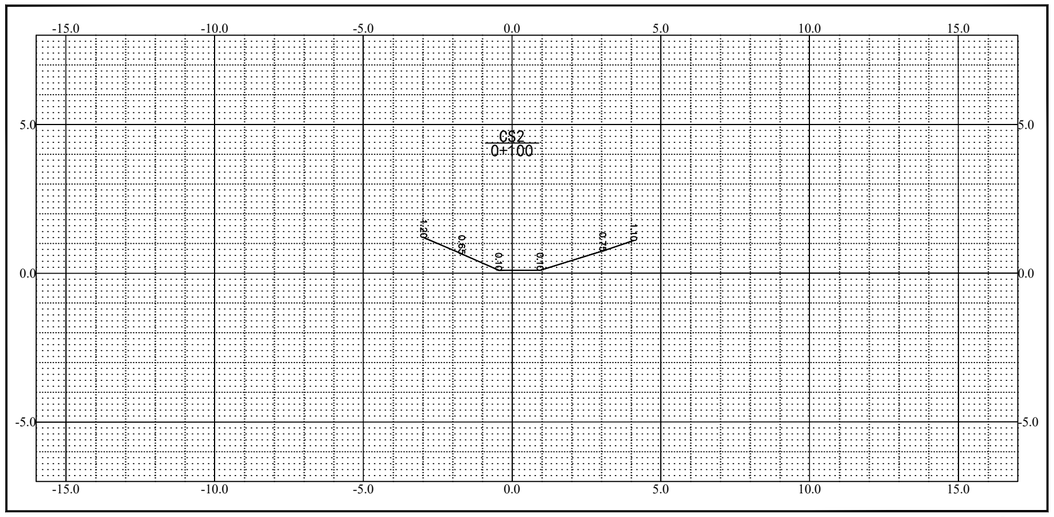

2026年10月测绘
废黄河高程系

纵向 1:100 横向 1:100

测量员:
绘图员:
检查员:

3
43

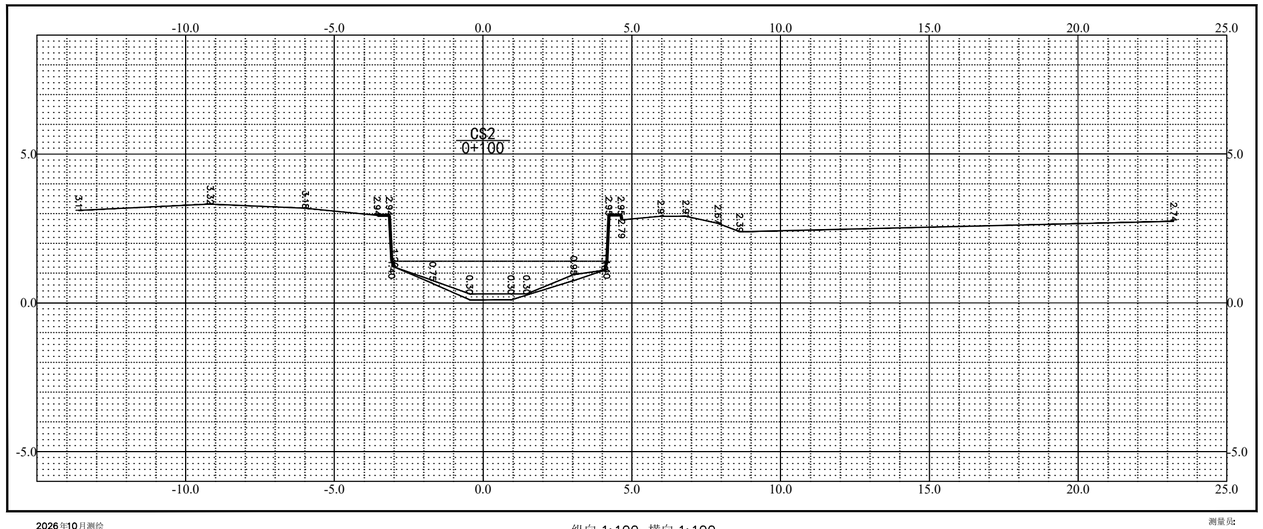

2026年10月测绘
废黄河高程系

纵向 1:100 横向 1:100

测量员:
绘图员:
检查员:

QCSJ
齐创设计有限公司
QI CHUANG DESIGN COMPANY LIMITED
■建筑工程设计：乙级 ■市政工程设计：乙级
■工程勘察：乙级 ■农业综合开发设计：乙级
■公路工程设计：乙级 ■水利工程设计：乙级
资质证书编号：A251023937/B251005580/A151033521

建设单位/CLIENT:
江苏省高邮经济开发区管理委员会

项目名称/PROJECT:
开发区诚盛科技园区周边环形河道综合治理项目

图纸名称/TITLE:
断面图（3/43）

项目负责人		
专业负责人		
审　定		
审　核		
校　对		
设　计		

业务号/JOB NO.

设计阶段/STATUS: 施工图

专业/DISCIPLINE: 水利

比例/SCALE:

出图日期/DATE: 26.10

图号/DRAWING NO. QY-03

出图章:

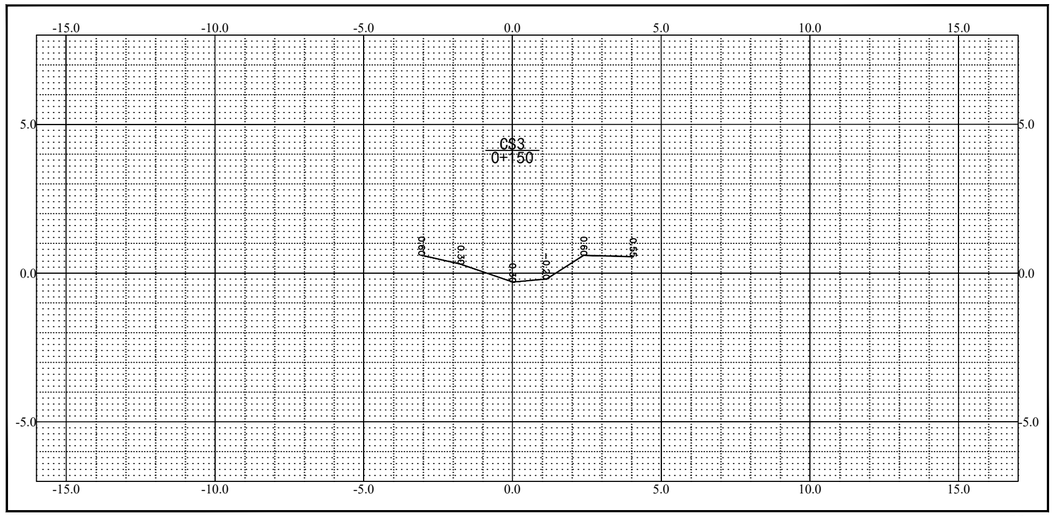

2026年10月测绘
废黄河高程系

纵向 1:100 横向 1:100

测量员:
绘图员:
检查员:

4
43

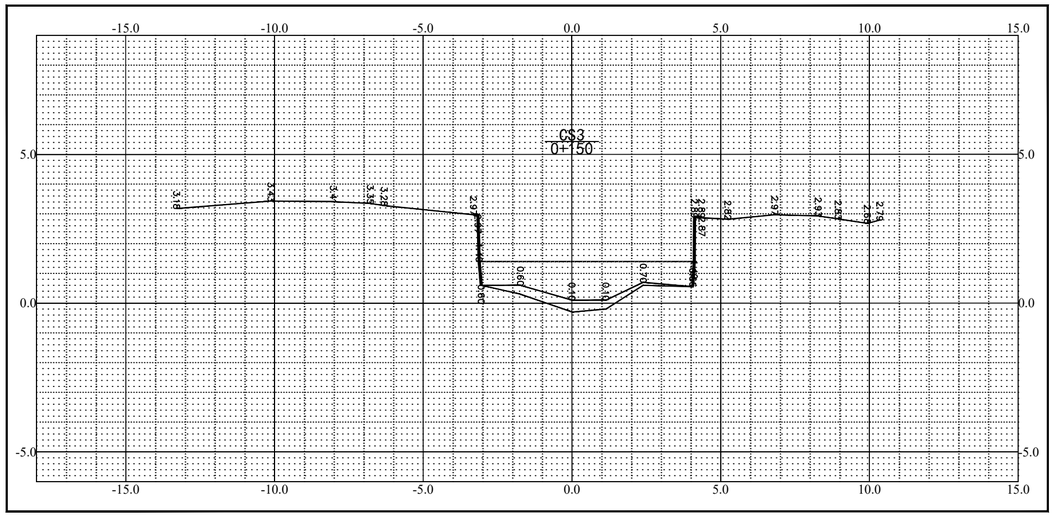

2026年10月测绘
废黄河高程系

纵向 1:100 横向 1:100

测量员:
绘图员:
检查员:

QCSJ
齐创设计有限公司
QI CHUANG DESIGN COMPANY LIMITED
■建筑工程设计：乙级 ■市政工程设计：乙级
■工程勘察：乙级 ■农业综合开发设计：乙级
■公路工程设计：乙级 ■水利工程设计：乙级
资质证书编号：A251023937/B251005580/A151033521

建设单位/CLIENT:
江苏省高邮经济开发区管理委员会

项目名称/PROJECT:
开发区诚盛科技园区周边环形河道综合治理项目

图纸名称/TITLE:
断面图（4/43）

项目负责人		
专业负责人		
审　定		
审　核		
校　对		
设　计		

业务号/JOB NO.

设计阶段/STATUS: 施工图

专业/DISCIPLINE: 水利

比例/SCALE:

出图日期/DATE: 26.10

图号/DRAWING NO. QY-04

出图章:

5
43

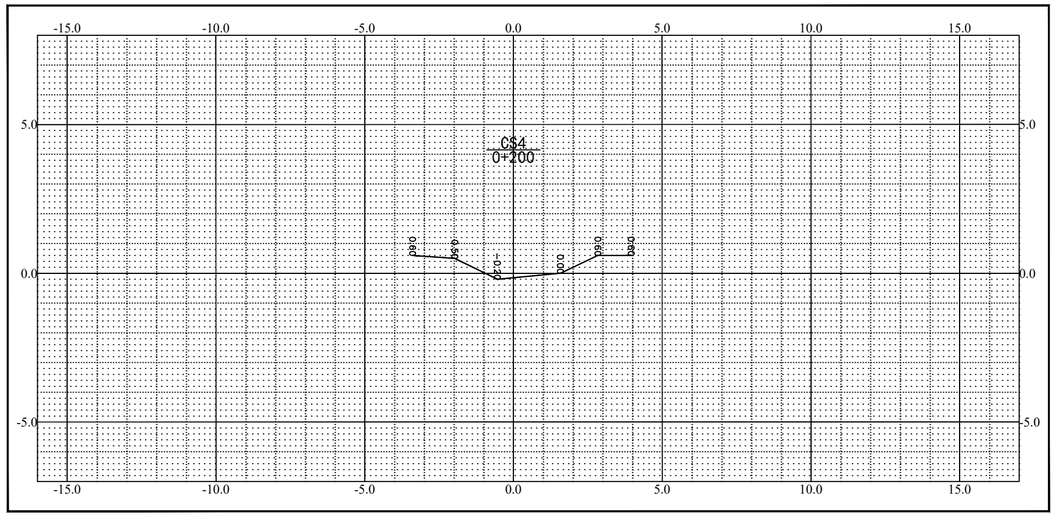

2026年10月测绘
废黄河高程系

纵向 1:100 横向 1:100

测量员:
绘图员:
检查员:

5
43

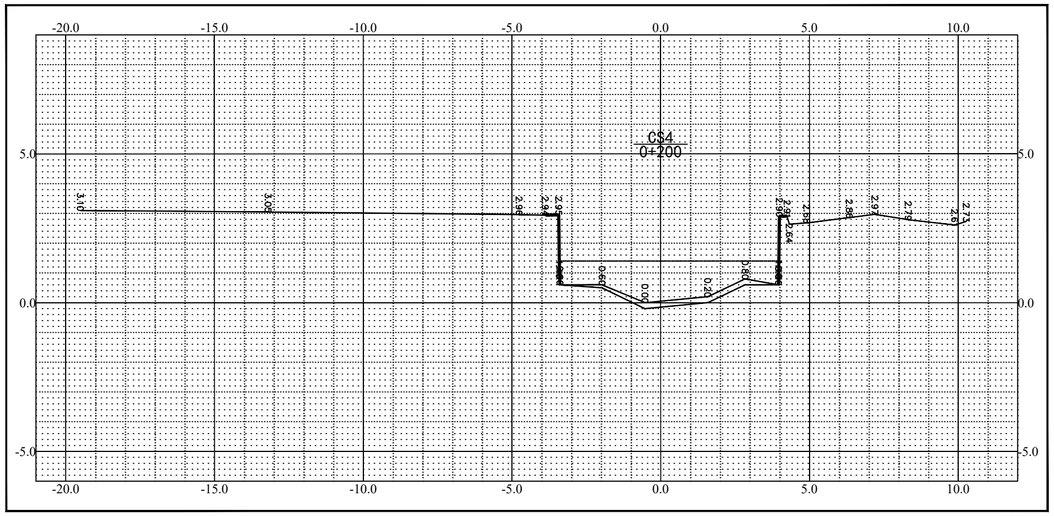

2026年10月测绘
废黄河高程系

纵向 1:100 横向 1:100

测量员:
绘图员:
检查员:

QCSJ
齐创设计有限公司
QI CHUANG DESIGN COMPANY LIMITED
■建筑工程设计：乙级 ■市政工程设计：乙级
■工程勘察：乙级 ■农业综合开发设计：乙级
■公路工程设计：乙级 ■水利工程设计：乙级
资质证书编号：A251023937/B251005580/A151033521

建设单位/CLIENT:

江苏省高邮经济开发区管理委员会

项目名称/PROJECT:

开发区诚盛科技园区周边环形河道综合治理项目

图纸名称/TITLE:

断面图（5/43）

项目负责人		
专业负责人		
审　定		
审　核		
校　对		
设　计		

业务号/JOB NO.

设计阶段/STATUS: 施工图

专业/DISCIPLINE: 水利

比例/SCALE:

出图日期/DATE: 26.10

图号/DRAWING NO. QY-05

出图章:

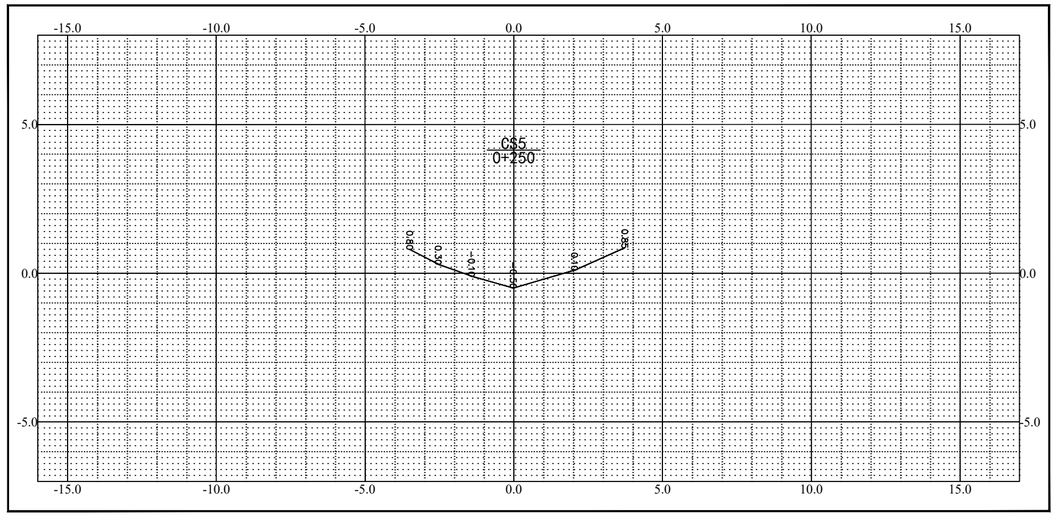

2026年10月测绘
废黄河高程系

纵向 1:100 横向 1:100

测量员:
绘图员:
检查员:

6
43

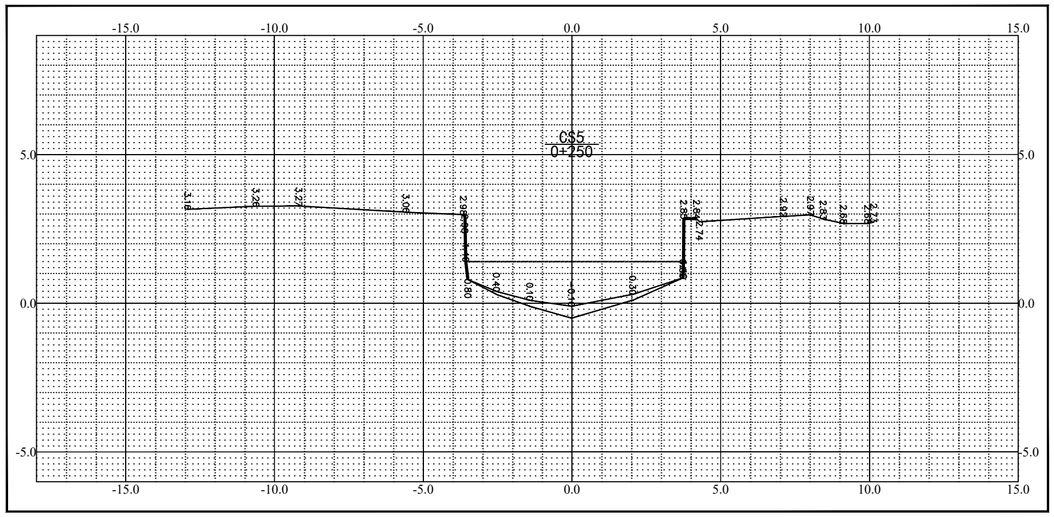

2026年10月测绘
废黄河高程系

纵向 1:100 横向 1:100

测量员:
绘图员:
检查员:

齐创设计有限公司
QI CHUANG DESIGN COMPANY LIMITED
■建筑工程设计：乙级 ■市政工程设计：乙级
■工程勘察：乙级 ■农业综合开发设计：乙级
■公路工程设计：乙级 ■水利工程设计：乙级
资质证书编号：A251023937/B251005580/A151033521

建设单位/CLIENT:
江苏省高邮经济开发区管理委员会

项目名称/PROJECT:
开发区诚盛科技园区周边环形河道综合治理项目

图纸名称/TITLE:
断面图（6/43）

项目负责人		
专业负责人		
审　定		
审　核		
校　对		
设　计		

业务号/JOB NO.

设计阶段/STATUS: 施工图

专业/DISCIPLINE: 水利

比例/SCALE:

出图日期/DATE: 26.10

图号/DRAWING NO. QY-06

出图章:

7
43

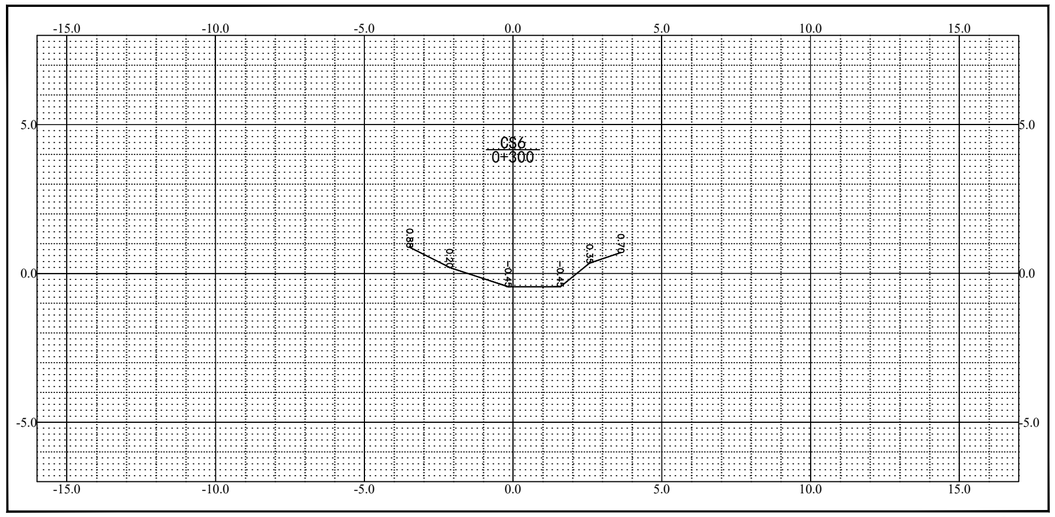

2026年10月测绘
废黄河高程系

纵向 1:100 横向 1:100

测量员:
绘图员:
检查员:

7
43

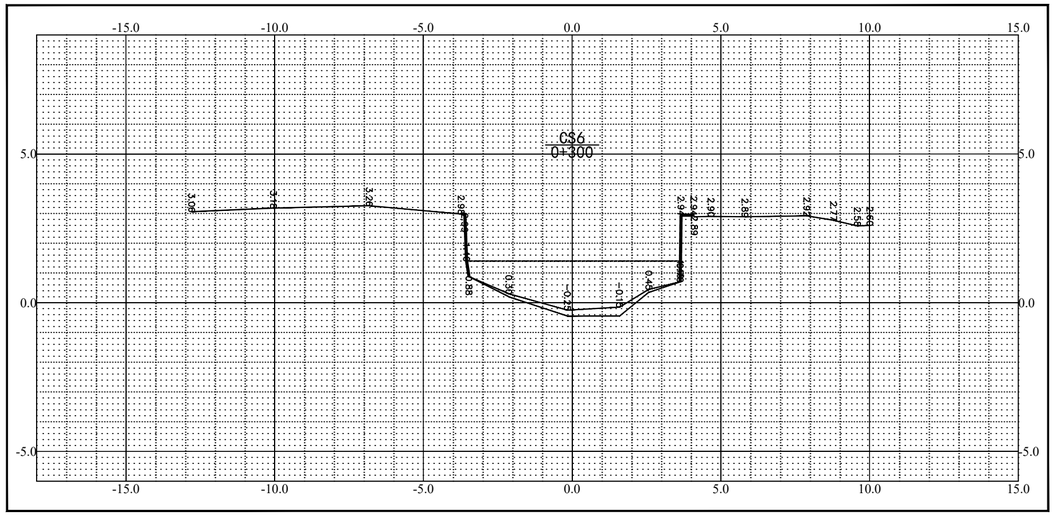

2026年10月测绘
废黄河高程系

纵向 1:100 横向 1:100

测量员:
绘图员:
检查员:

齐创设计有限公司
QI CHUANG DESIGN COMPANY LIMITED
■建筑工程设计：乙级 ■市政工程设计：乙级
■工程勘察：乙级 ■农业综合开发设计：乙级
■公路工程设计：乙级 ■水利工程设计：乙级
资质证书编号：A251023937/B251005580/A151033521

建设单位/CLIENT:

江苏省高邮经济开发区管理委员会

项目名称/PROJECT:

开发区诚盛科技园区周边环形河道综合治理项目

图纸名称/TITLE:

断面图（7/43）

项目负责人		
专业负责人		
审　定		
审　核		
校　对		
设　计		

业务号/JOB NO.

设计阶段/STATUS: 施工图

专业/DISCIPLINE: 水利

比例/SCALE:

出图日期/DATE: 26.10

图号/DRAWING NO. QY-07

出图章:

8
43

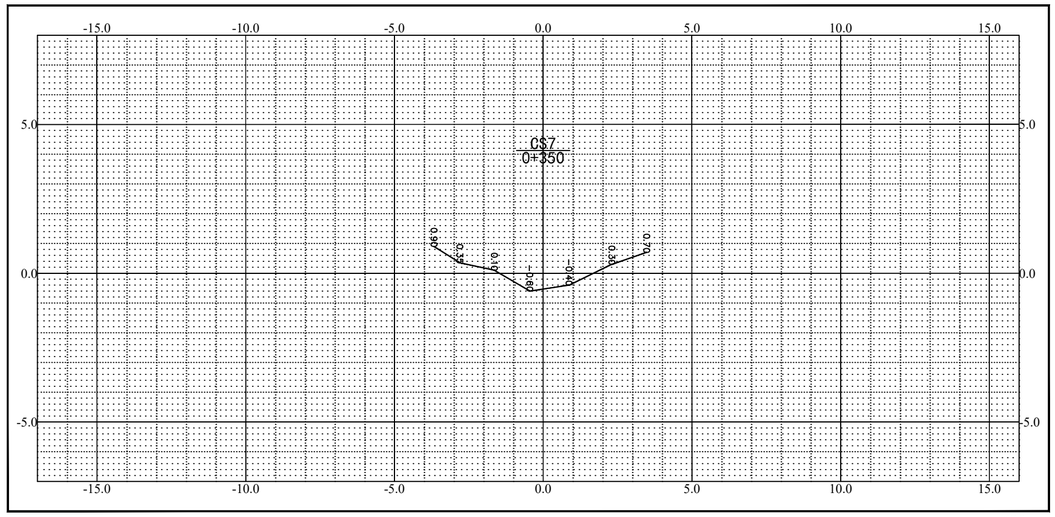

2026年10月测绘
废黄河高程系

纵向 1:100 横向 1:100

测量员:
绘图员:
检查员:

8
43

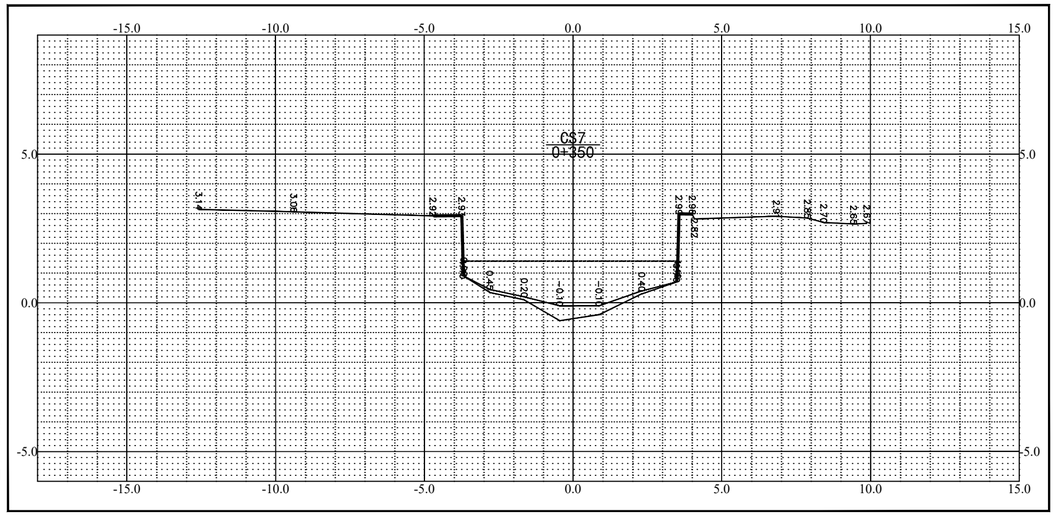

2026年10月测绘
废黄河高程系

纵向 1:100 横向 1:100

测量员:
绘图员:
检查员:

江苏省工程勘测研究院有限责任公司

齐创设计有限公司

QI CHUANG DESIGN COMPANY LIMITED

■建筑工程设计：乙级 ■市政工程设计：乙级
■工程勘察：乙级 ■农业综合开发设计：乙级
■公路工程设计：乙级 ■水利工程设计：乙级

资质证书编号：A251023937/B251005580/A151033521

建设单位/CLIENT:

江苏省高邮经济开发区管理委员会

项目名称/PROJECT:

开发区诚盛科技园区周边环形河道综合治理项目

图纸名称/TITLE:

断面图（8/43）

项目负责人		
专业负责人		
审　定		
审　核		
校　对		
设　计		

业务号/JOB NO.

设计阶段/STATUS: 施工图

专业/DISCIPLINE: 水利

比例/SCALE:

出图日期/DATE: 26.10

图号/DRAWING NO. QY-08

出图章:

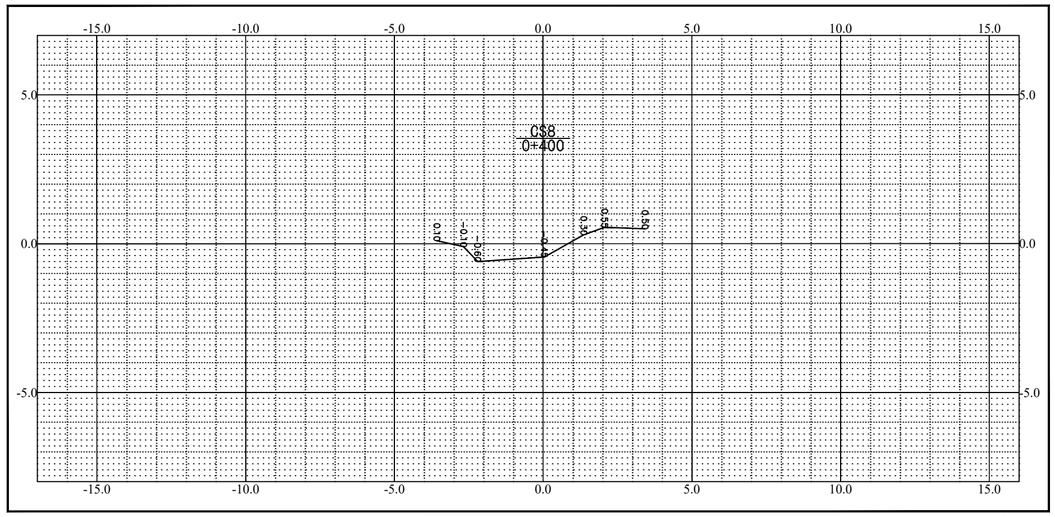

2026年10月测绘
废黄河高程系

纵向 1:100 横向 1:100

测量员:
绘图员:
检查员:

9
43

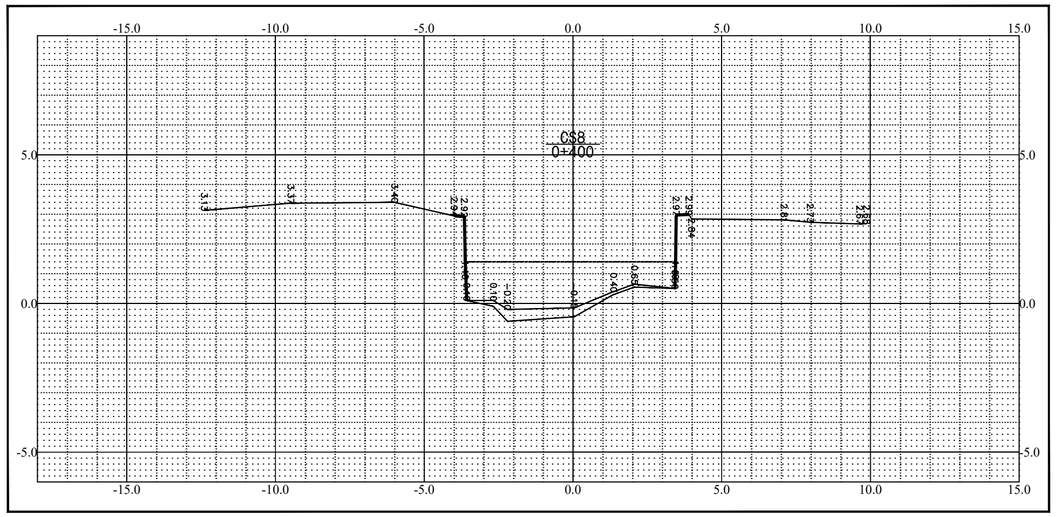

2026年10月测绘
废黄河高程系

纵向 1:100 横向 1:100

测量员:
绘图员:
检查员:

齐创设计有限公司
QI CHUANG DESIGN COMPANY LIMITED
■建筑工程设计：乙级 ■市政工程设计：乙级
■工程勘察：乙级 ■农业综合开发设计：乙级
■公路工程设计：乙级 ■水利工程设计：乙级
资质证书编号：A251023937/B251005580/A151033521

建设单位/CLIENT:
江苏省高邮经济开发区管理委员会

项目名称/PROJECT:
开发区诚盛科技园区周边环形河道综合治理项目

图纸名称/TITLE:
断面图（9/43）

项目负责人		
专业负责人		
审　定		
审　核		
校　对		
设　计		

业务号/JOB NO.

设计阶段/STATUS: 施工图

专业/DISCIPLINE: 水利

比例/SCALE:

出图日期/DATE: 26.10

图号/DRAWING NO. QY-09

出图章:

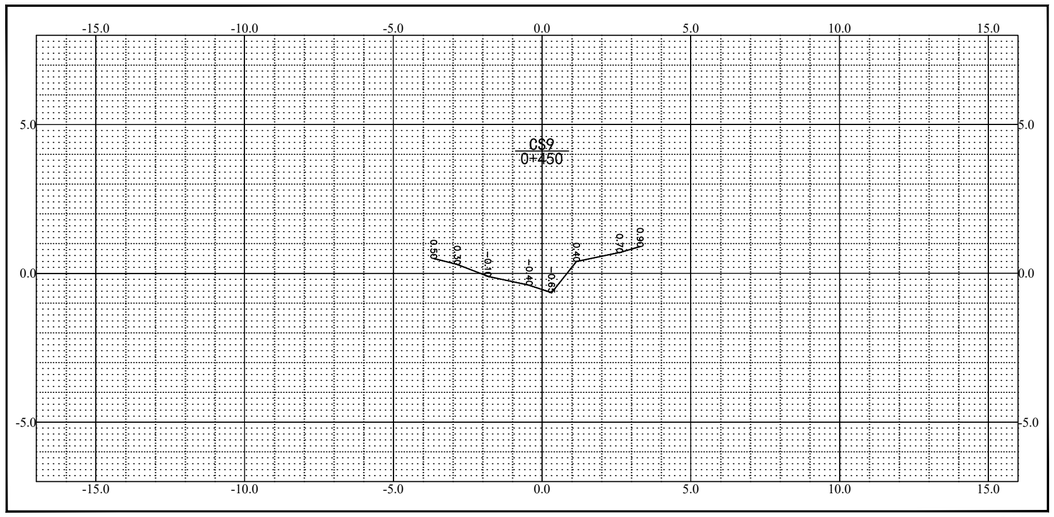

2026年10月测绘
废黄河高程系

纵向 1:100 横向 1:100

测量员:
绘图员:
检查员:

10
43

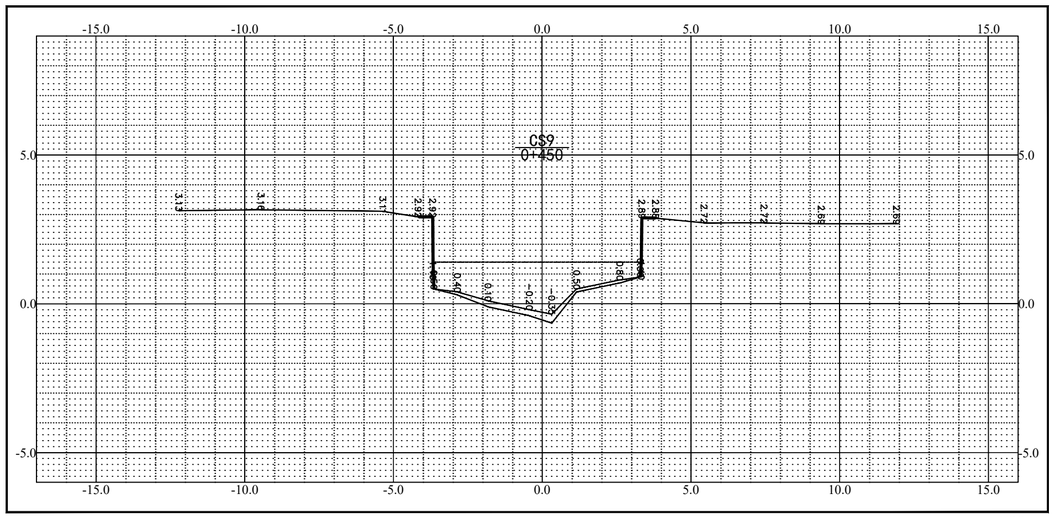

2026年10月测绘
废黄河高程系

纵向 1:100 横向 1:100

测量员:
绘图员:
检查员:

齐创设计有限公司
QI CHUANG DESIGN COMPANY LIMITED
■建筑工程设计：乙级 ■市政工程设计：乙级
■工程勘察：乙级 ■农业综合开发设计：乙级
■公路工程设计：乙级 ■水利工程设计：乙级
资质证书编号：A251023937/B251005580/A151033521

建设单位/CLIENT:
江苏省高邮经济开发区管理委员会

项目名称/PROJECT:
开发区诚盛科技园区周边环形河道综合治理项目

图纸名称/TITLE:
断面图（10/43）

项目负责人		
专业负责人		
审　定		
审　核		
校　对		
设　计		

业务号/JOB NO.

设计阶段/STATUS: 施工图

专业/DISCIPLINE: 水利

比例/SCALE:

出图日期/DATE: 26.10

图号/DRAWING NO. QY-10

出图章:

11
43

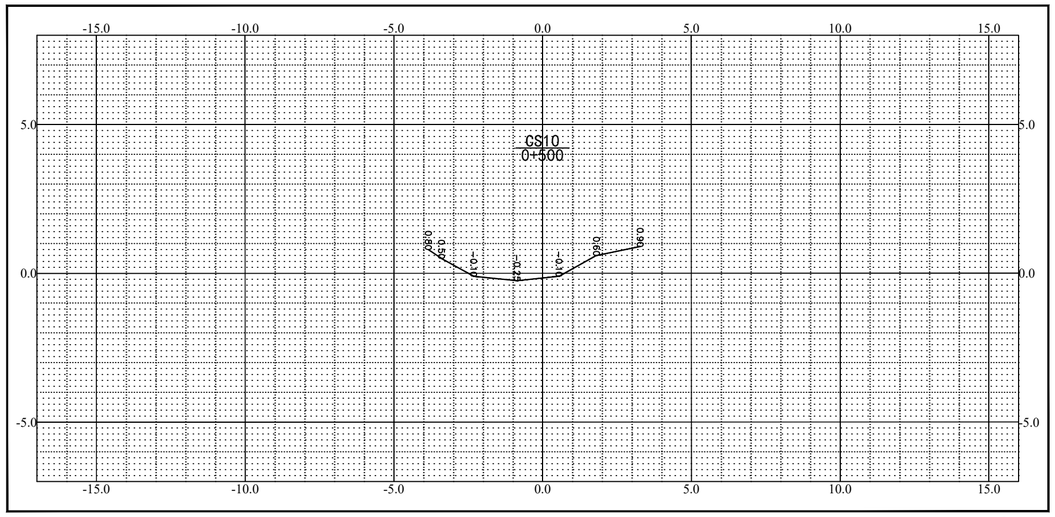

2026年10月测绘
废黄河高程系

纵向 1:100 横向 1:100

测量员:
绘图员:
检查员:

11
43

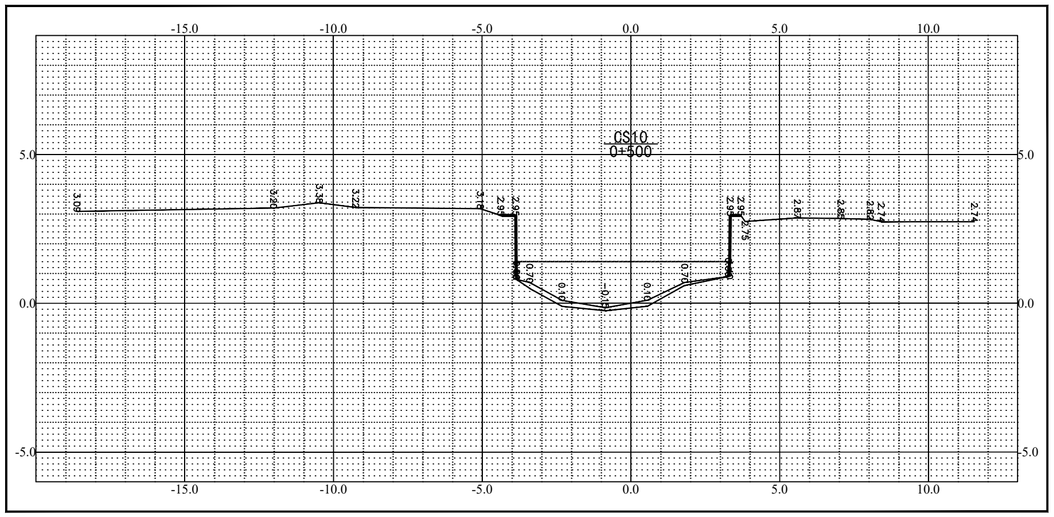

2026年10月测绘
废黄河高程系

纵向 1:100 横向 1:100

测量员:
绘图员:
检查员:

齐创设计有限公司
QI CHUANG DESIGN COMPANY LIMITED
■建筑工程设计：乙级 ■市政工程设计：乙级
■工程勘察：乙级 ■农业综合开发设计：乙级
■公路工程设计：乙级 ■水利工程设计：乙级
资质证书编号：A251023937/B251005580/A151033521

建设单位/CLIENT:
江苏省高邮经济开发区管理委员会

项目名称/PROJECT:
开发区诚盛科技园区周边环形河道综合治理项目

图纸名称/TITLE:
断面图（11/43）

项目负责人		
专业负责人		
审　定		
审　核		
校　对		
设　计		

业务号/JOB NO.

设计阶段/STATUS: 施工图

专业/DISCIPLINE: 水利

比例/SCALE:

出图日期/DATE: 26.10

图号/DRAWING NO. QY-11

出图章:

12
43

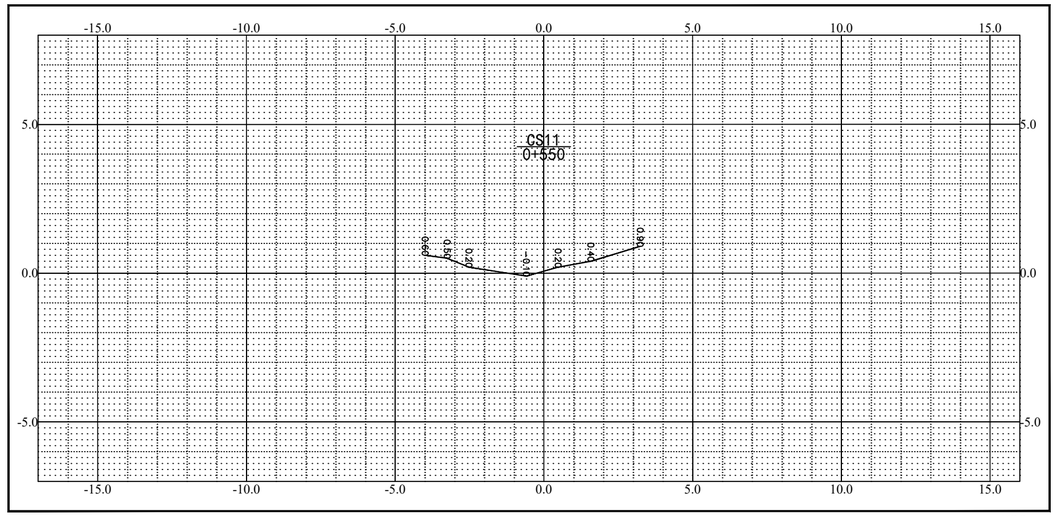

2026年10月测绘
废黄河高程系

纵向 1:100 横向 1:100

测量员:
绘图员:
检查员:

12
43

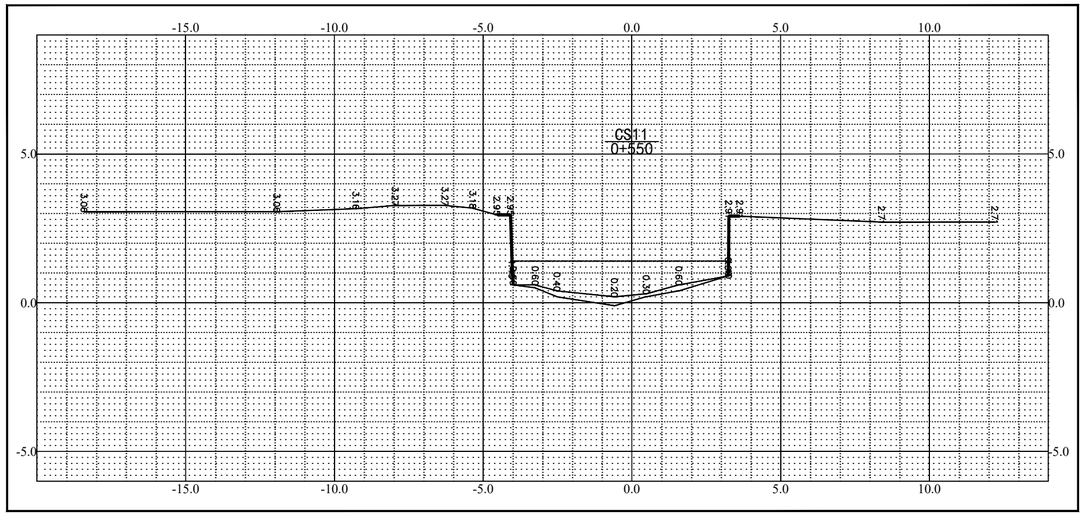

2026年10月测绘
废黄河高程系

纵向 1:100 横向 1:100

测量员:
绘图员:
检查员:

齐创设计有限公司
QI CHUANG DESIGN COMPANY LIMITED
■建筑工程设计：乙级 ■市政工程设计：乙级
■工程勘察：乙级 ■农业综合开发设计：乙级
■公路工程设计：乙级 ■水利工程设计：乙级
资质证书编号：A251023937/B251005580/A151033521

建设单位/CLIENT:
江苏省高邮经济开发区管理委员会

项目名称/PROJECT:
开发区诚盛科技园区周边环形河道综合治理项目

图纸名称/TITLE:
断面图（12/43）

项目负责人		
专业负责人		
审　定		
审　核		
校　对		
设　计		

业务号/JOB NO.

设计阶段/STATUS: 施工图

专业/DISCIPLINE: 水利

比例/SCALE:

出图日期/DATE: 26.10

图号/DRAWING NO. QY-12

出图章:

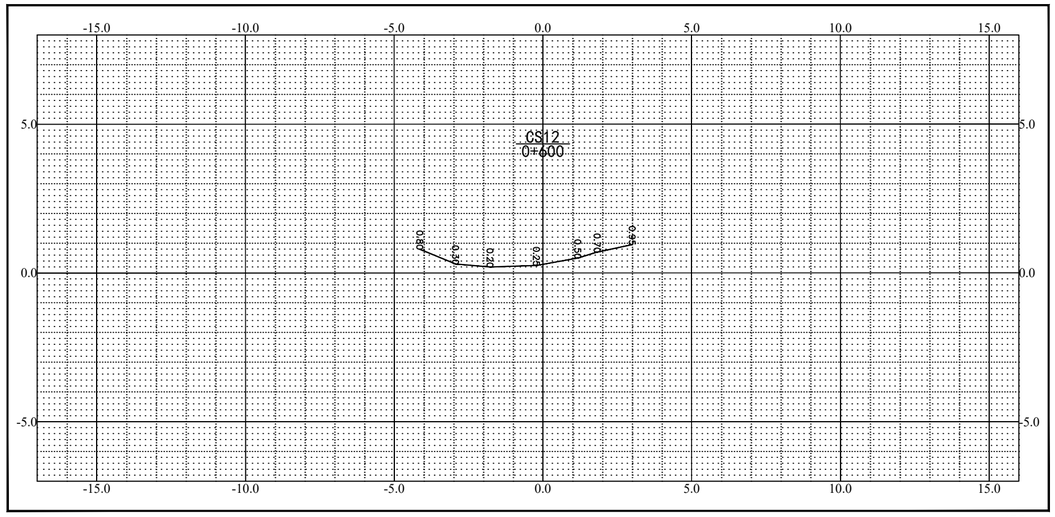

2026年10月测绘
废黄河高程系

纵向 1:100 横向 1:100

测量员:
绘图员:
检查员:

13
43

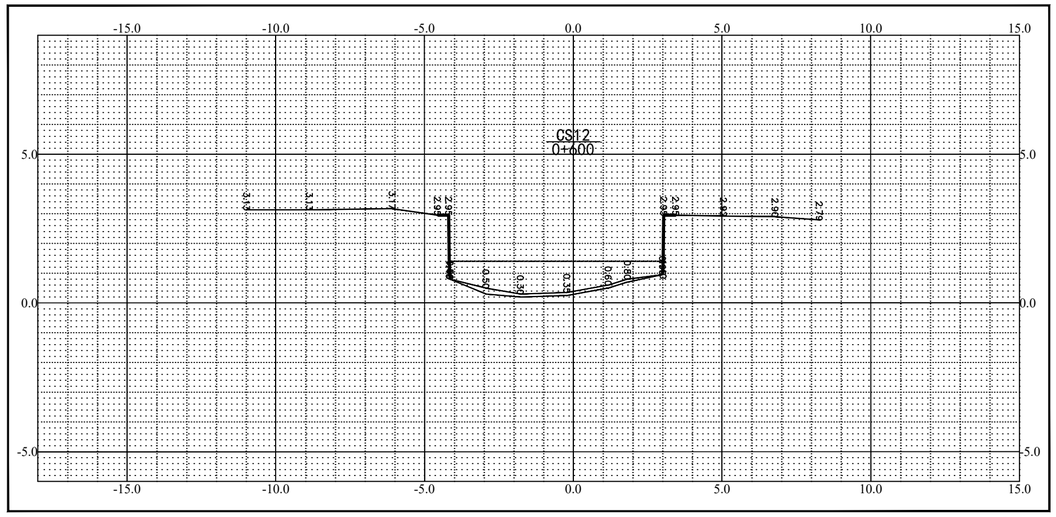

2026年10月测绘
废黄河高程系

纵向 1:100 横向 1:100

测量员:
绘图员:
检查员:

QCSJ
齐创设计有限公司
QI CHUANG DESIGN COMPANY LIMITED
■建筑工程设计：乙级 ■市政工程设计：乙级
■工程勘察：乙级 ■农业综合开发设计：乙级
■公路工程设计：乙级 ■水利工程设计：乙级
资质证书编号：A251023937/B251005580/A151033521

建设单位/CLIENT:
江苏省高邮经济开发区管理委员会

项目名称/PROJECT:
开发区诚盛科技园区周边环形河道综合治理项目

图纸名称/TITLE:
断面图（13/43）

项目负责人		
专业负责人		
审　定		
审　核		
校　对		
设　计		

业务号/JOB NO.

设计阶段/STATUS: 施工图

专业/DISCIPLINE: 水利

比例/SCALE:

出图日期/DATE: 26.10

图号/DRAWING NO. QY-13

出图章:

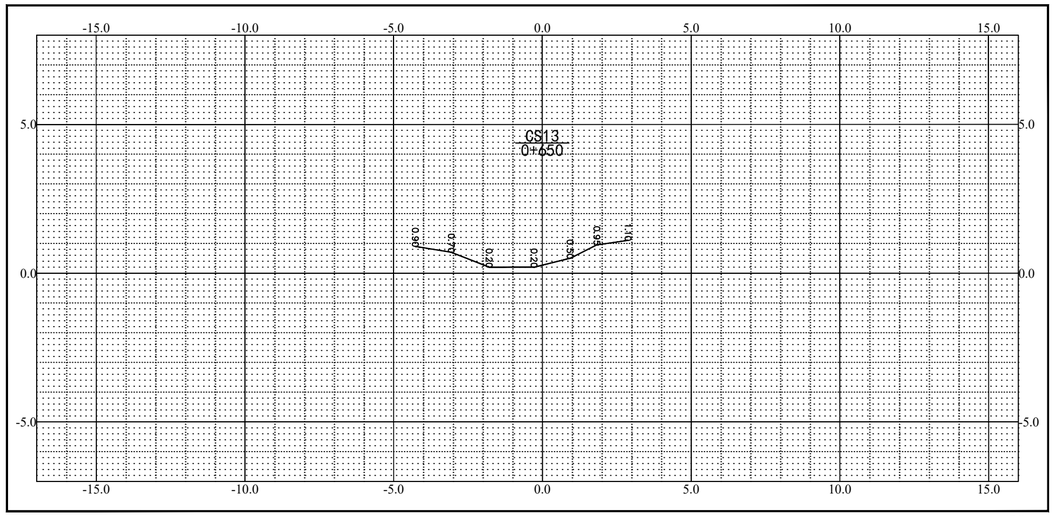

2026年10月测绘
废黄河高程系

纵向 1:100 横向 1:100

测量员:
绘图员:
检查员:

14
43

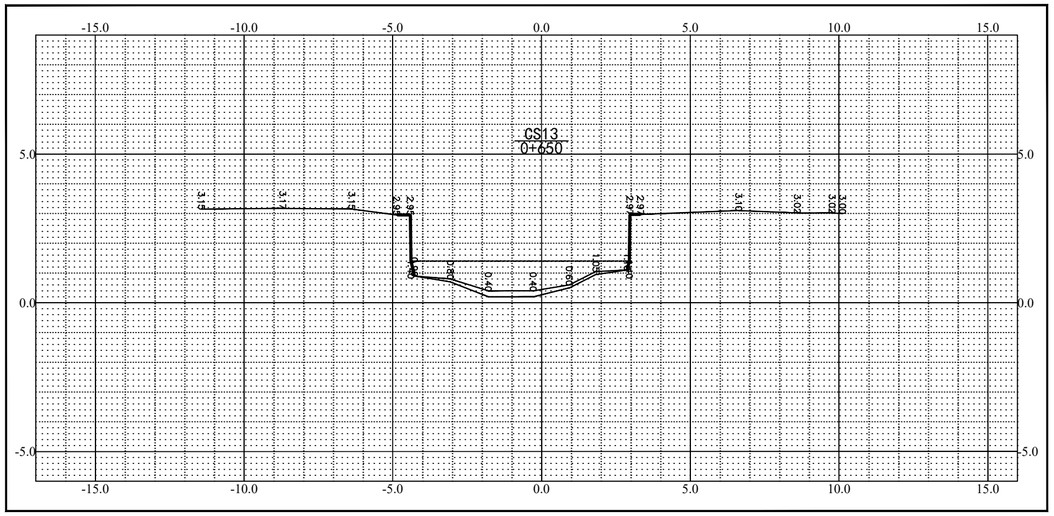

2026年10月测绘
废黄河高程系

纵向 1:100 横向 1:100

测量员:
绘图员:
检查员:

QCSJ
齐创设计有限公司
QI CHUANG DESIGN COMPANY LIMITED
■建筑工程设计：乙级 ■市政工程设计：乙级
■工程勘察：乙级 ■农业综合开发设计：乙级
■公路工程设计：乙级 ■水利工程设计：乙级
资质证书编号：A251023937/B251005580/A151033521

建设单位/CLIENT:

江苏省高邮经济开发区管理委员会

项目名称/PROJECT:

开发区诚盛科技园区周边环形河道综合治理项目

图纸名称/TITLE:

断面图（14/43）

项目负责人		
专业负责人		
审　定		
审　核		
校　对		
设　计		

业务号/JOB NO.

设计阶段/STATUS: 施工图

专业/DISCIPLINE: 水利

比例/SCALE:

出图日期/DATE: 26.10

图号/DRAWING NO. QY-14

出图章:

15
43

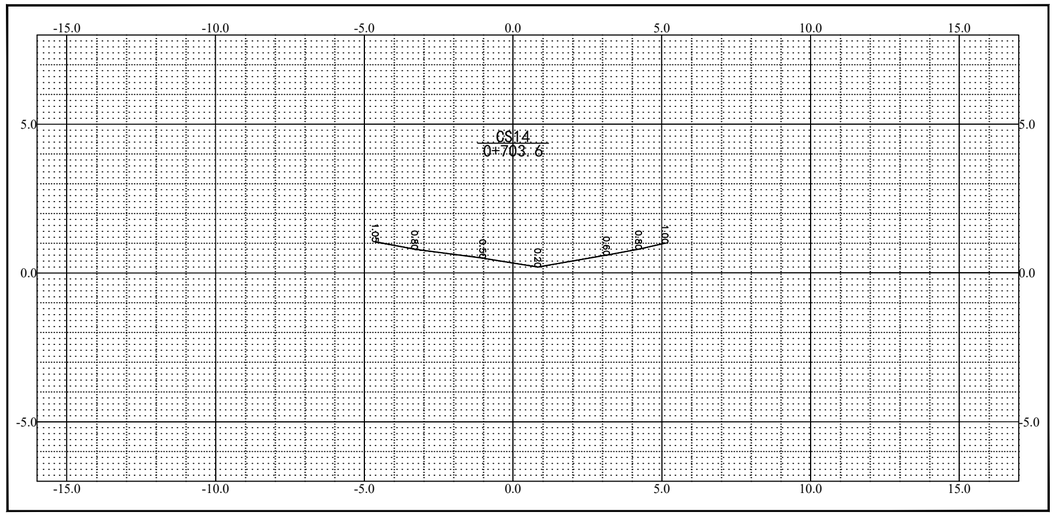

2026年10月测绘
废黄河高程系

纵向 1:100 横向 1:100

测量员:
绘图员:
检查员:

15
43

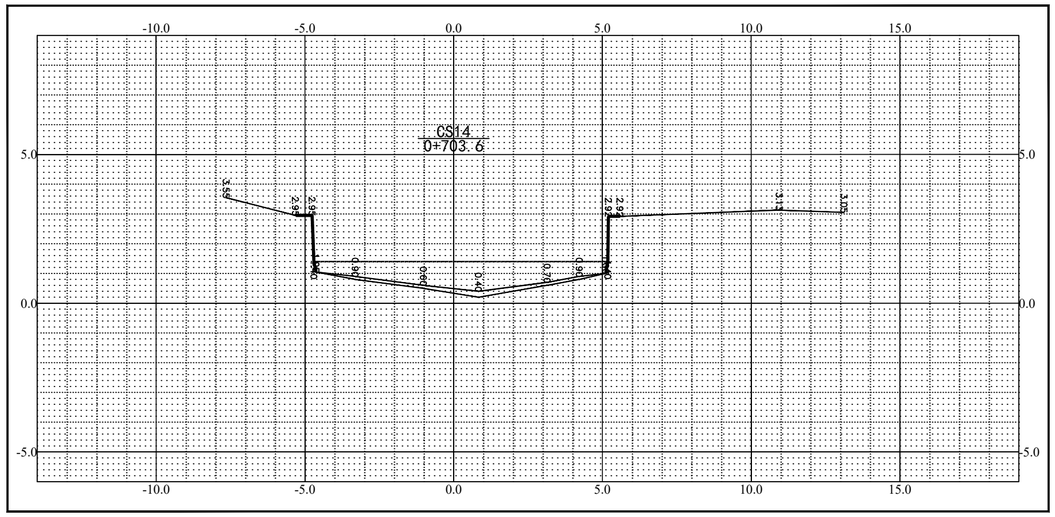

2026年10月测绘
废黄河高程系

纵向 1:100 横向 1:100

测量员:
绘图员:
检查员:

QCSJ
齐创设计有限公司
QI CHUANG DESIGN COMPANY LIMITED
■建筑工程设计：乙级 ■市政工程设计：乙级
■工程勘察：乙级 ■农业综合开发设计：乙级
■公路工程设计：乙级 ■水利工程设计：乙级
资质证书编号：A251023937/B251005580/A151033521

建设单位/CLIENT:

江苏省高邮经济开发区管理委员会

项目名称/PROJECT:

开发区诚盛科技园区周边环形河道综合治理项目

图纸名称/TITLE:

断面图（15/43）

项目负责人		
专业负责人		
审　定		
审　核		
校　对		
设　计		

业务号/JOB NO.

设计阶段/STATUS: 施工图

专业/DISCIPLINE: 水利

比例/SCALE:

出图日期/DATE: 26.10

图号/DRAWING NO. QY-15

出图章:

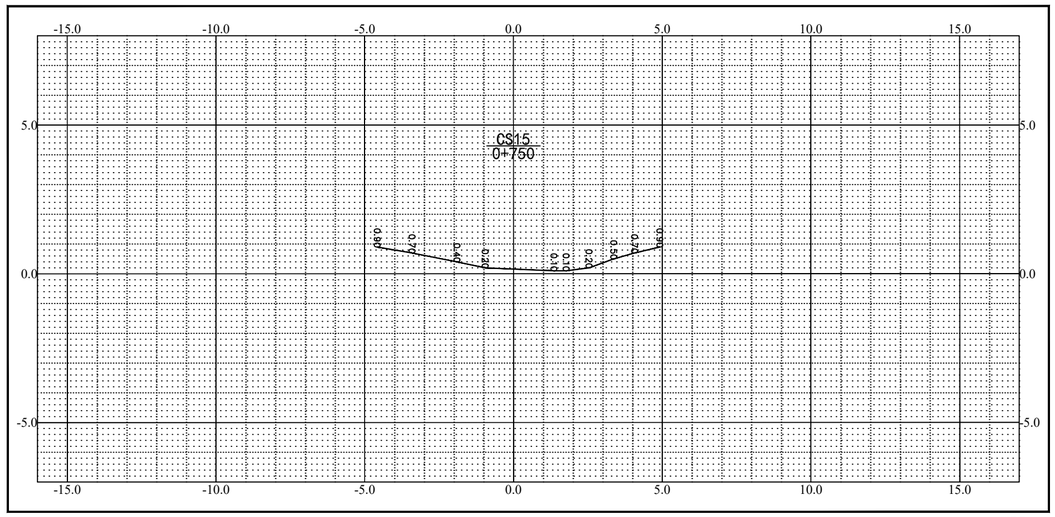

2026年10月测绘
废黄河高程系

纵向 1:100 横向 1:100

测量员:
绘图员:
检查员:

16
43

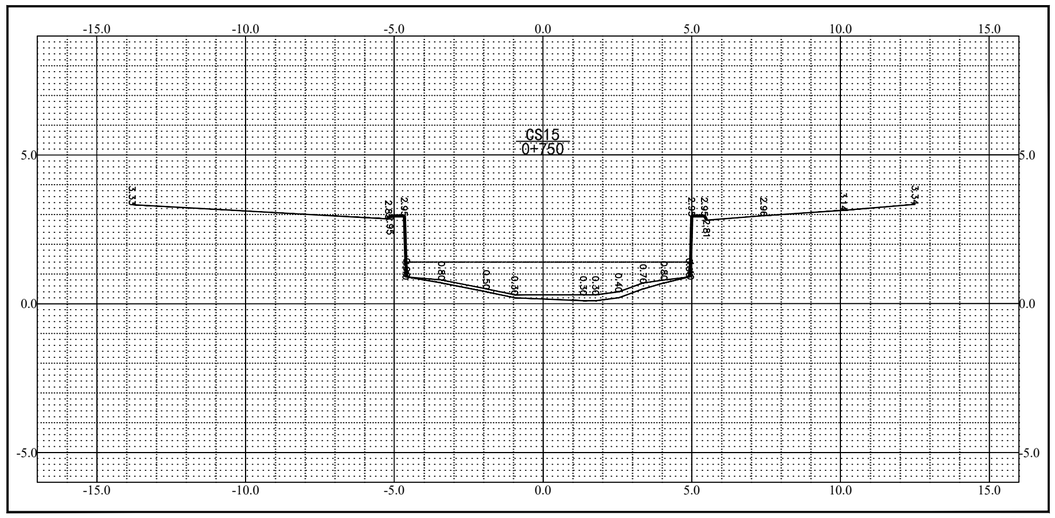

2026年10月测绘
废黄河高程系

纵向 1:100 横向 1:100

测量员:
绘图员:
检查员:

QCSJ
齐创设计有限公司
QI CHUANG DESIGN COMPANY LIMITED
■建筑工程设计：乙级 ■市政工程设计：乙级
■工程勘察：乙级 ■农业综合开发设计：乙级
■公路工程设计：乙级 ■水利工程设计：乙级
资质证书编号：A251023937/B251005580/A151033521

建设单位/CLIENT:
江苏省高邮经济开发区管理委员会

项目名称/PROJECT:
开发区诚盛科技园区周边环形河道综合治理项目

图纸名称/TITLE:
断面图（16/43）

项目负责人		
专业负责人		
审　定		
审　核		
校　对		
设　计		

业务号/JOB NO.

设计阶段/STATUS: 施工图

专业/DISCIPLINE: 水利

比例/SCALE:

出图日期/DATE: 26.10

图号/DRAWING NO. QY-16

出图章:

17
43

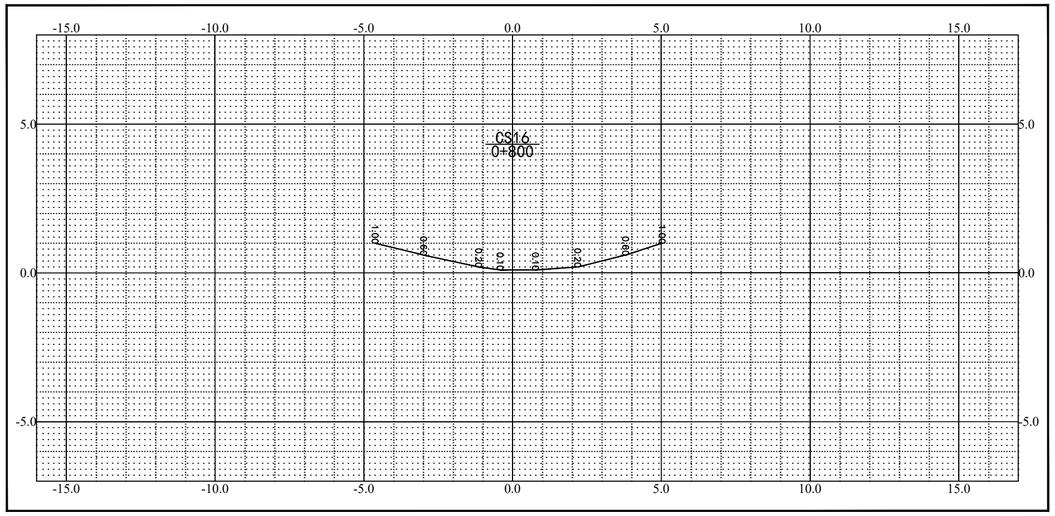

2026年10月测绘
废黄河高程系

纵向 1:100 横向 1:100

测量员:
绘图员:
检查员:

17
43

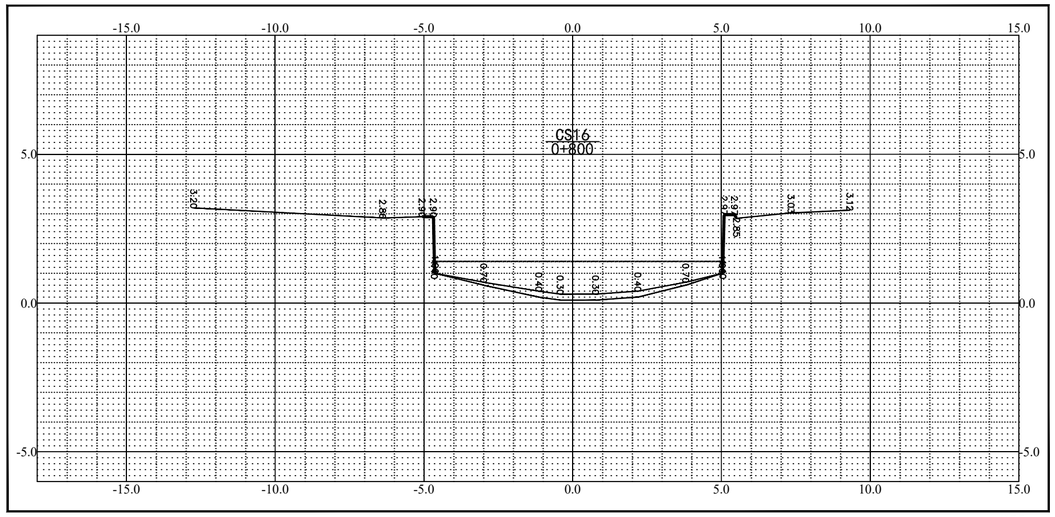

2026年10月测绘
废黄河高程系

纵向 1:100 横向 1:100

测量员:
绘图员:
检查员:

齐创设计有限公司
QI CHUANG DESIGN COMPANY LIMITED
■建筑工程设计：乙级 ■市政工程设计：乙级
■工程勘察：乙级 ■农业综合开发设计：乙级
■公路工程设计：乙级 ■水利工程设计：乙级
资质证书编号：A251023937/B251005580/A151033521

建设单位/CLIENT:
江苏省高邮经济开发区管理委员会

项目名称/PROJECT:
开发区诚盛科技园区周边环形河道综合治理项目

图纸名称/TITLE:
断面图（17/43）

项目负责人		
专业负责人		
审　定		
审　核		
校　对		
设　计		

业务号/JOB NO.

设计阶段/STATUS: 施工图

专业/DISCIPLINE: 水利

比例/SCALE:

出图日期/DATE: 26.10

图号/DRAWING NO. QY-17

出图章:

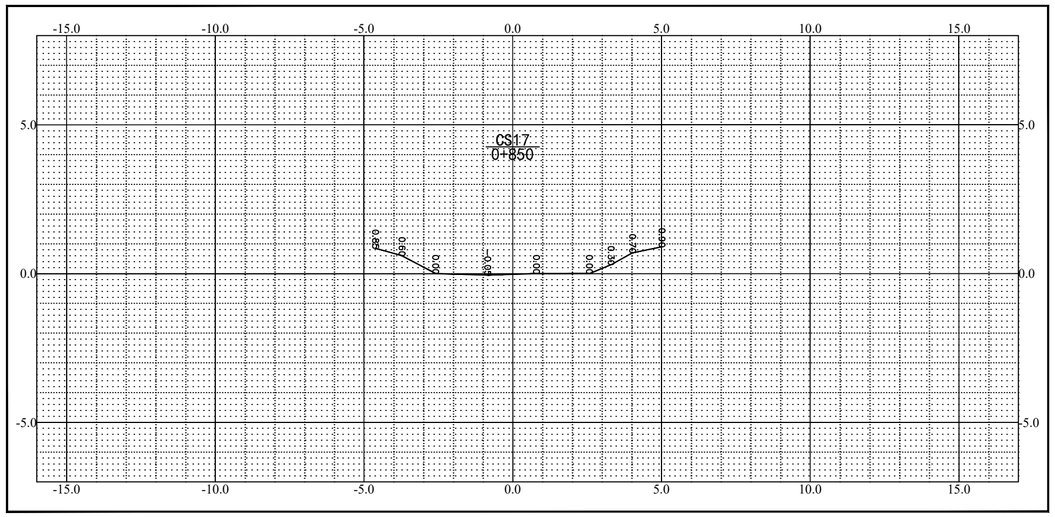

2026年10月测绘
废黄河高程系

纵向 1:100 横向 1:100

测量员:
绘图员:
检查员:

18
43

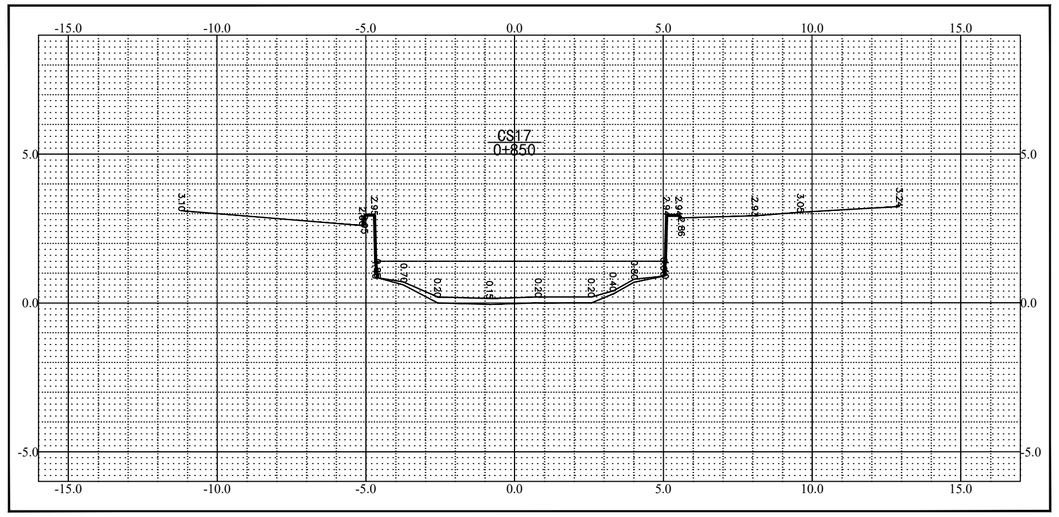

2026年10月测绘
废黄河高程系

纵向 1:100 横向 1:100

测量员:
绘图员:
检查员:

齐创设计有限公司
QI CHUANG DESIGN COMPANY LIMITED
■建筑工程设计：乙级 ■市政工程设计：乙级
■工程勘察：乙级 ■农业综合开发设计：乙级
■公路工程设计：乙级 ■水利工程设计：乙级
资质证书编号：A251023937/B251005580/A151033521

建设单位/CLIENT:
江苏省高邮经济开发区管理委员会

项目名称/PROJECT:
开发区诚盛科技园区周边环形河道综合治理项目

图纸名称/TITLE:
断面图（18/43）

项目负责人		
专业负责人		
审　定		
审　核		
校　对		
设　计		

业务号/JOB NO.

设计阶段/STATUS: 施工图

专业/DISCIPLINE: 水利

比例/SCALE:

出图日期/DATE: 26.10

图号/DRAWING NO. QY-18

出图章:

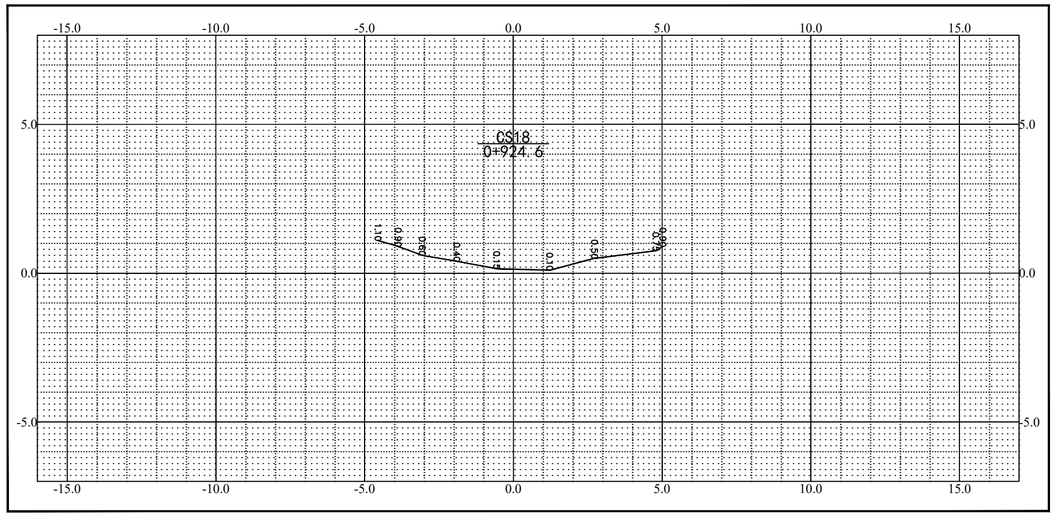

2026年10月测绘
废黄河高程系

纵向 1:100 横向 1:100

测量员:
绘图员:
检查员:

19
43

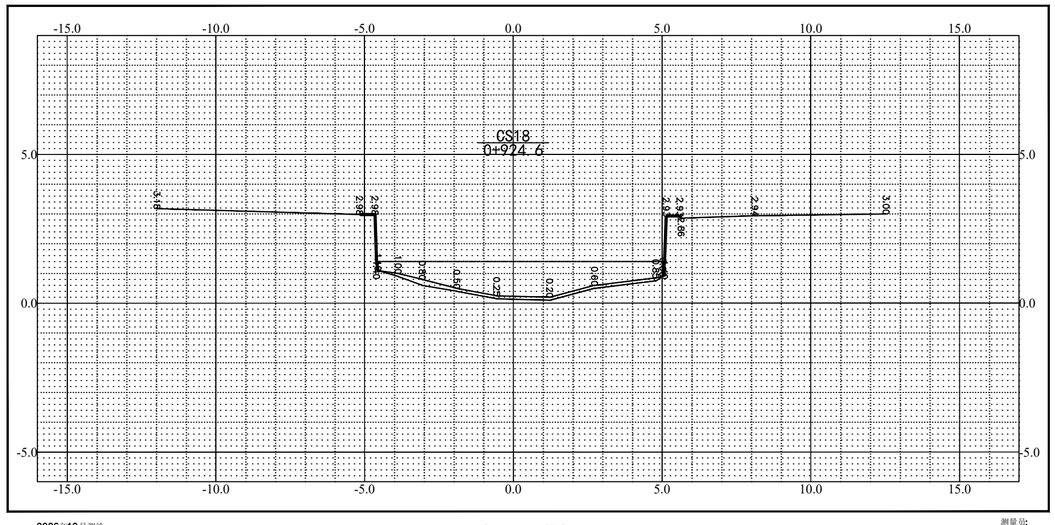

江苏省工程勘测研究院有限责任公司

2026年10月测绘
废黄河高程系

纵向 1:100 横向 1:100

测量员:
绘图员:
检查员:

齐创设计有限公司
QI CHUANG DESIGN COMPANY LIMITED
■建筑工程设计：乙级 ■市政工程设计：乙级
■工程勘察：乙级 ■农业综合开发设计：乙级
■公路工程设计：乙级 ■水利工程设计：乙级
资质证书编号：A251023937/B251005580/A151033521

建设单位/CLIENT:
江苏省高邮经济开发区管理委员会

项目名称/PROJECT:
开发区诚盛科技园区周边环形河道综合治理项目

图纸名称/TITLE:
断面图（19/43）

项目负责人		
专业负责人		
审　定		
审　核		
校　对		
设　计		

业务号/JOB NO.

设计阶段/STATUS: 施工图

专业/DISCIPLINE: 水利

比例/SCALE:

出图日期/DATE: 26.10

图号/DRAWING NO. QY-19

出图章:

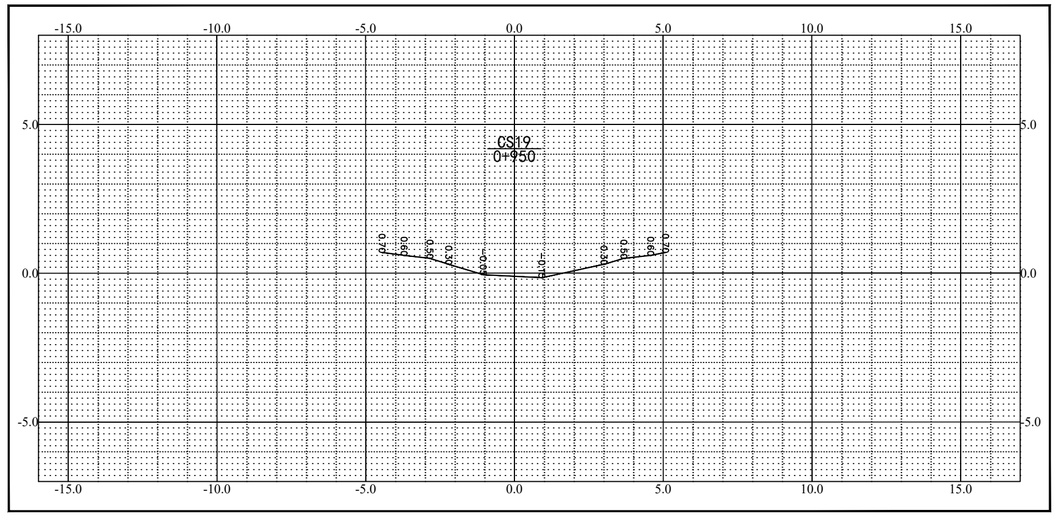

2026年10月测绘
废黄河高程系

纵向 1:100 横向 1:100

测量员:
绘图员:
检查员:

20
43

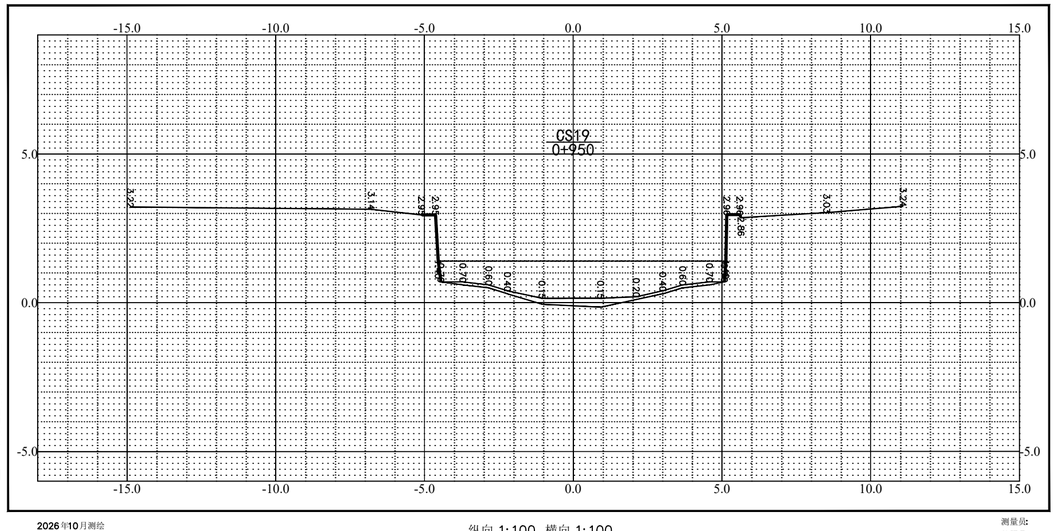

江苏省工程勘测研究院有限责任公司

2026年10月测绘
废黄河高程系

纵向 1:100 横向 1:100

测量员:
绘图员:
检查员:

齐创设计有限公司
QI CHUANG DESIGN COMPANY LIMITED
■建筑工程设计：乙级 ■市政工程设计：乙级
■工程勘察：乙级 ■农业综合开发设计：乙级
■公路工程设计：乙级 ■水利工程设计：乙级
资质证书编号：A251023937/B251005580/A151033521

建设单位/CLIENT:
江苏省高邮经济开发区管理委员会

项目名称/PROJECT:
开发区诚盛科技园区周边环形河道综合治理项目

图纸名称/TITLE:
断面图（20/43）

项目负责人		
专业负责人		
审　定		
审　核		
校　对		
设　计		

业务号/JOB NO.

设计阶段/STATUS: 施工图

专业/DISCIPLINE: 水利

比例/SCALE:

出图日期/DATE: 26.10

图号/DRAWING NO. QY-20

出图章:

21
43

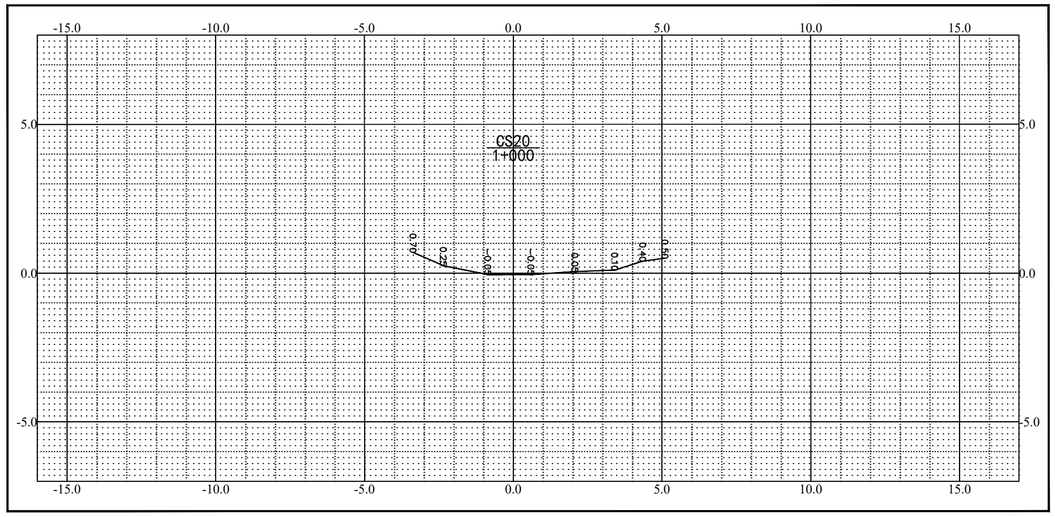

2026年10月测绘
废黄河高程系

纵向 1:100 横向 1:100

测量员:
绘图员:
检查员:

21
43

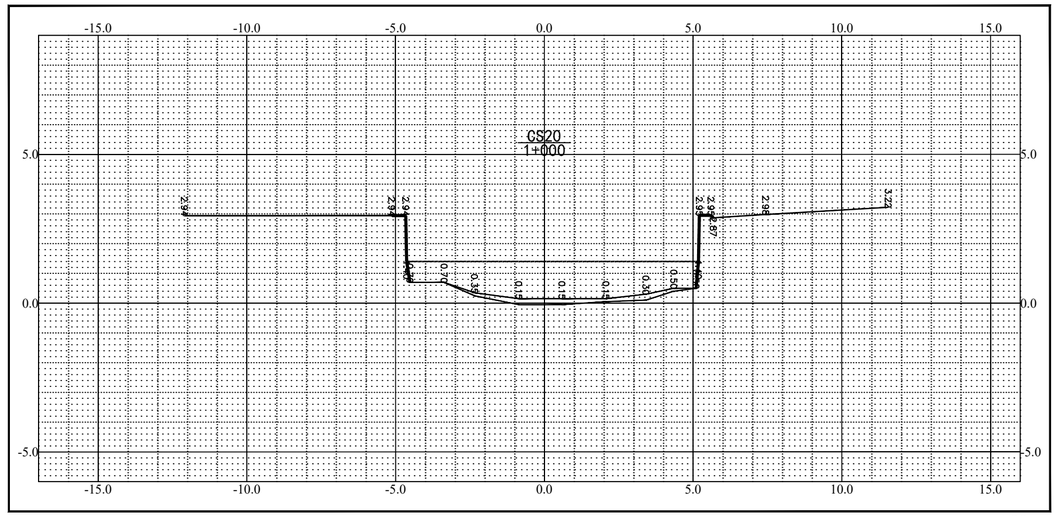

2026年10月测绘
废黄河高程系

纵向 1:100 横向 1:100

测量员:
绘图员:
检查员:

齐创设计有限公司

QI CHUANG DESIGN COMPANY LIMITED

■建筑工程设计：乙级 ■市政工程设计：乙级
■工程勘察：乙级 ■农业综合开发设计：乙级
■公路工程设计：乙级 ■水利工程设计：乙级

资质证书编号：A251023937/B251005580/A151033521

建设单位/CLIENT:

江苏省高邮经济开发区管理委员会

项目名称/PROJECT:

开发区诚盛科技园区周边环形河道综合治理项目

图纸名称/TITLE:

断面图（21/43）

项目负责人		
专业负责人		
审　定		
审　核		
校　对		
设　计		

业务号/JOB NO.

设计阶段/STATUS: 施工图

专业/DISCIPLINE: 水利

比例/SCALE:

出图日期/DATE: 26.10

图号/DRAWING NO. QY-21

出图章:

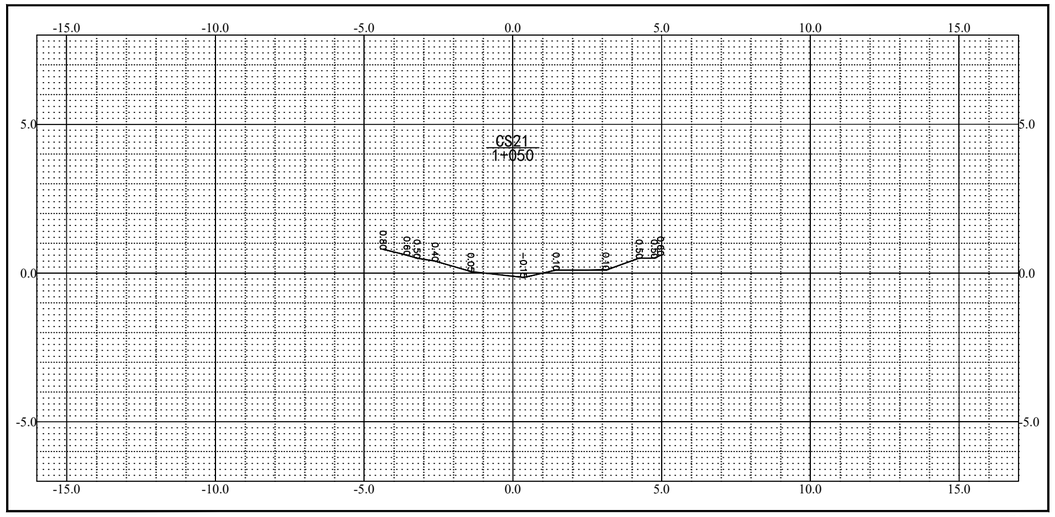

2026年10月测绘
废黄河高程系

纵向 1:100 横向 1:100

测量员:
绘图员:
检查员:

22
43

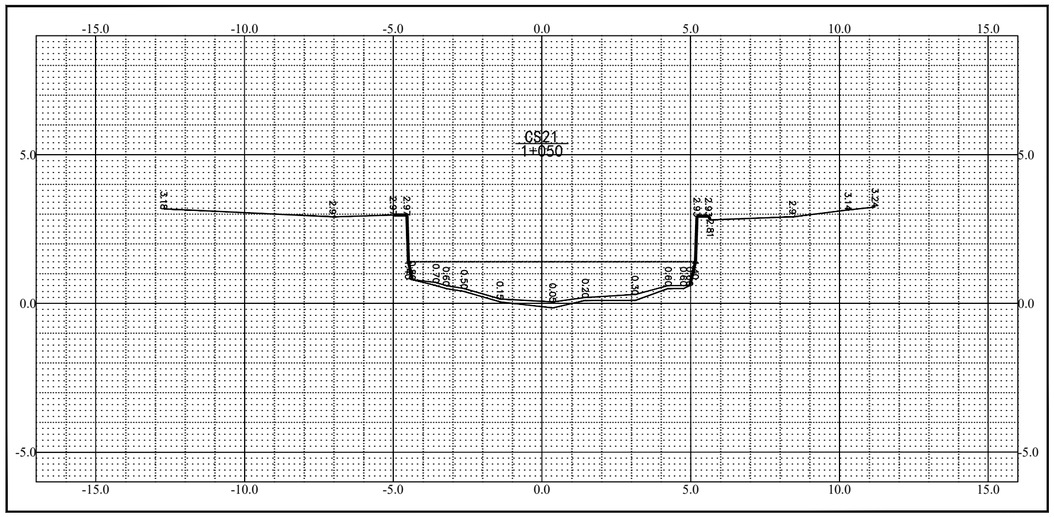

2026年10月测绘
废黄河高程系

纵向 1:100 横向 1:100

测量员:
绘图员:
检查员:

QCSJ
齐创设计有限公司
QI CHUANG DESIGN COMPANY LIMITED
■建筑工程设计：乙级 ■市政工程设计：乙级
■工程勘察：乙级 ■农业综合开发设计：乙级
■公路工程设计：乙级 ■水利工程设计：乙级
资质证书编号：A251023937/B251005580/A151033521

建设单位/CLIENT:

江苏省高邮经济开发区管理委员会

项目名称/PROJECT:

开发区诚盛科技园区周边环形河道综合治理项目

图纸名称/TITLE:

断面图（22/43）

项目负责人		
专业负责人		
审　定		
审　核		
校　对		
设　计		

业务号/JOB NO.

设计阶段/STATUS: 施工图

专业/DISCIPLINE: 水利

比例/SCALE:

出图日期/DATE: 26.10

图号/DRAWING NO. QY-22

出图章:

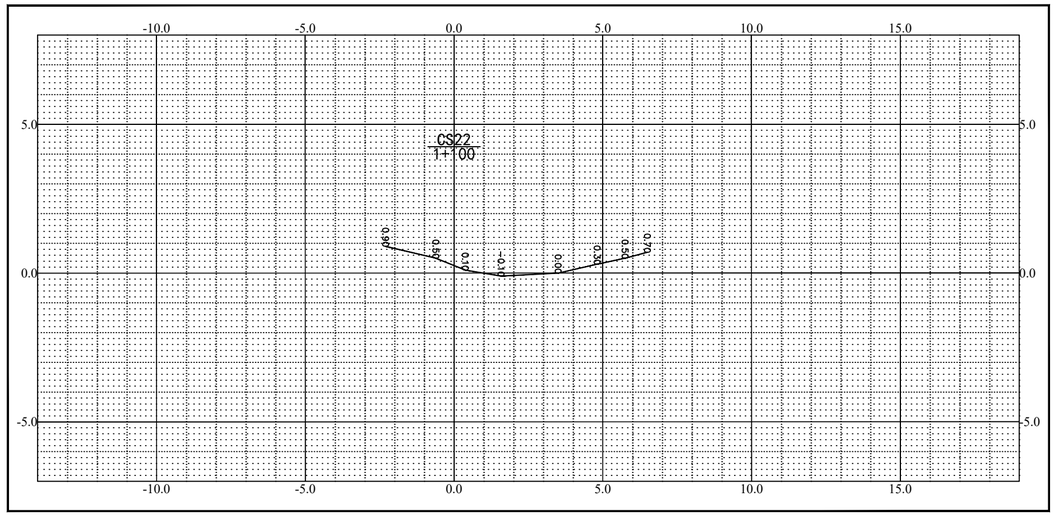

2026年10月测绘
废黄河高程系

纵向 1:100 横向 1:100

测量员:
绘图员:
检查员:

23
43

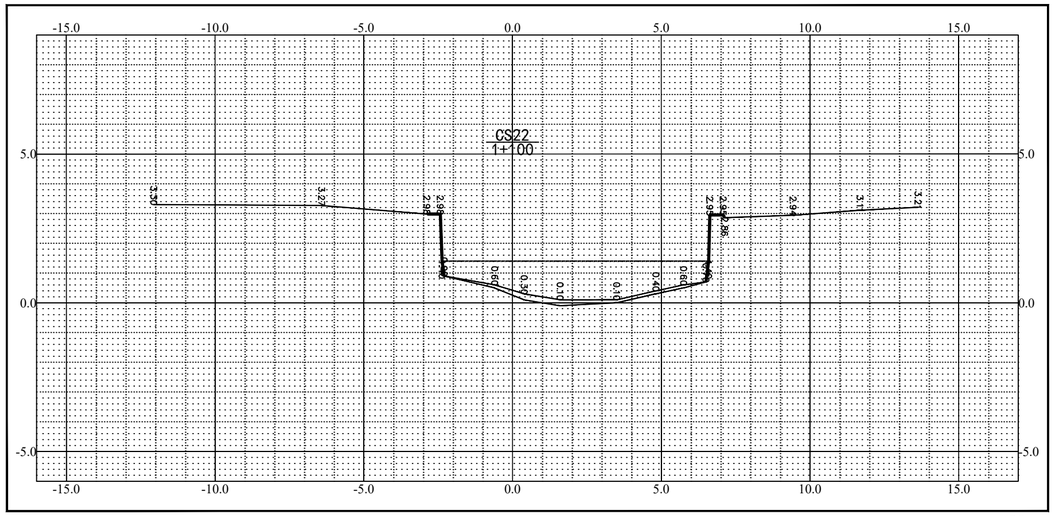

2026年10月测绘
废黄河高程系

纵向 1:100 横向 1:100

测量员:
绘图员:
检查员:

QCSJ
齐创设计有限公司
QI CHUANG DESIGN COMPANY LIMITED
■建筑工程设计：乙级 ■市政工程设计：乙级
■工程勘察：乙级 ■农业综合开发设计：乙级
■公路工程设计：乙级 ■水利工程设计：乙级
资质证书编号：A251023937/B251005580/A151033521

建设单位/CLIENT:
江苏省高邮经济开发区管理委员会

项目名称/PROJECT:
开发区诚盛科技园区周边环形河道综合治理项目

图纸名称/TITLE:
断面图（23/43）

项目负责人		
专业负责人		
审　定		
审　核		
校　对		
设　计		

业务号/JOB NO.

设计阶段/STATUS: 施工图

专业/DISCIPLINE: 水利

比例/SCALE:

出图日期/DATE: 26.10

图号/DRAWING NO. QY-23

出图章:

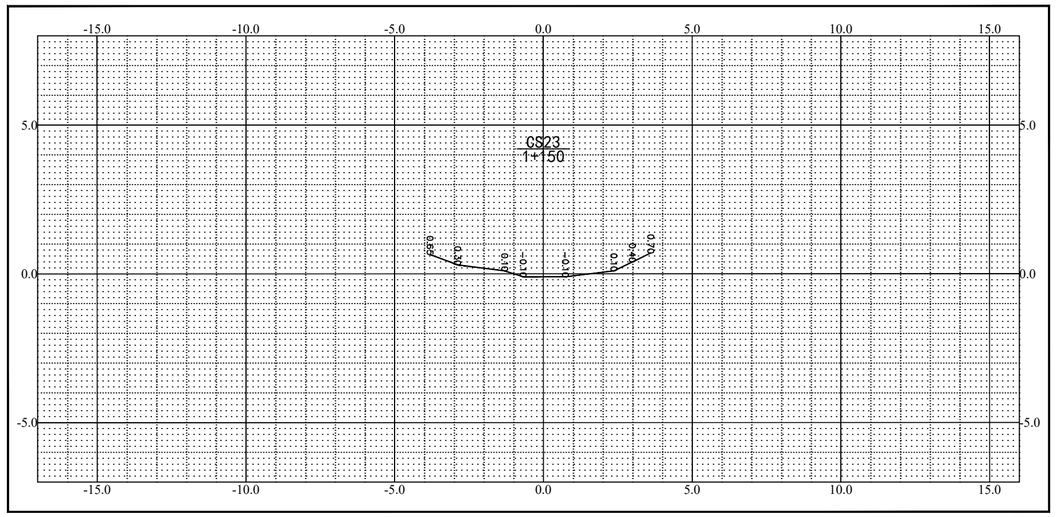

2026年10月测绘
废黄河高程系

纵向 1:100 横向 1:100

测量员:
绘图员:
检查员:

24
43

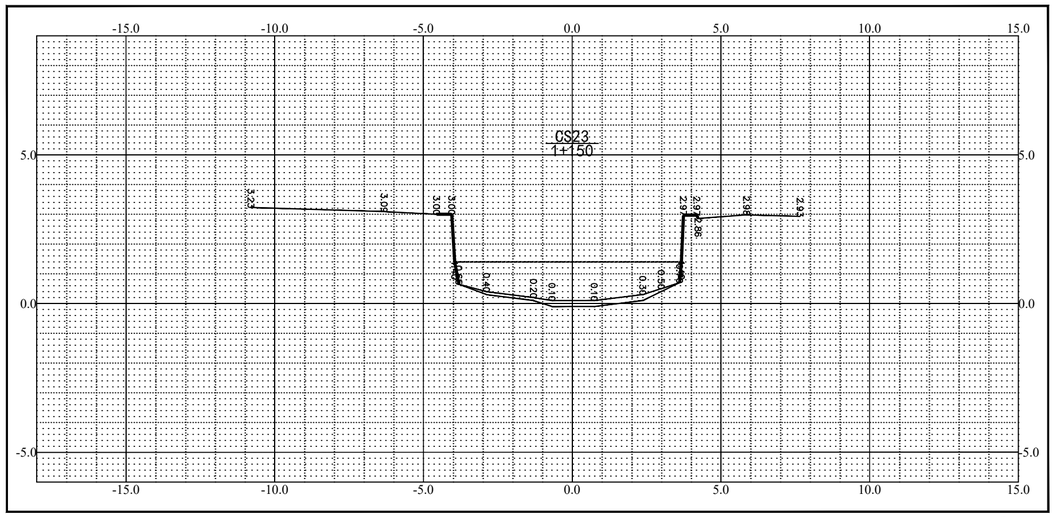

2026年10月测绘
废黄河高程系

纵向 1:100 横向 1:100

测量员:
绘图员:
检查员:

QCSJ
齐创设计有限公司
QI CHUANG DESIGN COMPANY LIMITED
■建筑工程设计：乙级 ■市政工程设计：乙级
■工程勘察：乙级 ■农业综合开发设计：乙级
■公路工程设计：乙级 ■水利工程设计：乙级
资质证书编号：A251023937/B251005580/A151033521

建设单位/CLIENT:
江苏省高邮经济开发区管理委员会

项目名称/PROJECT:
开发区诚盛科技园区周边环形河道综合治理项目

图纸名称/TITLE:
断面图（24/43）

项目负责人		
专业负责人		
审　定		
审　核		
校　对		
设　计		

业务号/JOB NO.

设计阶段/STATUS: 施工图

专业/DISCIPLINE: 水利

比例/SCALE:

出图日期/DATE: 26.10

图号/DRAWING NO. QY-24

出图章:

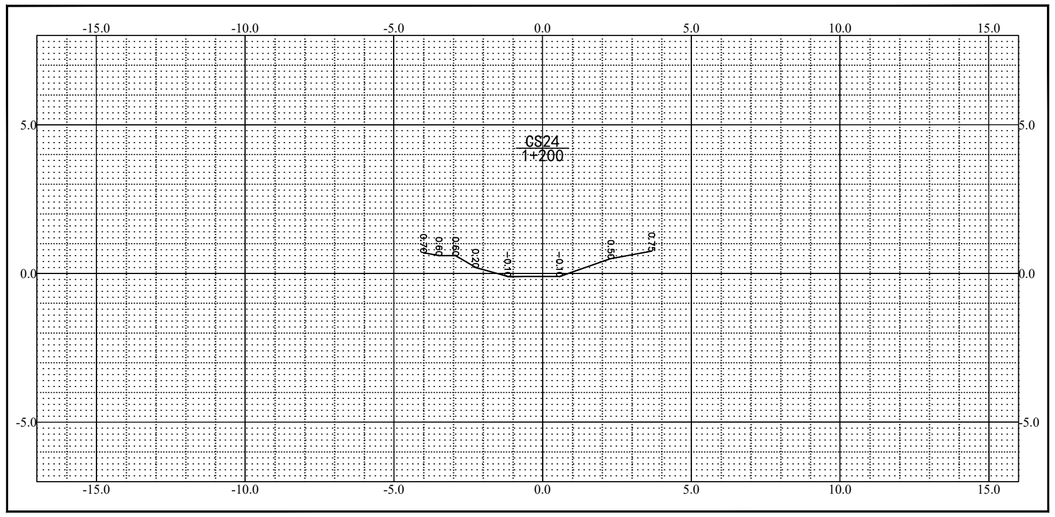

2026年10月测绘
废黄河高程系

纵向 1:100 横向 1:100

测量员:
绘图员:
检查员:

25
43

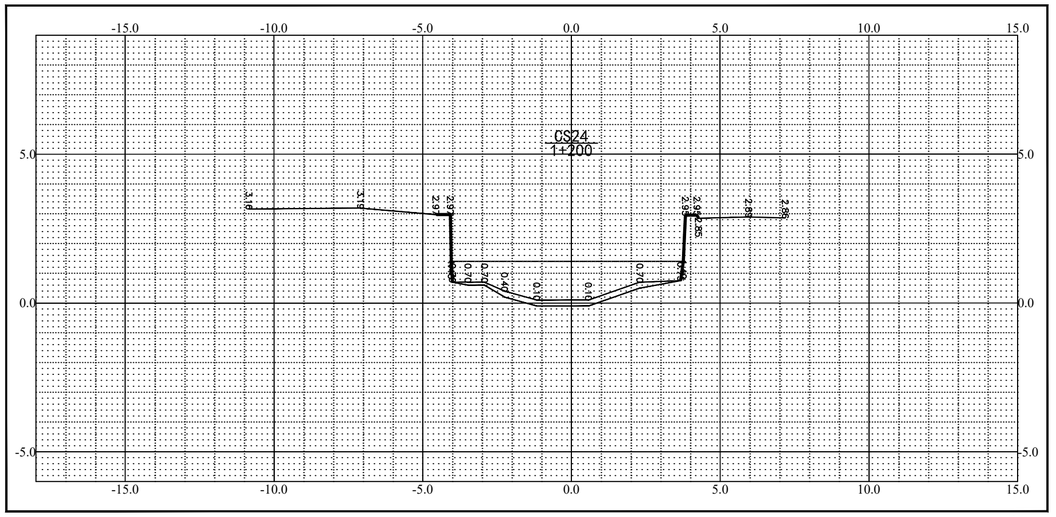

2026年10月测绘
废黄河高程系

纵向 1:100 横向 1:100

测量员:
绘图员:
检查员:

QCSJ
齐创设计有限公司
QI CHUANG DESIGN COMPANY LIMITED
■建筑工程设计：乙级 ■市政工程设计：乙级
■工程勘察：乙级 ■农业综合开发设计：乙级
■公路工程设计：乙级 ■水利工程设计：乙级
资质证书编号：A251023937/B251005580/A151033521

建设单位/CLIENT:

江苏省高邮经济开发区管理委员会

项目名称/PROJECT:

开发区诚盛科技园区周边环形河道综合治理项目

图纸名称/TITLE:

断面图（25/43）

项目负责人		
专业负责人		
审　定		
审　核		
校　对		
设　计		

业务号/JOB NO.

设计阶段/STATUS: 施工图

专业/DISCIPLINE: 水利

比例/SCALE:

出图日期/DATE: 26.10

图号/DRAWING NO. QY-25

出图章:

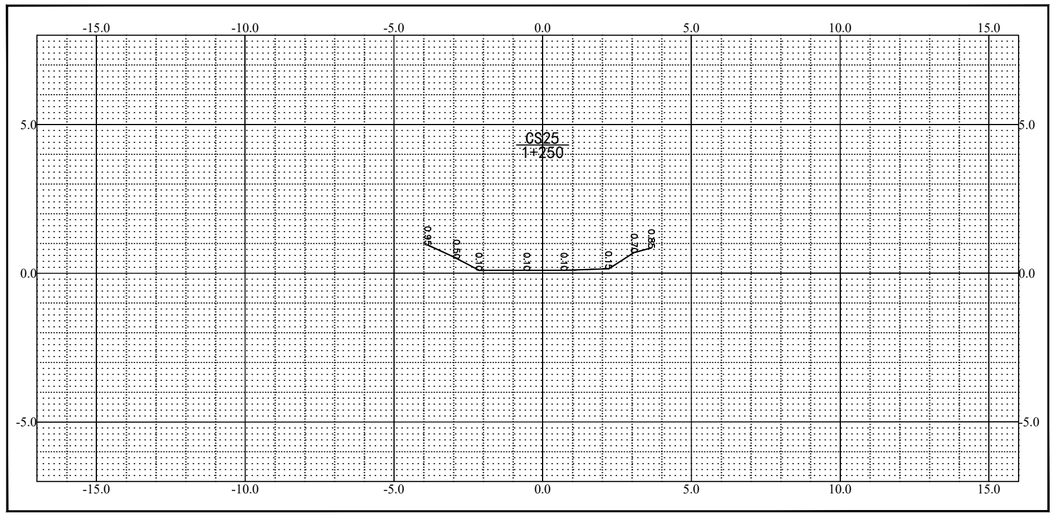

2026年10月测绘
废黄河高程系

纵向 1:100 横向 1:100

测量员:
绘图员:
检查员:

26
43

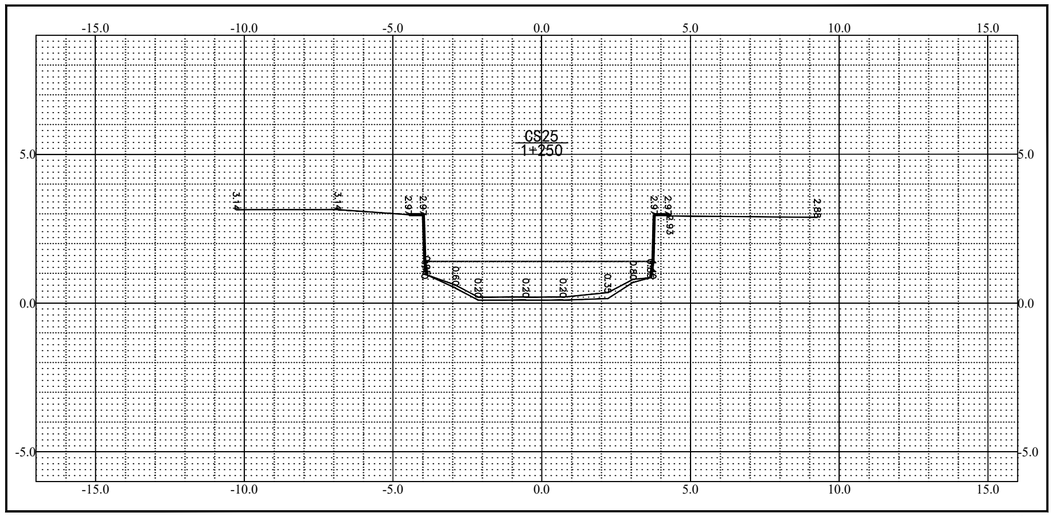

2026年10月测绘
废黄河高程系

纵向 1:100 横向 1:100

测量员:
绘图员:
检查员:

齐创设计有限公司
QI CHUANG DESIGN COMPANY LIMITED
■建筑工程设计：乙级 ■市政工程设计：乙级
■工程勘察：乙级 ■农业综合开发设计：乙级
■公路工程设计：乙级 ■水利工程设计：乙级
资质证书编号：A251023937/B251005580/A151033521

建设单位/CLIENT:
江苏省高邮经济开发区管理委员会

项目名称/PROJECT:
开发区诚盛科技园区周边环形河道综合治理项目

图纸名称/TITLE:
断面图（26/43）

项目负责人		
专业负责人		
审　定		
审　核		
校　对		
设　计		

业务号/JOB NO.

设计阶段/STATUS: 施工图

专业/DISCIPLINE: 水利

比例/SCALE:

出图日期/DATE: 26.10

图号/DRAWING NO. QY-26

出图章:

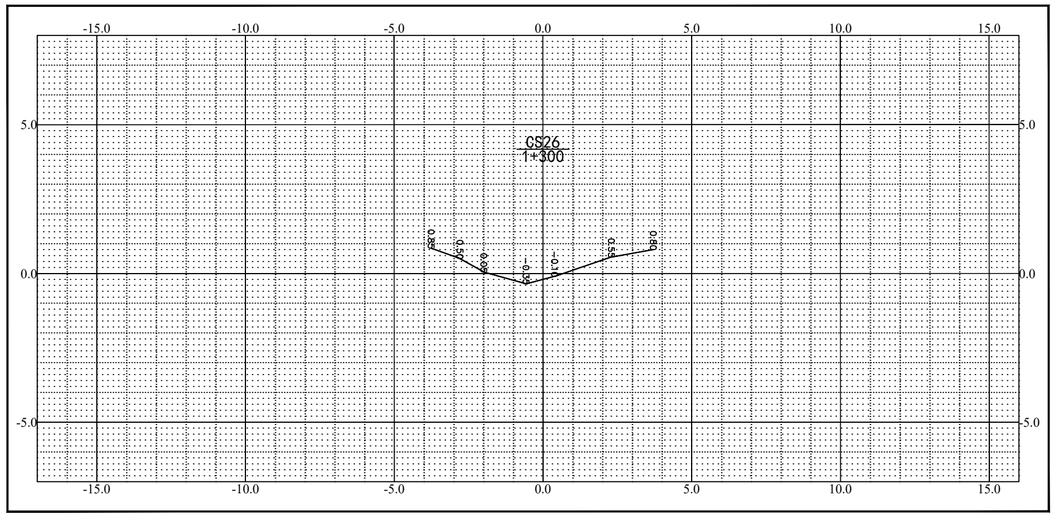

2026年10月测绘
废黄河高程系

纵向 1:100 横向 1:100

测量员:
绘图员:
检查员:

27
43

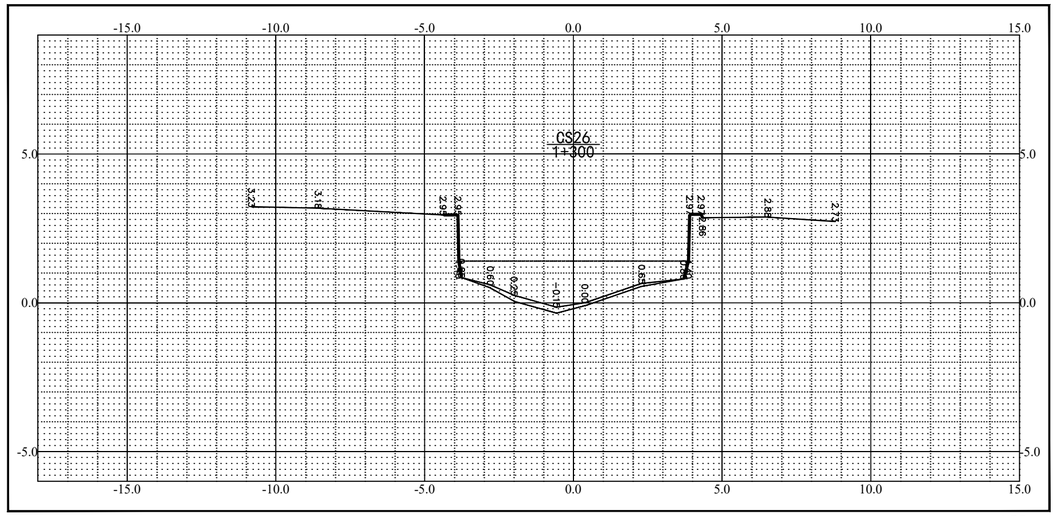

2026年10月测绘
废黄河高程系

纵向 1:100 横向 1:100

测量员:
绘图员:
检查员:

QCSJ
齐创设计有限公司
QI CHUANG DESIGN COMPANY LIMITED
■建筑工程设计：乙级 ■市政工程设计：乙级
■工程勘察：乙级 ■农业综合开发设计：乙级
■公路工程设计：乙级 ■水利工程设计：乙级
资质证书编号：A251023937/B251005580/A151033521

建设单位/CLIENT:
江苏省高邮经济开发区管理委员会

项目名称/PROJECT:
开发区诚盛科技园区周边环形河道综合治理项目

图纸名称/TITLE:
断面图（27/43）

项目负责人		
专业负责人		
审　定		
审　核		
校　对		
设　计		

业务号/JOB NO.

设计阶段/STATUS: 施工图

专业/DISCIPLINE: 水利

比例/SCALE:

出图日期/DATE: 26.10

图号/DRAWING NO. QY-27

出图章:

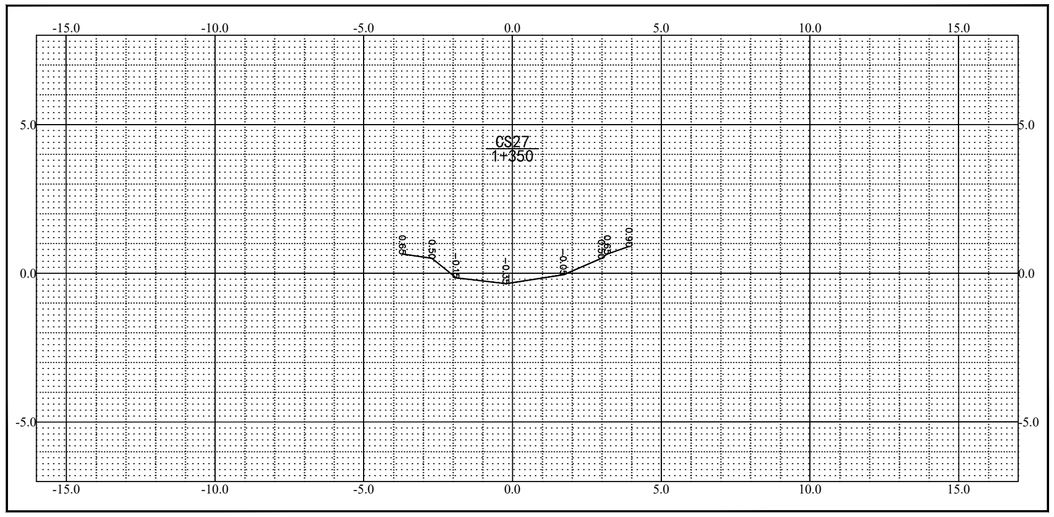

2026年10月测绘
废黄河高程系

纵向 1:100 横向 1:100

测量员:
绘图员:
检查员:

28
43

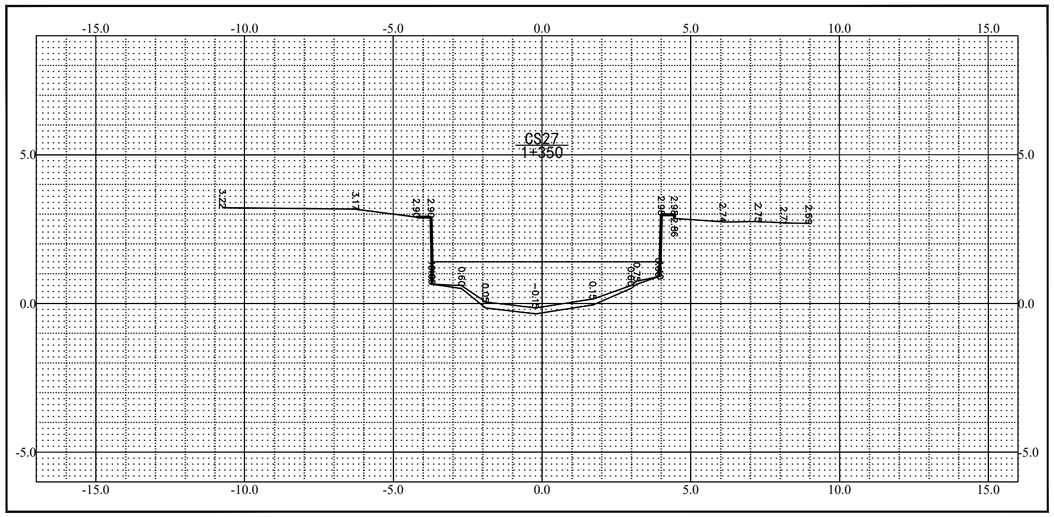

2026年10月测绘
废黄河高程系

纵向 1:100 横向 1:100

测量员:
绘图员:
检查员:

QCSJ
齐创设计有限公司
QI CHUANG DESIGN COMPANY LIMITED
■建筑工程设计：乙级 ■市政工程设计：乙级
■工程勘察：乙级 ■农业综合开发设计：乙级
■公路工程设计：乙级 ■水利工程设计：乙级
资质证书编号：A251023937/B251005580/A151033521

建设单位/CLIENT:
江苏省高邮经济开发区管理委员会

项目名称/PROJECT:
开发区诚盛科技园区周边环形河道综合治理项目

图纸名称/TITLE:
断面图（28/43）

项目负责人		
专业负责人		
审　定		
审　核		
校　对		
设　计		

业务号/JOB NO.

设计阶段/STATUS: 施工图

专业/DISCIPLINE: 水利

比例/SCALE:

出图日期/DATE: 26.10

图号/DRAWING NO. QY-28

出图章:

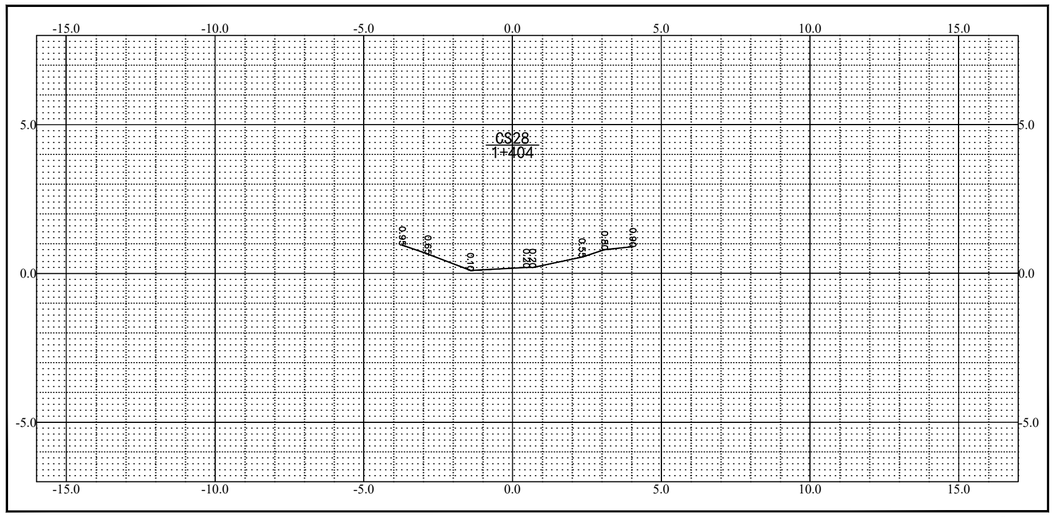

2026年10月测绘
废黄河高程系

纵向 1:100 横向 1:100

测量员:
绘图员:
检查员:

29
43

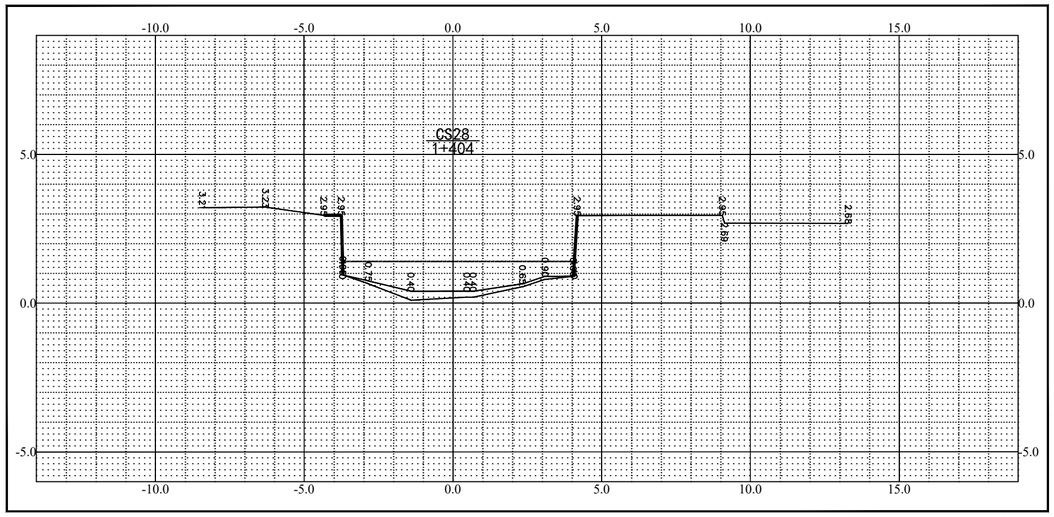

2026年10月测绘
废黄河高程系

纵向 1:100 横向 1:100

测量员:
绘图员:
检查员:

QCSJ
齐创设计有限公司
QI CHUANG DESIGN COMPANY LIMITED
■建筑工程设计：乙级 ■市政工程设计：乙级
■工程勘察：乙级 ■农业综合开发设计：乙级
■公路工程设计：乙级 ■水利工程设计：乙级
资质证书编号：A251023937/B251005580/A151033521

建设单位/CLIENT:
江苏省高邮经济开发区管理委员会

项目名称/PROJECT:
开发区诚盛科技园区周边环形河道综合治理项目

图纸名称/TITLE:
断面图（29/43）

项目负责人		
专业负责人		
审　定		
审　核		
校　对		
设　计		

业务号/JOB NO.

设计阶段/STATUS: 施工图

专业/DISCIPLINE: 水利

比例/SCALE:

出图日期/DATE: 26.10

图号/DRAWING NO. QY-29

出图章:

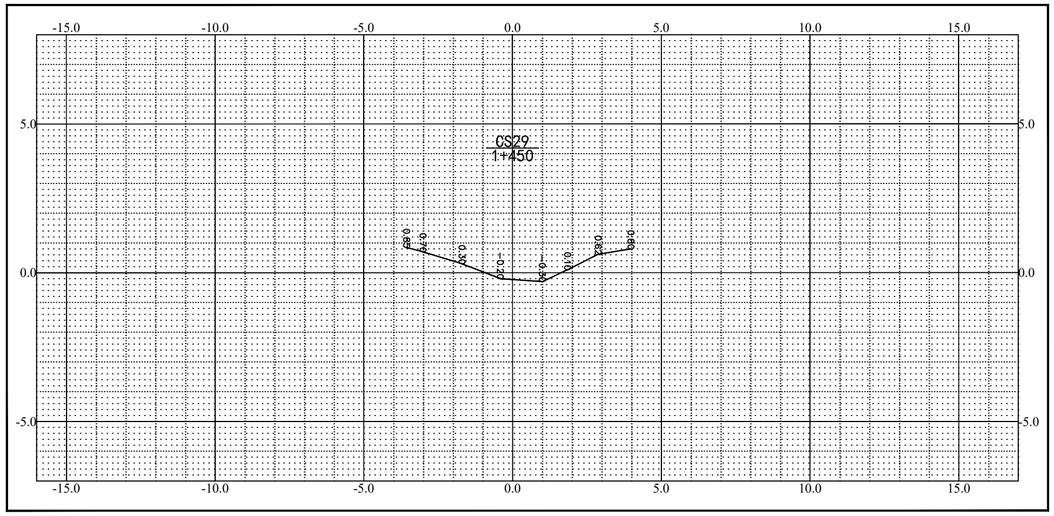

2026年10月测绘
废黄河高程系

纵向 1:100 横向 1:100

测量员:
绘图员:
检查员:

30
43

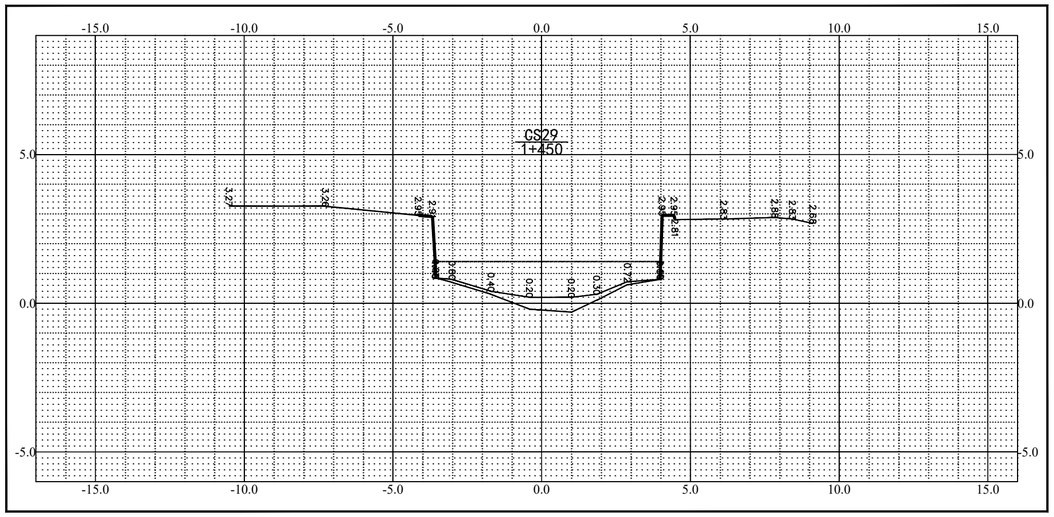

2026年10月测绘
废黄河高程系

纵向 1:100 横向 1:100

测量员:
绘图员:
检查员:

齐创设计有限公司
QI CHUANG DESIGN COMPANY LIMITED
■建筑工程设计：乙级 ■市政工程设计：乙级
■工程勘察：乙级 ■农业综合开发设计：乙级
■公路工程设计：乙级 ■水利工程设计：乙级
资质证书编号：A251023937/B251005580/A151033521

建设单位/CLIENT:
江苏省高邮经济开发区管理委员会

项目名称/PROJECT:
开发区诚盛科技园区周边环形河道综合治理项目

图纸名称/TITLE:
断面图（30/43）

项目负责人		
专业负责人		
审　定		
审　核		
校　对		
设　计		

业务号/JOB NO.

设计阶段/STATUS: 施工图

专业/DISCIPLINE: 水利

比例/SCALE:

出图日期/DATE: 26.10

图号/DRAWING NO. QY-30

出图章:

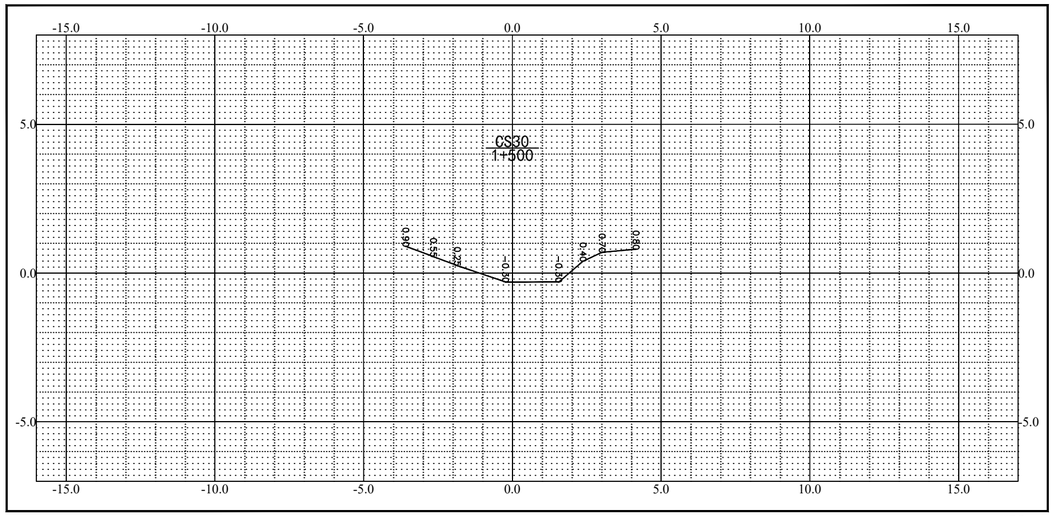

2026年10月测绘
废黄河高程系

纵向 1:100 横向 1:100

测量员:
绘图员:
检查员:

31
43

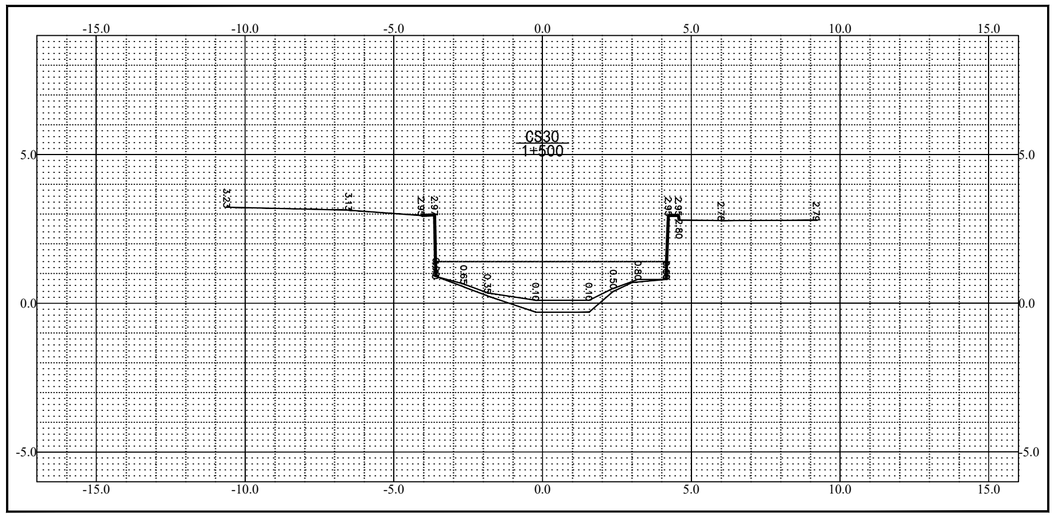

2026年10月测绘
废黄河高程系

纵向 1:100 横向 1:100

测量员:
绘图员:
检查员:

齐创设计有限公司
QI CHUANG DESIGN COMPANY LIMITED
■建筑工程设计：乙级 ■市政工程设计：乙级
■工程勘察：乙级 ■农业综合开发设计：乙级
■公路工程设计：乙级 ■水利工程设计：乙级
资质证书编号：A251023937/B251005580/A151033521

建设单位/CLIENT:
江苏省高邮经济开发区管理委员会

项目名称/PROJECT:
开发区诚盛科技园区周边环形河道综合治理项目

图纸名称/TITLE:
断面图（31/43）

项目负责人		
专业负责人		
审　定		
审　核		
校　对		
设　计		

业务号/JOB NO.

设计阶段/STATUS: 施工图

专业/DISCIPLINE: 水利

比例/SCALE:

出图日期/DATE: 26.10

图号/DRAWING NO. QY-31

出图章:

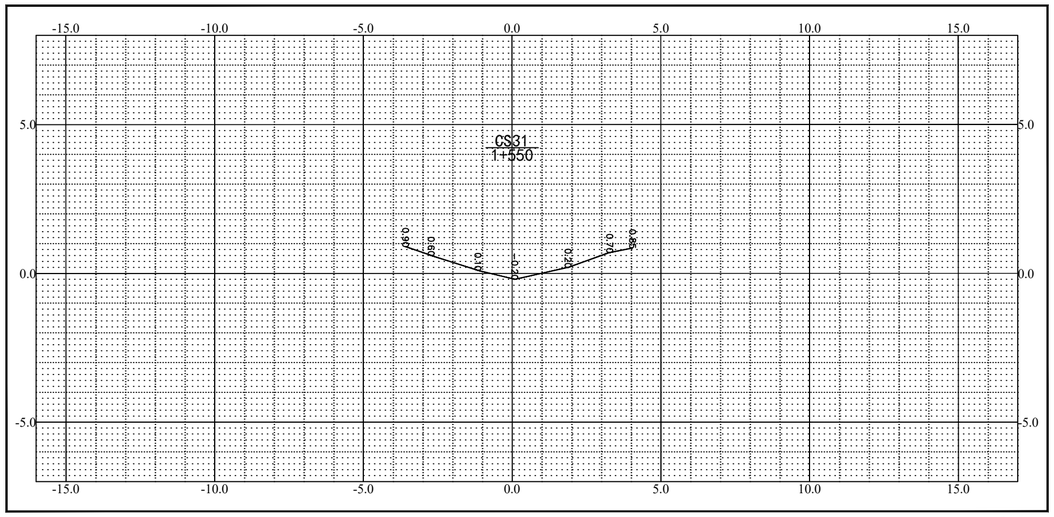

2026年10月测绘
废黄河高程系

纵向 1:100 横向 1:100

测量员:
绘图员:
检查员:

32
43

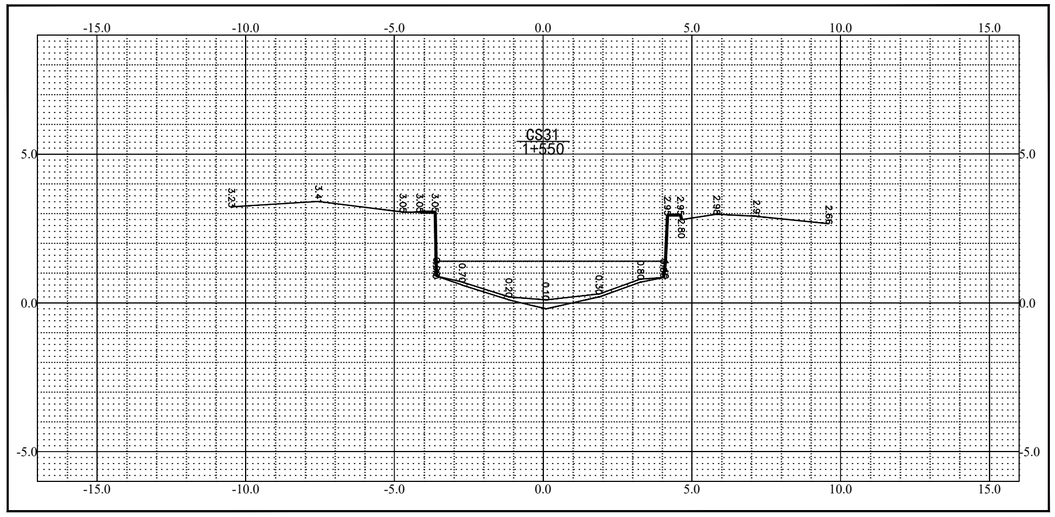

2026年10月测绘
废黄河高程系

纵向 1:100 横向 1:100

测量员:
绘图员:
检查员:

QCSJ
齐创设计有限公司
QI CHUANG DESIGN COMPANY LIMITED
■建筑工程设计：乙级 ■市政工程设计：乙级
■工程勘察：乙级 ■农业综合开发设计：乙级
■公路工程设计：乙级 ■水利工程设计：乙级
资质证书编号：A251023937/B251005580/A151033521

建设单位/CLIENT:
江苏省高邮经济开发区管理委员会

项目名称/PROJECT:
开发区诚盛科技园区周边环形河道综合治理项目

图纸名称/TITLE:
断面图（32/43）

项目负责人		
专业负责人		
审　定		
审　核		
校　对		
设　计		

业务号/JOB NO.

设计阶段/STATUS: 施工图

专业/DISCIPLINE: 水利

比例/SCALE:

出图日期/DATE: 26.10

图号/DRAWING NO. QY-32

出图章:

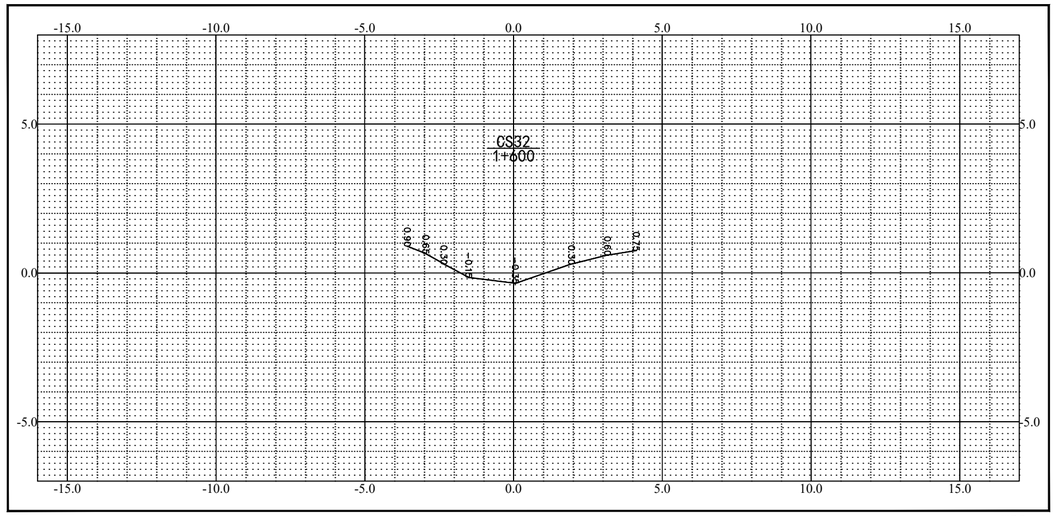

2026年10月测绘
废黄河高程系

纵向 1:100 横向 1:100

测量员:
绘图员:
检查员:

33
43

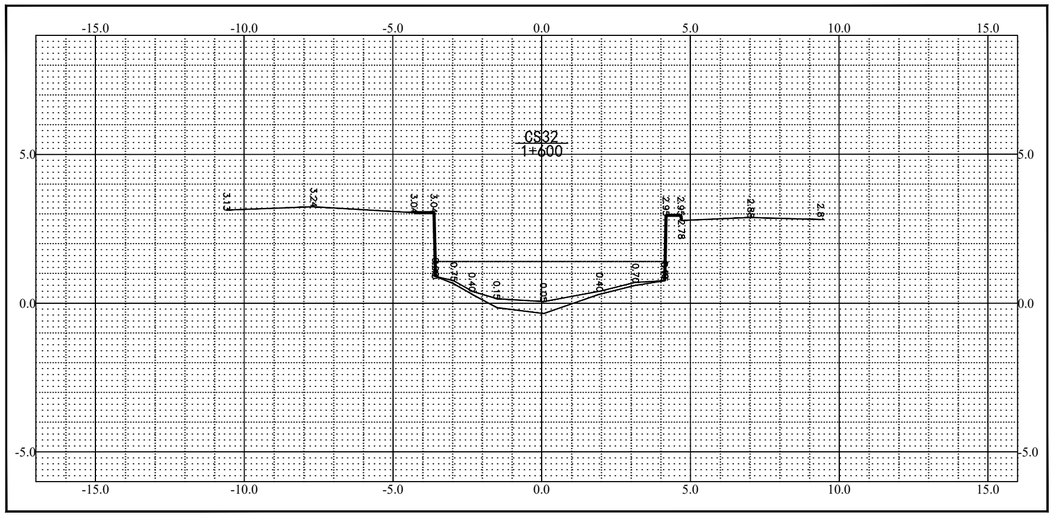

2026年10月测绘
废黄河高程系

纵向 1:100 横向 1:100

测量员:
绘图员:
检查员:

齐创设计有限公司
QI CHUANG DESIGN COMPANY LIMITED
■建筑工程设计：乙级 ■市政工程设计：乙级
■工程勘察：乙级 ■农业综合开发设计：乙级
■公路工程设计：乙级 ■水利工程设计：乙级
资质证书编号：A251023937/B251005580/A151033521

建设单位/CLIENT:
江苏省高邮经济开发区管理委员会

项目名称/PROJECT:
开发区诚盛科技园区周边环形河道综合治理项目

图纸名称/TITLE:
断面图（33/43）

项目负责人		
专业负责人		
审　定		
审　核		
校　对		
设　计		

业务号/JOB NO.

设计阶段/STATUS: 施工图

专业/DISCIPLINE: 水利

比例/SCALE:

出图日期/DATE: 26.10

图号/DRAWING NO. QY-33

出图章:

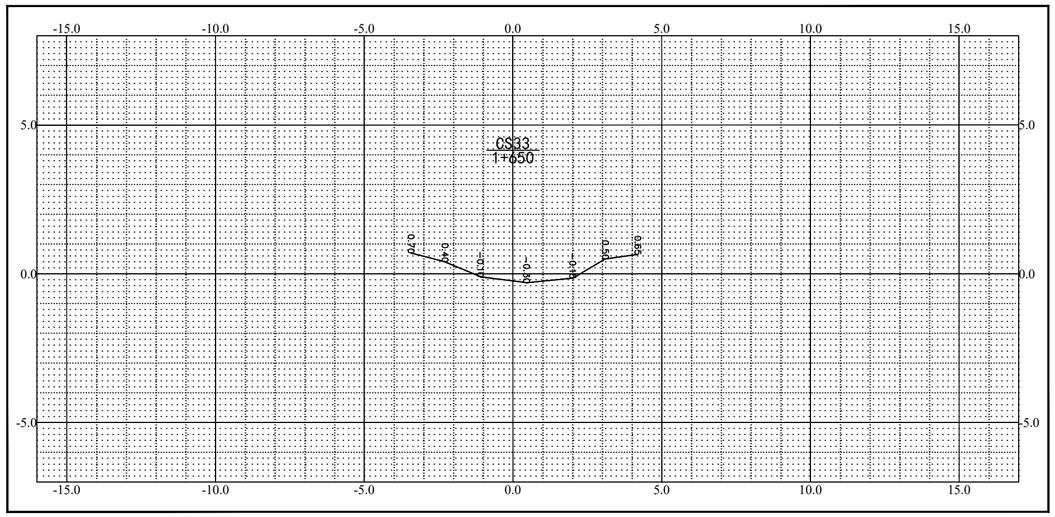

2026年10月测绘
废黄河高程系

纵向 1:100 横向 1:100

测量员:
绘图员:
检查员:

34
43

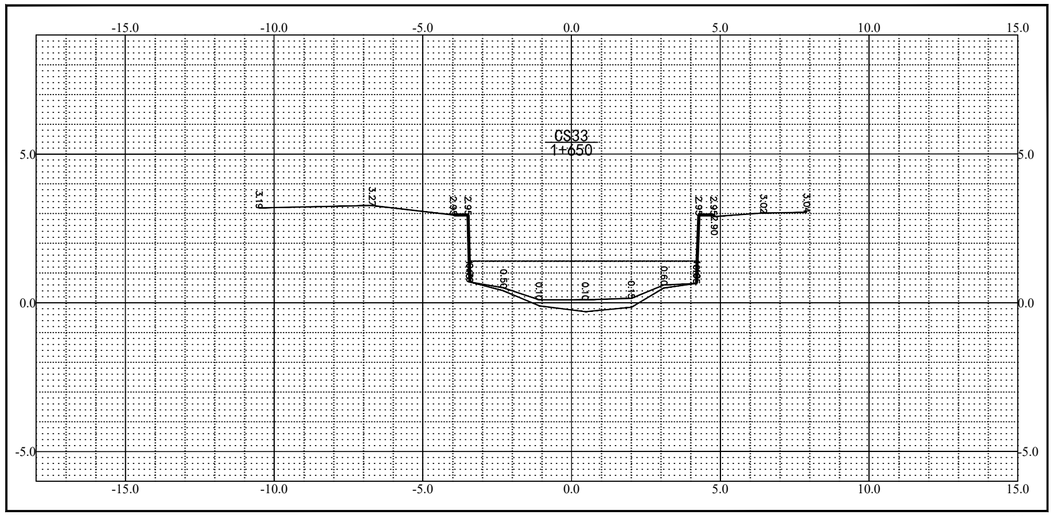

2026年10月测绘
废黄河高程系

纵向 1:100 横向 1:100

测量员:
绘图员:
检查员:

QCSJ
齐创设计有限公司
QI CHUANG DESIGN COMPANY LIMITED
■建筑工程设计：乙级 ■市政工程设计：乙级
■工程勘察：乙级 ■农业综合开发设计：乙级
■公路工程设计：乙级 ■水利工程设计：乙级
资质证书编号：A251023937/B251005580/A151033521

建设单位/CLIENT:
江苏省高邮经济开发区管理委员会

项目名称/PROJECT:
开发区诚盛科技园区周边环形河道综合治理项目

图纸名称/TITLE:
断面图（34/43）

项目负责人		
专业负责人		
审　定		
审　核		
校　对		
设　计		

业务号/JOB NO.

设计阶段/STATUS: 施工图

专业/DISCIPLINE: 水利

比例/SCALE:

出图日期/DATE: 26.10

图号/DRAWING NO. QY-34

出图章:

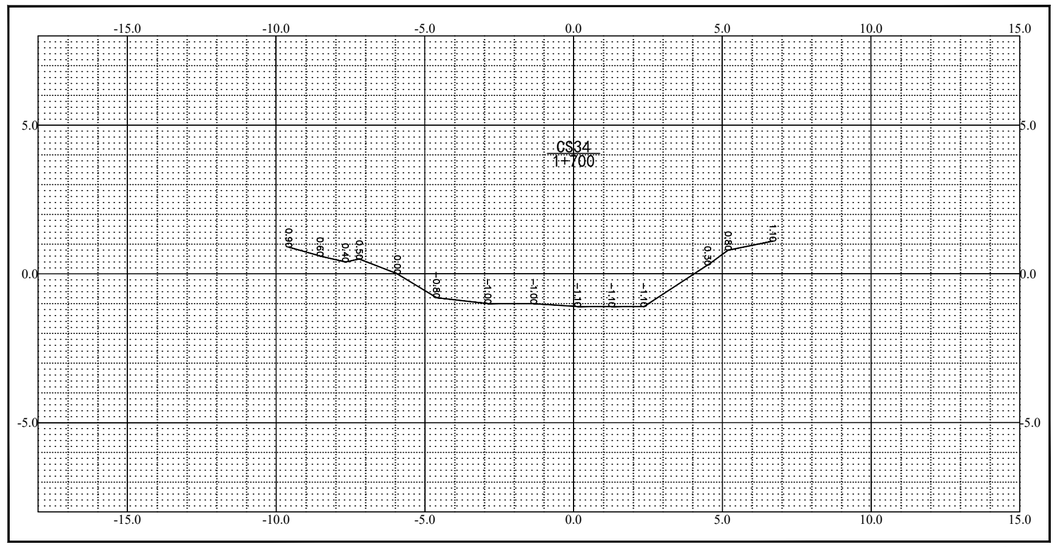

2026年10月测绘
废黄河高程系

纵向 1:100 横向 1:100

测量员:
绘图员:
检查员:

35
43

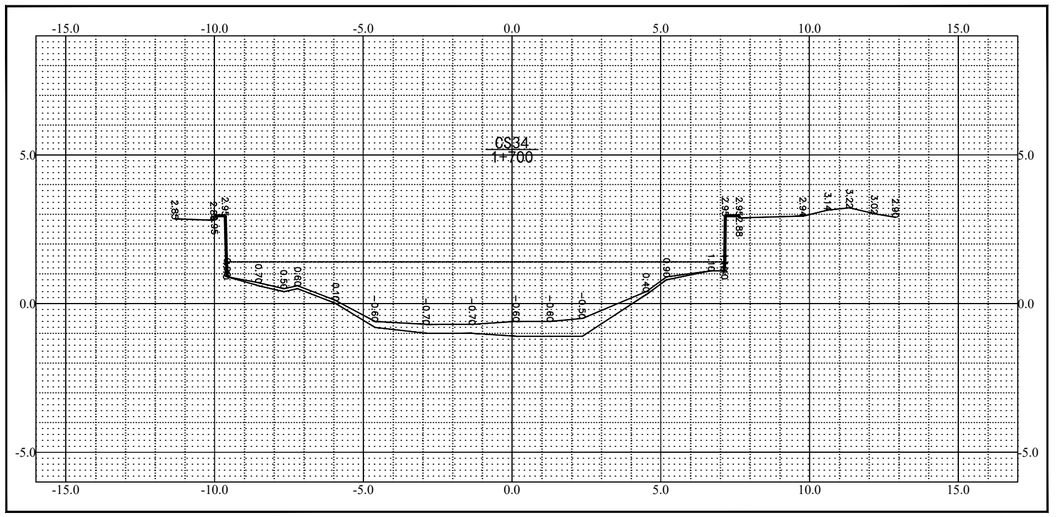

2026年10月测绘
废黄河高程系

纵向 1:100 横向 1:100

测量员:
绘图员:
检查员:

齐创设计有限公司
QI CHUANG DESIGN COMPANY LIMITED
■建筑工程设计：乙级 ■市政工程设计：乙级
■工程勘察：乙级 ■农业综合开发设计：乙级
■公路工程设计：乙级 ■水利工程设计：乙级
资质证书编号：A251023937/B251005580/A151033521

建设单位/CLIENT:
江苏省高邮经济开发区管理委员会

项目名称/PROJECT:
开发区诚盛科技园区周边环形河道综合治理项目

图纸名称/TITLE:
断面图（35/43）

项目负责人		
专业负责人		
审　定		
审　核		
校　对		
设　计		

业务号/JOB NO.

设计阶段/STATUS: 施工图

专业/DISCIPLINE: 水利

比例/SCALE:

出图日期/DATE: 26.10

图号/DRAWING NO. QY-35

出图章:

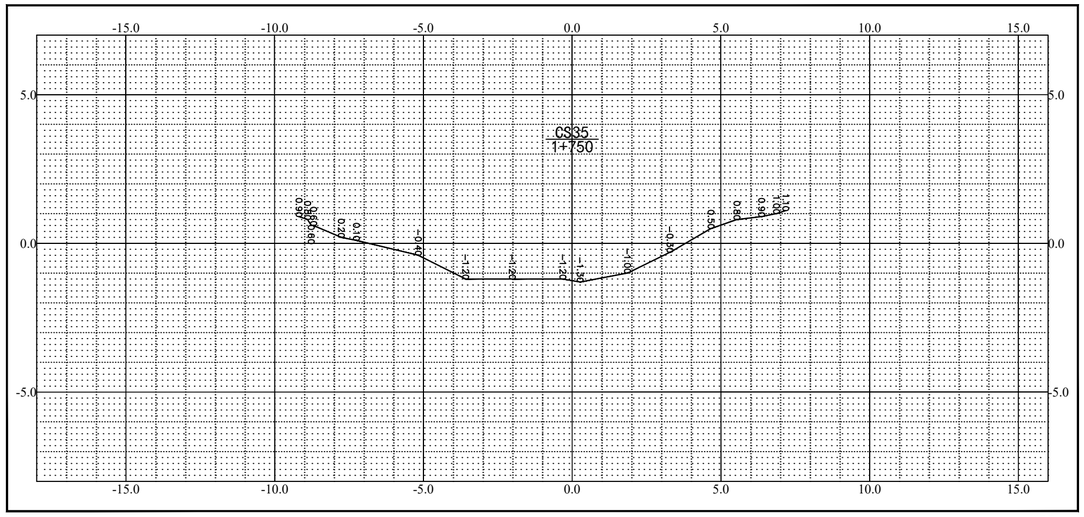

2026年10月测绘
废黄河高程系

纵向 1:100 横向 1:100

测量员:
绘图员:
检查员:

36
43

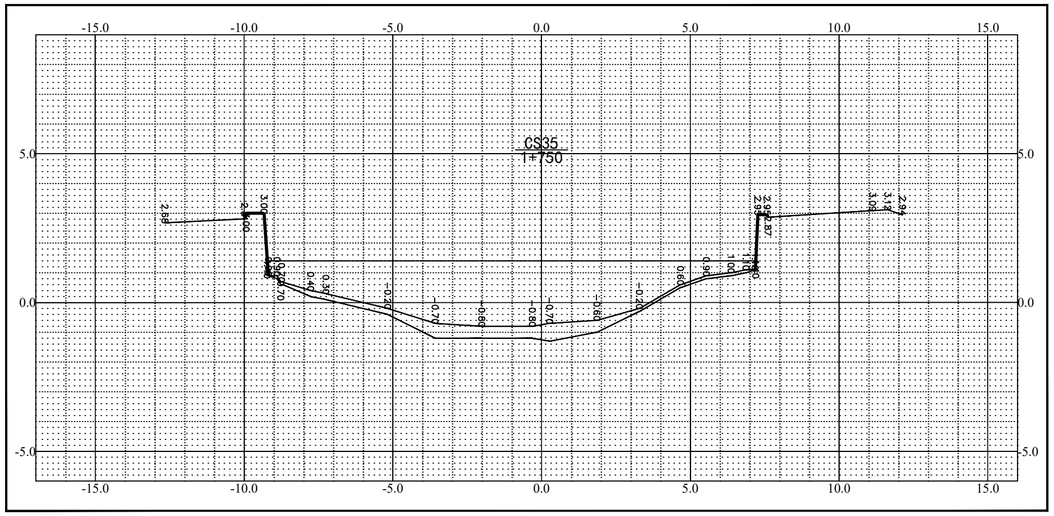

2026年10月测绘
废黄河高程系

纵向 1:100 横向 1:100

测量员:
绘图员:
检查员:

QCSJ
齐创设计有限公司
QI CHUANG DESIGN COMPANY LIMITED
■建筑工程设计：乙级 ■市政工程设计：乙级
■工程勘察：乙级 ■农业综合开发设计：乙级
■公路工程设计：乙级 ■水利工程设计：乙级
资质证书编号：A251023937/B251005580/A151033521

建设单位/CLIENT:
江苏省高邮经济开发区管理委员会

项目名称/PROJECT:
开发区诚盛科技园区周边环形河道综合治理项目

图纸名称/TITLE:
断面图（36/43）

项目负责人		
专业负责人		
审　定		
审　核		
校　对		
设　计		

业务号/JOB NO.

设计阶段/STATUS: 施工图

专业/DISCIPLINE: 水利

比例/SCALE:

出图日期/DATE: 26.10

图号/DRAWING NO. QY-36

出图章:

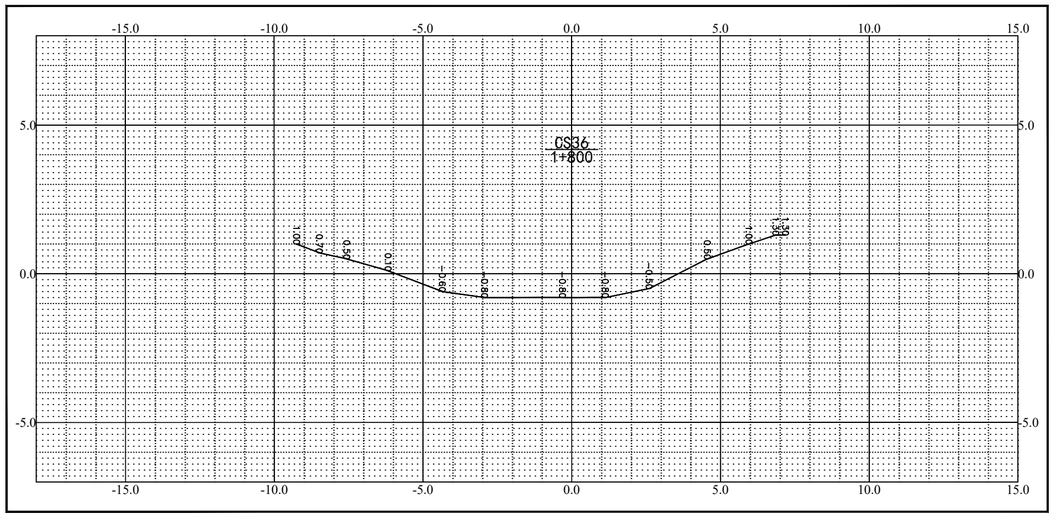

2026年10月测绘
废黄河高程系

纵向 1:100 横向 1:100

测量员:
绘图员:
检查员:

37
43

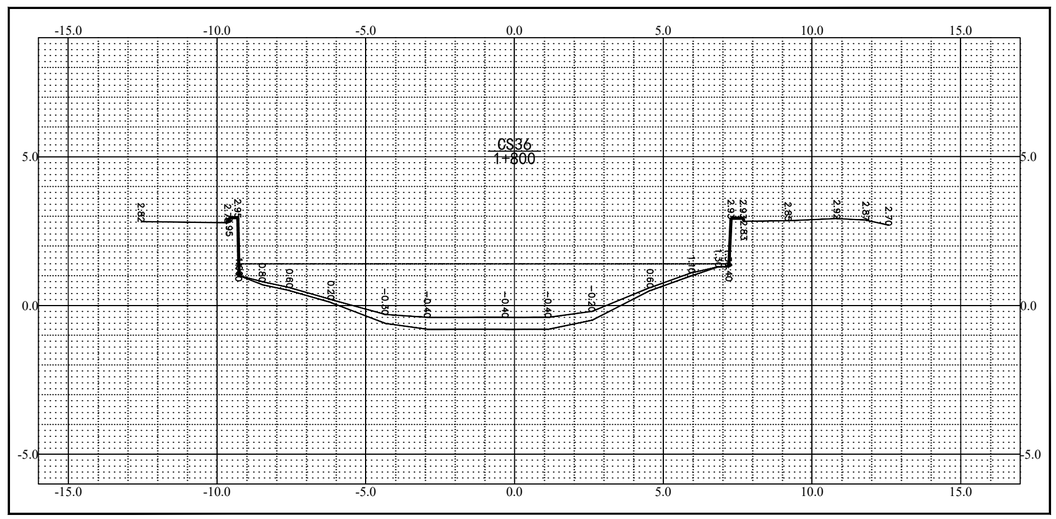

2026年10月测绘
废黄河高程系

纵向 1:100 横向 1:100

测量员:
绘图员:
检查员:

齐创设计有限公司
QI CHUANG DESIGN COMPANY LIMITED
■建筑工程设计：乙级 ■市政工程设计：乙级
■工程勘察：乙级 ■农业综合开发设计：乙级
■公路工程设计：乙级 ■水利工程设计：乙级
资质证书编号：A251023937/B251005580/A151033521

建设单位/CLIENT:
江苏省高邮经济开发区管理委员会

项目名称/PROJECT:
开发区诚盛科技园区周边环形河道综合治理项目

图纸名称/TITLE:
断面图（37/43）

项目负责人		
专业负责人		
审　定		
审　核		
校　对		
设　计		

业务号/JOB NO.

设计阶段/STATUS: 施工图

专业/DISCIPLINE: 水利

比例/SCALE:

出图日期/DATE: 26.10

图号/DRAWING NO. QY-37

出图章:

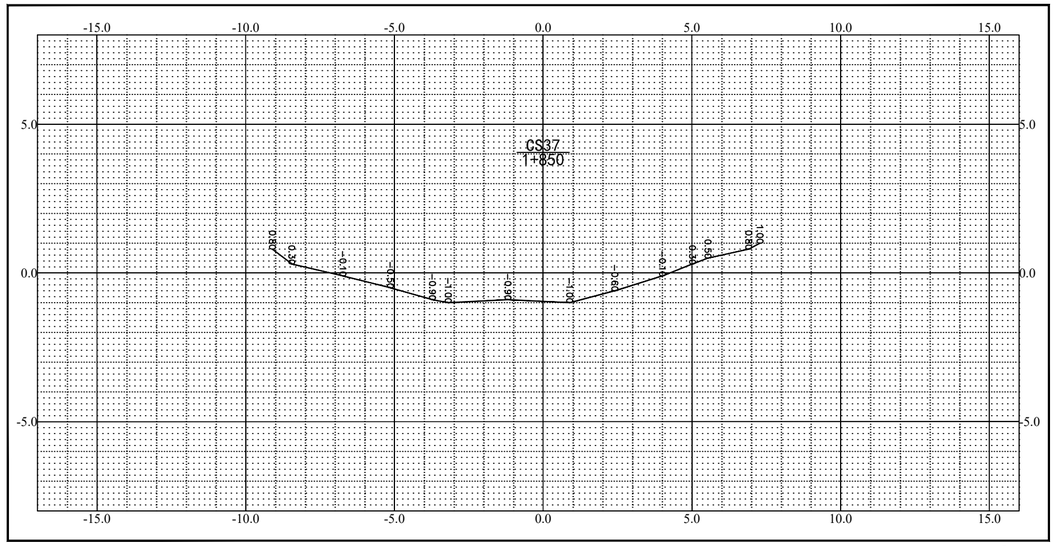

2026年10月测绘
废黄河高程系

纵向 1:100 横向 1:100

测量员:
绘图员:
检查员:

38
43

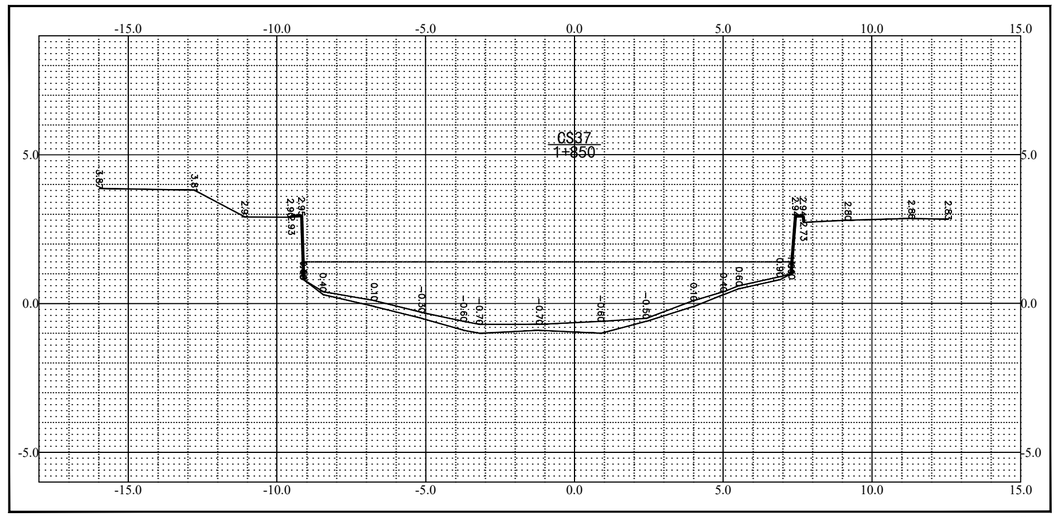

2026年10月测绘
废黄河高程系

纵向 1:100 横向 1:100

测量员:
绘图员:
检查员:

QCSJ
齐创设计有限公司
QI CHUANG DESIGN COMPANY LIMITED
■建筑工程设计：乙级 ■市政工程设计：乙级
■工程勘察：乙级 ■农业综合开发设计：乙级
■公路工程设计：乙级 ■水利工程设计：乙级
资质证书编号：A251023937/B251005580/A151033521

建设单位/CLIENT:
江苏省高邮经济开发区管理委员会

项目名称/PROJECT:
开发区诚盛科技园区周边环形河道综合治理项目

图纸名称/TITLE:
断面图（38/43）

项目负责人		
专业负责人		
审　定		
审　核		
校　对		
设　计		

业务号/JOB NO.

设计阶段/STATUS: 施工图

专业/DISCIPLINE: 水利

比例/SCALE:

出图日期/DATE: 26.10

图号/DRAWING NO. QY-38

出图章:

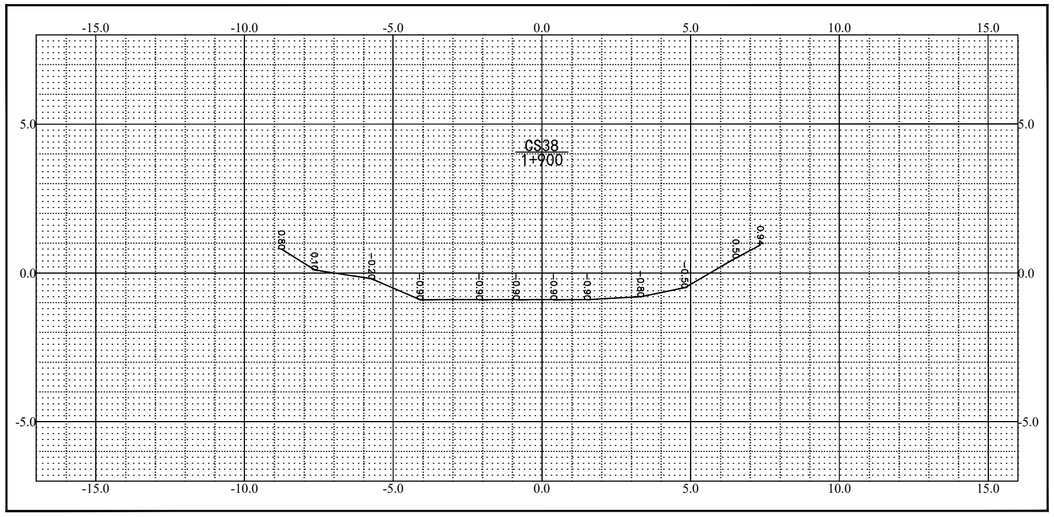

2026年10月测绘
废黄河高程系

纵向 1:100 横向 1:100

测量员:
绘图员:
检查员:

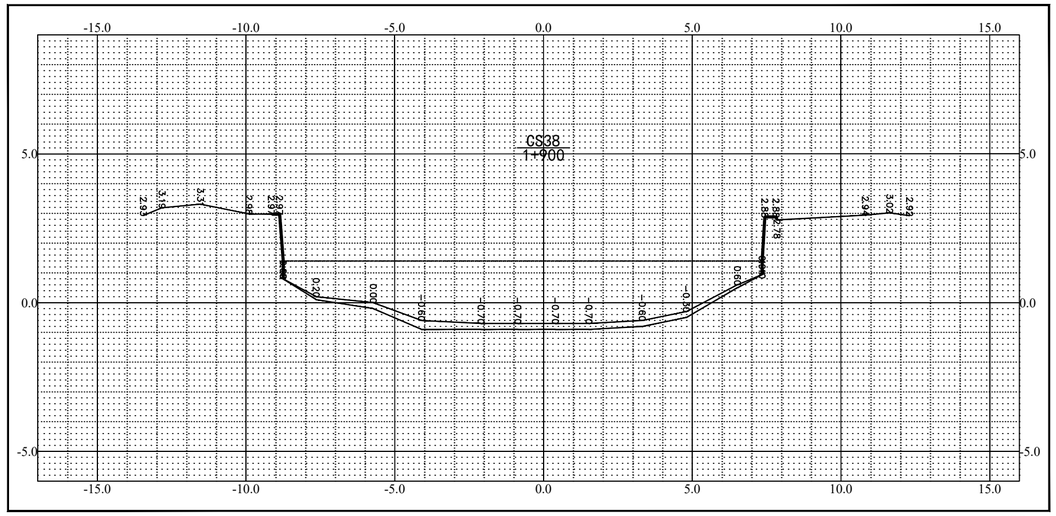

2026年10月测绘
废黄河高程系

纵向 1:100 横向 1:100

测量员:
绘图员:
检查员:

齐创设计有限公司
QI CHUANG DESIGN COMPANY LIMITED
■建筑工程设计：乙级 ■市政工程设计：乙级
■工程勘察：乙级 ■农业综合开发设计：乙级
■公路工程设计：乙级 ■水利工程设计：乙级
资质证书编号：A251023937/B251005580/A151033521

建设单位/CLIENT:
江苏省高邮经济开发区管理委员会

项目名称/PROJECT:
开发区诚盛科技园区周边环形河道综合治理项目

图纸名称/TITLE:
断面图（39/43）

项目负责人		
专业负责人		
审　定		
审　核		
校　对		
设　计		

业务号/JOB NO.

设计阶段/STATUS: 施工图

专业/DISCIPLINE: 水利

比例/SCALE:

出图日期/DATE: 26.10

图号/DRAWING NO. QY-39

出图章:

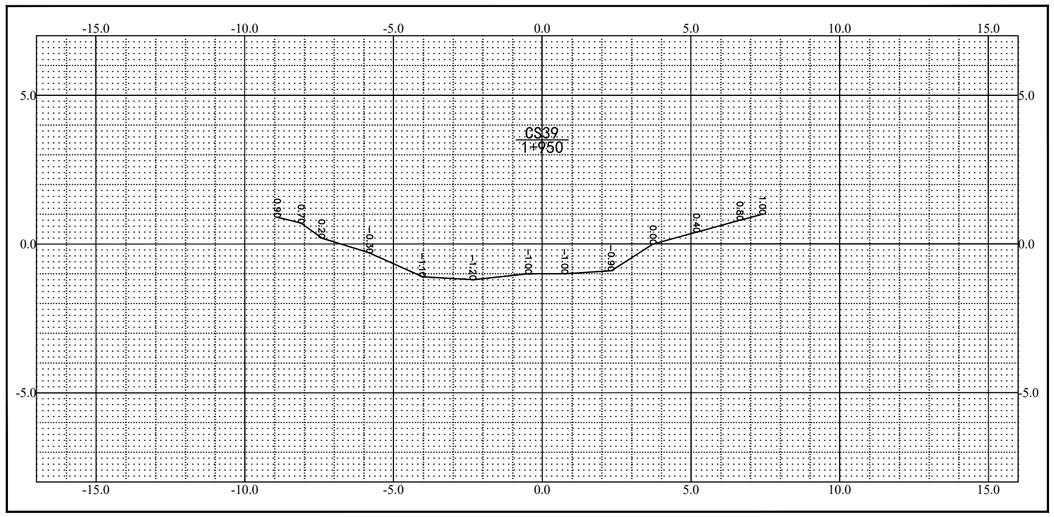

2026年10月测绘
废黄河高程系

纵向 1:100 横向 1:100

测量员:
绘图员:
检查员:

40
43

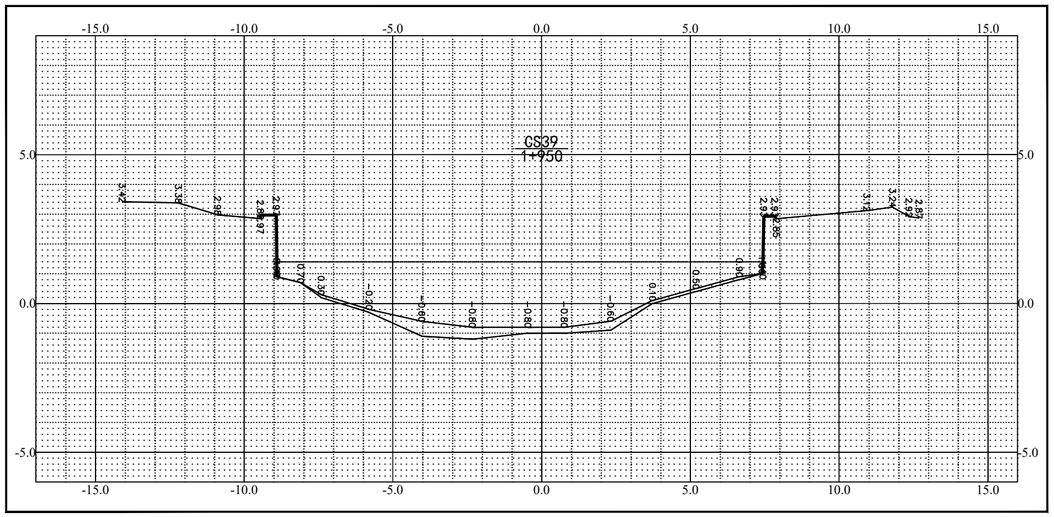

2026年10月测绘
废黄河高程系

纵向 1:100 横向 1:100

测量员:
绘图员:
检查员:

齐创设计有限公司
QI CHUANG DESIGN COMPANY LIMITED
■建筑工程设计：乙级 ■市政工程设计：乙级
■工程勘察：乙级 ■农业综合开发设计：乙级
■公路工程设计：乙级 ■水利工程设计：乙级
资质证书编号：A251023937/B251005580/A151033521

建设单位/CLIENT:
江苏省高邮经济开发区管理委员会

项目名称/PROJECT:
开发区诚盛科技园区周边环形河道综合治理项目

图纸名称/TITLE:
断面图（40/43）

项目负责人		
专业负责人		
审　定		
审　核		
校　对		
设　计		

业务号/JOB NO.

设计阶段/STATUS: 施工图

专业/DISCIPLINE: 水利

比例/SCALE:

出图日期/DATE: 26.10

图号/DRAWING NO. QY-40

出图章:

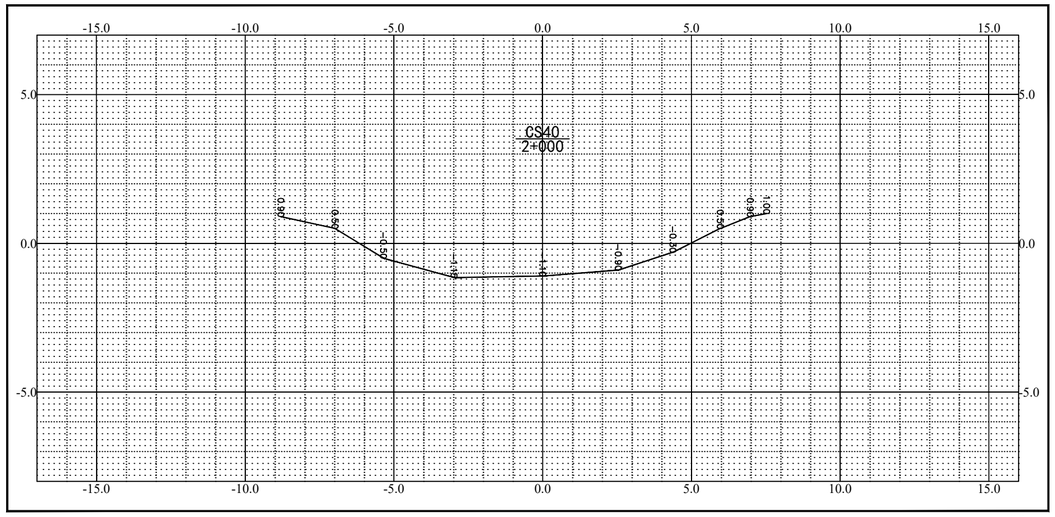

2026年10月测绘
废黄河高程系

纵向 1:100 横向 1:100

测量员:
绘图员:
检查员:

41
43

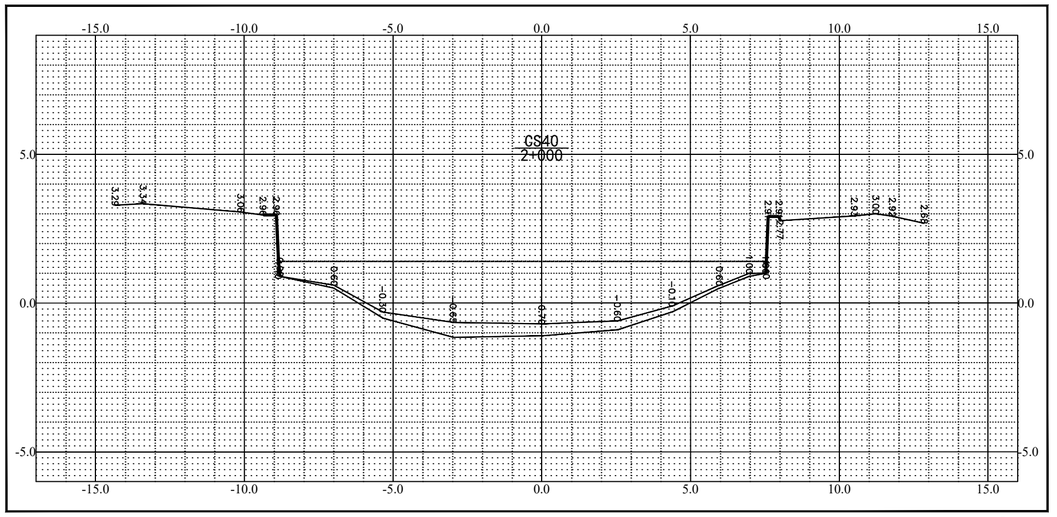

2026年10月测绘
废黄河高程系

纵向 1:100 横向 1:100

测量员:
绘图员:
检查员:

齐创设计有限公司
QI CHUANG DESIGN COMPANY LIMITED
■建筑工程设计：乙级 ■市政工程设计：乙级
■工程勘察：乙级 ■农业综合开发设计：乙级
■公路工程设计：乙级 ■水利工程设计：乙级
资质证书编号：A251023937/B251005580/A151033521

建设单位/CLIENT:
江苏省高邮经济开发区管理委员会

项目名称/PROJECT:
开发区诚盛科技园区周边环形河道综合治理项目

图纸名称/TITLE:
断面图（41/43）

项目负责人		
专业负责人		
审　定		
审　核		
校　对		
设　计		

业务号/JOB NO.

设计阶段/STATUS: 施工图

专业/DISCIPLINE: 水利

比例/SCALE:

出图日期/DATE: 26.10

图号/DRAWING NO. QY-41

出图章:

42
43

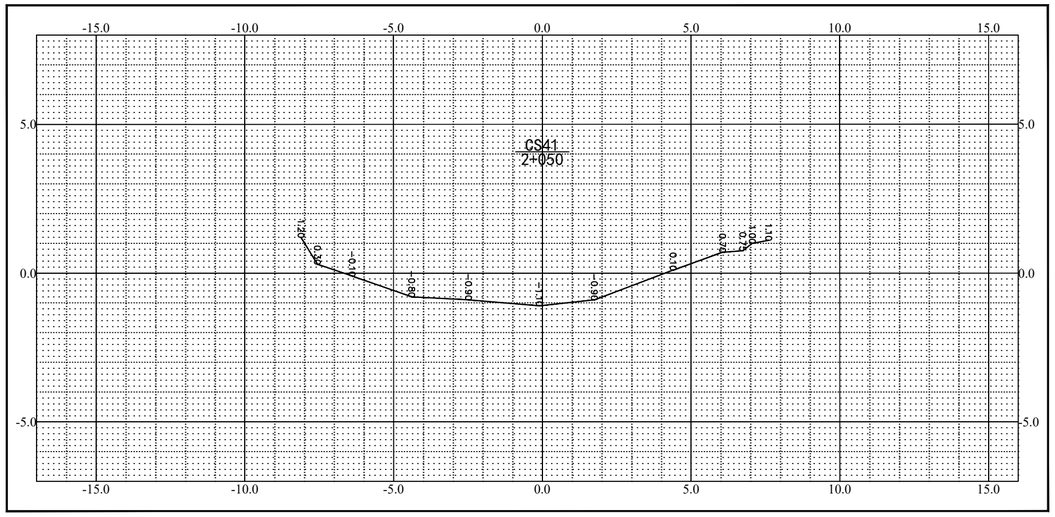

2026年10月测绘
废黄河高程系

纵向 1:100 横向 1:100

测量员:
绘图员:
检查员:

42
43

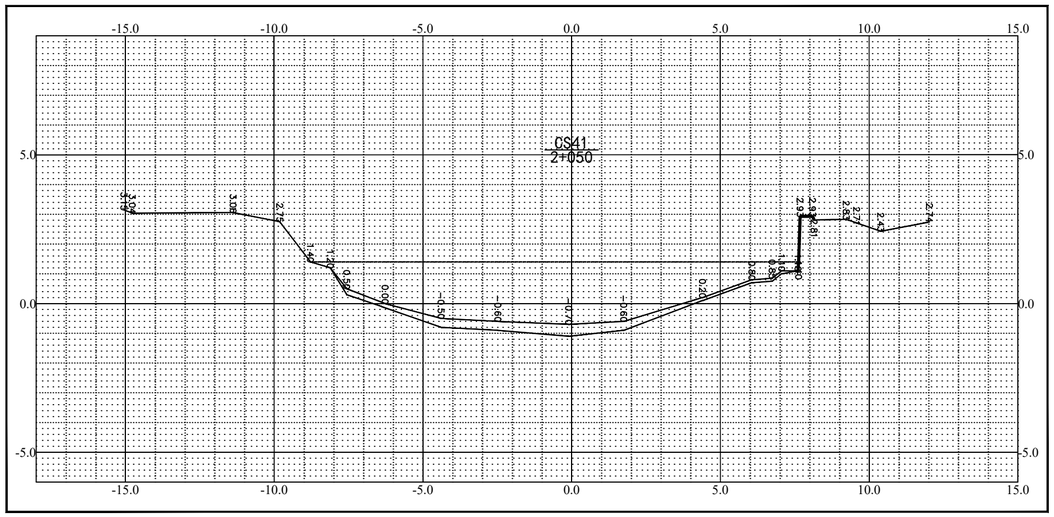

2026年10月测绘
废黄河高程系

纵向 1:100 横向 1:100

测量员:
绘图员:
检查员:

齐创设计有限公司

QI CHUANG DESIGN COMPANY LIMITED

■建筑工程设计：乙级 ■市政工程设计：乙级
■工程勘察：乙级 ■农业综合开发设计：乙级
■公路工程设计：乙级 ■水利工程设计：乙级

资质证书编号：A251023937/B251005580/A151033521

建设单位/CLIENT:

江苏省高邮经济开发区管理委员会

项目名称/PROJECT:

开发区诚盛科技园区周边环形河道综合治理项目

图纸名称/TITLE:

断面图（42/43）

项目负责人		
专业负责人		
审　定		
审　核		
校　对		
设　计		

业务号/JOB NO.

设计阶段/STATUS: 施工图

专业/DISCIPLINE: 水利

比例/SCALE:

出图日期/DATE: 26.10

图号/DRAWING NO. QY-42

出图章:

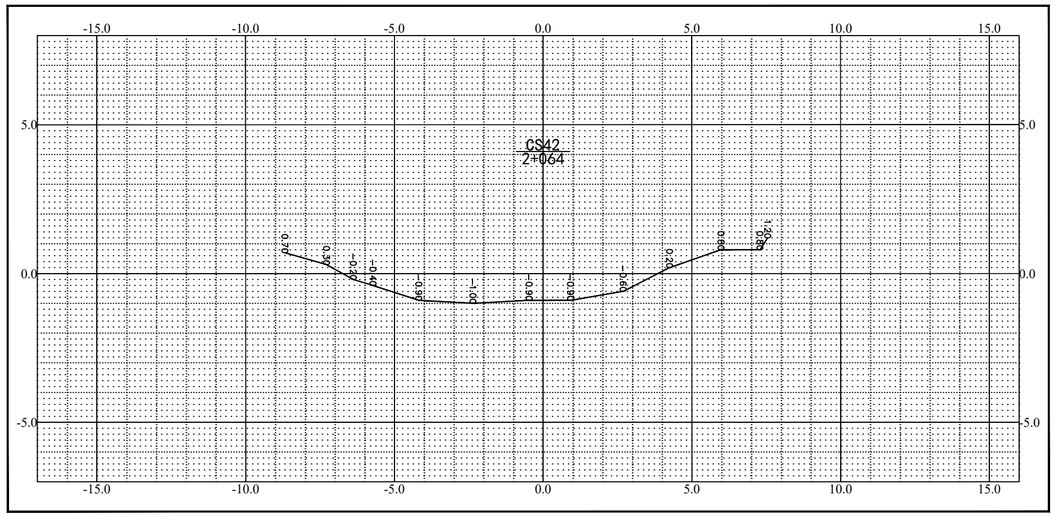

2026年10月测绘
废黄河高程系

纵向 1:100 横向 1:100

测量员:
绘图员:
检查员:

43
43

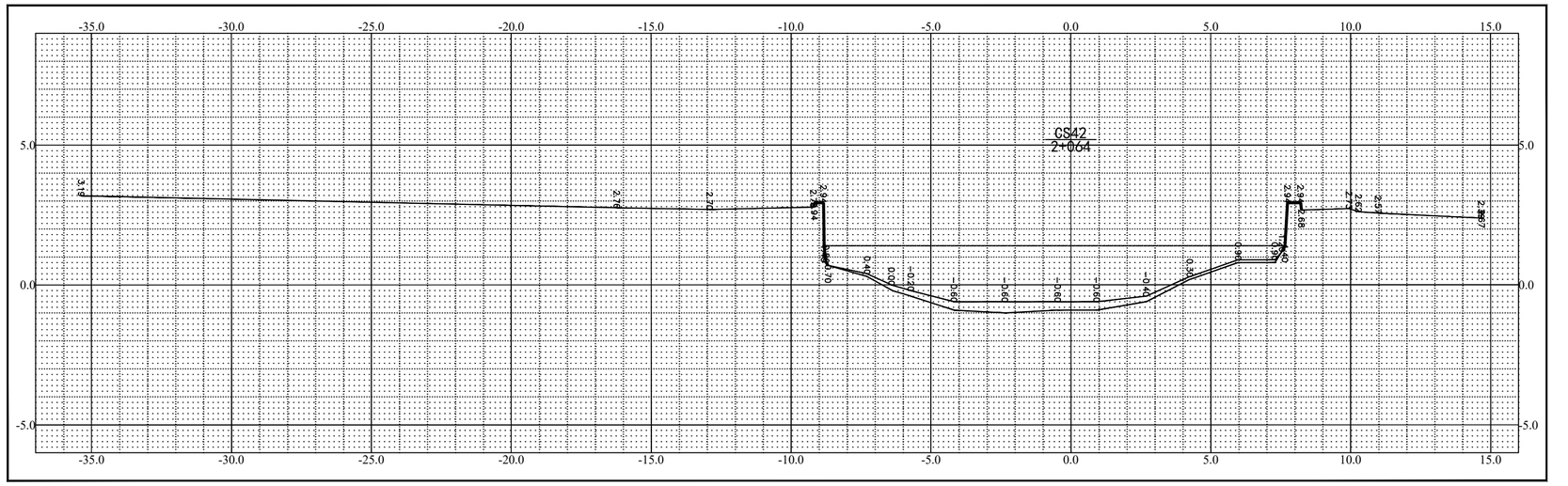

2026年10月测绘
废黄河高程系

纵向 1:100 横向 1:100

测量员:
绘图员:
检查员:

齐创设计有限公司
QI CHUANG DESIGN COMPANY LIMITED
■建筑工程设计：乙级 ■市政工程设计：乙级
■工程勘察：乙级 ■农业综合开发设计：乙级
■公路工程设计：乙级 ■水利工程设计：乙级
资质证书编号：A251023937/B251005580/A151033521

建设单位/CLIENT:
江苏省高邮经济开发区管理委员会

项目名称/PROJECT:
开发区诚盛科技园区周边环形河道综合治理项目

图纸名称/TITLE:
断面图（43/43）

项目负责人		
专业负责人		
审　定		
审　核		
校　对		
设　计		

业务号/JOB NO.

设计阶段/STATUS: 施工图

专业/DISCIPLINE: 水利

比例/SCALE:

出图日期/DATE: 26.10

图号/DRAWING NO. QY-43

出图章:

淤泥量统计表

序号	断面号	里程	间距(米)	填方面积(平方米)	挖方面积(平方米)	填挖面积(平方米	填方量(立方米)	挖方量(立方米)	填挖量(立方米)
1	CS0	0+000	0	0	3.824	3.824			
2	CS1	0+050	50	0	2.2245	2.2245	0	151.2125	151.2125
3	CS2	0+100	50	0	0.885	0.885	0	77.7375	77.7375
4	CS3	0+150	50	0	1.535	1.535	0	60.5	60.5
5	CS4	0+200	50	0	1.0755	1.0755	0	65.2625	65.2625
6	CS5	0+250	50	0	1.423	1.423	0	62.4625	62.4625
7	CS6	0+300	50	0	1.0505	1.0505	0	61.8375	61.8375
8	CS7	0+350	50	0	1.391	1.391	0	61.0375	61.0375
9	CS8	0+400	50	0	1.419	1.419	0	70.25	70.25
10	CS9	0+450	50	0	1.007	1.007	0	60.65	60.65
11	CS10	0+500	50	0	0.953	0.953	0	49	49
12	CS11	0+550	50	0	1.174	1.174	0	53.175	53.175
13	CS12	0+600	50	0	0.713	0.713	0	47.175	47.175
14	CS13	0+650	50	0	0.877	0.877	0	39.75	39.75
15	CS14	0+703.6	53.6	0	1.0715	1.0715	0	52.2198	52.2198
16	CS15	0+750	46.4	0	1.2005	1.2005	0	52.7104	52.7104
17	CS16	0+800	50	0	1.328	1.328	0	63.2125	63.2125
18	CS17	0+850	50	0	1.479	1.479	0	70.175	70.175
19	CS18	0+924.6	74.6	0	1.0105	1.0105	0	92.85835	92.85835
20	CS19	0+950	25.4	0	1.35575	1.35575	0	30.051375	30.051375
21	CS20	1+000	50	0	1.166	1.166	0	63.04375	63.04375
22	CS21	1+050	50	0	1.1655	1.1655	0	58.2875	58.2875
23	CS22	1+100	50	0	1.0285	1.0285	0	54.85	54.85
24	CS23	1+150	50	0	1.0315	1.0315	0	51.5	51.5
25	CS24	1+200	50	0	1.2295	1.2295	0	56.525	56.525
26	CS25	1+250	50	0	0.7925	0.7925	0	50.55	50.55
27	CS26	1+300	50	0	0.858	0.858	0	41.2625	41.2625
28	CS27	1+350	50	0	1.1405	1.1405	0	49.9625	49.9625
29	CS28	1+404	54	0	1.2135	1.2135	0	63.558	63.558
30	CS29	1+450	46	0	1.6225	1.6225	0	65.228	65.228
31	CS30	1+500	50	0	1.545	1.545	0	79.1875	79.1875
32	CS31	1+550	50	0	0.9845	0.9845	0	63.2375	63.2375
33	CS32	1+600	50	0	1.4495	1.4495	0	60.85	60.85
34	CS33	1+650	50	0	1.5175	1.5175	0	74.175	74.175
35	CS34	1+700	50	0	4.056	4.056	0	139.3375	139.3375
36	CS35	1+750	50	0	4.4435	4.4435	0	212.4875	212.4875
37	CS36	1+800	50	0	3.846	3.846	0	207.2375	207.2375
38	CS37	1+850	50	0	3.225	3.225	0	176.775	176.775
39	CS38	1+900	50	0	2.928	2.928	0	153.825	153.825
40	CS39	1+950	50	0	3.2985	3.2985	0	155.6625	155.6625
41	CS40	2+000	50	0	4.222	4.222	0	188.0125	188.0125
42	CS41	2+050	50	0	3.5675	3.5675	0	194.7375	194.7375
43	CS42	2+064	14	0	3.422	3.422	0	48.9265	48.9265
合计							0	3530.496175	3530.496175

齐创设计有限公司
QI CHUANG DESIGN COMPANY LIMITED
■建筑工程设计：乙级 ■市政工程设计：乙级
■工程勘察：乙级 ■农业综合开发设计：乙级
■公路工程设计：乙级 ■水利工程设计：乙级
资质证书编号：A251023937/B251005580/A151033521

建设单位/CLIENT:
江苏省高邮经济开发区管理委员会

项目名称/PROJECT:
开发区诚盛科技园区周边环形河道综合治理项目

图纸名称/TITLE:
淤泥量统计表

项目负责人		
专业负责人		
审　定		
审　核		
校　对		
设　计		

业务号/JOB NO.

设计阶段/STATUS: 施工图

专业/DISCIPLINE: 水利

比例/SCALE: 1：1

出图日期/DATE: 26.10

图号/DRAWING NO. QY-44

出图章:

横断面测量成果表

测区：	坐标系统：CGCS2000国家坐标系，中央经线120°。	等级：CORS—RTK施测
	高程系统：废黄河高程系。	等级：五等
编制者： 校核者：	检查者： 2026年10月05日	

断面号	里程	主基点坐标		辅基点坐标		主辅基点间距（m）	备注
		X(m)	Y(m)	X(m)	Y(m)		
CS0	0+000	3634878.452	447382.309	3634874.751	447332.446		
CS1	0+050	3634828.590	447386.010	3634824.888	447336.148		
CS2	0+100	3634778.727	447389.712	3634775.025	447339.849		
CS3	0+150	3634728.864	447393.414	3634725.162	447343.551		
CS4	0+200	3634679.001	447397.116	3634675.300	447347.253		
CS5	0+250	3634629.139	447400.817	3634625.437	447350.955		
CS6	0+300	3634579.276	447404.519	3634575.574	447354.656		
CS7	0+350	3634529.413	447408.221	3634525.711	447358.358		
CS8	0+400	3634479.550	447411.923	3634475.848	447362.060		
CS9	0+450	3634429.687	447415.625	3634425.986	447365.762		
CS10	0+500	3634379.825	447419.326	3634376.123	447369.464		
CS11	0+550	3634329.962	447423.028	3634326.260	447373.165		
CS12	0+600	3634280.099	447426.730	3634276.397	447376.867		
CS13	0+650	3634230.236	447430.432	3634226.534	447380.569		
CS14	0+703.6	3634183.681	447426.392	3634233.556	447422.850		
CS15	0+750	3634180.396	447380.136	3634230.270	447376.593		
CS16	0+800	3634176.854	447330.261	3634226.728	447326.719		
CS17	0+850	3634173.311	447280.387	3634223.186	447276.845		
CS18	0+924.6	3634168.028	447205.993	3634217.902	447202.451		
CS19	0+950	3634166.227	447180.638	3634216.101	447177.096		
CS20	1+000	3634162.684	447130.764	3634212.559	447127.221		
CS21	1+050	3634159.142	447080.889	3634209.017	447077.347		
CS22	1+100	3634165.719	447033.491	3634192.539	447075.843		
CS23	1+150	3634215.730	447028.090	3634219.685	447077.933		
CS24	1+200	3634265.574	447024.135	3634269.529	447073.978		
CS25	1+250	3634315.417	447020.180	3634319.372	447070.023		
CS26	1+300	3634365.260	447016.225	3634369.215	447066.068		
CS27	1+350	3634415.104	447012.269	3634419.059	447062.113		
CS28	1+404	3634469.034	447007.990	3634472.989	447057.834		
CS29	1+450	3634514.790	447004.359	3634518.745	447054.203		
CS30	1+500	3634564.634	447000.404	3634568.589	447050.248		
CS31	1+550	3634614.477	446996.449	3634618.432	447046.293		
CS32	1+600	3634664.320	446992.494	3634668.275	447042.338		
CS33	1+650	3634714.164	446988.539	3634718.119	447038.383		
CS34	1+700	3634739.376	447018.354	3634689.914	447025.668		
CS35	1+750	3634746.691	447067.816	3634697.229	447075.130		
CS36	1+800	3634754.005	447117.278	3634704.543	447124.592		
CS37	1+850	3634761.320	447166.740	3634711.858	447174.054		
CS38	1+900	3634768.621	447216.204	3634719.156	447223.497		
CS39	1+950	3634775.914	447265.669	3634726.449	447272.962		
CS40	2+000	3634783.207	447315.134	3634733.742	447322.427		
CS41	2+050	3634790.500	447364.600	3634741.035	447371.893		
CS42	2+064	3634792.584	447378.736	3634743.119	447386.029		

工程量统计表

工程名称	工程量
清淤工程	3530.50m³
水面水生植物清除	14000m²
花岗岩护栏增补	162m
文化石墙砖增补600*300	1200m²

QCSJ
齐创设计有限公司
QI CHUANG DESIGN COMPANY LIMITED
■建筑工程设计：乙级 ■市政工程设计：乙级
■工程勘察：乙级 ■农业综合开发设计：乙级
■公路工程设计：乙级 ■水利工程设计：乙级
资质证书编号：A251023937/B251005580/A151033521

建设单位/CLIENT:
江苏省高邮经济开发区管理委员会

项目名称/PROJECT:
开发区诚盛科技园区周边环形河道综合治理项目

图纸名称/TITLE:
横断面测量成果表

项目负责人		
专业负责人		
审　定		
审　核		
校　对		
设　计		

业务号/JOB NO.

设计阶段/STATUS: 施工图

专业/DISCIPLINE: 水利

比例/SCALE: 1：1

出图日期/DATE: 26.10

图号/DRAWING NO. QY-45

出图章:



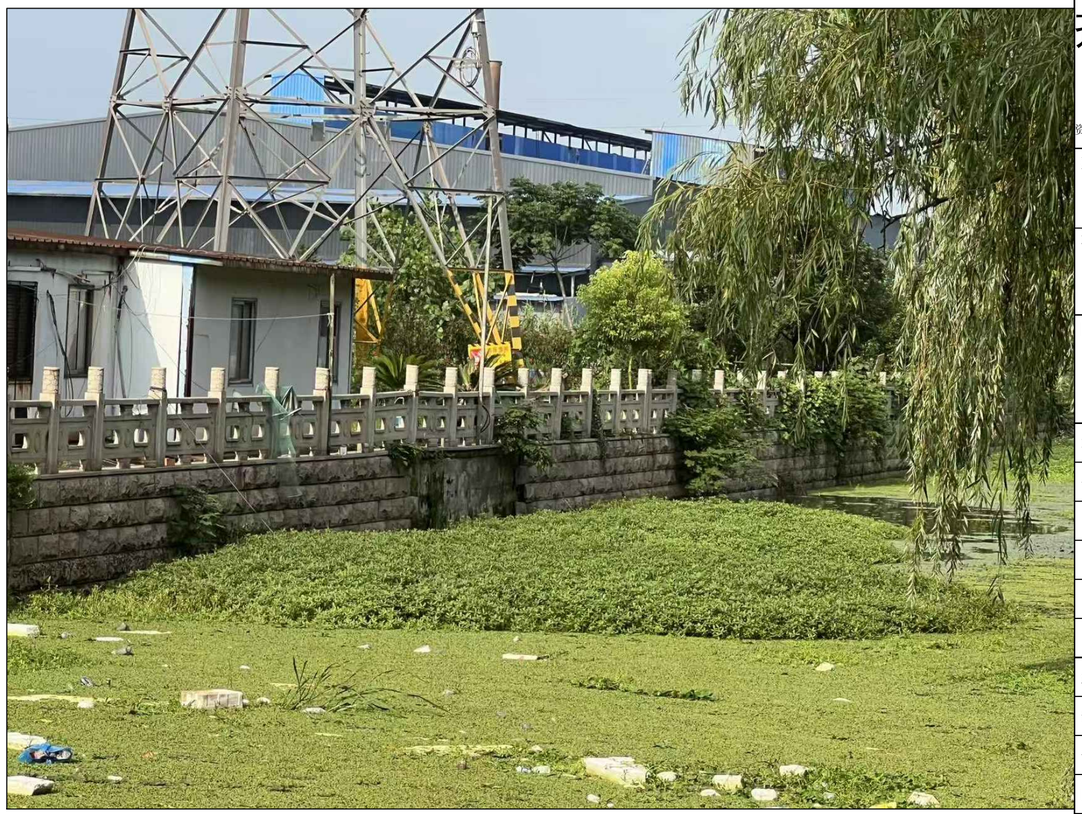

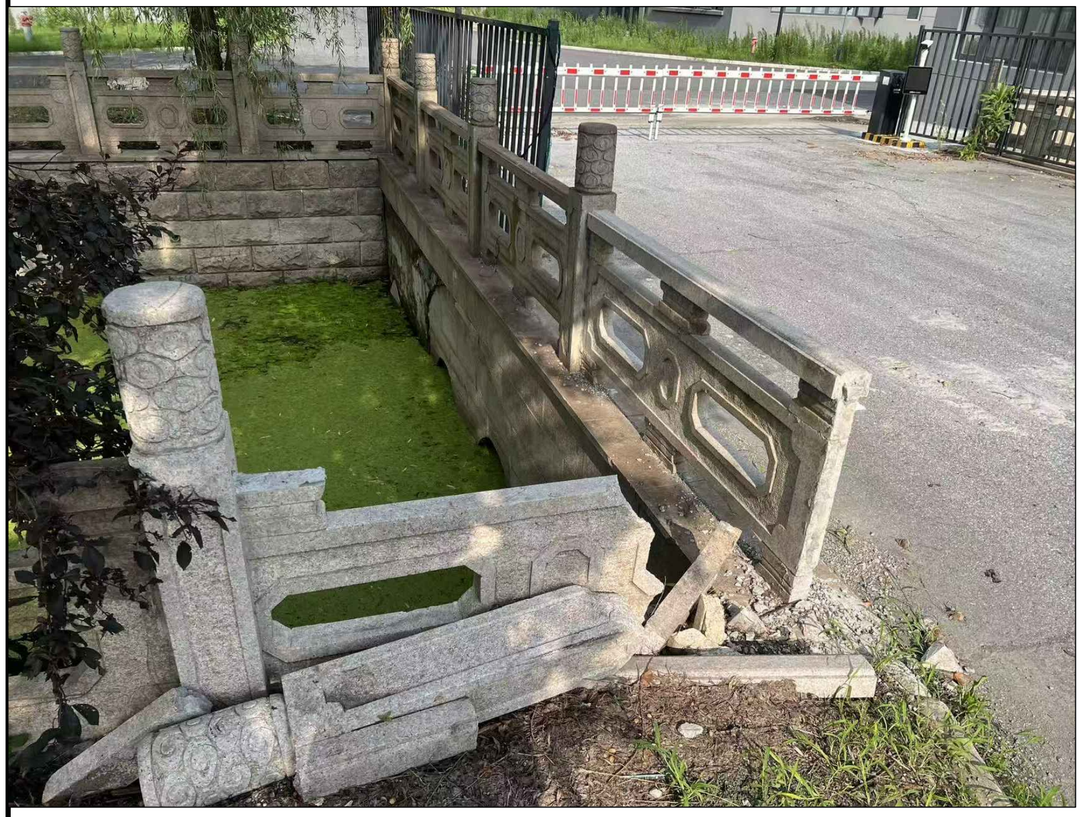



齐创设计有限公司

QI CHUANG DESIGN COMPANY LIMITED

■建筑工程设计：乙级 ■市政工程设计：乙级

■工程勘察：乙级 ■农业综合开发设计：乙级

■公路工程设计：乙级 ■水利工程设计：乙级

资质证书编号：A251023937/B251005580/A151033521

建设单位/CLIENT:

江苏省高邮经济开发区管理委员会

项目名称/PROJECT:

开发区诚盛科技园区周边环形河道综合治理项目

图纸名称/TITLE:

现状照片（1/4）

项目负责人		刘彩
专业负责人		董延涛
审　定		周志忠
审　核		李阿
校　对		申福祖
设　计		邓国庆

业务号/JOB NO.

设计阶段/STATUS: 施工图

专业/DISCIPLINE: 水利

比例/SCALE:

出图日期/DATE: 26.10

图号/DRAWING NO. QY-46

出图章:





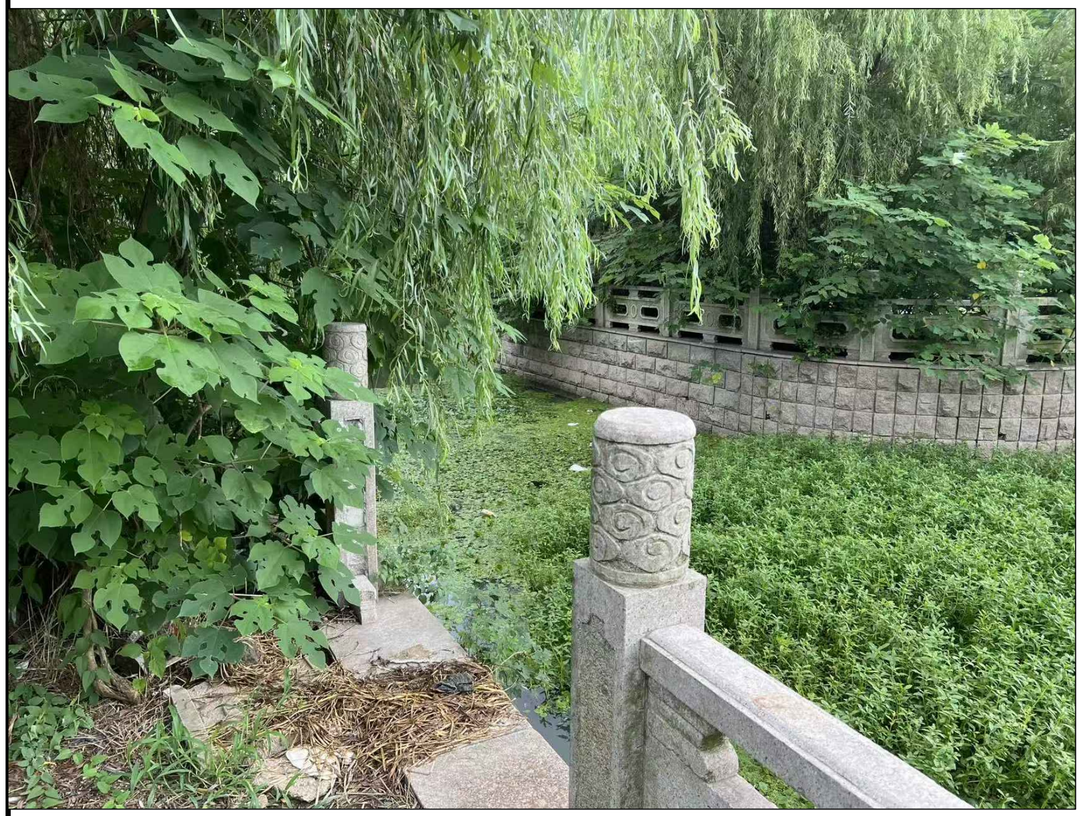



齐创设计有限公司

QI CHUANG DESIGN COMPANY LIMITED

■建筑工程设计：乙级 ■市政工程设计：乙级
■工程勘察：乙级 ■农业综合开发设计：乙级
■公路工程设计：乙级 ■水利工程设计：乙级
资质证书编号：A251023937/B251005580/A151033521

建设单位/CLIENT:

江苏省高邮经济开发区管理委员会

项目名称/PROJECT:

开发区诚盛科技园区周边环形河道综合治理项目

图纸名称/TITLE:

现状照片（2/4）

项目负责人		闫静
专业负责人		董延涛
审　定		周志忠
审　核		李宁
校　对		仲福继
设　计		邓国庆

业务号/JOB NO.

设计阶段/STATUS: 施工图

专业/DISCIPLINE: 水利

比例/SCALE:

出图日期/DATE: 26.10

图号/DRAWING NO. QY-47

出图章:





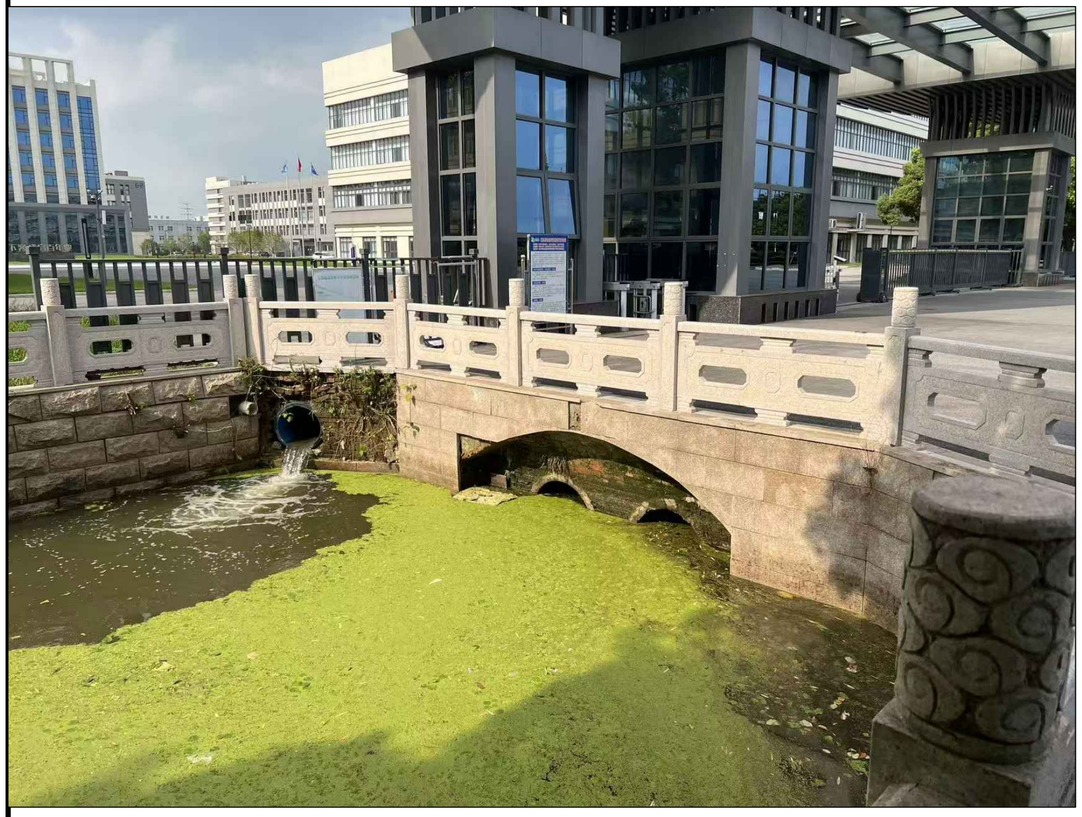



齐创设计有限公司
QI CHUANG DESIGN COMPANY LIMITED
■建筑工程设计：乙级 ■市政工程设计：乙级
■工程勘察：乙级 ■农业综合开发设计：乙级
■公路工程设计：乙级 ■水利工程设计：乙级
资质证书编号：A251023937/B251005580/A151033521

建设单位/CLIENT:

江苏省高邮经济开发区管理委员会

项目名称/PROJECT:

开发区诚盛科技园区周边环形河道综合治理项目

图纸名称/TITLE:

现状照片（3/4）

项目负责人		
专业负责人		
审　定		
审　核		
校　对		
设　计		

业务号/JOB NO.

设计阶段/STATUS: 施工图

专业/DISCIPLINE: 水利

比例/SCALE:

出图日期/DATE: 26.10

图号/DRAWING NO. QY-48

出图章:



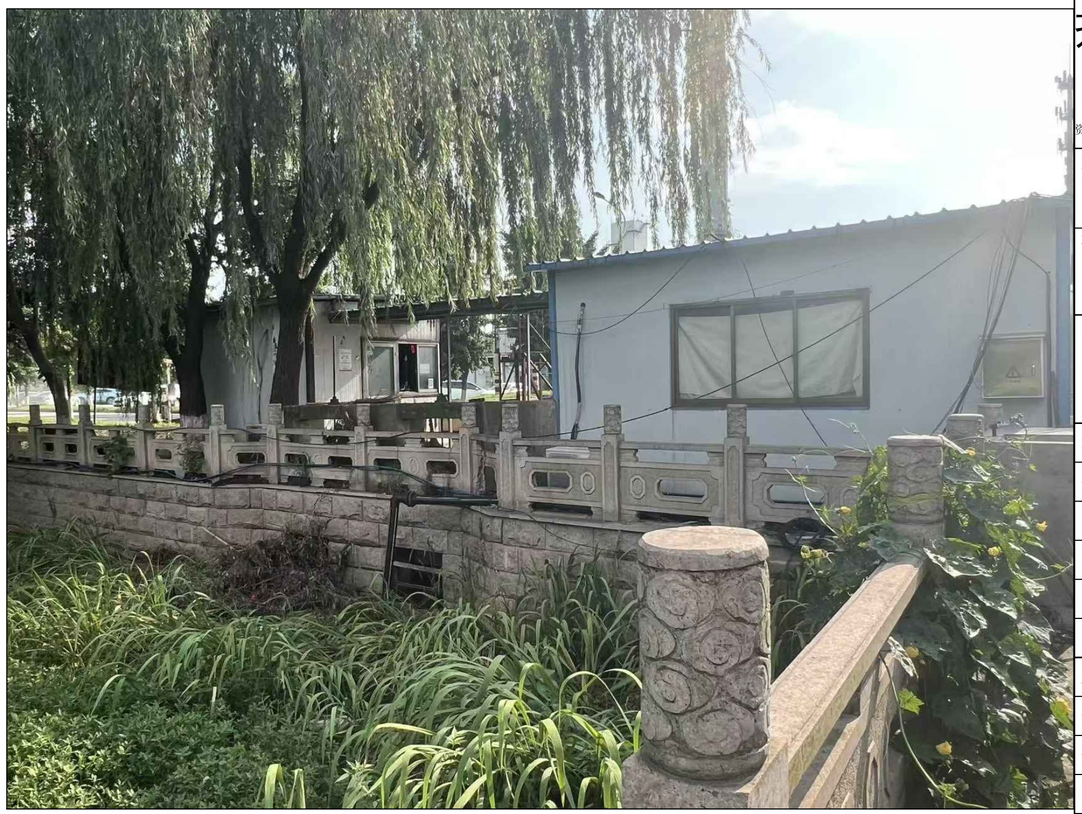

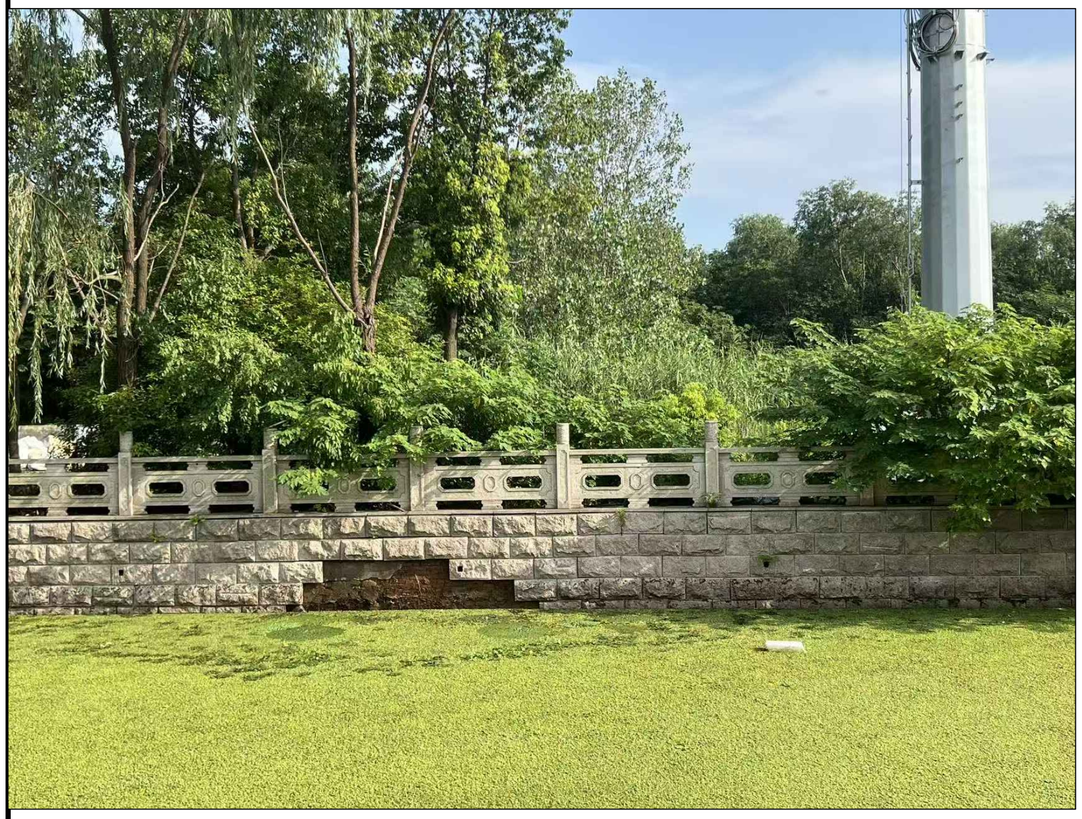

QCSJ
齐创设计有限公司
QI CHUANG DESIGN COMPANY LIMITED
■建筑工程设计：乙级 ■市政工程设计：乙级
■工程勘察：乙级 ■农业综合开发设计：乙级
■公路工程设计：乙级 ■水利工程设计：乙级
资质证书编号：A251023937/B251005580/A151033521

建设单位/CLIENT:

江苏省高邮经济开发区管理委员会

项目名称/PROJECT:

开发区诚盛科技园区周边环形河道综合治理项目

图纸名称/TITLE:

现状照片（4/4）

项目负责人		闫彬
专业负责人		董延涛
审　定		周志忠
审　核		李宁
校　对		申福祖
设　计		邓国庆

业务号/JOB NO.

设计阶段/STATUS: 施工图

专业/DISCIPLINE: 水利

比例/SCALE:

出图日期/DATE: 26.10

图号/DRAWING NO. QY-49

出图章:

第二章

河道工程

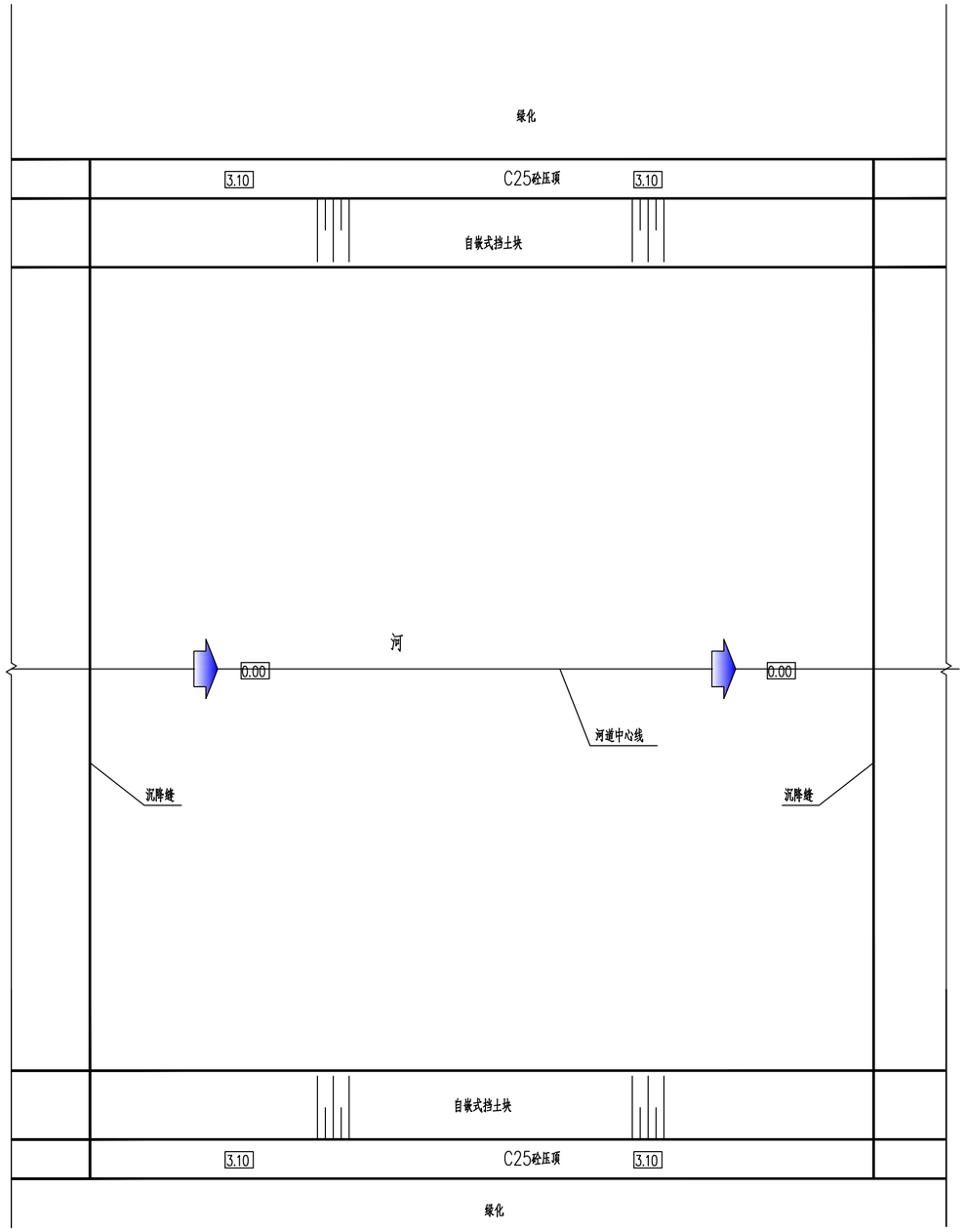

0 0.5 1.0m

说明：

1、图中高程系统采用废黄河高程，高程以m为单位，其余尺寸除说明外均以mm为单位。

2、施工时，应注意保护岸后道路、房屋等构筑物，必要时应采取有效的安全保护措施，确保两岸构筑物、道路边坡等安全。

3、底板和压顶一般按10m间距设置沉降缝，沉降缝缝宽20mm,缝内填充聚乙烯低发泡板，外周侧采用油膏嵌缝，深20mm，缝后铺设一层无纺土工布（250g/m2）。

4、自嵌式挡土块施工时，由厂家深化设计，并现场指导施工安装。

5、若挡墙底部为淤泥质粉质黏土时，采用8%水泥土换填处理，压实度不小于0.95。

6、该场地地基为砂土、软土，建议采用井点降水(2套设备)，降水低至底板以 下 50cm。

QCSJ
齐创设计有限公司
QI CHUANG DESIGN COMPANY LIMITED
■建筑工程设计：乙级 ■市政工程设计：乙级
■工程勘察：乙级 ■农业综合开发设计：乙级
■公路工程设计：乙级 ■水利工程设计：乙级
资质证书编号：A251023937/B251005580/A151033521

建设单位/CLIENT:

江苏省高邮经济开发区管理委员会

项目名称/PROJECT:

开发区诚盛科技园区周边环形河道综合治理项目

图纸名称/TITLE:

生态框式挡土墙平面图

项目负责人		
专业负责人		
审　定		
审　核		
校　对		
设　计		

业务号/JOB NO.

设计阶段/STATUS: 施工图

专业/DISCIPLINE: 水利

比例/SCALE:

出图日期/DATE: 26.10

图号/DRAWING NO. HD-01

出图章:

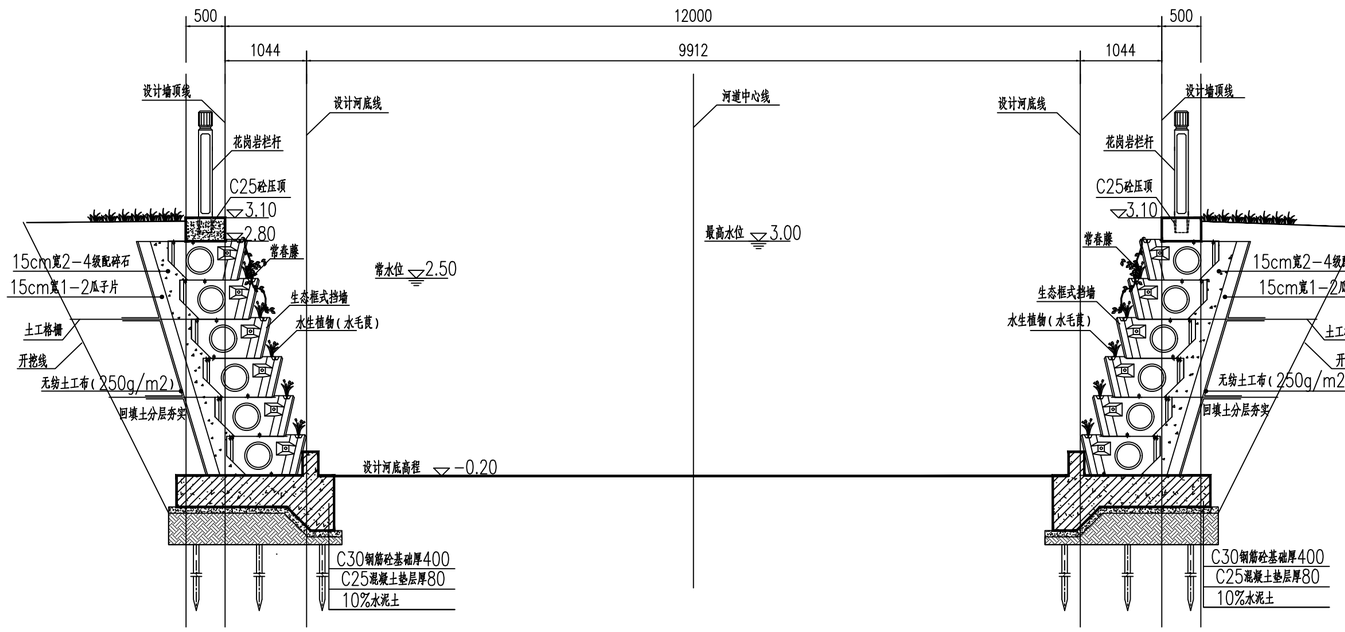

自嵌式景观挡土墙准横断面图

0 0.5 1.0m

说明:

1、图中高程系统采用废黄河高程,高程以m为单位,其余尺寸除说明外均以mm为单位。

2、施工时,应注意保护岸后道路、房屋等构筑物,必要时应采取有效的安全保护措施,确保两岸构筑物、道路边坡等安全。

3、底板和压顶一般按10m间距设置沉降缝,沉降缝缝宽20mm,缝内填充聚乙烯低发泡板,外周侧采用油膏嵌缝,深20mm,缝后铺设一层无纺土工布(250g/m%%132)。

4、生态框块施工时,由厂家深化设计,并现场指导施工安装。

5、若挡墙底部为淤泥质粉质黏土时,采用8%水泥土换填处理,压实度不小于0.95。

6、该场地地基为砂土、软土,建议采用井点降水,降水低至底板以下50cm。

7、每个生态框上下层间采用螺栓连接,螺栓数目和位置由厂家预制时深化设计,要求单米驳岸长度内,最底层螺栓抗剪力 不小于65kN,抗倾覆力矩不小于180kN·m,螺栓等级不小于5.6级。

8、河道两岸与现状地面以自然坡缓接,坡比可根据现场实际情况调整,但不得陡于1:2。

9、河道开挖弃土须运至业主指定区域,不得堆放在河道两岸影响河坡安全的范围。

10、台地基承载力容许值不低于120kpa。

QCSJ
齐创设计有限公司
QI CHUANG DESIGN COMPANY LIMITED
■建筑工程设计:乙级 ■市政工程设计:乙级
■工程勘察:乙级 ■农业综合开发设计:乙级
■公路工程设计:乙级 ■水利工程设计:乙级
资质证书编号:A251023937/B251005580/A151033521

建设单位/CLIENT:
江苏省高邮经济开发区管理委员会

项目名称/PROJECT:
开发区诚盛科技园区周边环形河道综合治理项目

图纸名称/TITLE:
生态框式挡土墙准横断面图

项目负责人		闫静
专业负责人		董延涛
审 定		周志忠
审 核		李阿
校 对		申福祖
设 计		邓国庆

业务号/JOB NO.

设计阶段/STATUS: 施工图

专业/DISCIPLINE: 水利

比例/SCALE:

出图日期/DATE: 26.10

图号/DRAWING NO. HD-02

出图章:

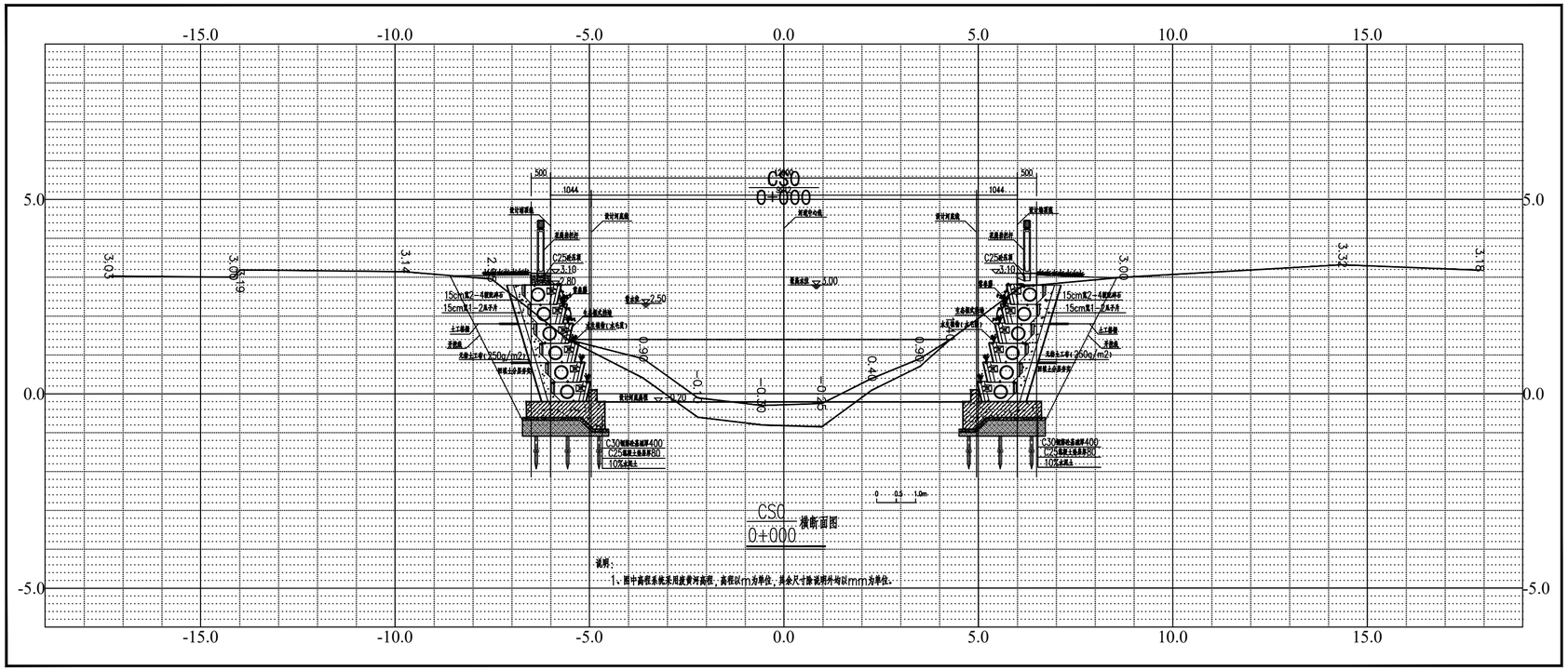

2026年10月测绘
废黄河高程系

纵向 1:100 横向 1:100

测量员:
绘图员:
检查员:

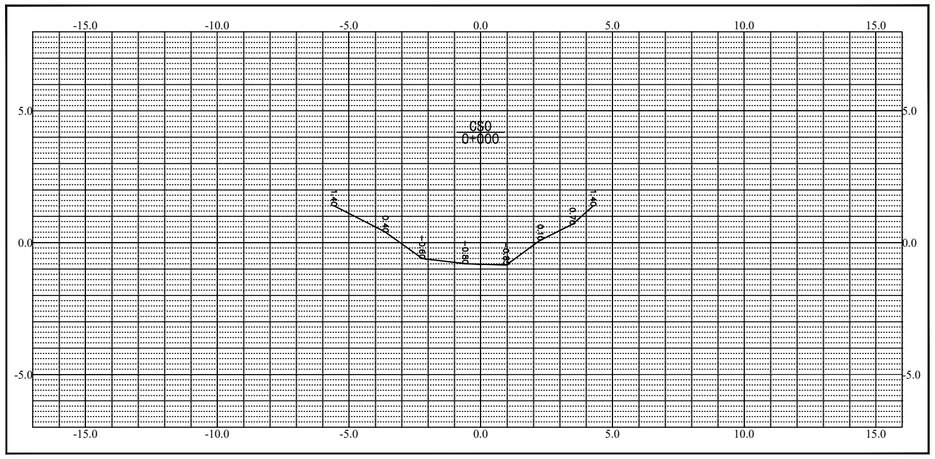

2026年10月测绘
废黄河高程系

纵向 1:100 横向 1:100

测量员:
绘图员:
检查员:

QCSJ
齐创设计有限公司
QI CHUANG DESIGN COMPANY LIMITED
■建筑工程设计：乙级 ■市政工程设计：乙级
■工程勘察：乙级 ■农业综合开发设计：乙级
■公路工程设计：乙级 ■水利工程设计：乙级
资质证书编号：A251023937/B251005580/A151033521

建设单位/CLIENT:
江苏省高邮经济开发区管理委员会

项目名称/PROJECT:
开发区诚盛科技园区周边环形河道综合治理项目

图纸名称/TITLE:
河道断面套绘图一

项目负责人		
专业负责人		
审　定		
审　核		
校　对		
设　计		

业务号/JOB NO.

设计阶段/STATUS: 施工图

专业/DISCIPLINE: 水利

比例/SCALE:

出图日期/DATE: 26.10

图号/DRAWING NO. HD-03

出图章:

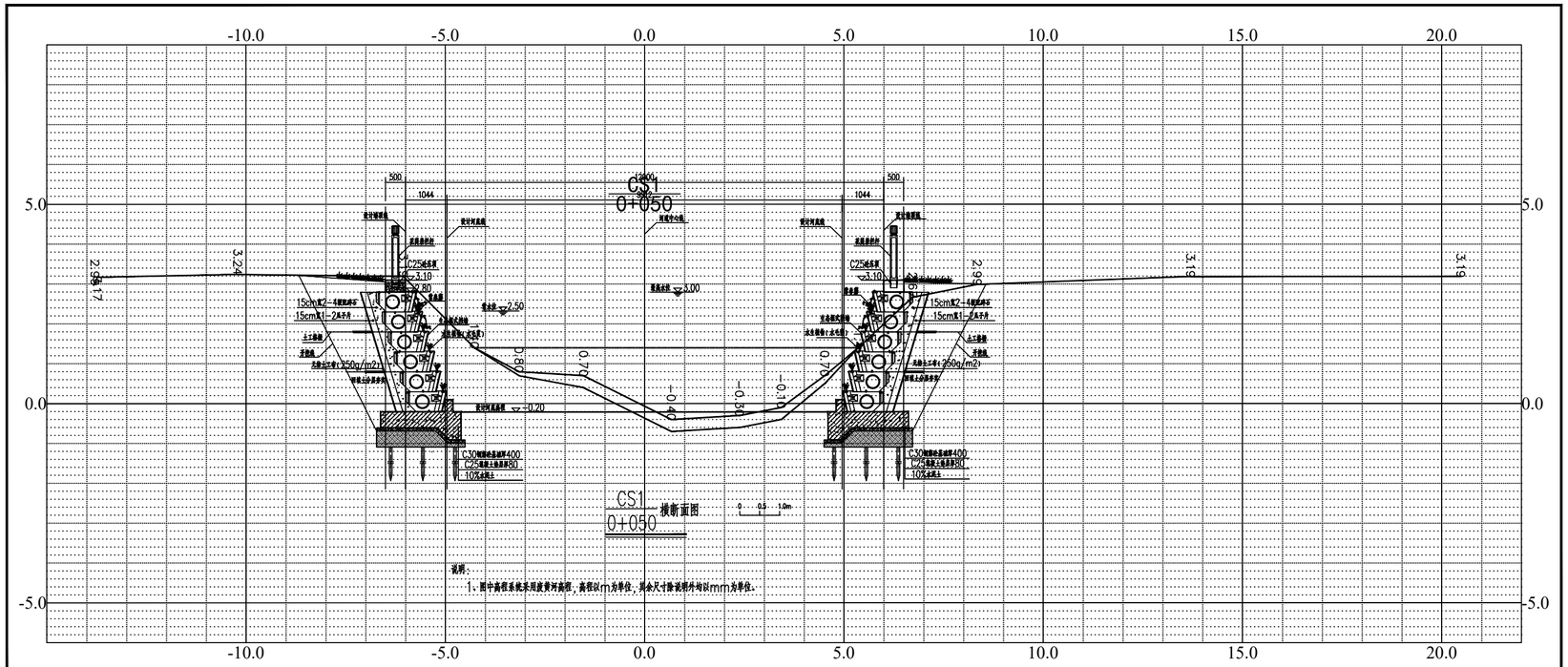

2026年10月测绘
废黄河高程系

纵向 1:100 横向 1:100

测量员:
绘图员:
检查员:

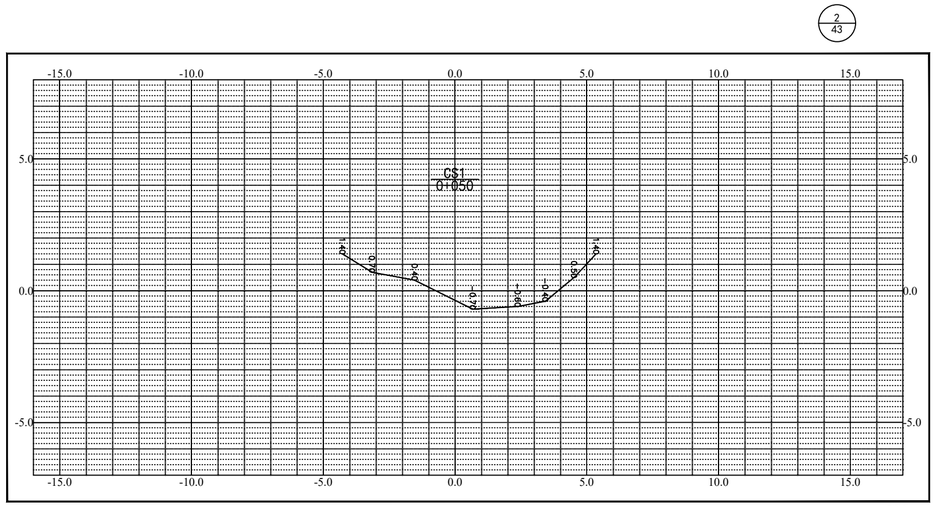

2026年10月测绘
废黄河高程系

纵向 1:100 横向 1:100

测量员:
绘图员:
检查员:

齐创设计有限公司
QI CHUANG DESIGN COMPANY LIMITED
■建筑工程设计：乙级 ■市政工程设计：乙级
■工程勘察：乙级 ■农业综合开发设计：乙级
■公路工程设计：乙级 ■水利工程设计：乙级
资质证书编号：A251023937/B251005580/A151033521

建设单位/CLIENT:
江苏省高邮经济开发区管理委员会

项目名称/PROJECT:
开发区诚盛科技园区周边环形河道综合治理项目

图纸名称/TITLE:
河道断面套绘图二

项目负责人		
专业负责人		
审　定		
审　核		
校　对		
设　计		

业务号/JOB NO.
设计阶段/STATUS: 施工图
专业/DISCIPLINE: 水利
比例/SCALE:
出图日期/DATE: 26.10
图号/DRAWING NO. HD-04
出图章:

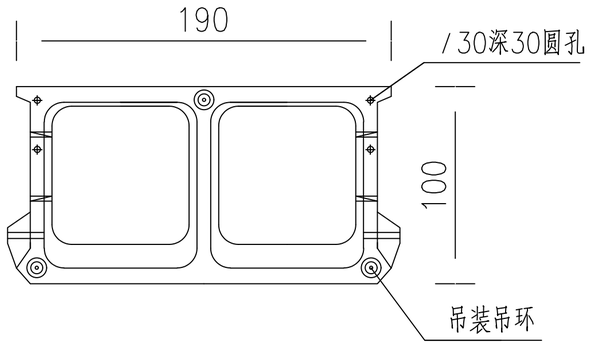

平面图

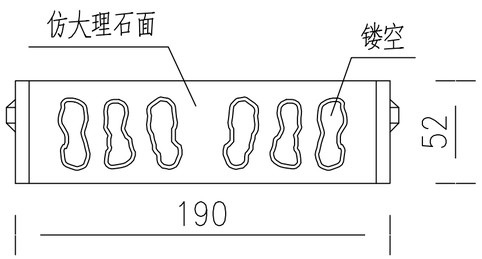

立面图

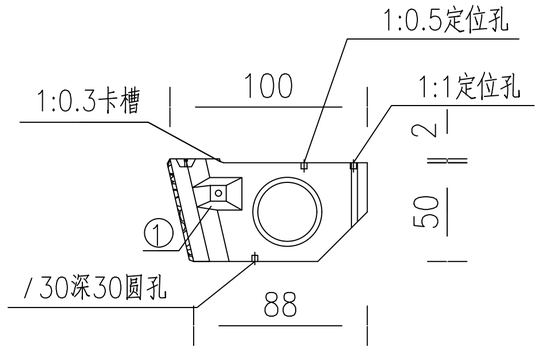

侧面图

2m长阶梯式挡墙砌块结构尺寸图

(仅供参考，具体以厂家样品为准)

说明：

1、本图单位：本图尺寸以厘米计。

2、驳岸墙顶高程需预留2cm沉降高度。

3、砼强度等级:预制砌块为C30，其余均为C25。

4、砌块安装利用吊装设备就位，安装前应把基础混凝土找平。

5、生态框内填充物要求：框内（含内侧壁）满铺无纺土工布，并填充石块或碎石。有绿化种植需求时，框内填充物根据景观要求进行适当调整，施工前，应做现场试验，要求生态框（含框内填充物）容重不小于18kN /m^3。

6、回填土采用粘性土或壤土回填，并应分层夯实，每层厚度≤25cm，压实度≥0.93，严禁采用淤土或杂土回填。

7、土工格栅通常采用玻璃纤维格栅，双向受力80KN，反滤土工布250g/m2 。

QCSJ
齐创设计有限公司
QI CHUANG DESIGN COMPANY LIMITED
■建筑工程设计：乙级 ■市政工程设计：乙级
■工程勘察：乙级 ■农业综合开发设计：乙级
■公路工程设计：乙级 ■水利工程设计：乙级
资质证书编号：A251023937/B251005580/A151033521

建设单位/CLIENT:
江苏省高邮经济开发区管理委员会

项目名称/PROJECT:
开发区诚盛科技园区周边环形河道综合治理项目

图纸名称/TITLE:
生态框式挡土墙砌块详图

项目负责人		闫静
专业负责人		董延涛
审　定		周志忠
审　核		李宁
校　对		申福祖
设　计		邓国庆

业务号/JOB NO.

设计阶段/STATUS: 施工图

专业/DISCIPLINE: 水利

比例/SCALE:

出图日期/DATE: 26.10

图号/DRAWING NO. HD-05

出图章:

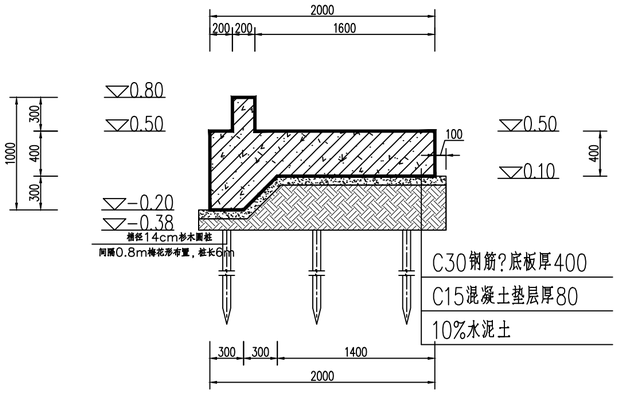

底板结构图　　0　0.5　1m

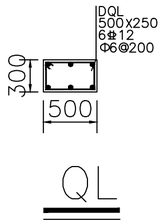

底板钢筋表(一个标准段长10m?

编号	直径(mm)	型　式	单根长(mm)	根数	总长(m)
①	×16	1920	1920	51	97.92
②	×16	320 1920 320	2560	51	130.56
③	×12	9920	9920	31	307.52
④	×16	120 920 100	2083	51	106.23
⑤	×16	620 843 243 877 45°	1740	51	88.74

钢 筋 材 料 表

规格	总长度(m)	单位重(kg/m)	总重(kg)
×12	316.75	0.888	281.27
×16	436.15	1.580	689.12

加3%损耗?一个标准段共计钢筋量970kg

每立方米混凝土含钢量97.0kg

混凝土强度等级C30　　方量10.0m3

注?3%损耗为底板马蹬筋?墙拉筋及钢筋打拐量?

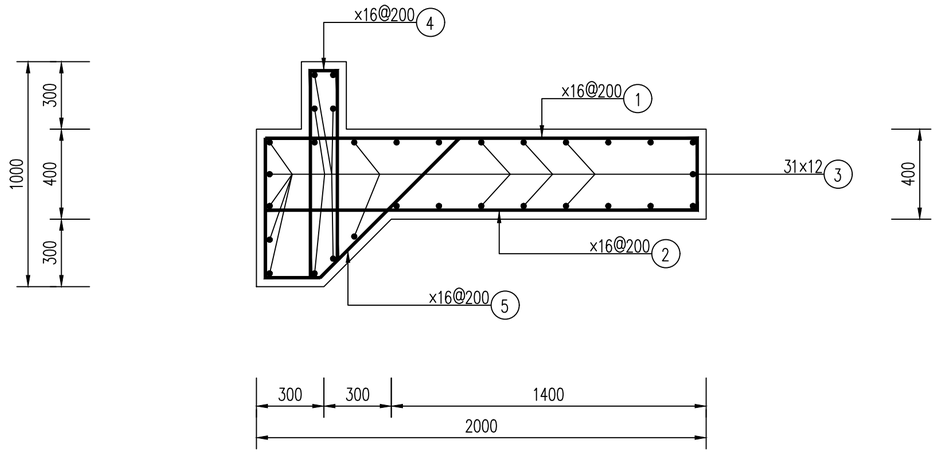

底板配筋图　　0　0.25　0.5m

说明：

1、图中高程系统采用废黄河高程；

2、尺寸以mm计、高程以m计；

3、材料：垫层C15，其余均采用C30；抗冻等级F50；抗渗等级W4；

4、钢筋保护层厚度：保护层厚度40mm；

5、图中钢筋采用HRB400(?)Ⅲ级钢筋，锚固长度为40d；

6、钢筋连接采用双面焊缝接头，搭接长度大于5d，同一连接区段内钢筋接头面积百分率不大于50%；

QCSJ
齐创设计有限公司
QI CHUANG DESIGN COMPANY LIMITED
■建筑工程设计：乙级 ■市政工程设计：乙级
■工程勘察：乙级 ■农业综合开发设计：乙级
■公路工程设计：乙级 ■水利工程设计：乙级
资质证书编号：A251023937/B251005580/A151033521

建设单位/CLIENT:

江苏省高邮经济开发区管理委员会

项目名称/PROJECT:

开发区诚盛科技园区周边环形河道综合治理项目

图纸名称/TITLE:

底板钢筋图

项目负责人		
专业负责人		
审　定		
审　核		
校　对		
设　计		

业务号/JOB NO.

设计阶段/STATUS: 施工图

专业/DISCIPLINE: 水利

比例/SCALE:

出图日期/DATE: 26.10

图号/DRAWING NO. HD-06

出图章:

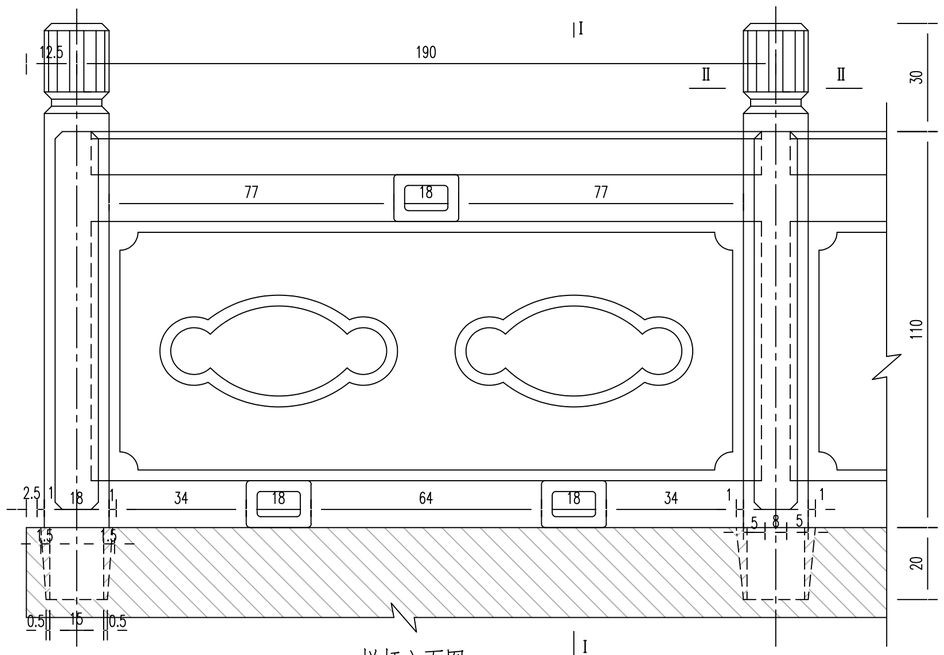

栏杆立面图 1:15

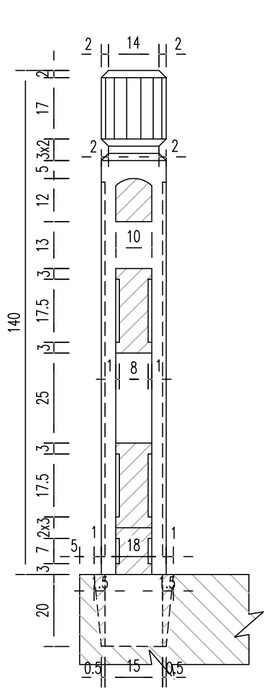

Ⅰ－Ⅰ 1:15

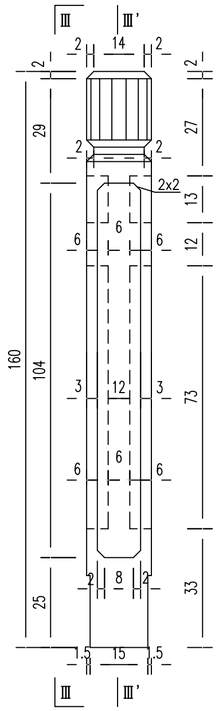

Ⅳ－Ⅳ 1:15

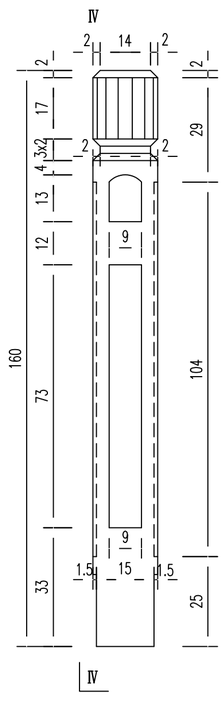

Ⅲ－Ⅲ 1:15

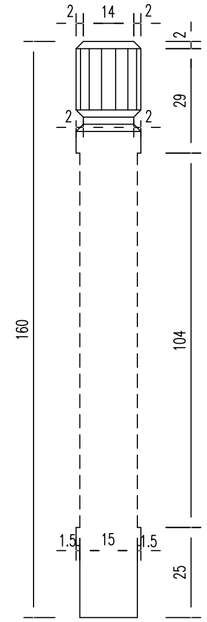

Ⅲ'－Ⅲ' 1:15

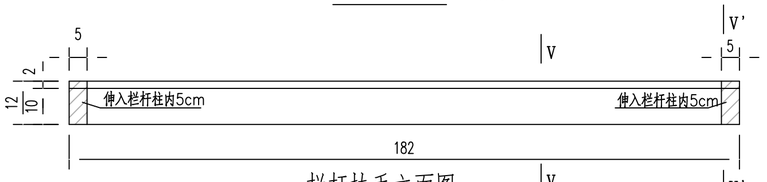

栏杆扶手立面图 1:15

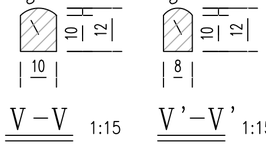

Ⅴ－Ⅴ 1:15　Ⅴ'－Ⅴ' 1:15

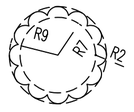

Ⅱ－Ⅱ 剖面

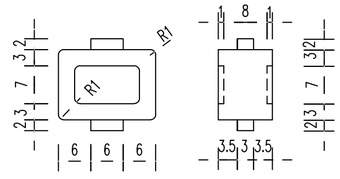

花饰大样

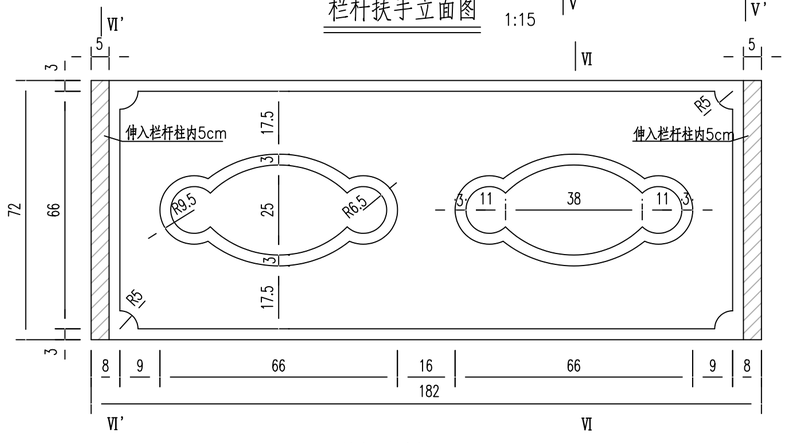

花板大样图 1:15

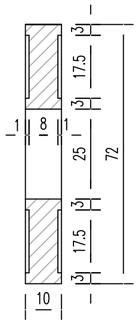

Ⅵ－Ⅵ 1:15



Ⅵ'－Ⅵ' 1:15

说明：

1、本图尺寸均以厘米计，图中比例除注明外均为1:15。

2、预制扶手和栏板时，在安置花饰的相应位置预留65x35x20mm的槽口。

3、栏杆柱和扶手及花板之间填以1cm厚沥青胶砂以利伸缩。

4、栏杆柱、花板、花饰刻槽深均为1cm。

5、安装栏杆时，栏杆柱必须经过校正后用M15水泥砂浆填缝和找平，外用硅胶封闭。

6、栏杆采用花岗岩，建设单位可另行选定栏杆的式样和材质，但扶手高度不得小于本图中所示。

齐创设计有限公司
QI CHUANG DESIGN COMPANY LIMITED
■建筑工程设计：乙级 ■市政工程设计：乙级
■工程勘察：乙级 ■农业综合开发设计：乙级
■公路工程设计：乙级 ■水利工程设计：乙级
资质证书编号：A251023937/B251005580/A151033521

建设单位/CLIENT:
江苏省高邮经济开发区管理委员会

项目名称/PROJECT:
开发区诚盛科技园区周边环形河道综合治理项目

图纸名称/TITLE:
花岗岩栏杆设计图

项目负责人		
专业负责人		
审　定		
审　核		
校　对		
设　计		

业务号/JOB NO.

设计阶段/STATUS: 施工图

专业/DISCIPLINE: 水利

比例/SCALE:

出图日期/DATE: 26.10

图号/DRAWING NO. HD-07

出图章:

第三章

节制箱涵及泵站

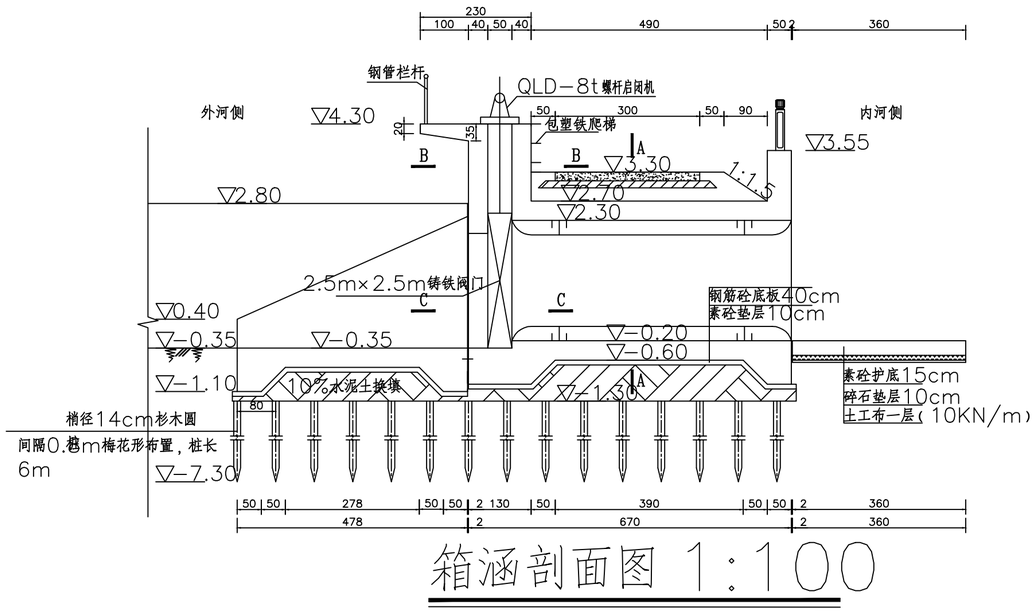

箱涵剖面图 1:100

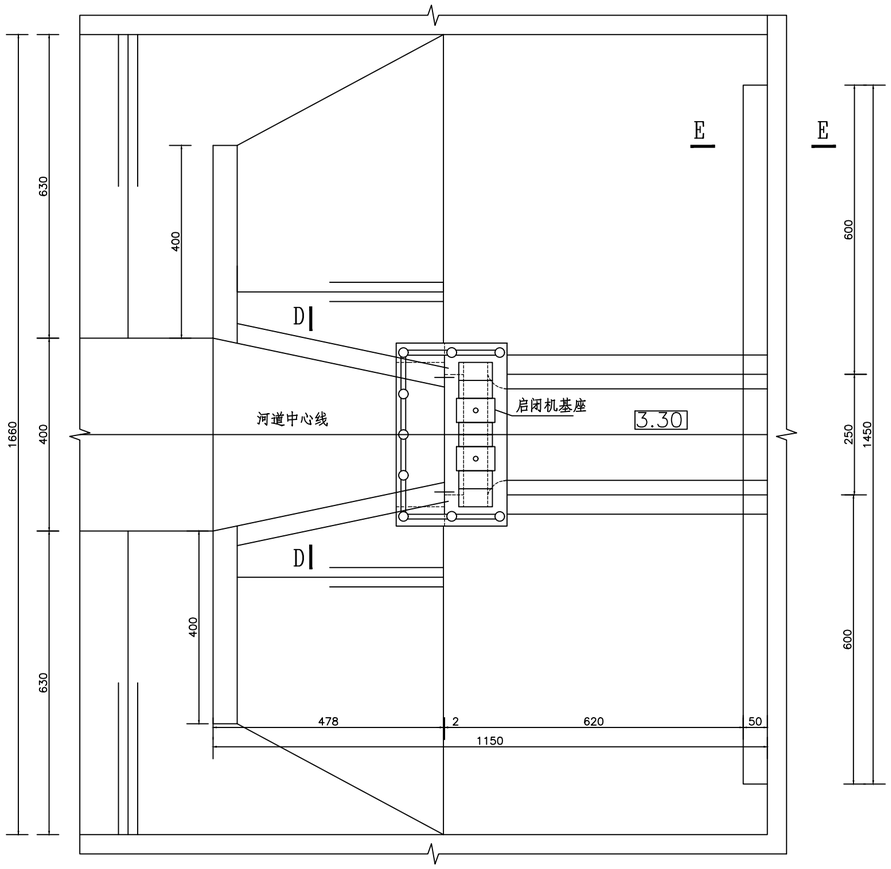

箱涵平面图 1:100

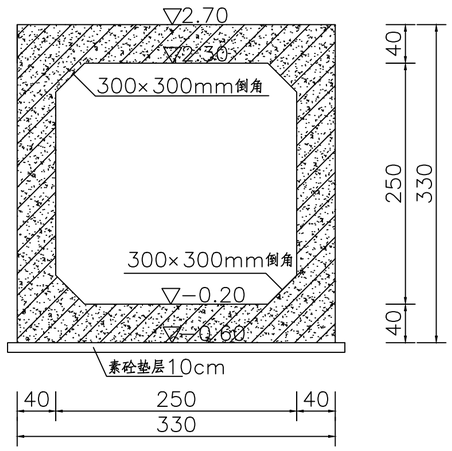

A－A剖面图 1:50

说明：

1. 图中尺寸除高程（废黄河高程）以米记，其余均以厘米记。
2. 荷载等级：公路－Ⅱ级。
3. 砼强度等级：垫层、格梗、护底为C25，其余均为C30。
4. 该箱涵净孔2.5m X2.5m，采用双向止水铸铁闸门，材质为球墨铸铁，配备QLD－8T手电两用螺杆启闭机（包括启闭机罩、机架等配套构件）。
5. 门槽尺寸及启闭机平台尺寸需生产厂家提供，并经设计单位复核后确定。
6. 伸缩缝均采用20mm闭孔型聚乙烯泡沫塑料板填充。
7. 复合地基承载力容许值不低于120kpa。

QCSJ
齐创设计有限公司
QI CHUANG DESIGN COMPANY LIMITED
■建筑工程设计：乙级 ■市政工程设计：乙级
■工程勘察：乙级 ■农业综合开发设计：乙级
■公路工程设计：乙级 ■水利工程设计：乙级
资质证书编号：A251023937/B251005580/A151033521

建设单位/CLIENT:
江苏省高邮经济开发区管理委员会

项目名称/PROJECT:
开发区诚盛科技园区周边环形河道综合治理项目

图纸名称/TITLE:
新建箱涵一
平面、立面、纵剖面图

项目负责人		闫静
专业负责人		董延涛
审　定		周志忠
审　核		李阿
校　对		申福祖
设　计		邓国庆

业务号/JOB NO.
设计阶段/STATUS: 施工图
专业/DISCIPLINE: 水利
比例/SCALE:
出图日期/DATE: 26.10
图号/DRAWING NO. XH-01
出图章:

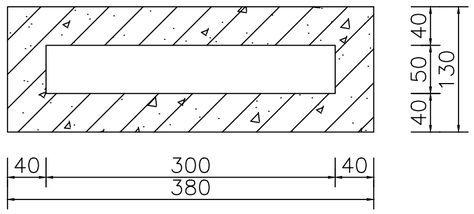

B—B剖面图 1:50

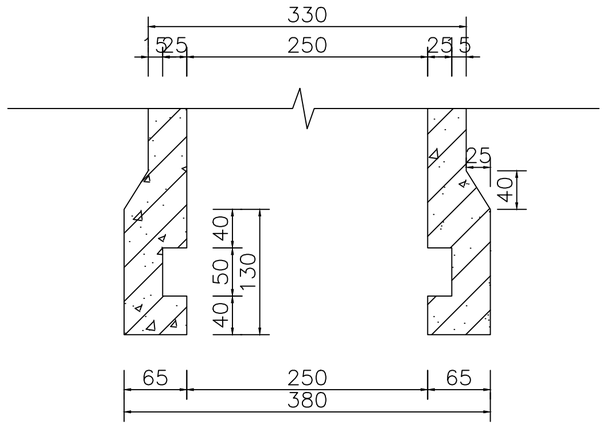

C—C剖面图 1:50

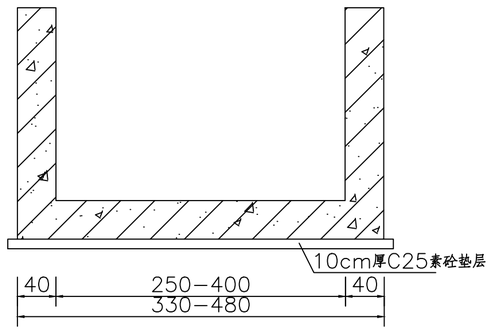

D—D剖面图 1:50

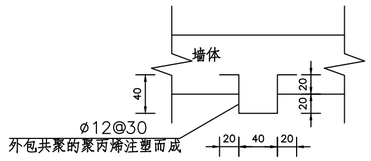

包塑铁爬梯大样图 1:25

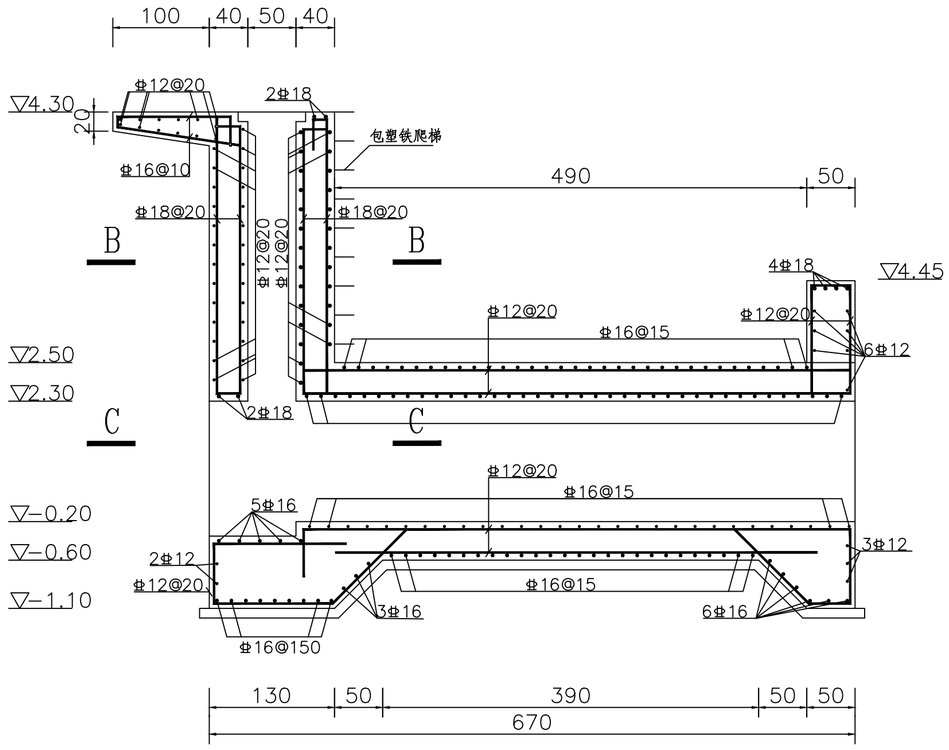

涵身钢筋图 1:50

说明：

1. 图中尺寸除高程（废黄河高程）以米记，其余均以毫米记。
2. 砼强度等级：垫层、格梗、护底为C25，其余均为C30。
3. 钢筋：∅为HPB300，Φ为HRB400；钢筋保护层厚度：底板为5cm，预制盖板为2.5cm，梁为3.5cm，其余为4.5cm。
4. 钢筋制作施工严格按规范要求，钢筋锚固长度不小于35d，绑扎搭接长度不小于50d，焊接搭接双面焊不小于5d，单面焊不小于10d。
5. 浇筑时应注意埋件的预埋。

齐创设计有限公司
QI CHUANG DESIGN COMPANY LIMITED
■建筑工程设计：乙级 ■市政工程设计：乙级
■工程勘察：乙级 ■农业综合开发设计：乙级
■公路工程设计：乙级 ■水利工程设计：乙级
资质证书编号：A251023937/B251005580/A151033521

建设单位/CLIENT:
江苏省高邮经济开发区管理委员会

项目名称/PROJECT:
开发区诚盛科技园区周边环形河道综合治理项目

图纸名称/TITLE:
新建箱涵一
洞身构造图（1/2）

项目负责人		
专业负责人		
审　定		
审　核		
校　对		
设　计		

业务号/JOB NO.

设计阶段/STATUS: 施工图

专业/DISCIPLINE: 水利

比例/SCALE:

出图日期/DATE: 26.10

图号/DRAWING NO. XH-02

出图章:

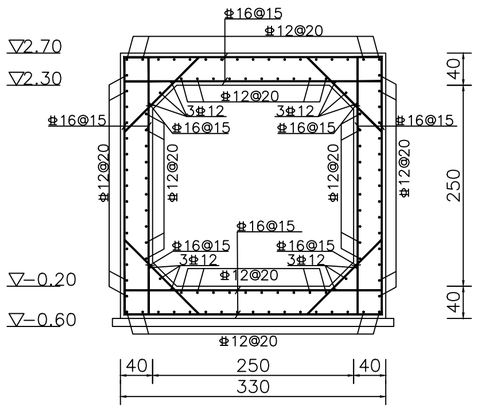

A—A钢筋图 1:50

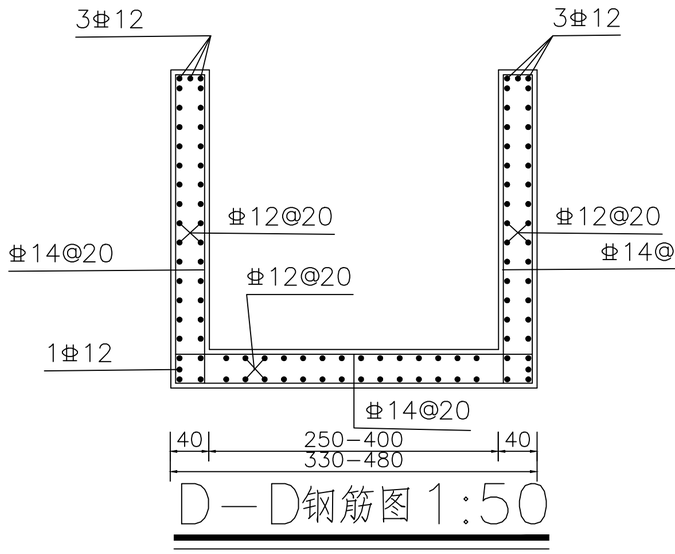

D—D钢筋图 1:50

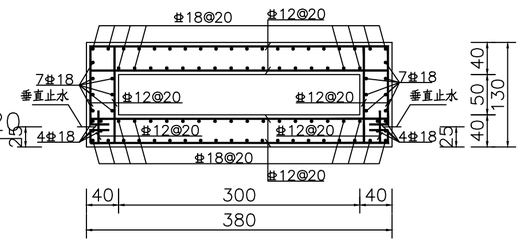

B—B钢筋图 1:50

E—E钢筋图 1:50

QL

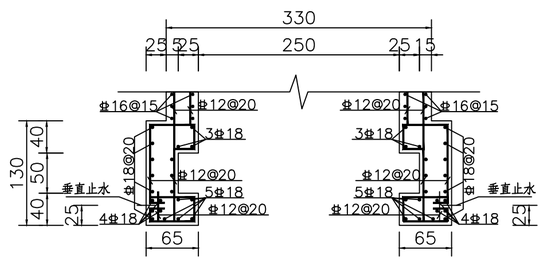

C—C钢筋图 1:50

说明:

1. 图中尺寸除高程（相对高程）以米记，其余均以毫米记。

2. 砼强度等级：垫层、格梗、护底为C25，其余均为C30。

3. 钢筋：∅为HPB300，Φ为HRB400；钢筋保护层厚度：底板为5cm，预制盖板为2.5cm，梁为3.5cm，其余为4.5cm。

4. 钢筋制作施工严格按规范要求，钢筋锚固长度不小于35d，绑扎搭接长度不小于50d，焊接搭接双面焊不小于5d，单面焊不小于10d。

5. 浇筑时应注意埋件的预埋。

齐创设计有限公司
QI CHUANG DESIGN COMPANY LIMITED
■建筑工程设计：乙级 ■市政工程设计：乙级
■工程勘察：乙级 ■农业综合开发设计：乙级
■公路工程设计：乙级 ■水利工程设计：乙级
资质证书编号：A251023937/B251005580/A151033521

建设单位/CLIENT:

江苏省高邮经济开发区管理委员会

项目名称/PROJECT:

开发区诚盛科技园区周边环形河道综合治理项目

图纸名称/TITLE:

新建箱涵一
洞身构造图（2/2）

项目负责人		
专业负责人		
审　定		
审　核		
校　对		
设　计		

业务号/JOB NO.

设计阶段/STATUS: 施工图

专业/DISCIPLINE: 水利

比例/SCALE:

出图日期/DATE: 26.10

图号/DRAWING NO. XH-03

出图章:

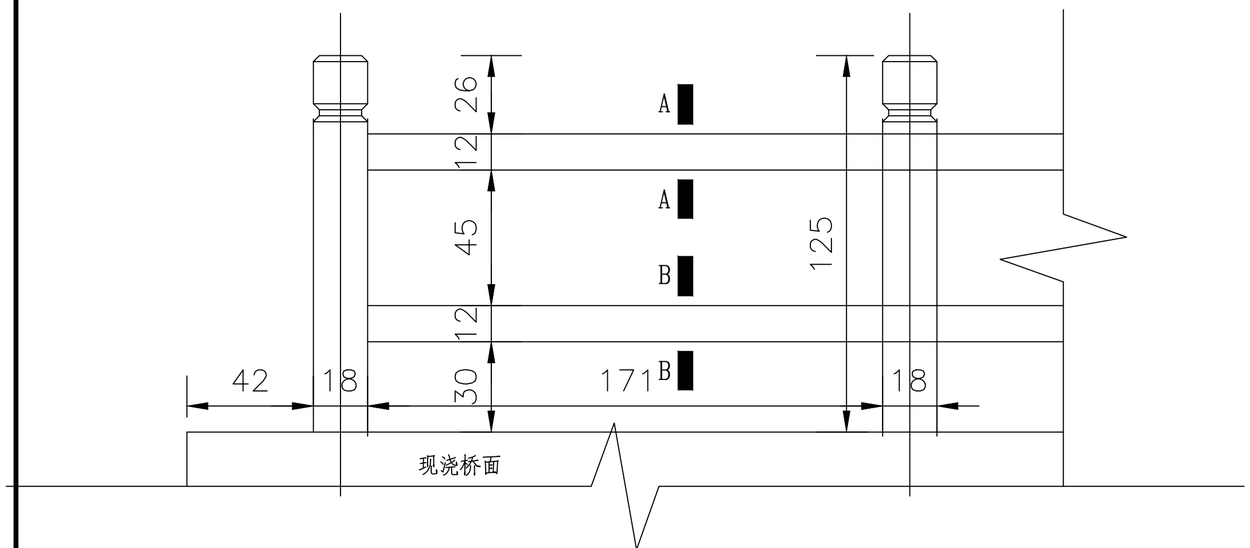

栏杆顺桥向位置图

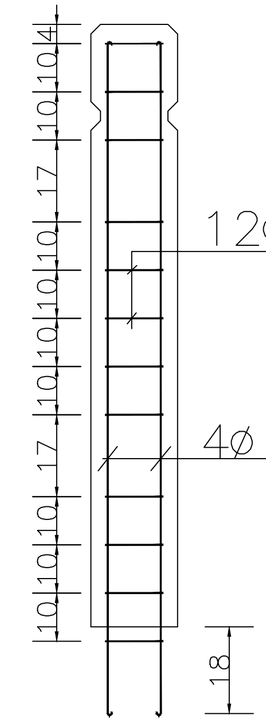

栏杆配筋图

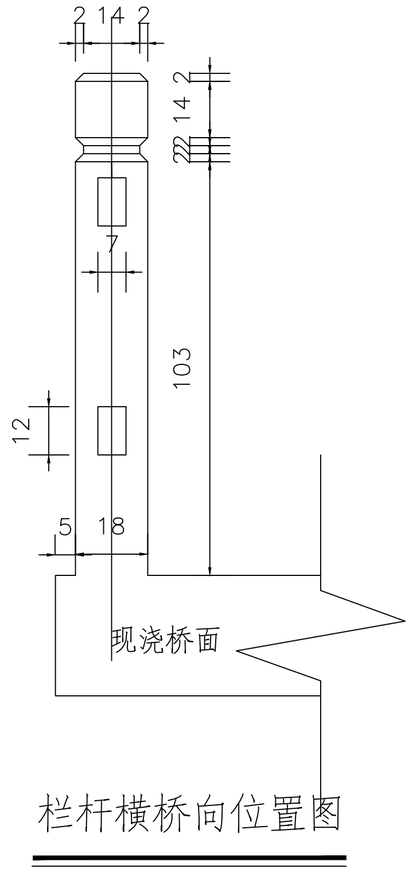

栏杆横桥向位置图

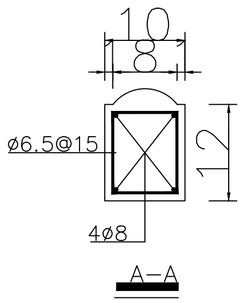

A–A

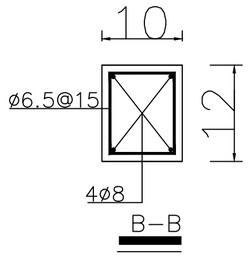

B–B

说明：

1. 尺寸单位钢筋直径以毫米计外，其余均以厘米计。
2. 砼等级：C25；钢筋保护层2cm。
3. 栏杆扶手预制（单节L=171，钢筋伸出两端15cm），栏杆柱预制，桥板在相应位置预留洞口。

QCSJ
齐创设计有限公司
QI CHUANG DESIGN COMPANY LIMITED
■建筑工程设计：乙级 ■市政工程设计：乙级
■工程勘察：乙级 ■农业综合开发设计：乙级
■公路工程设计：乙级 ■水利工程设计：乙级
资质证书编号：A251023937/B251005580/A151033521

建设单位/CLIENT:

江苏省高邮经济开发区管理委员会

项目名称/PROJECT:

开发区诚盛科技园区周边环形河道综合治理项目

图纸名称/TITLE:

新建箱涵一
栏杆结构图

项目负责人		冯彩
专业负责人		董延涛
审　定		周志忠
审　核		李河
校　对		中福祖
设　计		邓国庆

业务号/JOB NO.

设计阶段/STATUS: 施工图

专业/DISCIPLINE: 水利

比例/SCALE:

出图日期/DATE: 26.10

图号/DRAWING NO. XH-04

出图章:

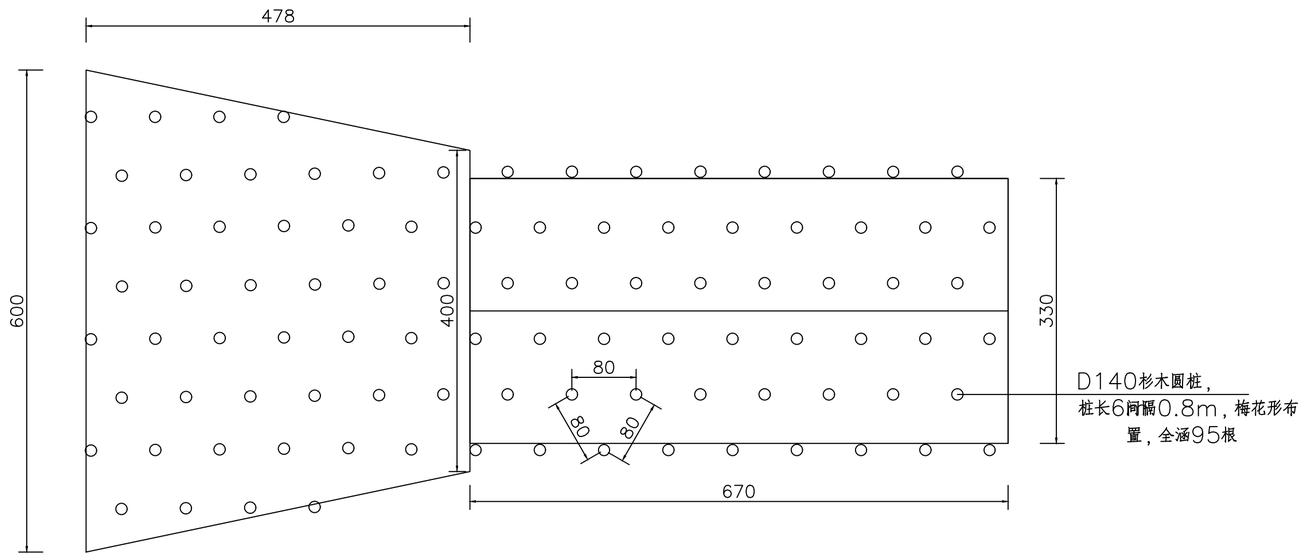

杉木桩基础处理示意图 1:50

说明：

1. 图中尺寸直径以mm计，其余尺寸均以cm计。

2. 木桩桩基采用大头D140mm杉木圆桩，桩长6.0m，打桩方法采用由中心向四周打，梅花形布置，共计95根。

3. 具体地基处理方式根据施工现场开挖情况确定：若基坑开挖后，地基与地质勘察不符请及时通知相关单位，待解决后方可施工。

4. 复合地基承载力容许值不低于120kpa。

QCSJ
齐创设计有限公司
QI CHUANG DESIGN COMPANY LIMITED
■建筑工程设计：乙级 ■市政工程设计：乙级
■工程勘察：乙级 ■农业综合开发设计：乙级
■公路工程设计：乙级 ■水利工程设计：乙级
资质证书编号：A251023937/B251005580/A151033521

建设单位/CLIENT:

江苏省高邮经济开发区管理委员会

项目名称/PROJECT:

开发区诚盛科技园区周边环形河道综合治理项目

图纸名称/TITLE:

新建箱涵一
木桩基础处理图

项目负责人		
专业负责人		
审　定		
审　核		
校　对		
设　计		

业务号/JOB NO.

设计阶段/STATUS: 施工图

专业/DISCIPLINE: 水利

比例/SCALE:

出图日期/DATE: 26.10

图号/DRAWING NO. XH-05

出图章:

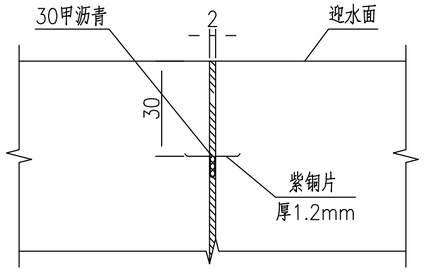

水平止水大样图 1:20

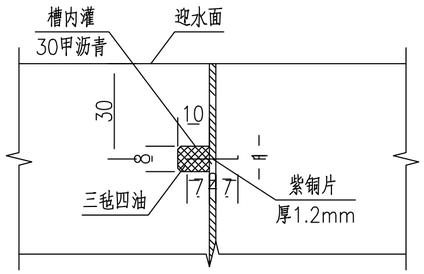

垂直止水大样图 1:20

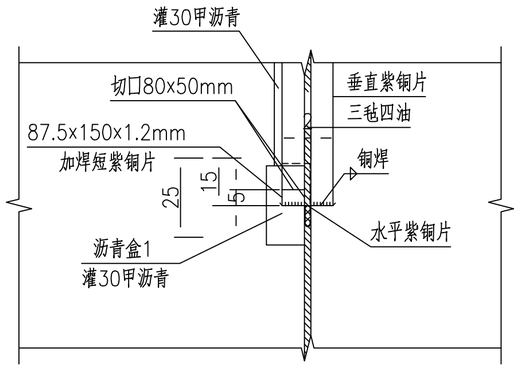

水平、垂直止水铜片接头A大样图 1:20

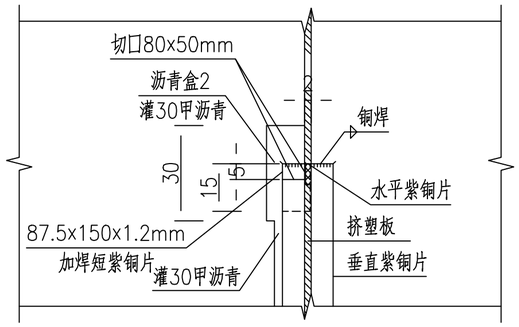

水平、垂直止水铜片接头B大样图 1:2

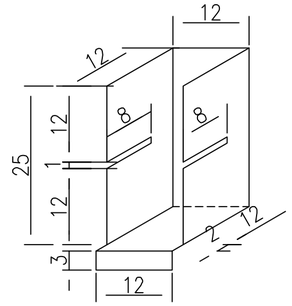

沥青盒1 1:10

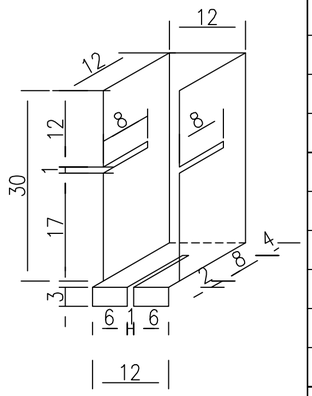

沥青盒2 1:10

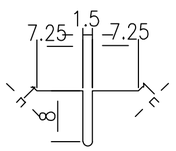

水平止水铜片大样图 1:10

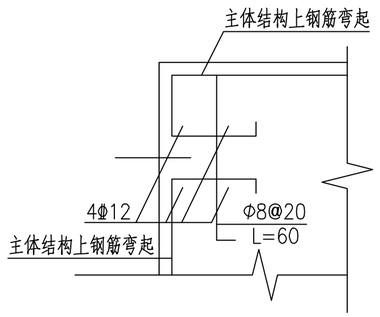

止水处钢筋大样图 1:20

说明:

1. 图中尺寸高程以米计，其余尺寸均以厘米计。
2. 在水平止水与垂直止水接头处须设置沥青盒。
3. 止水铜片之间的焊接均采用铜焊。
4. 沥青盒采用厚1.0毫米铁皮制作。

齐创设计有限公司
QI CHUANG DESIGN COMPANY LIMITED
■建筑工程设计：乙级 ■市政工程设计：乙级
■工程勘察：乙级 ■农业综合开发设计：乙级
■公路工程设计：乙级 ■水利工程设计：乙级
资质证书编号：A251023937/B251005580/A151033521

建设单位/CLIENT:
江苏省高邮经济开发区管理委员会

项目名称/PROJECT:
开发区诚盛科技园区周边环形河道综合治理项目

图纸名称/TITLE:
新建箱涵一
止水大样图

项目负责人		
专业负责人		
审　定		
审　核		
校　对		
设　计		

业务号/JOB NO.
设计阶段/STATUS: 施工图
专业/DISCIPLINE: 水利
比例/SCALE:
出图日期/DATE: 26.10
图号/DRAWING NO. XH-06
出图章:

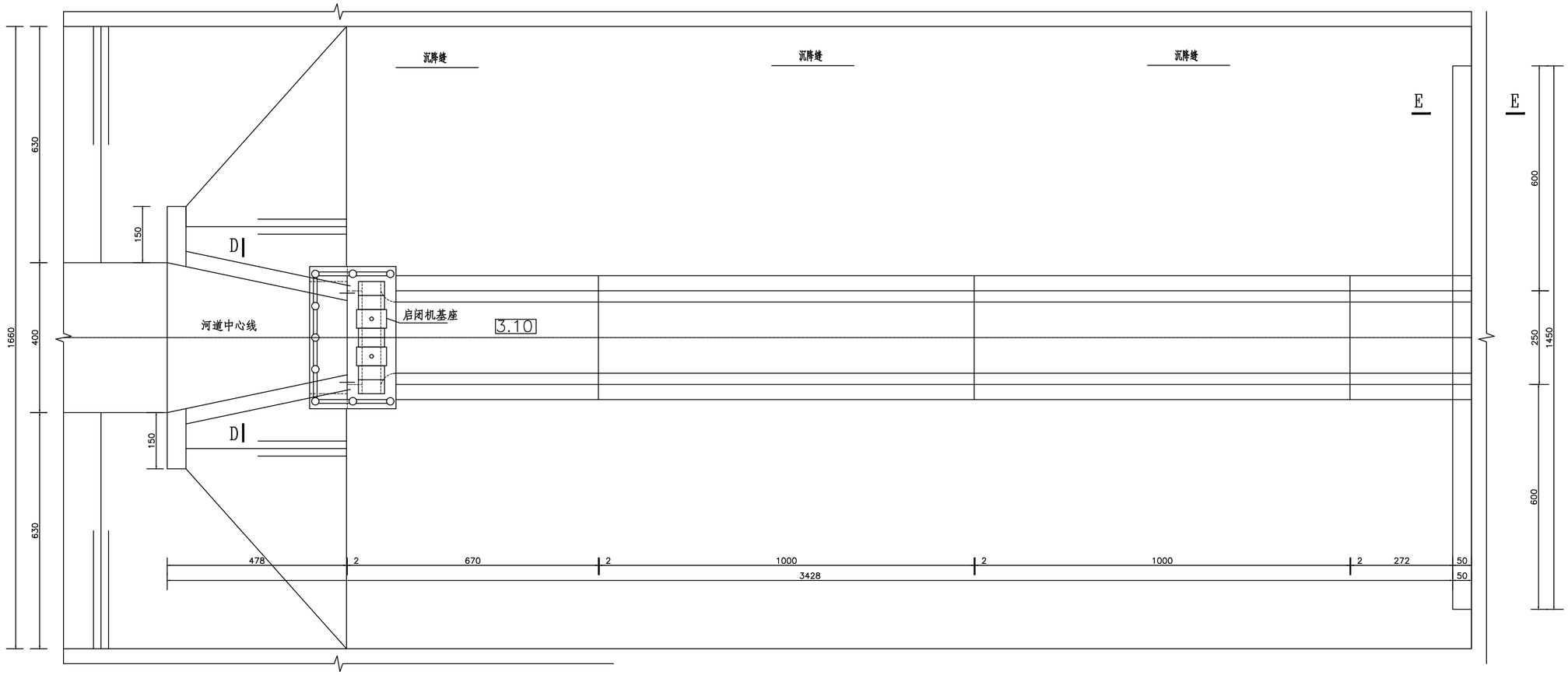

箱涵平面图 1:100

齐创设计有限公司
QI CHUANG DESIGN COMPANY LIMITED
■建筑工程设计：乙级 ■市政工程设计：乙级
■工程勘察：乙级 ■农业综合开发设计：乙级
■公路工程设计：乙级 ■水利工程设计：乙级
资质证书编号：A251023937/B251005580/A151033521

建设单位/CLIENT:

江苏省高邮经济开发区管理委员会

项目名称/PROJECT:

开发区诚盛科技园区周边环形河道综合治理项目

图纸名称/TITLE:

新建箱涵二
平面、立面、纵剖面图

项目负责人		
专业负责人		
审　定		
审　核		
校　对		
设　计		

业务号/JOB NO.

设计阶段/STATUS: 施工图

专业/DISCIPLINE: 水利

比例/SCALE:

出图日期/DATE: 26.10

图号/DRAWING NO. XH-07

出图章:

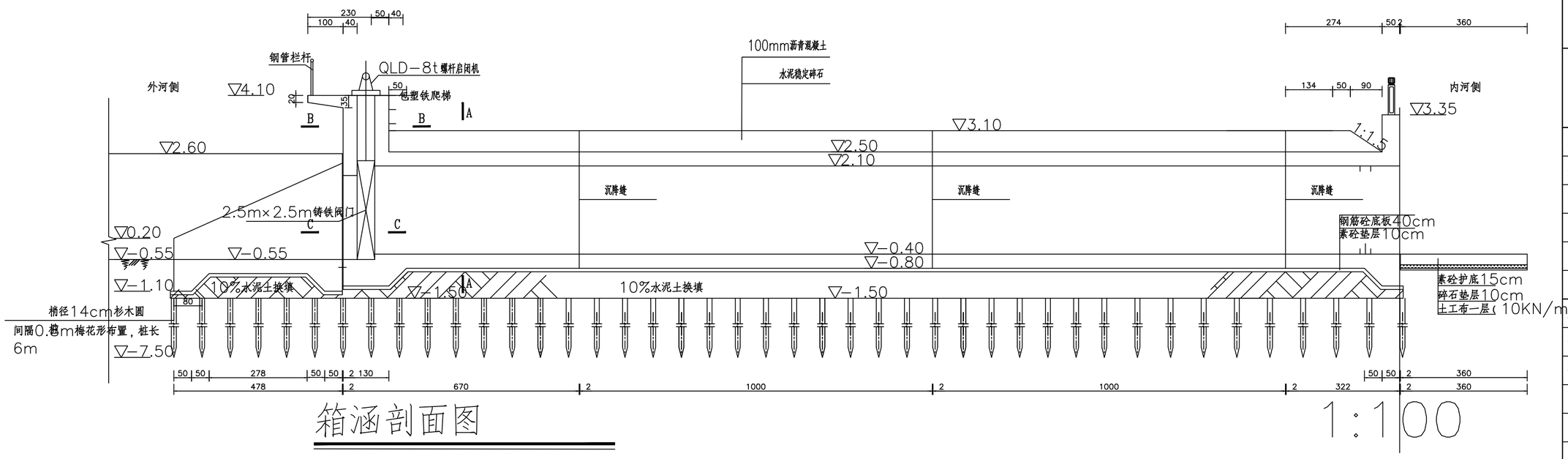

箱涵剖面图

1:100

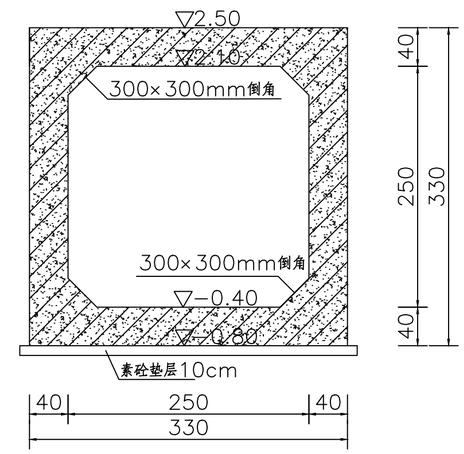

A—A剖面图 1:50

说明：

1. 图中尺寸除高程（废黄河高程）以米记，其余均以厘米记。
2. 荷载等级：公路—Ⅱ级。
3. 砼强度等级：垫层、格梗、护底为C25，其余均为C30。
4. 该箱涵净孔2.5m X2.5m，采用双向止水铸铁闸门，材质为球墨铸铁，配备QLD－8T手电两用螺杆启闭机（包括启闭机罩、机架等配套构件）。
5. 门槽尺寸及启闭机平台尺寸需生产厂家提供，并经设计单位复核后确定。
6. 伸缩缝均采用20mm闭孔型聚乙烯泡沫塑料板填充。
7. 复合地基承载力容许值不低于120kpa。

齐创设计有限公司
QI CHUANG DESIGN COMPANY LIMITED
■建筑工程设计：乙级 ■市政工程设计：乙级
■工程勘察：乙级 ■农业综合开发设计：乙级
■公路工程设计：乙级 ■水利工程设计：乙级
资质证书编号：A251023937/B251005580/A151033521

建设单位/CLIENT:
江苏省高邮经济开发区管理委员会

项目名称/PROJECT:
开发区诚盛科技园区周边环形河道综合治理项目

图纸名称/TITLE:
新建箱涵二
平面、立面、纵剖面图

项目负责人		
专业负责人		
审　定		
审　核		
校　对		
设　计		

业务号/JOB NO.

设计阶段/STATUS: 施工图

专业/DISCIPLINE: 水利

比例/SCALE:

出图日期/DATE: 26.10

图号/DRAWING NO. XH-08

出图章:

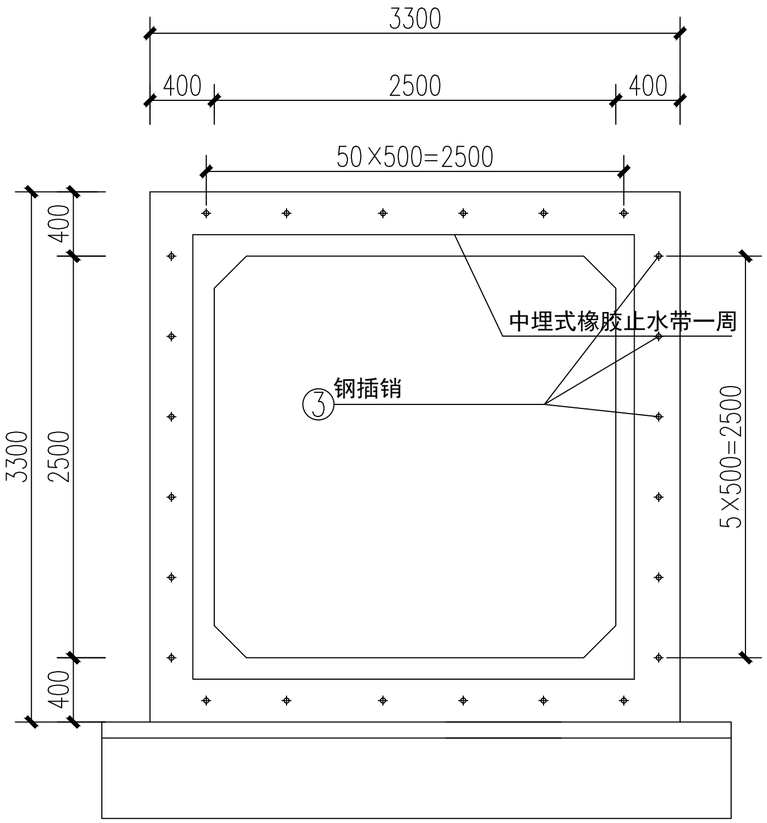

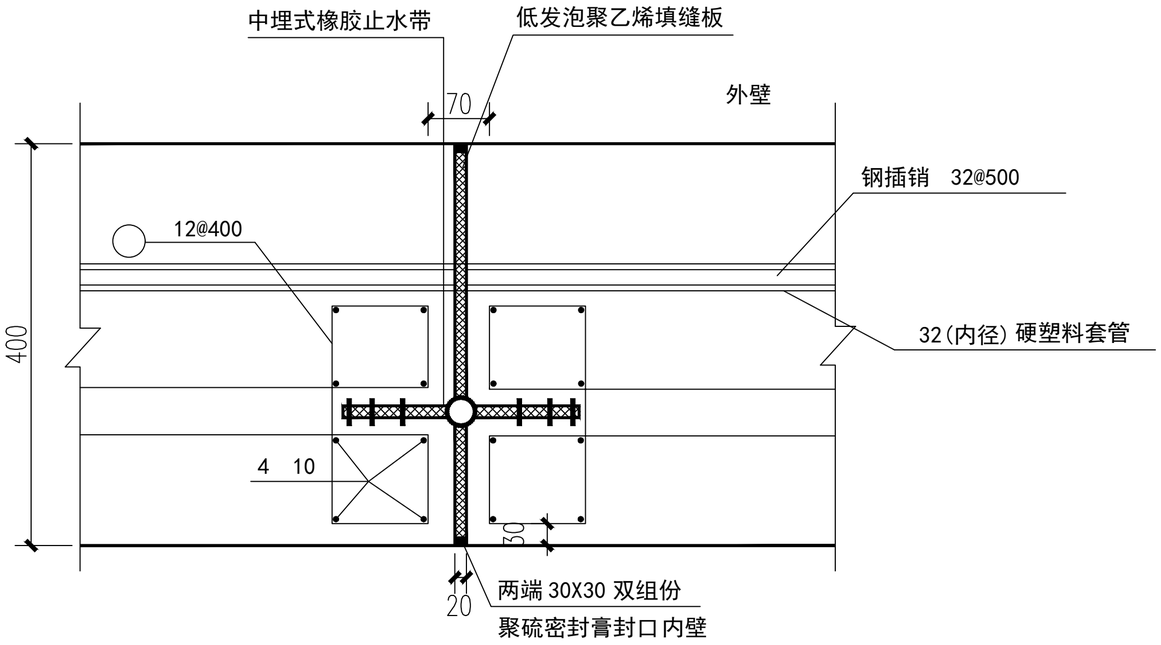

变形缝构造

附注:

1. 本图尺寸均以毫米计.

2. 1号钢筋沿箱涵断面布置一周.

QCSJ
齐创设计有限公司
QI CHUANG DESIGN COMPANY LIMITED
■建筑工程设计：乙级 ■市政工程设计：乙级
■工程勘察：乙级 ■农业综合开发设计：乙级
■公路工程设计：乙级 ■水利工程设计：乙级
资质证书编号：A251023937/B251005580/A151033521

建设单位/CLIENT:

江苏省高邮经济开发区管理委员会

项目名称/PROJECT:

开发区诚盛科技园区周边环形河道综合治理项目

图纸名称/TITLE:

新建箱涵二
平面、立面、纵剖面图

项目负责人		闫静
专业负责人		董延涛
审　定		周志忠
审　核		李阿
校　对		申福祖
设　计		邓国庆

业务号/JOB NO.

设计阶段/STATUS: 施工图

专业/DISCIPLINE: 水利

比例/SCALE:

出图日期/DATE: 26.10

图号/DRAWING NO. XH-09

出图章:

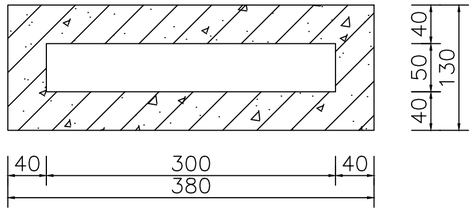

B—B剖面图 1:50

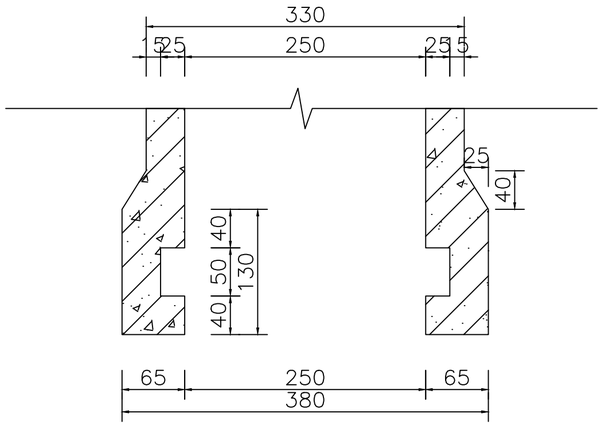

C—C剖面图 1:50

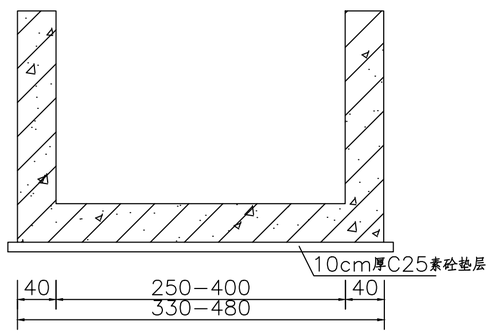

D—D剖面图 1:50

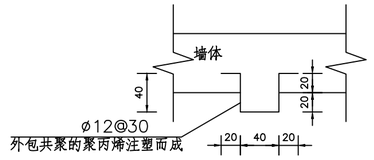

包塑铁爬梯大样图 1:25

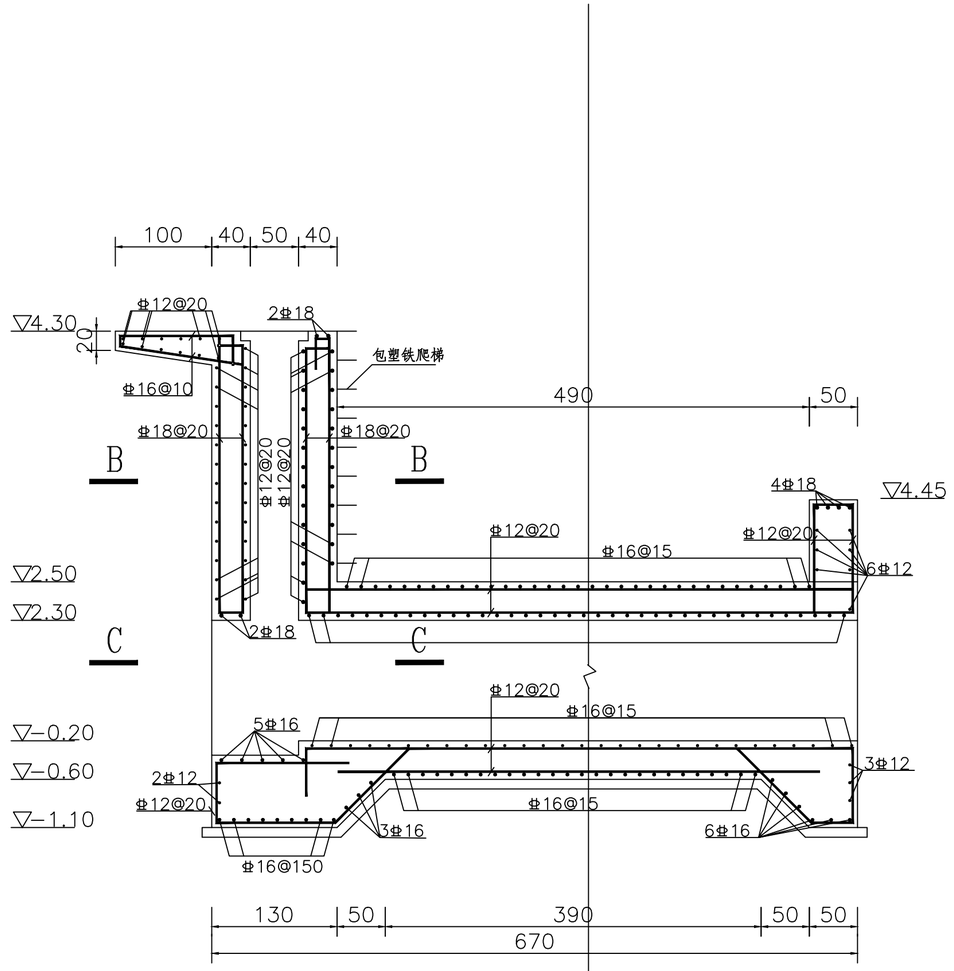

涵身钢筋图 1:50

说明:

1. 图中尺寸除高程（废黄河高程）以米记，其余均以毫米记。
2. 砼强度等级：垫层、格梗、护底为C25，其余均为C30。
3. 钢筋：∅为HPB300，Φ为HRB400；钢筋保护层厚度：底板为5cm，顶制盖板为2.5cm，梁为3.5cm，其余为4.5cm。
4. 钢筋制作施工严格按规范要求，钢筋锚固长度不小于35d，绑扎搭接长度不小于50d，焊接搭接双面焊不小于5d，单面焊不小于10d。
5. 浇筑时应注意埋件的预埋。

QCSJ
齐创设计有限公司
QI CHUANG DESIGN COMPANY LIMITED
■建筑工程设计：乙级 ■市政工程设计：乙级
■工程勘察：乙级 ■农业综合开发设计：乙级
■公路工程设计：乙级 ■水利工程设计：乙级
资质证书编号：A251023937/B251005580/A151033521

建设单位/CLIENT:
江苏省高邮经济开发区管理委员会

项目名称/PROJECT:
开发区诚盛科技园区周边环形河道综合治理项目

图纸名称/TITLE:
新建箱涵二
洞身构造图（1/2）

项目负责人		
专业负责人		
审　定		
审　核		
校　对		
设　计		

业务号/JOB NO.

设计阶段/STATUS: 施工图

专业/DISCIPLINE: 水利

比例/SCALE:

出图日期/DATE: 26.10

图号/DRAWING NO. XH-10

出图章:

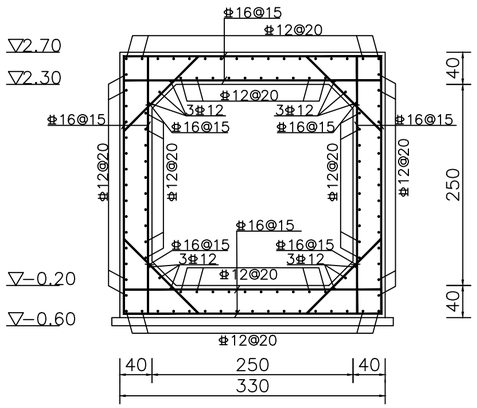

A—A钢筋图 1:50

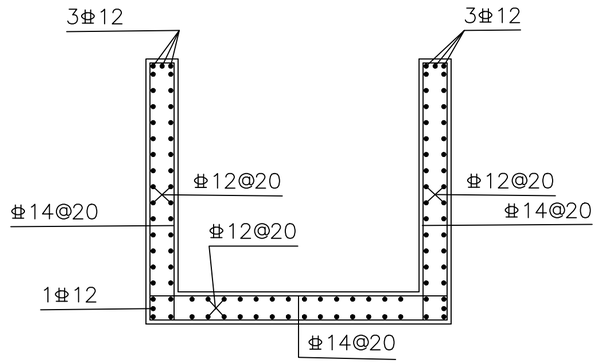

D—D钢筋图 1:50

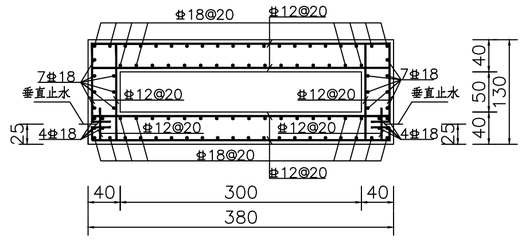

B—B钢筋图 1:50

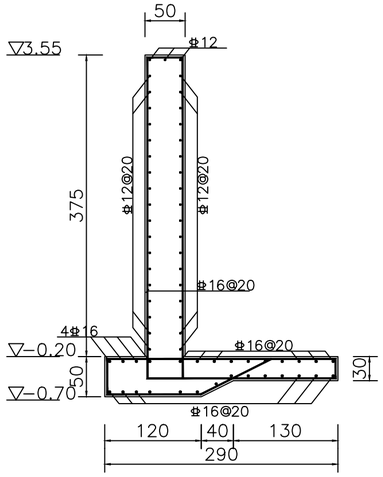

E—E钢筋图 1:50

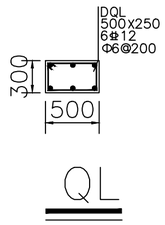

QL

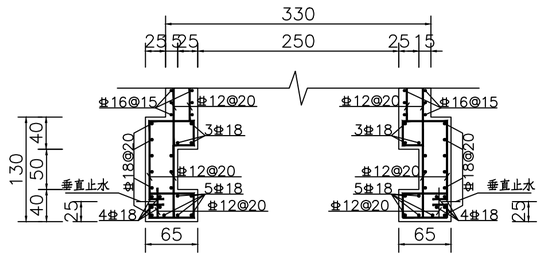

C—C钢筋图 1:50

说明：

1. 图中尺寸除高程（相对高程）以米记，其余均以毫米记。

2. 砼强度等级：垫层、格梗、护底为C25，其余均为C30。

3. 钢筋：∅为HPB300，Φ为HRB400；钢筋保护层厚度：底板为5cm，预制盖板为2.5cm，梁为3.5cm，其余为4.5cm。

4. 钢筋制作施工严格按规范要求，钢筋锚固长度不小于35d，绑扎搭接长度不小于50d，焊接搭接双面焊不小于5d，单面焊不小于10d。

5. 浇筑时应注意埋件的预埋。

QCSJ
齐创设计有限公司
QI CHUANG DESIGN COMPANY LIMITED
■建筑工程设计：乙级 ■市政工程设计：乙级
■工程勘察：乙级 ■农业综合开发设计：乙级
■公路工程设计：乙级 ■水利工程设计：乙级
资质证书编号：A251023937/B251005580/A151033521

建设单位/CLIENT:

江苏省高邮经济开发区管理委员会

项目名称/PROJECT:

开发区诚盛科技园区周边环形河道综合治理项目

图纸名称/TITLE:

新建箱涵二
洞身构造图（2/2）

项目负责人		闫静
专业负责人		董延涛
审　定		周志忠
审　核		李阿
校　对		申福祖
设　计		邓国庆

业务号/JOB NO.

设计阶段/STATUS: 施工图

专业/DISCIPLINE: 水利

比例/SCALE:

出图日期/DATE: 26.10

图号/DRAWING NO. XH-11

出图章:

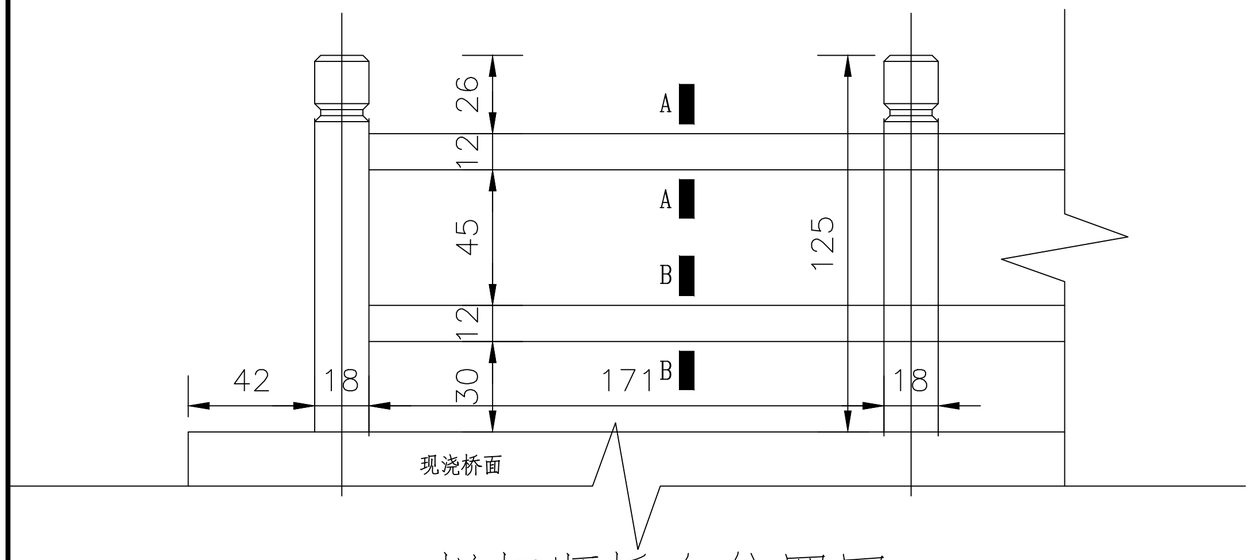

栏杆顺桥向位置图

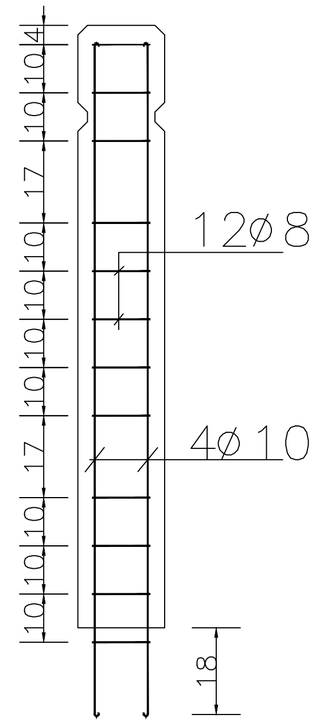

栏杆配筋图

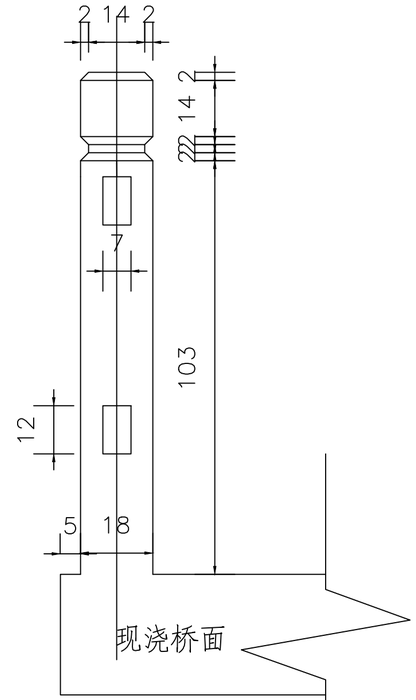

栏杆横桥向位置图

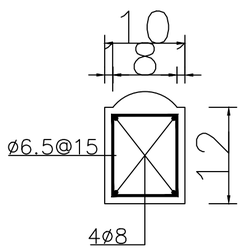

A–A

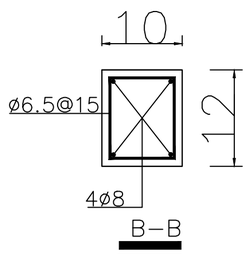

B–B

说明：

1. 尺寸单位钢筋直径以毫米计外，其余均以厘米计。
2. 砼等级：C25；钢筋保护层2cm。
3. 栏杆扶手预制（单节L=171，钢筋伸出两端15cm），栏杆柱预制，桥板在相应位置预留洞口。

齐创设计有限公司
QI CHUANG DESIGN COMPANY LIMITED
■建筑工程设计：乙级 ■市政工程设计：乙级
■工程勘察：乙级 ■农业综合开发设计：乙级
■公路工程设计：乙级 ■水利工程设计：乙级
资质证书编号：A251023937/B251005580/A151033521

建设单位/CLIENT:

江苏省高邮经济开发区管理委员会

项目名称/PROJECT:

开发区诚盛科技园区周边环形河道综合治理项目

图纸名称/TITLE:

新建箱涵二
栏杆结构图

项目负责人		
专业负责人		
审　定		
审　核		
校　对		
设　计		

业务号/JOB NO.

设计阶段/STATUS: 施工图

专业/DISCIPLINE: 水利

比例/SCALE:

出图日期/DATE: 26.10

图号/DRAWING NO. XH-12

出图章:

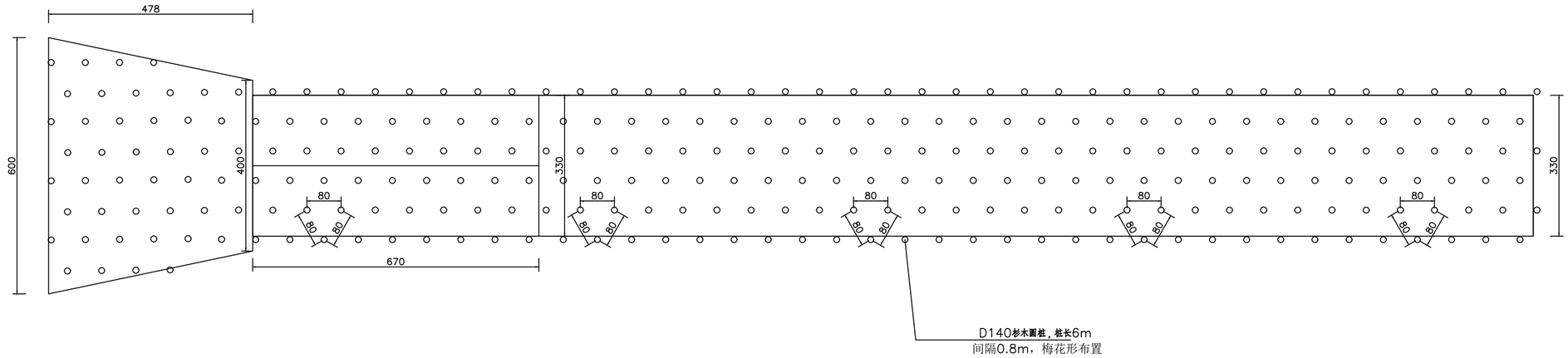

杉木桩基础处理示意图 1:50

说明：

1. 图中尺寸直径以mm计，其余尺寸均以cm计。

2. 木桩桩基采用大头D140mm杉木圆桩，桩长6.0m，打桩方法采用由中心向四周打，梅花形布置，共计95根。

3. 具体地基处理方式根据施工现场开挖情况确定：若基坑开挖后，地基与地质勘察不符请及时通知相关单位，待解决后方可施工。

4. 复合地基承载力容许值不低于120kpa。

QCSJ
齐创设计有限公司
QI CHUANG DESIGN COMPANY LIMITED
■建筑工程设计：乙级 ■市政工程设计：乙级
■工程勘察：乙级 ■农业综合开发设计：乙级
■公路工程设计：乙级 ■水利工程设计：乙级
资质证书编号：A251023937/B251005580/A151033521

建设单位/CLIENT:

江苏省高邮经济开发区管理委员会

项目名称/PROJECT:

开发区诚盛科技园区周边环形河道综合治理项目

图纸名称/TITLE:

新建箱涵二
木桩基础处理图

项目负责人		
专业负责人		
审　定		
审　核		
校　对		
设　计		

业务号/JOB NO.

设计阶段/STATUS: 施工图

专业/DISCIPLINE: 水利

比例/SCALE:

出图日期/DATE: 26.10

图号/DRAWING NO. XH-13

出图章:

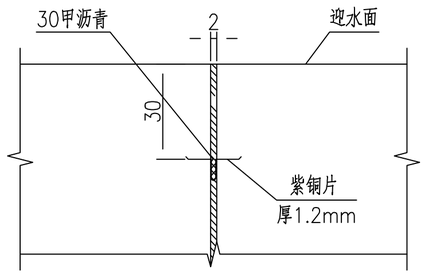

水平止水大样图 1:20

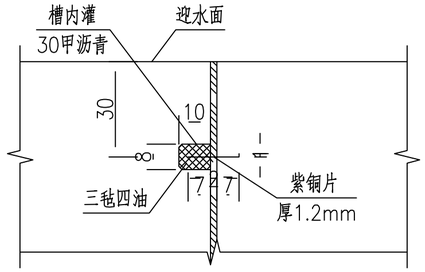

垂直止水大样图 1:20

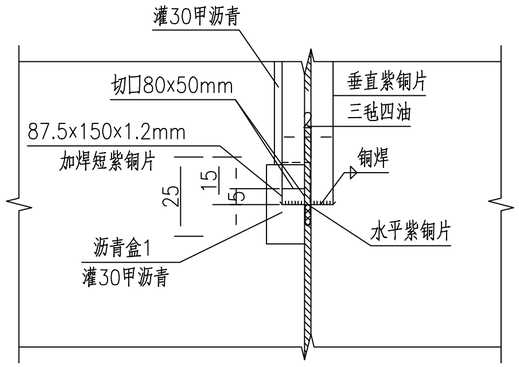

水平、垂直止水铜片接头A大样图 1:20

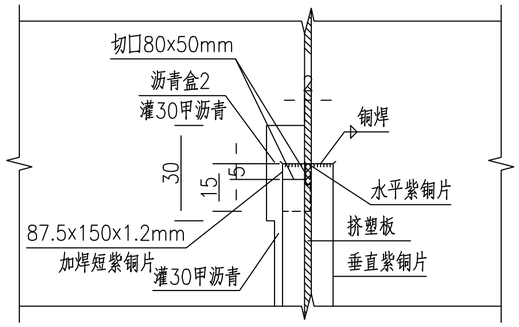

水平、垂直止水铜片接头B大样图 1:2

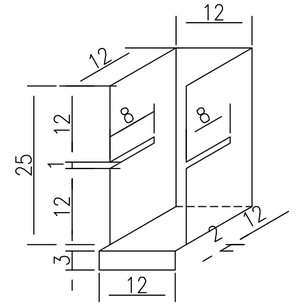

沥青盒1 1:10

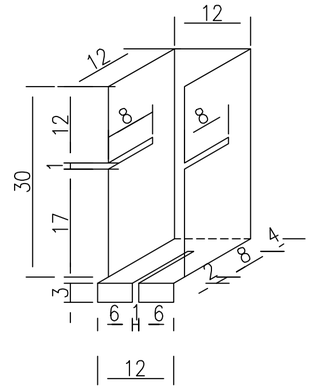

沥青盒2 1:10

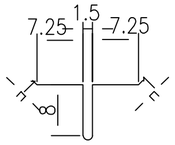

水平止水铜片大样图 1:10

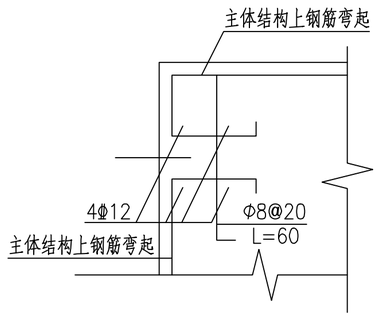

止水处钢筋大样图 1:20

说明：

1. 图中尺寸高程以米计，其余尺寸均以厘米计。
2. 在水平止水与垂直止水接头处须设置沥青盒。
3. 止水铜片之间的焊接均采用铜焊。
4. 沥青盒采用厚1.0毫米铁皮制作。

齐创设计有限公司
QI CHUANG DESIGN COMPANY LIMITED
■建筑工程设计：乙级 ■市政工程设计：乙级
■工程勘察：乙级 ■农业综合开发设计：乙级
■公路工程设计：乙级 ■水利工程设计：乙级
资质证书编号：A251023937/B251005580/A151033521

建设单位/CLIENT:
江苏省高邮经济开发区管理委员会

项目名称/PROJECT:
开发区诚盛科技园区周边环形河道综合治理项目

图纸名称/TITLE:
新建箱涵二
止水大样图

项目负责人		
专业负责人		
审　定		
审　核		
校　对		
设　计		

业务号/JOB NO.

设计阶段/STATUS: 施工图

专业/DISCIPLINE: 水利

比例/SCALE:

出图日期/DATE: 26.10

图号/DRAWING NO. XH-14

出图章:

泵站设计总说明

1 工程概况

1.1 兴办缘由

开发区诚盛科技园区周边环形河道排涝泵站位于华山路，为切实保障诚盛科技园区防洪排涝安全，完善片区水系连通体系，提升河道水生态环境及周边整体景观品质，

工程实施后可减少人力、节约时间，加快排涝速度，增强圩区的防洪安全，为地区经济可持续发展创造良好的条件。

2 设计依据

2.1 设计依据

1、设计合同；

2.2 规程、规范、标准及参考资料

1、《水利工程建设标准强制性条文》(2020 年版)；

2、《水利水电工程等级划分及洪水标准》（SL252－2017）；

3、《防洪标准》（GB50201-2014）；

4、《堤防工程设计规范》（GB50286-2013）；

5、《灌溉与排水工程设计标准》（GB50288-2018）；

6、《中国地震动参数区划图》（GB18306-2015）；

7、《河道整治设计规范》（GB50707-2011）；

8、《泵站设计标准》（GB50265-2022）；

9、《水利水电工程合理使用年限及耐久性设计规范》（SL654-2014）；

10、《水利工程预拌混凝土应用技术规范》（DB32/3261-2017）；

11、《水利泵站施工及验收规范》（GBT51033-2014）；

12、《水电水利工程金属结构与机电设备安装安全技术规程》（DL/T 5372-2017 ）；

其他有关的规范、标准及规程。

3 主要设计技术指标

3.1 水文

根据相关水系规划，里下河地区常年平均水位▽1.5m 左右，最低设计水位▽ 0.8m，防洪警戒水位▽2.50m，防洪水位 3.00m。设计水位如下表：

水位组合表

水位组合	内河侧（m）	外河侧（m）
设计水位	▽1.5	▽2.5
校核水位	▽2.5	▽3.0

3.2 工程等级和标准

根据《水利水电工程等级划分及洪水标准》、《灌溉与排水工程设计标准》、《堤防工程设计规范》等有关规范，确定本工程等别为Ⅴ等，建筑物的级别均为 5 级。

3.3 高程系统

高程系统：废黄河高程系统。

4 工程设计

4.1 工程设计

本次共拆建 1 座排涝站，设计流量为 2m3/s，泵站结构形式为墙式湿室型单孔单向泵站，底板及墙身均为C25 钢筋砼结构。泵室垂直河道方向长 6m，泵室总宽 5.715m。泵室底板厚 0.4m，前池为开敞式，直接从内河引水进池，出水池后接直径 1.5m 涵管。水泵机组采用 1 台 700ZLB-160 型轴流泵，水泵配套 110kw 电机,站房总面积为 15.4m2。

4.2 耐久性设计

4.2.1 工程和建筑物合理使用年限

根据《水利水电工程合理使用年限及 耐久性设计规范》（SL 654-2014）和工程等别，本次工程新（拆）建泵站的合理使用年限为 30 年。

4.2.2 环境条件

本次工程所处环境类别为二、三类。

齐创设计有限公司
QI CHUANG DESIGN COMPANY LIMITED
■建筑工程设计：乙级 ■市政工程设计：乙级
■工程勘察：乙级 ■农业综合开发设计：乙级
■公路工程设计：乙级 ■水利工程设计：乙级
资质证书编号：A251023937/B251005580/A151033521

建设单位/CLIENT:
江苏省高邮经济开发区管理委员会

项目名称/PROJECT:
开发区诚盛科技园区周边环形河道综合治理项目

图纸名称/TITLE:
泵站设计总说明

项目负责人		
专业负责人		
审　定		
审　核		
校　对		
设　计		

业务号/JOB NO.

设计阶段/STATUS: 施工图

专业/DISCIPLINE: 水利

比例/SCALE:

出图日期/DATE: 26.10

图号/DRAWING NO. BZ-01

出图章:

4.2.3 构造要求

1、施工中应采用合理的施工工艺隔绝或减轻环境因素对结构的作用

2、应按设计图纸所示控制构造缝宽度。

4.2.4 材料要求

（1）混凝土耐久性基本要求

本工程主要水工建筑物主体结构混凝土强度等级均采用 C25。建筑物混凝土抗冻等级均为 F50。

（2）混凝土原材料要求

① 水泥：采用普通硅酸盐水泥（强度等级不低于 42.5 级），技术指标执行《通用硅酸水泥》（GB175 -2007）。

② 骨料、掺合料、外加剂和水：骨料、掺合料、外加剂和水的使用应满足《水工混凝土施工规范》（SL677-2014）相关要求。

（3）钢筋混凝土保护层厚度

站底板、翼墙底板底面 40mm；其它参照相关规范执行。

2、碎石

采用洁净、坚硬，符合级配要求的碎石，含泥量不大于 1%。

3、砂

采用洁净、坚硬，符合级配要求，细度模数在 2.5 以上的中粗砂，含泥量不大于 3%。

4、钢筋

主要采用HRB400 普通热轧变形钢筋（符号 ，Es=2.0×105N/mm2，fy=360N/mm2）；少量采用HPB300 光圆钢筋（符号Φ，Es=2.1×105N/mm2，fy=270N/mm2）。以上钢筋性能指标应符合《钢筋混凝土用钢第一部分热轧光圆钢筋》（GB1499.1-2008）、《钢筋混凝土用钢第二部分热轧带肋钢筋》（GB1499.2-2007）等现行相关标准、规范的规定。

HPB300 钢筋锚固长度（指梁、板、柱等构件的受力钢筋伸入支座或基础中的总长度）为 35d（C25 砼）（d 为钢筋直径）和 30d（C30 砼），HRB400 钢筋锚固长度为 40d（C25砼）和 35d（C30 砼），转弯钢筋在弯转处不得断开。

纵向受力钢筋的焊接接头应相互错开（避免在同一个截面上）。钢筋焊接接头连接区段的长度为 35d（d 为纵向受力钢筋的较大直径），且不小于 500mm。凡接头中点位于该连接区段长度内的焊接接头均属于同一连接区段。同一连接区段内纵向钢筋接头面积百分率为该区段内有接头的纵向受力钢筋截面面积与全部纵向受力钢筋截面面积的比值。位于同一连接区段内纵向受力钢筋的焊接接头面积百分率，对纵向受拉钢筋接头，不应大于 50%，纵向受压钢筋接头、装配式构件连接处及临时缝处的焊接接头可不受此比值限制。

5 强制性条文执行情况

	相关强制性条文	本工程相关内容
4-1 工程等别与建筑物级别	4-1-1 《灌溉与排水工程设计标准》 GB50288-2018 4-1-2《水利水电工程等级划分及洪水标准》 SL252-2017	5 级建筑物。
4-2 洪水标准	4-2-1-1《水利水电工程等级划分及洪水标准》 SL252-2017 4-2-2-1 《泵站设计规范》 GB50265--2016	采用设计高水位▽3.10m，历史高水位▽3.41m，校核高水位▽3.5m。
4-3 稳定与强度	4-3-4 《水工混凝土结构设计规范》 SL191-2008 4-3-6 《水闸设计规范》 SL265-2016	钢筋砼结构构件的承载力安全系数 K基本组合分别 1.2 和 1.15，偶然组合为 1.0；砼强度设计值满足规范要求。 抗滑稳定安全系数为：泵站站身正常运行条件下 1.3，非正常运行条件下 1.15，校核期为1.05。 纵向受力钢筋砼保护层不应小于钢筋直接及砼保护层最小厚度板、墙 25mm，梁、柱、墩35mm，截面厚度不小于 2.5m 的底板及墩墙40。 HPB300 钢筋锚固长度（指梁、板、柱等构件的受力钢筋伸入支座或基础中的总长度）为 35d（C25 砼）（d 为钢筋直径）和 30d（C30砼），HRB400 钢筋锚固长度为 40d（C25 砼）和 35d（C30 砼），转弯钢筋在弯转处不得断开。

齐创设计有限公司
QI CHUANG DESIGN COMPANY LIMITED
■建筑工程设计：乙级 ■市政工程设计：乙级
■工程勘察：乙级 ■农业综合开发设计：乙级
■公路工程设计：乙级 ■水利工程设计：乙级
资质证书编号：A251023937/B251005580/A151033521

建设单位/CLIENT:
江苏省高邮经济开发区管理委员会

项目名称/PROJECT:
开发区诚盛科技园区周边环形河道综合治理项目

图纸名称/TITLE:
泵站设计总说明

项目负责人		
专业负责人		
审　定		
审　核		
校　对		
设　计		

业务号/JOB NO.

设计阶段/STATUS: 施工图

专业/DISCIPLINE: 水利

比例/SCALE:

出图日期/DATE: 26.10

图号/DRAWING NO. BZ-02

出图章:

	相关强制性条文	本工程相关内容
4-4 抗震	4-4-1 《水工混凝土结构设计规范》 SL191-2008 4-4-2 《水工建筑物抗震设计标准》 GB51247-2018	根据《中国地震动峰值加速度区划图》，地震加速度为 0.10g，相当于地震基本烈度为 7 度。

6 工程施工

6.1 测量放样

承包人在施工过程中应重视工程测放的工作量，第一，要布置好施工控制点，做好建筑物纵横轴线的测放工作，保证建筑物整体位置准确无误；施工高程控制点应远离降水影响范围，并作定期复测；第二，做好建筑物的放样工作，保证建筑物平面位置、各部位高程准确。

6.2 土方工程

6.2.1 土方开挖土方工程开挖前应结合场地清理，全面排查摸清施工场地范围内市政管道、供电线 路等管线的布置情况。如发现市政管道、供电线路等，施工单位应采取合理的施工措施，避开对管线的干扰，并制定相关安全预案以保证施工设备和人员的安全。当采取措施后，依然影响工程施工时，须会同参建各方，确定是否采取变更调整后方可继续作业。基坑边坡应根据地质、降低地下水位措施和施工条件等情况，经稳定验算后确定。

6.2.2 土方回填墙后土方填筑前必须清除基坑底部的积水、杂物等，回填土含水率应控制在最优含水率附近，并分层夯实，层厚不大于 25cm，回填土压实度不低于 0.91。整个填筑过程中应保证对称回填，均匀上升。本次工程开挖土方均采用人工或小型压实设备（激振力不大于 35kN）回填并夯实，且铺土厚度宜适当减少。土方工程的施工须参照《关于进一步加强土方工程质量管理的通知》（苏水基〔2013〕17 号文）的要求执行。

6.3 砼、钢筋砼和砌石施工

1、模板（1）模板及支架材料应符合《水工混凝土施工规范》，其结构必须具有足够的稳定 性，刚度和强度，以保证浇筑混凝土的结构形状尺寸和相互位置符合设计规定。 （2）模板表面应光洁平整，接缝严密，不漏浆。

2、钢筋（1）钢筋按钢号，批号，规范，生产厂家的不同，应有出厂质保书或实验报告单， 使用前仍应做抗拉强度，冷弯实验。（2）焊条品种、规格、质量应符合规范及设计要求，钢筋焊接后的机械性能应符合 国家规定。焊缝不允许有脱焊、漏焊点和裂缝。

3、混凝土（1）混凝土的生产和原材料的质量均应符合《水工混凝土施工规范》。（2）混凝土的水灰比应通过实验确定。（3）浇筑混凝土应连续进行，严禁在途中和仓内加水，混凝土应随浇随平，不得使 用振捣器平仓，捣固混凝土应使用振捣器为主，对无法使用振捣器或浇筑困难的部分，方可采用或辅以人工捣固，做到无蜂窝麻面。

6.4 水泵、电机

确定采购厂家后应根据设计图纸提供的参数复核产品是否满足设计要求，同时复核 土建尺寸和预留孔洞是否满足安装和检修要求，经确认无误后方可进行土建施工。若产品与土建尺寸不匹配，经设计、监理和业主同意后，在厂家的配合下，调整相应尺寸。

6.5 工期安排及其他注意事项

6.5.1 施工工期

本次工程主体工程施工总工期 2 个月，具体以招投标文件为准。

6.6.2 其他注意事项

1、施工中应加强对边坡、基础及建筑物的沉降观测，减小施工对周边居民及建筑的 干扰。

2、施工中需注意文明施工，与环保结合，降低噪声，减少尘埃，防止污染，控制施 工弃渣、生活垃圾，创造工作制度化，生产标准化，工程管理程序化及规范化的施工现 场。

7 施工期监测

1、施工过程中应做好以下几方面观测：①地下水位观测；②其它已完工的部分工程

QCSJ
齐创设计有限公司
QI CHUANG DESIGN COMPANY LIMITED
■建筑工程设计：乙级 ■市政工程设计：乙级
■工程勘察：乙级 ■农业综合开发设计：乙级
■公路工程设计：乙级 ■水利工程设计：乙级
资质证书编号：A251023937/B251005580/A151033521

建设单位/CLIENT:
江苏省高邮经济开发区管理委员会

项目名称/PROJECT:
开发区诚盛科技园区周边环形河道综合治理项目

图纸名称/TITLE:
泵站设计总说明

项目负责人		
专业负责人		
审 定		
审 核		
校 对		
设 计		

业务号/JOB NO.

设计阶段/STATUS: 施工图

专业/DISCIPLINE: 水利

比例/SCALE:

出图日期/DATE: 26.10

图号/DRAWING NO. BZ-03

出图章:

沉降变形观测。

2、施工期间，按不同荷载阶段，定期观测，完工放水前后，应分别观测一次。放水前，应将水下的沉降标点转接到上部结构，以便继续观测。

3、在施工观测期间，若发现工程建筑物出现异常情况时，应增加观测仪器的测读次数，并及时与设计单位沟通，以便采取处理措施。

8 施工安全要点

1、施工及照明用电优先考虑采用附近综合变、站用变压器接入,特殊位置应自备发电机组供电，电缆采用架空或地埋铺设，配电箱、用电设备及电缆均需满足供电部门的用电要求,操作人员必须持证上岗。

2、高边坡、大件运输、大型施工设备安装及拆除等危险作业应有专项安全技术措施,并应设专人进行安全监护。

3、施工现场的井、洞、坑、沟、口等危险处应设置明显的警示标志,并应采取加盖板或设置围栏等防护措施。

交通频繁的施工道路、交叉路口应按规定设置警示标志或信号指示灯；开挖弃渣场地应设专人指挥。

5、宿舍、办公室、休息室内严禁存放易燃易爆物品,未经许可不得使用电炉。

6、油料、木材等常用的易燃易烟危险品存放使用场所、仓库，应有严格的防火措施和相应的消防措施，严禁使用明火和吸烟。

7、施工生产作业区与建筑物之间的防火安全距高,应遵守下列规定:

(1)用火作业区距所建的建筑物和其他区域不应小于 25m。

(2)仓库区、易燃、可燃材料堆集场距所建的建筑物和其他区城不应小于 20m。

(3)易燃品集中站距所建的建筑物和其他区域不应小于 30m。

8、施工现场作业人员，应遵守以下基本要求:

(1)进入施工现场，应按规定穿戴安全帽、工作服、工作鞋等防护用品，正确使用安全绳、安全带等安全防护用具及工具，严禁穿拖鞋、高跟鞋或赤脚进入施工现场。

(2)严禁酒后作业。

(3)严禁在公路、洞口、陡坡、高处及水上边缘、设备运行通道等危险地带停留休息。起重、挖掘机等施工作业时，非作业人员严禁进入其工作范围内。

(4)高处作业时，不应向外、向下抛掷物件。

(5)不应随意移动、拆除、损坏安全卫生及环境保护设施和警示标志。

9、在建工程(含脚手架)的外侧边缘与外电架空线路的边线之间应保持安全操作距离。

10、高处临边、临空作业应设置安全网，安全网距工作面的最大高度不应超过 3.0m 水平投影宽度应不小于 2.0m，安全网应挂设牢固，随工作面升高面升高。

11、高处作业前，应检查排架、脚手板、通道、马道、梯子和防护设施,符合安全要求方可作业。高处作业使用的脚手架平台，应铺设固定脚手板，临空边缘应设高度不低于 1.2m 的防护栏杆。

12、在带电体附近进行高空作业时，应与带电体保持一定的安全距离，如遇特殊情况,应采取可靠的安全措施。

13、进行三级、特级、悬空高处作业时，应事先制定专项安全技术措施。施工前，应向所有施工人员进行技术交底。

9 其他

1、施工整个流程应严格执行相关的施工技术规范；施工时，对安全、劳动保护、防水、防火和环境保护等方面，应按有关规定执行。

2、土方工程开挖前应结合场地清理，全面排查摸清施工场地各类管线的布置情况。施工单位应采取合理的施工措施，避开对管线的干扰，并制定相关安全预案以保证施工设备和人员的安全。当采取措施后，依然影响工程施工时，须会同参建各方，确定是否采取变更调整后方可继续作业。

3、施工中需注意文明施工，与环保结合，降低噪声，减少尘埃，防止污染，控制施工弃渣、生活垃圾，创造工作制度化，生产标准化，工程管理程序化及规范化的施工现场。

4、本工程涉及专业较多，施工中应注意专业及工序间协作和联系，提前安排落实各种预埋件的施工准备工作以及专业之间的配合工作，切勿发生施工遗漏事件。

5、施工过程中，如发现图中有矛盾或不一致、或遇地质条件改变以及其它与设计资料不符等问题时，应及时向监理和业主报告，以便业主及时组织勘测设计等相关单位进行会商解决。

6、其他未尽事宜按国家现行施工及验收规范执行。

QCSJ
齐创设计有限公司
QI CHUANG DESIGN COMPANY LIMITED
■建筑工程设计：乙级 ■市政工程设计：乙级
■工程勘察：乙级 ■农业综合开发设计：乙级
■公路工程设计：乙级 ■水利工程设计：乙级
资质证书编号：A251023937/B251005580/A151033521

建设单位/CLIENT:
江苏省高邮经济开发区管理委员会

项目名称/PROJECT:
开发区诚盛科技园区周边环形河道综合治理项目

图纸名称/TITLE:
泵站设计总说明

项目负责人		
专业负责人		
审　定		
审　核		
校　对		
设　计		

业务号/JOB NO.

设计阶段/STATUS: 施工图

专业/DISCIPLINE: 水利

比例/SCALE:

出图日期/DATE: 26.10

图号/DRAWING NO. BZ-04

出图章:

N

3.00 3.04 3.01 3.05 3.05 3.05 3.05 3.06 3.08

山 路 (沥) 3.05

25M

28.4196

3.29 3.39 3.39 3.22 2.99 3.18 3.21 3.32 3.20

新建泵站

CS1 0+050

CS2 0+100

电线杆

84 72 75

齐创设计有限公司 QCSJ	
QI CHUANG DESIGN COMPANY LIMITED	
■建筑工程设计：乙级 ■市政工程设计：乙级	
■工程勘察：乙级 ■农业综合开发设计：乙级	
■公路工程设计：乙级 ■水利工程设计：乙级	
资质证书编号：A251023937/B251005580/A151033521	
建设单位/CLIENT:	江苏省高邮经济开发区管理委员会
项目名称/PROJECT:	开发区诚盛科技园区周边环形河道综合治理项目
图纸名称/TITLE:	泵站位置图
项目负责人	
专业负责人	
审　定	
审　核	
校　对	
设　计	
业务号/JOB NO.	
设计阶段/STATUS:	施工图
专业/DISCIPLINE:	水利
比例/SCALE:	
出图日期/DATE:	26.10
图号/DRAWING NO.	BZ-01
出图章:	

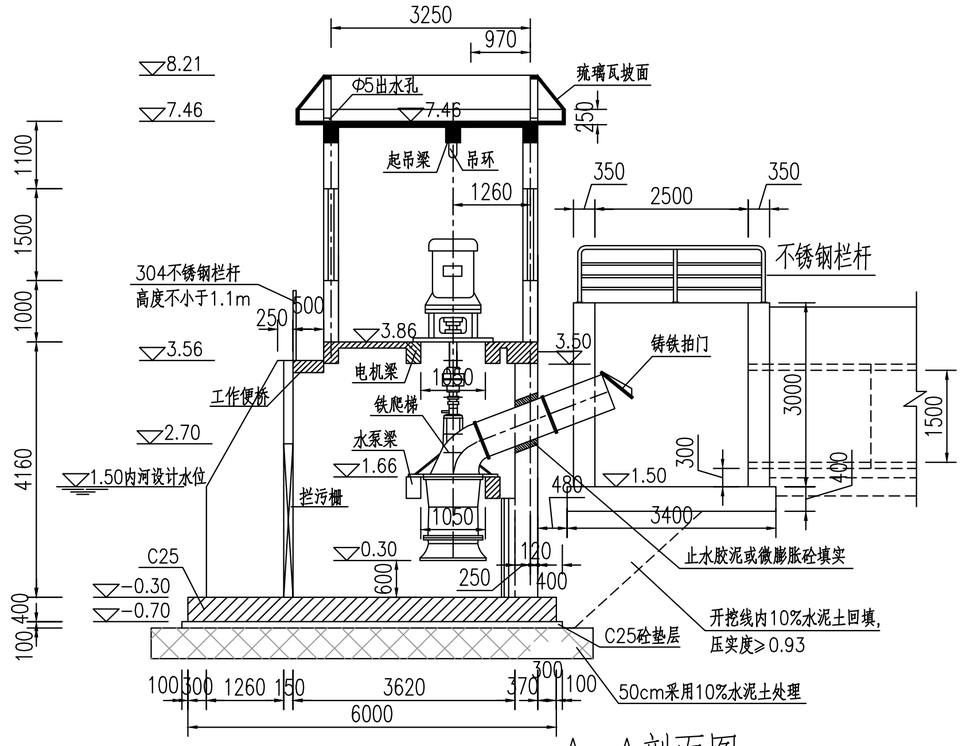

A—A剖面图

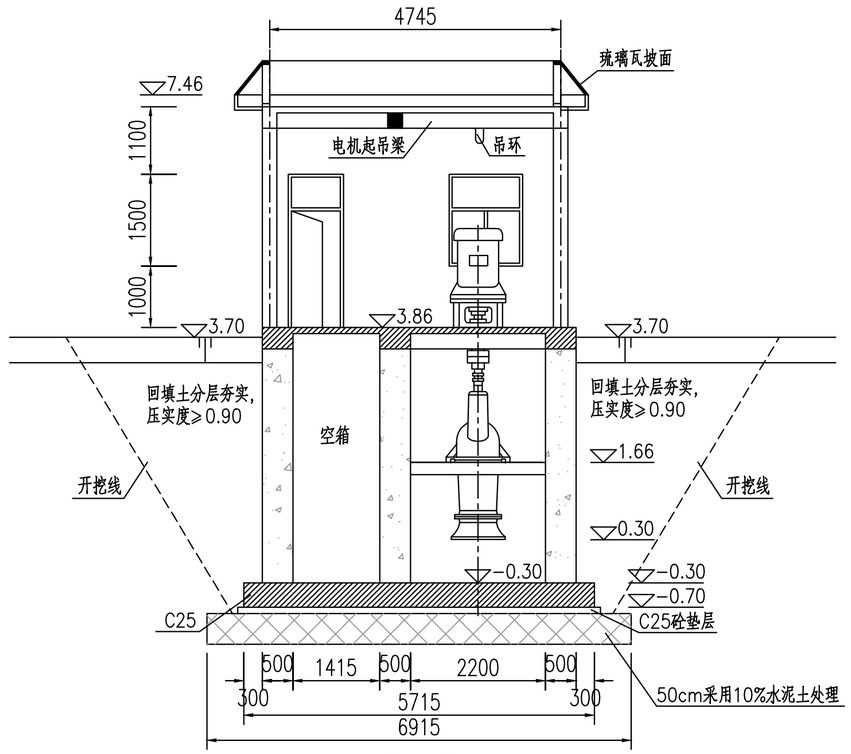

B—B

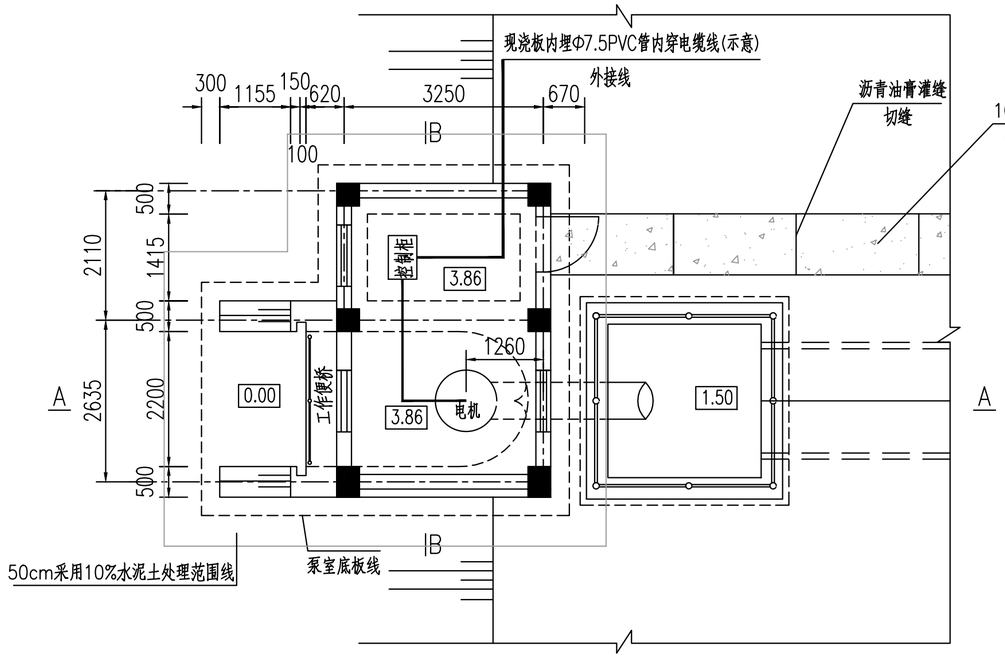

平面布置图

说明:

01、图中高程(废黄河高程系统)以m计，其余除注明外均以mm计。

02、水位组合:内河设计水位1.5m,外河设计水位3.5m。

03、基坑排水要求:基坑开控时,应做好基坑排水,确保地下水在基底50cm以下。

04、回填土要求:应选用砂壤土回填，要求分层分坯夯实，压实度≥0.9.出水池底板下部　分开挖回填采用10%水泥土,压实度为0.93，

05、砼强度:

(1)电机层梁板、屋面层梁板、水泵梁、人行桥板、便桥板及站房混凝土结构除注明外均　为C30,泵站及进出水池底板C25。

(2)凡钢筋砼底板均设10cm厚C25砼垫层。

06、泵室池墙、进出水池墙、翼墙等用C30砼浇筑，表面配φ12@20钢筋网.站房墙体用M5混　合砂浆,MU15水泥砖砌筑。

07、机电设备:1x700ZLB-160型水泵,配套110KW电机,单泵设计流量2.0M3/S。

08、钢筋锚固、插入，搭接长度、保护层应符合《水工钢筋砼结构设计规范》SL\T191-2008的要求。

09、电缆接外线位置仅为示意,施工时应结合现场情况及供电部门的要求进行布置。

10、管道长度暂定12米，出水管方向可根据现场调整。

11、基础开挖后采用D140杉木圆桩，桩长6m，间隔0.8m，梅花形布置，底板底面向下50cm采用10%水泥土处理，处理范围底板边缘线外50cm.

齐创设计有限公司
QI CHUANG DESIGN COMPANY LIMITED
■建筑工程设计：乙级 ■市政工程设计：乙级
■工程勘察：乙级 ■农业综合开发设计：乙级
■公路工程设计：乙级 ■水利工程设计：乙级
资质证书编号：A251023937/B251005580/A151033521

建设单位/CLIENT:
江苏省高邮经济开发区管理委员会

项目名称/PROJECT:
开发区诚盛科技园区周边环形河道综合治理项目

图纸名称/TITLE:
总体布置图

项目负责人		
专业负责人		
审　定		
审　核		
校　对		
设　计		

业务号/JOB NO.

设计阶段/STATUS: 施工图

专业/DISCIPLINE: 水利

比例/SCALE:

出图日期/DATE: 26.10

图号/DRAWING NO. BZ-05

出图章:

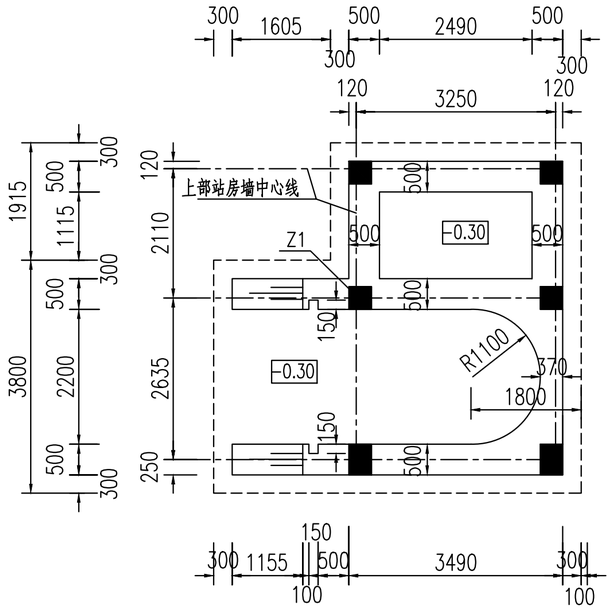

泵室平面布置图

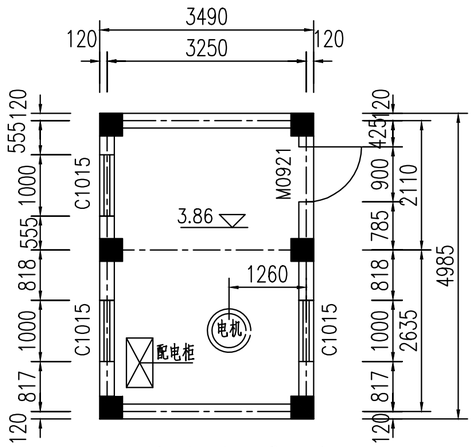

3.86电机层平面图

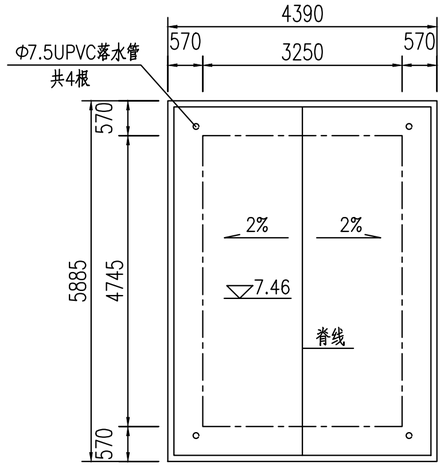

7.46屋顶平面图

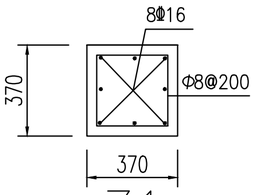

Z1

Z1从底板中伸出至电机层顶3.83,
柱与底板、圈梁或梁相交处,
上下各80厘米范围内箍筋加倍加密.

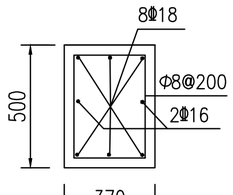

Z2

Z1从底板中伸出至电机层顶3.83,
柱与底板、圈梁或梁相交处,
上下各80厘米范围内箍筋加倍加密.

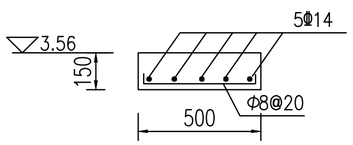

便桥钢筋图

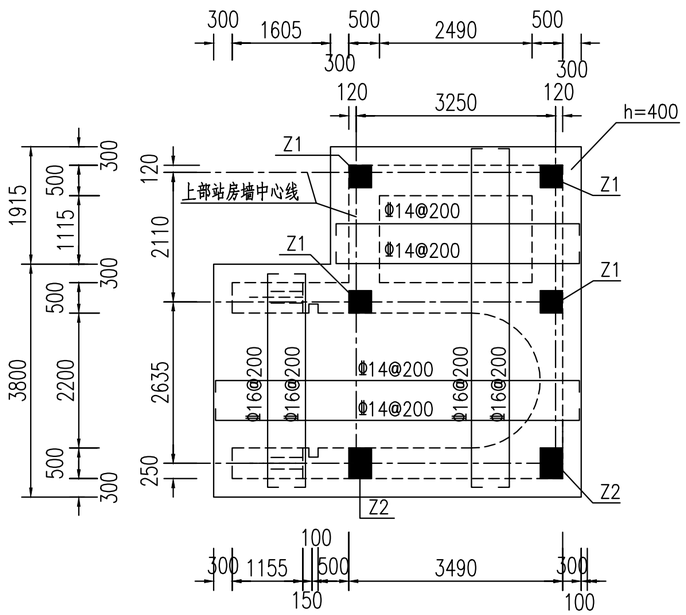

泵室底板钢筋平面图

说明:

1.图中尺寸除高程(废黄河高程系统)以m计，其余均以mm计。

2、站房用料说明:

a地面做法:均为水泥地面，做法见苏J01-2005-1/3(a)

b外墙:外墙面用料名称见各立面图,做法见苏J01-2005-21/6

c内墙:水泥砂浆粉面，做法见苏J01-2005-4/5(刷内墙涂料改为批白水泥浆腻子)

d顶棚粉刷:混凝土楼板底:水泥砂浆粉面，做法见苏J9501-4/8(刷平顶涂料改为批白水泥浆腻子)

齐创设计有限公司
QI CHUANG DESIGN COMPANY LIMITED
■建筑工程设计：乙级 ■市政工程设计：乙级
■工程勘察：乙级 ■农业综合开发设计：乙级
■公路工程设计：乙级 ■水利工程设计：乙级
资质证书编号：A251023937/B251005580/A151033521

建设单位/CLIENT:
江苏省高邮经济开发区管理委员会

项目名称/PROJECT:
开发区诚盛科技园区周边环形河道综合治理项目

图纸名称/TITLE:
基础结构及站房建筑图

项目负责人		
专业负责人		
审　定		
审　核		
校　对		
设　计		

业务号/JOB NO.

设计阶段/STATUS: 施工图

专业/DISCIPLINE: 水利

比例/SCALE:

出图日期/DATE: 26.10

图号/DRAWING NO. BZ-06

出图章:

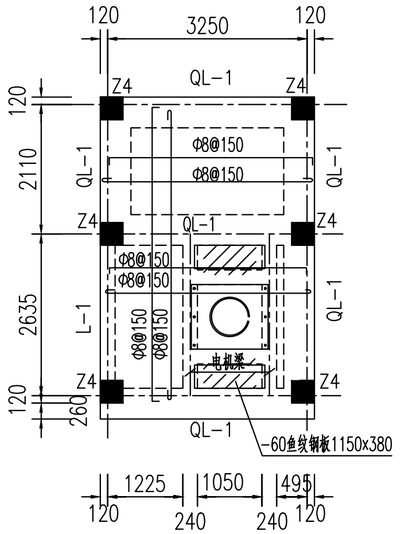

标高3.86电机层结构平面图

1、现浇板中未注明负筋分布筋Φ8@200。
2、现浇板中未注明板厚h=120mm。
3、楼面标高3.83m。

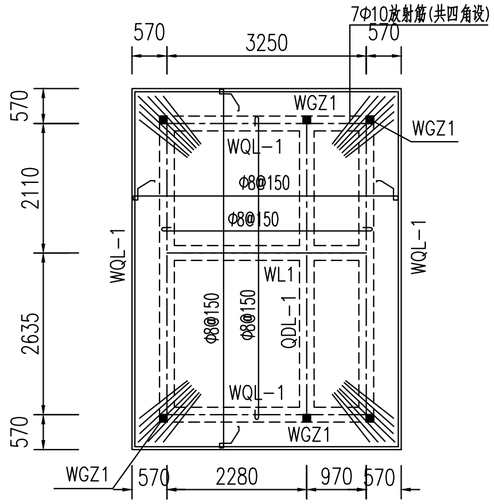

屋面结构平面图

1、现浇屋面板厚h=100mm。
2、屋面标高7.42m。

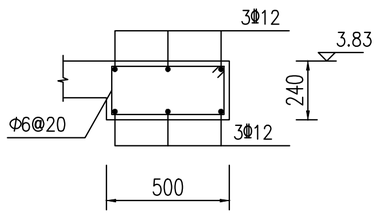

QL-1

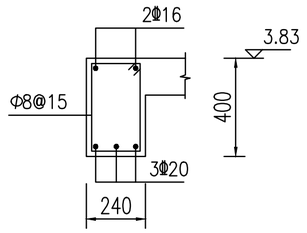

L-1

L=3.33米

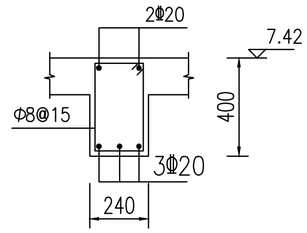

WL1

L=3.49米
在QDL-1梁处设2Φ16吊筋,两侧各3Φ8@50加密,

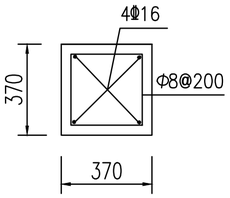

Z4

Z1从电机层中伸出至屋面梁顶,
柱与底板、圈梁或梁相交处,
上下各80厘米范围内箍筋加倍加密。

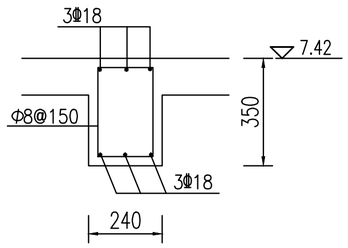

QDL-1

L=4.985米

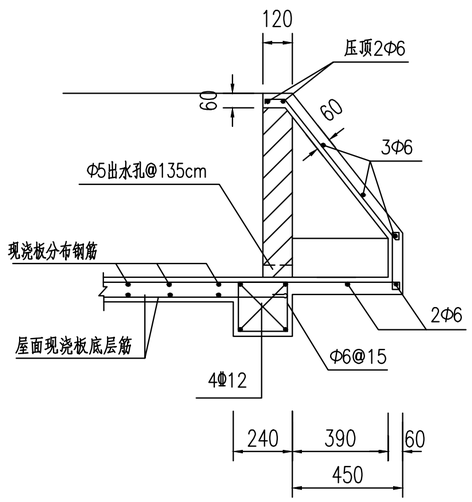

WQL-1

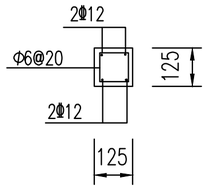

WGZ1

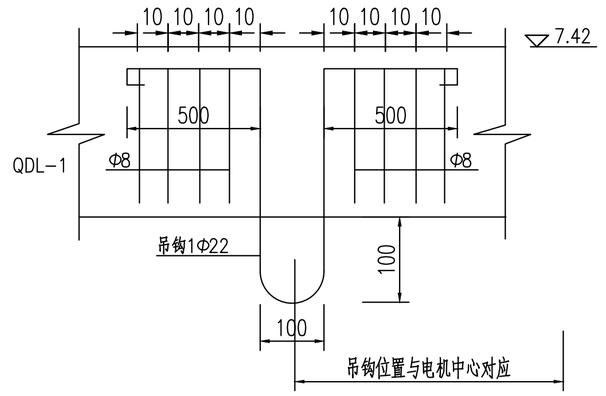

吊钩大样

(共1根)

说明:

1、图中尺寸除高程(废黄河高程系统)以m计，其余均以mm计。

齐创设计有限公司
QI CHUANG DESIGN COMPANY LIMITED
■建筑工程设计：乙级 ■市政工程设计：乙级
■工程勘察：乙级 ■农业综合开发设计：乙级
■公路工程设计：乙级 ■水利工程设计：乙级
资质证书编号：A251023937/B251005580/A151033521

建设单位/CLIENT:
江苏省高邮经济开发区管理委员会

项目名称/PROJECT:
开发区诚盛科技园区周边环形河道综合治理项目

图纸名称/TITLE:
电机层、屋面及梁结构图

项目负责人		
专业负责人		
审　定		
审　核		
校　对		
设　计		

业务号/JOB NO.
设计阶段/STATUS: 施工图
专业/DISCIPLINE: 水利
比例/SCALE:
出图日期/DATE: 26.10
图号/DRAWING NO. BZ-07
出图章:

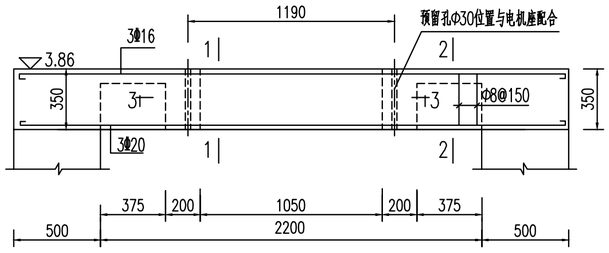

电机梁钢筋图

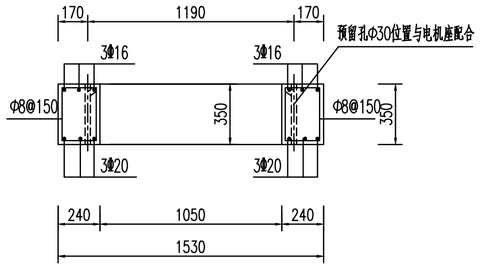

1-1剖面图

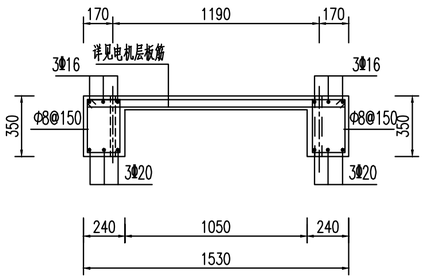

2-2剖面图

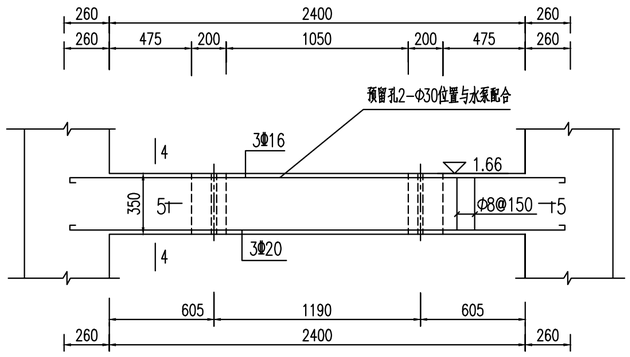

水泵梁钢筋图

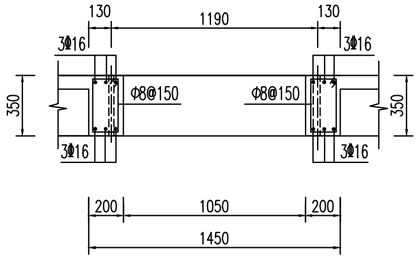

3-3剖面图

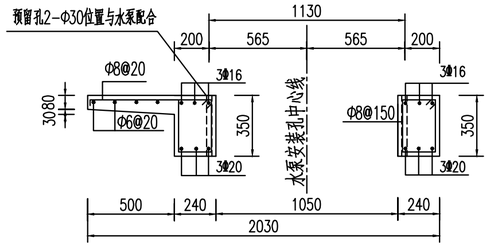

4-4剖面图

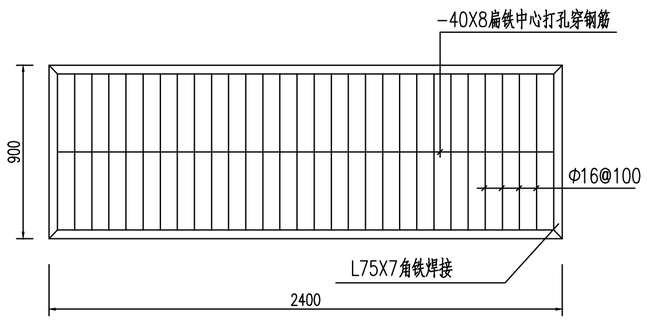

拦污栅(三块)

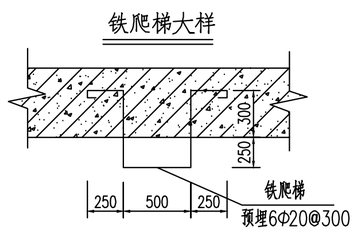

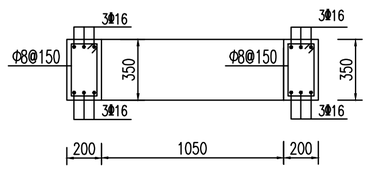

5-5剖面图

说明:

1. 图中尺寸除高程(废黄河高程系统)以m计,其余均以mm计。

2、电机梁，水泵梁采用C30砼现浇。

3、施工电机梁，水泵梁预埋螺栓孔时应根据厂方提供的机电定位尺寸准确放样.

4、栏污栅及其它露明金属构件均应刷红丹二道，防锈漆二道。

齐创设计有限公司

QI CHUANG DESIGN COMPANY LIMITED

■建筑工程设计：乙级 ■市政工程设计：乙级

■工程勘察：乙级 ■农业综合开发设计：乙级

■公路工程设计：乙级 ■水利工程设计：乙级

资质证书编号：A251023937/B251005580/A151033521

建设单位/CLIENT:

江苏省高邮经济开发区管理委员会

项目名称/PROJECT:

开发区诚盛科技园区周边环形河道综合治理项目

图纸名称/TITLE:

电机梁、水泵梁钢筋构造图

项目负责人		
专业负责人		
审　定		
审　核		
校　对		
设　计		

业务号/JOB NO.

设计阶段/STATUS: 施工图

专业/DISCIPLINE: 水利

比例/SCALE:

出图日期/DATE: 26.10

图号/DRAWING NO. BZ-08

出图章:

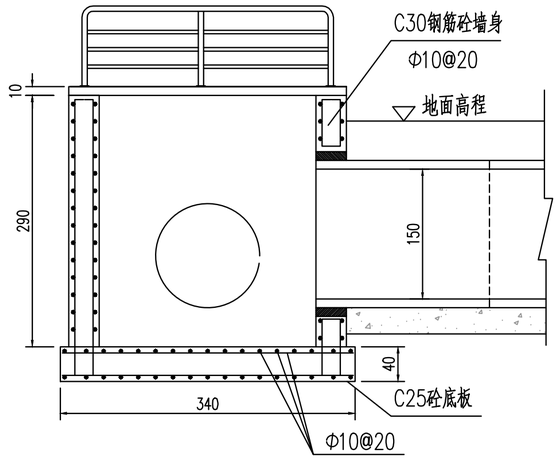

出水池钢筋图

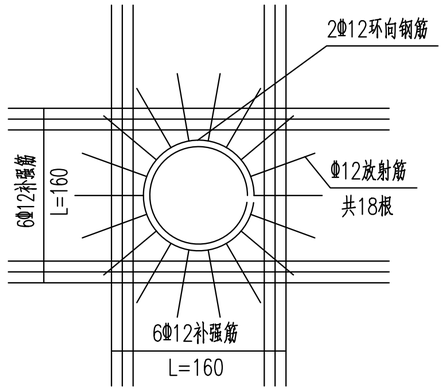

出水涵管穿墙处补强钢筋图

止水胶泥或微膨胀砼填实

说明:

1、图中尺寸除高程(废黄河高程系统)以m计，其余均以mm计。

QCSJ
齐创设计有限公司
QI CHUANG DESIGN COMPANY LIMITED
■建筑工程设计：乙级 ■市政工程设计：乙级
■工程勘察：乙级 ■农业综合开发设计：乙级
■公路工程设计：乙级 ■水利工程设计：乙级
资质证书编号：A251023937/B251005580/A151033521

建设单位/CLIENT:

江苏省高邮经济开发区管理委员会

项目名称/PROJECT:

开发区诚盛科技园区周边环形河道综合治理项目

图纸名称/TITLE:

出水池结构图

项目负责人		
专业负责人		
审　定		
审　核		
校　对		
设　计		

业务号/JOB NO.

设计阶段/STATUS: 施工图

专业/DISCIPLINE: 水利

比例/SCALE:

出图日期/DATE: 26.10

图号/DRAWING NO. BZ-09

出图章:

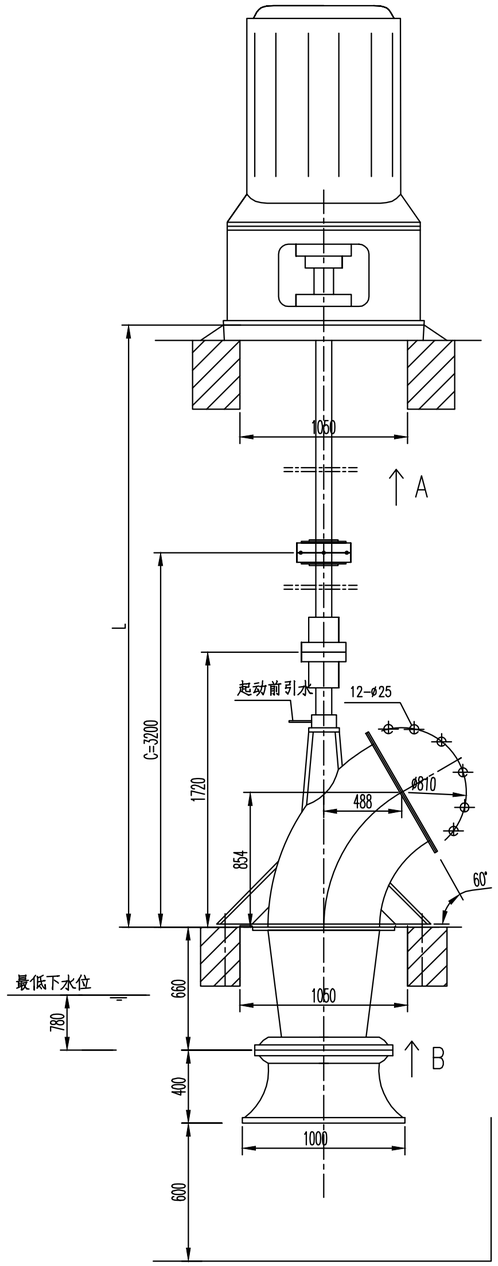

700ZLB型轴流泵安装图

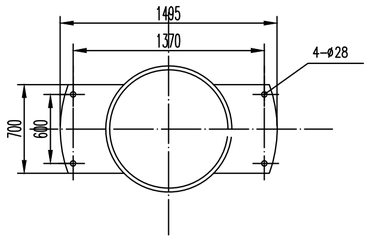

A向(开式)

说明:

1、水泵基础承受荷载1.2吨.

2、具体参数尺寸参照水泵样本。

齐创设计有限公司

QI CHUANG DESIGN COMPANY LIMITED

■建筑工程设计：乙级 ■市政工程设计：乙级

■工程勘察：乙级 ■农业综合开发设计：乙级

■公路工程设计：乙级 ■水利工程设计：乙级

资质证书编号：A251023937/B251005580/A151033521

建设单位/CLIENT:

江苏省高邮经济开发区管理委员会

项目名称/PROJECT:

开发区诚盛科技园区周边环形河道综合治理项目

图纸名称/TITLE:

水泵安装图

项目负责人		
专业负责人		
审　定		
审　核		
校　对		
设　计		

业务号/JOB NO.

设计阶段/STATUS: 施工图

专业/DISCIPLINE: 水利

比例/SCALE:

出图日期/DATE: 26.10

图号/DRAWING NO. BZ-10

出图章:

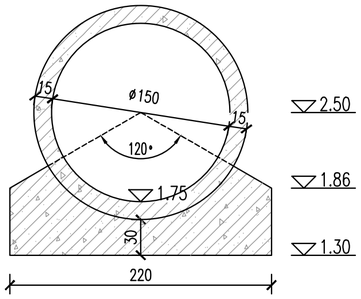

出水管道基础断面图

涵管接头大样图 1:10

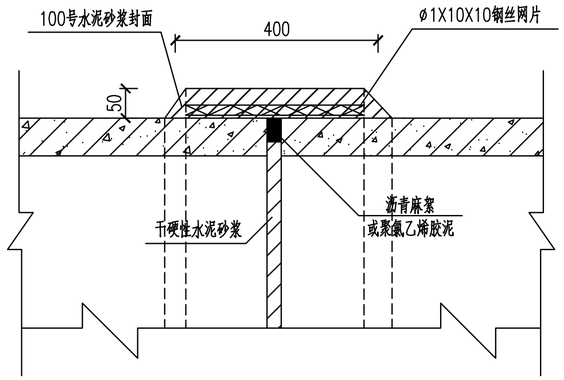

1-1

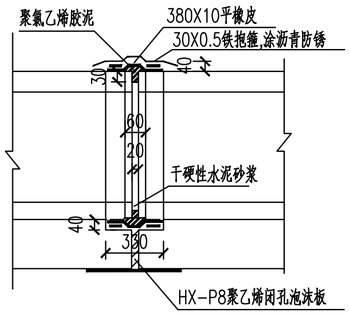

伸缩缝平面图 1:50

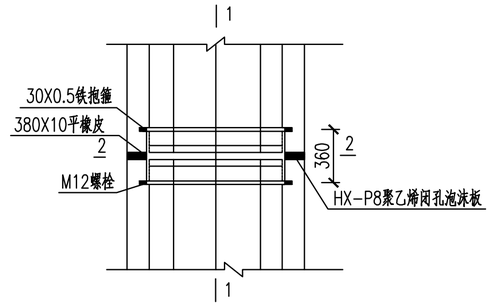

2-2

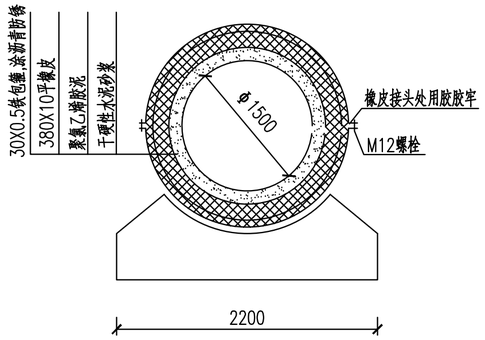

说明:

1. 图中高程(废黄河高程系统)以米计，其余除注明外均以厘米计。
2. 砼等级:垫层为C25,其余除注明外均为C25.
3. 管节长2m，采用钢筋混凝土I级平口管，管节质量必须符合《混凝土和钢筋混凝土排水　管》(GB/11836-2023)的要求。
4. 图中分缝处采用聚乙烯闭孔泡沫板填充。

QCSJ
齐创设计有限公司
QI CHUANG DESIGN COMPANY LIMITED
■建筑工程设计：乙级 ■市政工程设计：乙级
■工程勘察：乙级 ■农业综合开发设计：乙级
■公路工程设计：乙级 ■水利工程设计：乙级
资质证书编号：A251023937/B251005580/A151033521

建设单位/CLIENT:
江苏省高邮经济开发区管理委员会

项目名称/PROJECT:
开发区诚盛科技园区周边环形河道综合治理项目

图纸名称/TITLE:
管道基础设计图

项目负责人		
专业负责人		
审　定		
审　核		
校　对		
设　计		

业务号/JOB NO.

设计阶段/STATUS: 施工图

专业/DISCIPLINE: 水利

比例/SCALE:

出图日期/DATE: 26.10

图号/DRAWING NO. BZ-11

出图章:

设计说明

一、工程概况

本工程为排涝泵站工程。

二、设计内容：照明、电话、动力。

三、设计依据

(1)《建筑设计防火规范》(GB50016-2014)2018版

(2)供配电系统设计规范(GB50052-2009)

(3)低压配电设计规范(GB50054-2011)

(4)民用建筑电气设计规范(JGJ16-2008)

(5)建筑照明设计标准(GB50034-2013)

(6)室外排水设计规范(GB50014-2006)

(7)《建筑物防雷设计规范》(GB500057-2010)

(8)<<建筑机电工程抗震设计规范>>(GB50981-2014)

(9)建筑、工艺提供的条件和要求

四、照明及配电系统

本工程用电为三级负荷，本工程所有用电均引自本泵站变电所(由供电部门设计)低压配电屏，要求该变电所由两根10KV电缆组成的专用电缆供电。

照度指标：控制室304Lx,功率密度值7.5W/m2,泵房100Lx,功率密度值3.5W/m2。

五、线路敷设

(1)所有配电箱未标注配出回路导线均采用BV-450/750v-2.5mm2铜芯塑料绝缘导　　线,穿SC管暗敷于地面内、墙内及混凝土现浇板内。混凝土现浇板内部分的管线应根据结构情况，避免重叠，并防止管线外露。

(2)设计图纸中线路穿管及敷设方式标注：

G一一水煤气镀锌钢管;P--PVC管;SC一一焊接钢管。

WC一墙内暗设;WE一沿墙明敷;FC一地面及地坪内暗设;CC一顶板内暗设;

(3)除图纸中注明外，保护管及管径：

BV-(2~3)x2.5:SC15; BV-4x2.5:SC20; BV-(5~ 7)x2.5:SC25;

(4)照明插座回路除注明外,均为BV-3x2.5。专用接地线(PE线)采用绿/黄双色线并与馈电电线同穿一根保护管敷设。

六.设备订货及安装:

(1)主要设备安装方式及安装高度详见设备表。

(2)本工程与设备配套的控制箱、柜，订货前应与设计人员配合。

(3)本工程所有插座均采用安全型。

(4)本工程灯具均应采用节能型,采用电子镇流器，功率因数大于0.90,荧光灯具效率开敞式不低于75%;带磨砂、棱镜保护罩式不低于55%。

七、建筑物防雷、接地及安全:

1、建筑物防雷

1)、经计算本工程年预计雷击次数为0.014次为第三类防冒建筑，建筑装置满足防直击雷。防侧击雷及雷电波侵入;并设置等电位联结。

2)、接闪器:在屋顶采用φ10热镀锌圆钢做避雷带，屋顶避雷连接线网格不大于20MX20M.

3)、引下线:利用建筑物钢柱做防雷引下线，间距不大于25米，引下线上端与接闪器可靠电气连接，下端与建筑物基础底梁及基础底板轴线上的上下两层钢筋内的主筋焊接，外墙引下线在室外地下1米处引出与室外接地装置焊接。

4)、接地装置:接地装置为建筑物基础底板轴线上的上下两层主筋中的两根通常焊接。绑扎形成基础接地网并连接室外人工接地装置组成。室外人工接地装置距离建筑物不小于1米，据室外地面1.8米，用40X4镀锌扁钢连接成水平接地装置，垂直接地极φ16圆钢，长2.5米，每5米设一根。

5)、室外接地凡焊接出均应采取防腐措施。

2、接地及安全

1)、本工程工作接地。电气设备的保护接地等接地共用同一接地装置，要求接地电阻不小于4欧姆，实测不满足要求时，增设人工接地装置。

2)、凡正常不带电，而绝缘破坏有可能呈现电压的一切电气设备金属外壳均应可靠接地。

3)、本工程采用总等电位联结，总等电位板由紫铜板制成，应将建筑物内保护干线、设备进线总管、建筑物金属构件进行连接，总等电位联结线采用BV-1X25-PVC32，总等电位联结均采用各种型号等电位卡子，不允许在金属管道上焊接。

4)、过电压保护:在进线配电箱内设一级电涌保护器(SPD)，在其后级的配电箱内设与一级电涌保护器相配合的电涌保护器。

5)、本工程接地形式采用TN-C-S系统，在建筑物的进线处，PEN线应重复接地(在总等电位箱接地端子处连接并与接地装置连接).保护导体(PE线)和中性导体(N线)从等电位箱接地端子处分开后不应再合并，且中性导体不应再接地。

6)、引下线防接触电压和跨步电压的措施，引下线3m范围内，敷设5cm沥青层.

7)、所有的设备用房及露台设备处，做局部等电位连接，做法见15D501-2.

八、动力设备控制要求

(1)控制柜应选用室外防水型，本工程持泵2台，由现场手动控制，并预留液位控制器自动控制液位控制要求详见液位控制水位高度图。

九、电气抗震：

1).配电导体采用电缆或电线;接地线采取防止地震时被切断的措施;缆线穿管敷设采取弹性和延性较好的管材;引入建筑物的电线管路在进口处采用挠性线管或其他抗震措施.

2).未尽事宜参见GB50981-2014<<建筑机电工程抗震设计规>>P23~26页电气章节.

十、其他

1、凡与施工有关面又未说明之处，参见国家、地方标准图集。

2、本工程所选设备、材料，必须具有国家级检测中心的检测合格证书;必须满与产品相关的国家标准，供电产品、消防产品应具有入网许可证。

3、为设计方便，所选设备型号仅供参考，招标所确定的设备规格。性能等技术指标，不应低于设计图纸的要求。所有设备确定厂家后均需建设、施工、设计、监理四方进行技术交底。

4、根据国务院颁发的《建设工程质量管理条例》(第279号令)，建设方、施工单位要做到:

1)、本设计文件需报县级以上人民政府建设行政主管部门或相关其他有关部门。施工图审图部门审查批准后，方可使用。

2)、建设方应提供电源等市政原始资料，原始资料必须真实、准确、齐全。

3)由各单位采购的设备。材料，应保证符合设计文件及合同的要求。

4)施工单位必须按照工程设计图纸和施工技术标准施工，不能自行修改工程设计。施工单位在施工过程中发现设计文件和图纸有差错，应当及时提出意见和建议。

5)本工程选用国家建筑标准设计图集

15D502《等电位联结安装》;

00DX001《建筑电气工程设计常用图形和文字符号》;

15D500《防雷与接地安装》;

04DX101-1《建筑电气常用数据》等.

QCSJ
齐创设计有限公司
QI CHUANG DESIGN COMPANY LIMITED
■建筑工程设计：乙级 ■市政工程设计：乙级
■工程勘察：乙级 ■农业综合开发设计：乙级
■公路工程设计：乙级 ■水利工程设计：乙级
资质证书编号：A251023937/B251005580/A151033521

建设单位/CLIENT:

江苏省高邮经济开发区管理委员会

项目名称/PROJECT:

开发区诚盛科技园区周边环形河道综合治理项目

图纸名称/TITLE:

电气设计说明

项目负责人		
专业负责人		
审　定		
审　核		
校　对		
设　计		

业务号/JOB NO.

设计阶段/STATUS: 施工图

专业/DISCIPLINE: 水利

比例/SCALE:

出图日期/DATE: 26.10

图号/DRAWING NO. BZ-12

出图章:

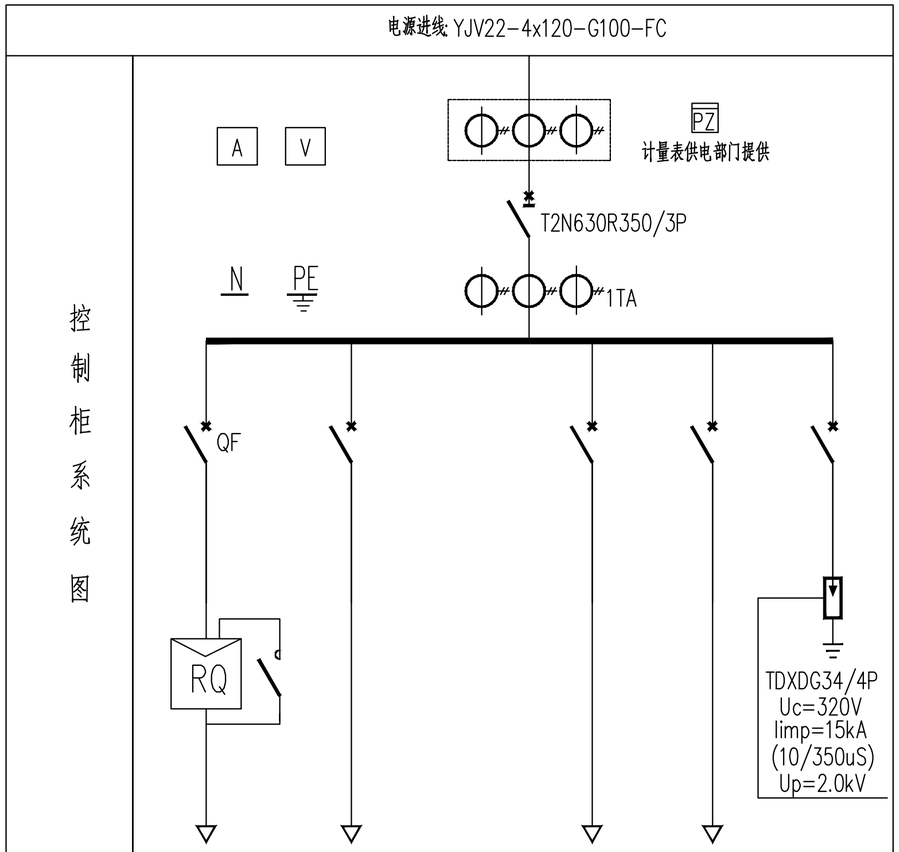

开关柜编号		AP				
开关柜型号		XL-21(600x400x1600)落地				
用途		水泵	照明用电	检修备用	备用	浪涌保护
主要设备	断路器	T2N400R250/3P	S203-C20	S203-D40	S203-C40	S204-C40
	电流互感器	AKH-0.66 250/5				
	电压表	PZ96-AV3				
	电流表	PZ96-AI3				
	接触器	AX225				
	软启动器	MSCC-110-A2				
容量		110kW	3.0kW			
电缆型号(YJV)		YJV-4x95	YJV-5x4			

注：电源侧设1组电源监视信号灯AC220V

控制柜配电系统图

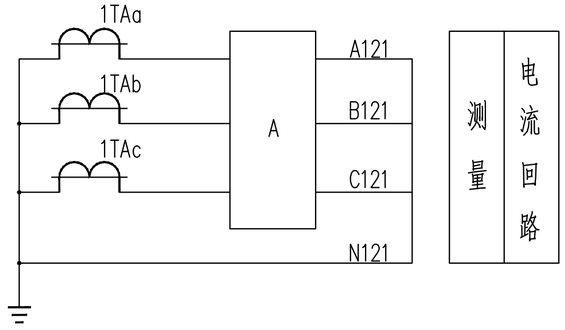

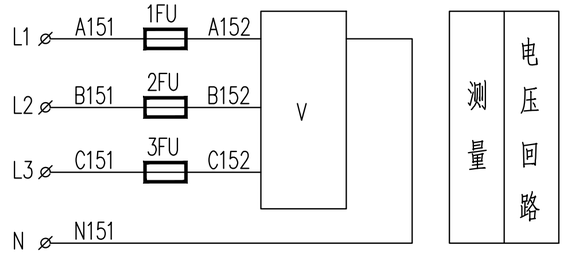

QCSJ
齐创设计有限公司
QI CHUANG DESIGN COMPANY LIMITED
■建筑工程设计：乙级 ■市政工程设计：乙级
■工程勘察：乙级 ■农业综合开发设计：乙级
■公路工程设计：乙级 ■水利工程设计：乙级
资质证书编号：A251023937/B251005580/A151033521

建设单位/CLIENT:
江苏省高邮经济开发区管理委员会

项目名称/PROJECT:
开发区诚盛科技园区周边环形河道综合治理项目

图纸名称/TITLE:
一次主接线图

项目负责人		冯彩
专业负责人		董延涛
审　定		周志忠
审　核		李宁
校　对		申福超
设　计		邓国庆

业务号/JOB NO.
设计阶段/STATUS: 施工图
专业/DISCIPLINE: 水利
比例/SCALE:
出图日期/DATE: 26.10
图号/DRAWING NO. BZ-13
出图章:

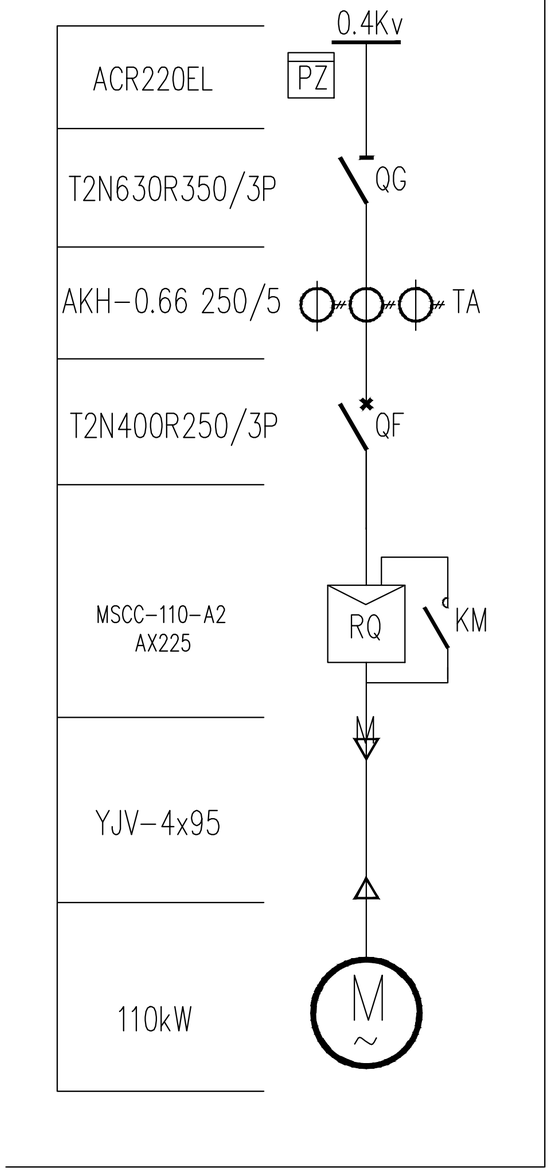

注：软启动器具有过流、过载、欠载、过热、断相、短路、三相电流不平衡等保护功能

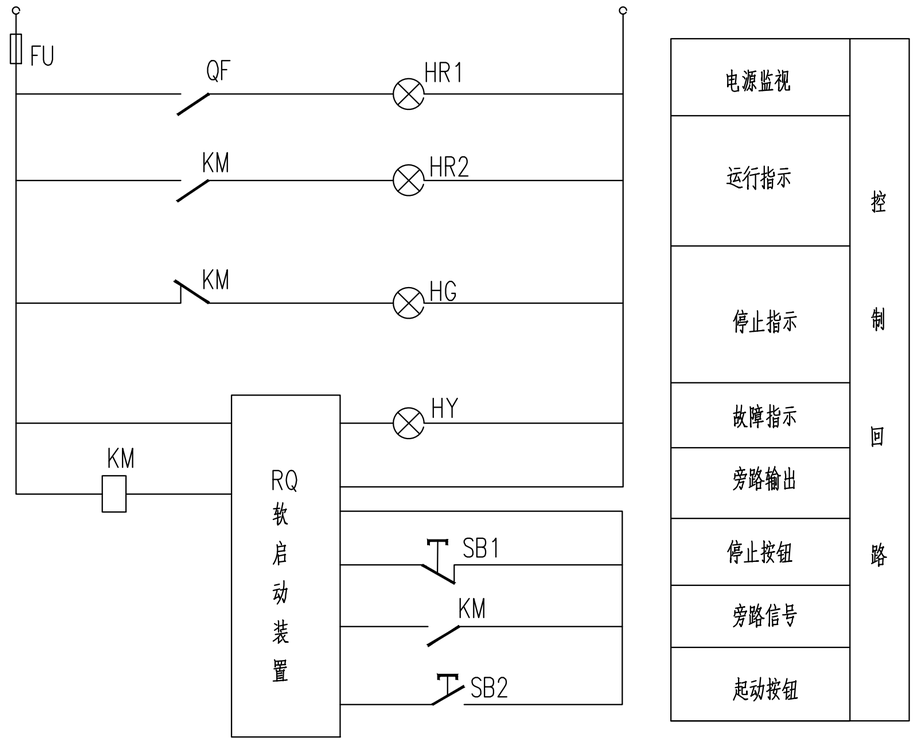

注：材料表中为一台电机配套设备材料

10	FU	熔断器	RT14-20/10A	只	1	
9	SB1、SB2	按钮	LA18-22J	只	2	
8	HR1、HG HY、HR2	信号灯	AD11-16	只	4	
7	PZ	多功能表	见系统图	只	1	
6	KM	交流接触器	见系统图	只	1	
5	RQ	软启动器	见系统图	只	1	
4	TA	电流互感器	见系统图	只	3	
2	QF	断路器	见系统图	套	1	
1	QG	隔离开关	见系统图	套	1	
电动机控制柜						
序号	符 号	名 称	型 号 规 格	单位	数量	备 注

齐创设计有限公司
QI CHUANG DESIGN COMPANY LIMITED
■建筑工程设计：乙级 ■市政工程设计：乙级
■工程勘察：乙级 ■农业综合开发设计：乙级
■公路工程设计：乙级 ■水利工程设计：乙级
资质证书编号：A251023937/B251005580/A151033521

建设单位/CLIENT:
江苏省高邮经济开发区管理委员会

项目名称/PROJECT:
开发区诚盛科技园区周边环形河道综合治理项目

图纸名称/TITLE:
主机控制原理图

项目负责人		闫彩
专业负责人		董延涛
审 定		周志忠
审 核		李宁
校 对		申福祖
设 计		邓国庆

业务号/JOB NO.
设计阶段/STATUS: 施工图
专业/DISCIPLINE: 水利
比例/SCALE:
出图日期/DATE: 26.10
图号/DRAWING NO. BZ-14
出图章:

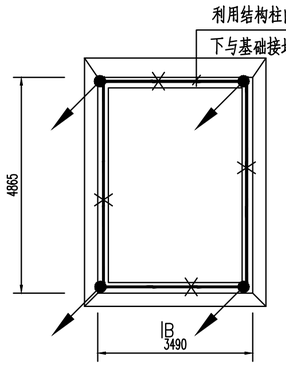

屋顶避雷平面图 1:100

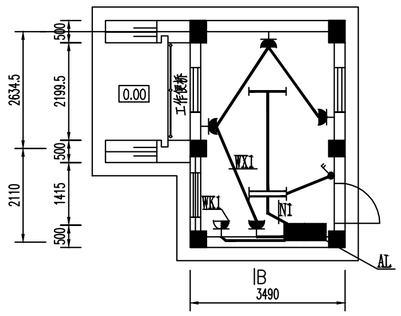

一层照明平面图 1:100

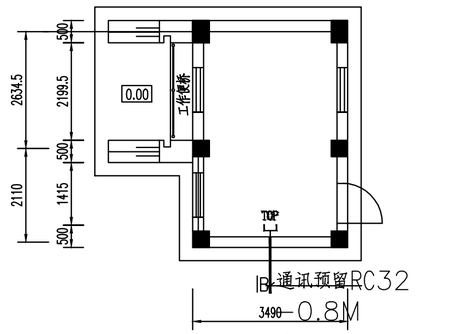

一层弱电平面图 1:100

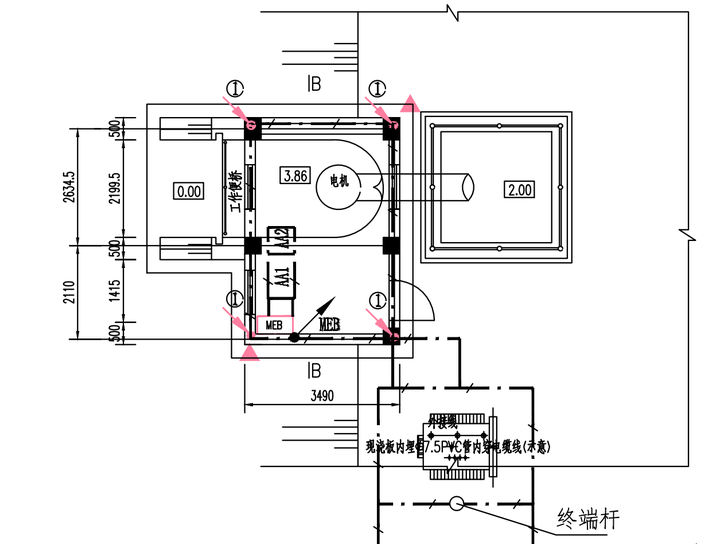

基础接地平面图 1:100

基础接地优先利用混凝土基础内的两根不下于Ø16主钢筋焊接成闭合环形接地体作为共用接地装置如无，则用热镀锌扁钢（-40*4）互相连通（-0.6米）

注：①表示利用柱内两根（不小于Ø16）或四根（不小于Ø10）主筋做防雷引下线，引下与基础接地装置相连。（共四处）

MEB表示利用柱内两根主筋做MEB联接线，引上与MEB相连（共2处）

接地电阻测试点，距室外地坪+0.5米（共2处）

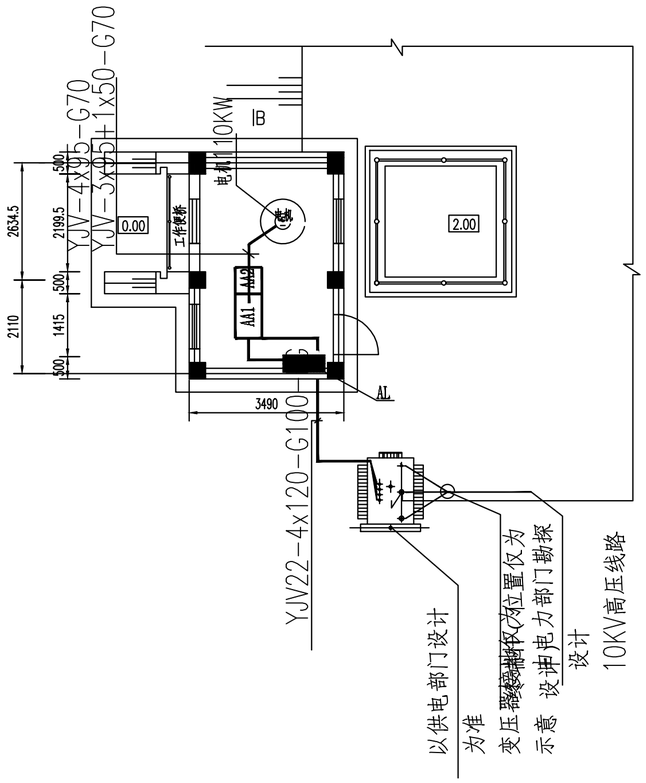

一层配电平面图 1:100

齐创设计有限公司
QI CHUANG DESIGN COMPANY LIMITED
■建筑工程设计：乙级 ■市政工程设计：乙级
■工程勘察：乙级 ■农业综合开发设计：乙级
■公路工程设计：乙级 ■水利工程设计：乙级
资质证书编号：A251023937/B251005580/A151033521

建设单位/CLIENT:
江苏省高邮经济开发区管理委员会

项目名称/PROJECT:
开发区诚盛科技园区周边环形河道综合治理项目

图纸名称/TITLE:
一层配电平面图

项目负责人		
专业负责人		
审　定		
审　核		
校　对		
设　计		

业务号/JOB NO.
设计阶段/STATUS: 施工图
专业/DISCIPLINE: 水利
比例/SCALE:
出图日期/DATE: 26.10
图号/DRAWING NO. BZ-15
出图章: