河失镇同心村宜居宜业和美乡村建设项目

施 工 图 纸

专业 Spe.	日期 Date	签名 Sign.
建筑 结构		
给排水 电气		
采暖通风		

图 纸 目 录

景施00

序号	文件编号 图别	文件编号 图号	图纸名称	图幅	备注	序号	文件编号 图别	文件编号 图号	图纸名称	图幅	备注
1		景施00	封面、目录	A2							
2		景施01	园建设计说明	A2							
3		景施02	总平面图	A2							
4		景施03	沥青路，混凝土路，排水沟渠	A2							
5		景施04	路灯	A2							
6		景施05	道路下水	A2							

建筑设计单位：
ARCHITECTURE DESIGN UNIT

南京城建设计研究院有限公司
NANJING URBAN CONSTRUCTION DESIGN INSTITUTE CO., LTD.
设计证书乙级编号 A232049589
No.A232049589 Class B of Architechture Design(PRC)

合作设计单位：
JOINTLY DESIGNED WITH

建设单位：
CLIENT

工程名称：
PROJECT NAME

河失镇同心村宜居宜业和美乡村建设项目

子项：景观
ITEM

	电子签名 E SIGNATURE	手签签名 M SIGNATURE
审定 APPROVED BY	莫旺	
审核 AUDITED BY	顾诰	
项目负责 PROJECT DIRECTOR	刘春永	
专业负责 DISCIPLINE RESPONSIBLE BY	刘春永	
校对 CHECKED BY	刘春永	
设计 DESIGNED BY	冷雪	
制图 DRAWN BY	冷雪	

备注：
NOTE

出图章：
PROJECT SEAL

发图人章：
LEGAL SEAL

注册执业章：
REGISTERED SEAL

图名：
DRAWING TITLE

目录

设计号：PROJECT No. –	日期：DATE 2026.05
专业：DISCIPLINE 景观	图号：DRAWING NO. 景施-00
阶段：STATUS 初步设计	比例：SCALE

本图须加盖出图签章，否则一律无效
Invalid Unless Stamped

本图经签章后有效

设 计 说 明

一、工程概况
项目名称：河失镇同心村宜居宜业和美乡村建设项目
建设地点：泰兴市

二、设计依据：
2.1 .国家和地区现行的有关工程与建筑设计的各类规范、规定及标准。
2.2 .甲方与乙方签定的本工程设计合同。
2.3 .甲方认可的景观规划设计方案及初步设计文件。
2.4. 甲方提供的总图及其它相关建筑施工图设计资料。

三、设计范围：
3.1. 红线内景观。

四、设计技术说明：
4.1. 本工程平面图、剖面图设计标高采用绝对标高值；园建单体及立、剖设计采用相对标高值±0.00，其相对绝对标高值，详见各图中附注。
4.2. 本工程设计中除标高以米（m）为单位外，其余尺寸均以毫米（mm）为单位。
4.3. 本工程设计中如无特殊指明，所示标高均为完成面标高；平面图、定位、竖向与详图有细小出入时，应以详图为准。
4.4. 本工程设计中所注材料配合比除注明重量比外，其余均为体积比。
4.5. 本工程各种材料做法标注顺序自上而下：垂直面上以施工先后次序注写；水平面上按实际的上下层次注写。
4.6. 其它相关专业（结构、水、电等）的配合，应于室外环境工程施工前由甲方负责组织相关专业施工图设计，经本设计单位会签通过后方可施工。
4.7. 本工程所用的各类设备（给排水、机电等）应在本工程室外环境工程施工之前由甲方负责组织相关的设备技术施工图，经本设计单位会签通过后，由厂家或安装单位派专人赴现场配合室外环境工程施工。
4.8. 设计选用新型材料产品时，其产品的质量和性能必须经过检测符合国家标准后方可采用，并由生产厂家负责指导施工，以保证施工质量。

五、竖向设计：
5.1. 施工方应对整个设计范围内最终实施的地形、场地、路面及排水的最终效果负责。施工方应于施工前对照相关专业施工图纸，粗略 核实相应的场地标高，并将有疑问及与施工现场相矛盾之处提请设计师注意，以便在施工前解决此类问题。
5.2. 对于车行道路面标高、道路断面设计、室外管线综合系统等均应参照建施总平面图的设计，施工方应于施工前对照建施总平面图核实本工程竖向设计平面图中注明的竖向设计信息。
5.3 .路面排水，场地排水，种植区排水，穿孔排水管线等的布置与设计均应与室外雨水系统相连接，并应与建施总平面图密切配合使用。
5.4. 位于地下车库板顶的屋顶花园室外场地排水，如无特殊设计，应最终由板顶预留的排水口（详见建施）排走，并汇入室外雨水系统。
5.5. 本工程设计中如无特殊标明，竖向设计坡度均按下列坡度设计：
（1）广场及庭院：如无特殊指明，坡向排水方向，坡度0.5%；
（2）道路横坡：如无特殊指明，坡向路沿，坡度1.5%；
（3）台阶及坡道的休息平台 ：如无特殊指明，坡向排水方向，坡度1.0%；
（4）种植区 ：如无特殊指明，坡向排水方向，坡度2.0%；
（5）排水明沟：如无特殊指明，坡向集水口，坡度1.0%；
5.6. 外地面排水、应从构筑物基座或建筑外墙面向外找坡最小2%。
5.7. 室外地面排水采取地面排水明沟与埋地打孔PVC排水管相结合的方式；打孔PVC排水管的埋深应遵照水电工程师的意见。
5.8. 施工前施工方应与业主协调建筑出入口处的室内外高差关系，并知会设计师以便协调室外场地竖向关系。
5.9. 微地形塑造前务必读懂绿化设计说明和以下强调事项：
5.9.1 图纸中覆土标高超出建筑设计外墙防水高度范围的，均需在补做好外墙防水后进行覆土施工。
5.9.2 地形塑造在读懂微地形图的基础上应结合现场，堆土要足够饱满。
5.9.3 图中未做堆坡的场地也要向着道路边自然排水坡度，坡度大于3%。
5.9.4 种植前土壤回填时必须改良，如有杂草根、石块等应清除。
5.9.5 塑造好微地形后，方可进行苗木种植。
5.10. 图纸中，凡覆土厚度超过建筑结构设计覆土厚度处，在保护层上采用加气混凝土填充，使用加气混凝土后种植区覆土厚度应满足种植需要且总荷载不大于结构设计之荷载。

六、安全措施：本工程所有设计均应满足国家及地方现行的有关工程与建筑设计的各类规范、规定及标准。
6.1. 防滑：凡是光滑的地面材料（如：玻璃、卵石铺装）坡度必须小于0.5%。
6.2. 人流密集的场所台阶高度超过0.60m并侧面临空时，应有防护设施，护拦应结实，牢固，竖向力和顶部能承受大于1.0KN/m的侧向推力。
6.3. 凡有儿童出入场所的栏杆必须采用防止儿童攀登的构造：竖向杆件净距不应大于0.11m。横向杆件顶部扶手应向内突出使攀爬儿童重心不易翻出外沿。

七、室外工程材料及构造措施：
7.1 . 道路及广场：
A 本设计如无特殊指明，所有广场及道路基层做法可参照“建施”中的相关内容，或参照国家和地区建筑设计标准图集中的相关内容。
B 广场面积大于5米X5米 时应设置伸缩缝；道路基层每隔6m应设置伸缩缝；缝宽10-20mm，做法如无特殊指明，详15J012-1；
C 台阶或坡道平台与建筑外墙面之间须设变形缝，缝宽30mm。灌建筑嵌缝油膏，深50mm。
7.2. 所用石材，未经特殊说明均为花岗岩；石材铺装应平整，对缝应平直；外露的表面都需要有相对应的饰面。铺装如无特殊说明均为密缝铺贴，缝宽不大于2mm。卵石铺装应控制粒径的大小，并需洗净后方可铺贴。弧形石材需按尺寸加工。水刷石地面选用φ3-φ5的各色卵石，色彩搭配比例见具体设计。
7.3. 所有石材除干挂外，均要求做六面防水（石材防护漆）处理，填缝材料也需加入相应防水剂，以防止泛碱造成石材污染的问题。尤其是用在室外的砂岩类铺装，均须按前述要求进行。要求每一块板材都做到吸水率≤1%。
7.4. 所有天然花岗石板材均应达到中华人民共和国建筑行业标准《天然花岗石建筑板材 GB/T18601-2009》中合格品的要求及相关规定，其中图中所标注的光面为表面平整、具有镜面光泽的板材；以下为特别需注意的板材条款：A所有石板应在指定尺寸允许偏差范围内，在切锯边缘处有1mm的倒角处理。B不同颜色区域接缝处的比邻石板不得有明显差异。C应保证有条纹石板配色时，石板纹路方向的一致性。
7.5. 砖砌体用MU10砖、M5水泥砂浆，不得使用普通实心粘土砖。可选用混凝土砌块、各类烧结空心，实心砌块，各类蒸压空心，实心砌块。用于基础及承重的砌块不得使用轻质混凝土砌块。替代粘土实心砖的承重砌块宜选用烧结空心砌块。
7.6. 除特殊说明外所有有关设计细部、选材、饰面均须按园林建筑师指定做法完成。
7.7. 本园林设计如涉及到有关建筑结构顶板(底板)及围护结构，本设计如无特殊指明，则其有关构造做法及措施参照建筑施工图设计。
7.8. 金属表面铁刷除锈，磨去毛刺，湿布擦净，涂硝基底漆一遍。刮5p基腻子一遍。填补麻点、凹痕、划痕、 砂纸磨平。如无特殊设计要求，钢管等的端头都需要封堵。
7.9. 圆钢、方钢、钢管、型钢、钢板采用Q235B钢，热镀锌处理；钢筋采用HPB300级钢，不锈钢应符合国家有关标准，钢和不锈钢之间的焊接采用不锈钢焊条。
7.10. 本工程所使用的不锈钢均用于室外环境，采用冷弯工艺（或含工厂内焊接）成型的构件。材质选用国标“00Cr17Ni14Mo2”（可代用的美标为“316L）。当要求表面为“镜面”时，其外露表面粗糙度不低于GB/T 4239-1991中的NO.ZB表面加工等级。当要求表面为“发纹”时，其表面粗糙度为0.14-0.2Ra(um)。
7.11. 铸铁：要求本项目采用的铸铁为高质量的灰口铁，符合国家相关标准。要求铸铁件尺寸精确，形状符合要求，结构严紧与零件配合恰当。铸件中不得有气孔、熔渣、型芯钉、裂缝和其它毛病。
7.12. 为保证视觉景观效果的统一，所有位于广场及园林路面的井盖均应做双层井盖，面层做法应与周围铺装一致。做法详本设计图纸。
7.13. 焊接及焊接材料应符合《建筑钢结构焊接技术规程》GB50661-2011的有关技术规定。电焊条选用E43的手工电弧条型号。焊缝应满焊并保持焊缝均匀，不得有裂缝、过烧现象，外露处应锉平、磨光。焊缝的高度8mm，焊缝长度见各大样。安装后不应有歪斜、扭曲、变形等缺陷。
7.14. 所有木件均应采用直纹一级木料（建议采用山樟木），其含水率不大于15%，须经过防腐处理后方可使用。
（1）防腐处理方法一：木料采用强化防腐油涂刷2-3次，强化防腐油配合比97%混 合防腐油，3%氯酚（用于地面以下）。
（2）防腐处理方法二：采用E-51双酚A环氧树脂刷2次（用于地面以上）。
7.15. 所有室外墙面所用之外墙涂料，均应具有防水、防污及适应当地气候条件的耐候性。
7.16. 本设计对环境设计的最终装饰效果负责，凡涉及建筑防水构造及门、窗安装节点，请参照“建施”中的相关设计，按国家现行施工、设计规范进行施工。
7.17. 素土夯实采用分层压实填土，松铺厚度每层不大于30cm，相关设计均应符合“建筑地基基础设计规范（GB 50007-2011）”或当地相关规范、法规的要求。无特殊说明统一如下：挡土墙、景观构筑物、车行道路（含消防车道）分层压实系数不小于96%，其它不小于93%。

八、施工要求：
8.1. 凡本设计采用的涉及到景观造型、色彩、质感、大小、尺寸、性能、安全等方面 的材料，除按本设计图纸要求外，均需报小样，经甲方及设计单位审核认可后方可采用 。
8.2. 施工时应按图施工，如有改变，需征得设计单位同意；如替换材料及饰面,必需取得甲方及园林建筑师的最后同意。
8.3. 成品休闲椅、垃圾箱等室外家具的选型，应根据园林建筑师的设计意向，结合整个景观区域的风格，由甲方协同园林建筑师，最终选定相应的配套设施。
8.4. 特色雕塑作品须由艺术专家创作、确定。施工前，艺术家需交概念图给甲方及园林建筑师最后审批。
8.5. 地下管线应在绿化施工前铺设，高功率灯具应距离植物≥1.0m。

九、设施小品：
9.1. 主要的成品休闲椅、垃圾箱及其他活动设施的选型。根据整个景观区域的风格，选用相应的配套设施。
9.2. 景观灯具除特殊要求外，其规格、颜色等均由厂家提供样品，经设计师、甲方认可后，方可安装。
9.3. 围墙、花池等砖砌体的下部，距室外地坪60mm处设防潮层一道，其做法为抹20厚1:2.5水泥砂浆，内掺5%防水剂。

十、其它：
10.1. 所有涉及结构承载力的设计，须经过结构工程师核算后，方可施工。
10.2. 建筑师与园林建筑师将合作完成与建筑设计中彼此干涉的园林设计部份。
10.3. 本工程设计中未详尽之处，均应按照国家和地区现行的各类相关施工规范、规定及标准实施。

专业 Spe.	签名 Sign.	日期 Date
建筑		
结构		
给排水		
电气		
采暖通风		

本图经签章后有效

建筑设计单位：
ARCHITECTURE DESIGN UNIT
南京城建设计研究院有限公司
NANJING URBAN CONSTRUCTION DESIGN INSTITUTE CO., LTD.
设计证书乙级编号 A232049589
No.A232049589 Class B of Architechture Design(PRC)
合作设计单位：
JOINTLY DESIGNED WITH
建设单位：
CLIENT

工程名称：
PROJECT NAME
河失镇同心村宜居宜业和美乡村建设项目

子项：景观
ITEM

	电子签名 E SIGNATURE	手签签名 M'SIGNATURE
审定 APPROVED BY		
审核 AUDITED BY		
项目负责 PROJECT DIRECTOR		
专业负责 DISCIPLINE RESPONSIBLE BY		
校对 CHECKED BY		
设计 DESIGNED BY		
制图 DRAWN BY		

备注：NOTE

出图章：PROJECT SEAL

发图人章：LEGAL SEAL

注册执业章：REGISTERED SEAL

图名：DRAWING TITLE
设计说明

设计号：PROJECT No. –	日期：DATE 2026.05
专业：DISCIPLINE 景观	图号：DRAWING NO. 景施-01
阶段：STATUS 初步设计	比例：SCALE 见图

本图须加盖出图签章，否则一律无效
Invalid Unless Stamped

A2

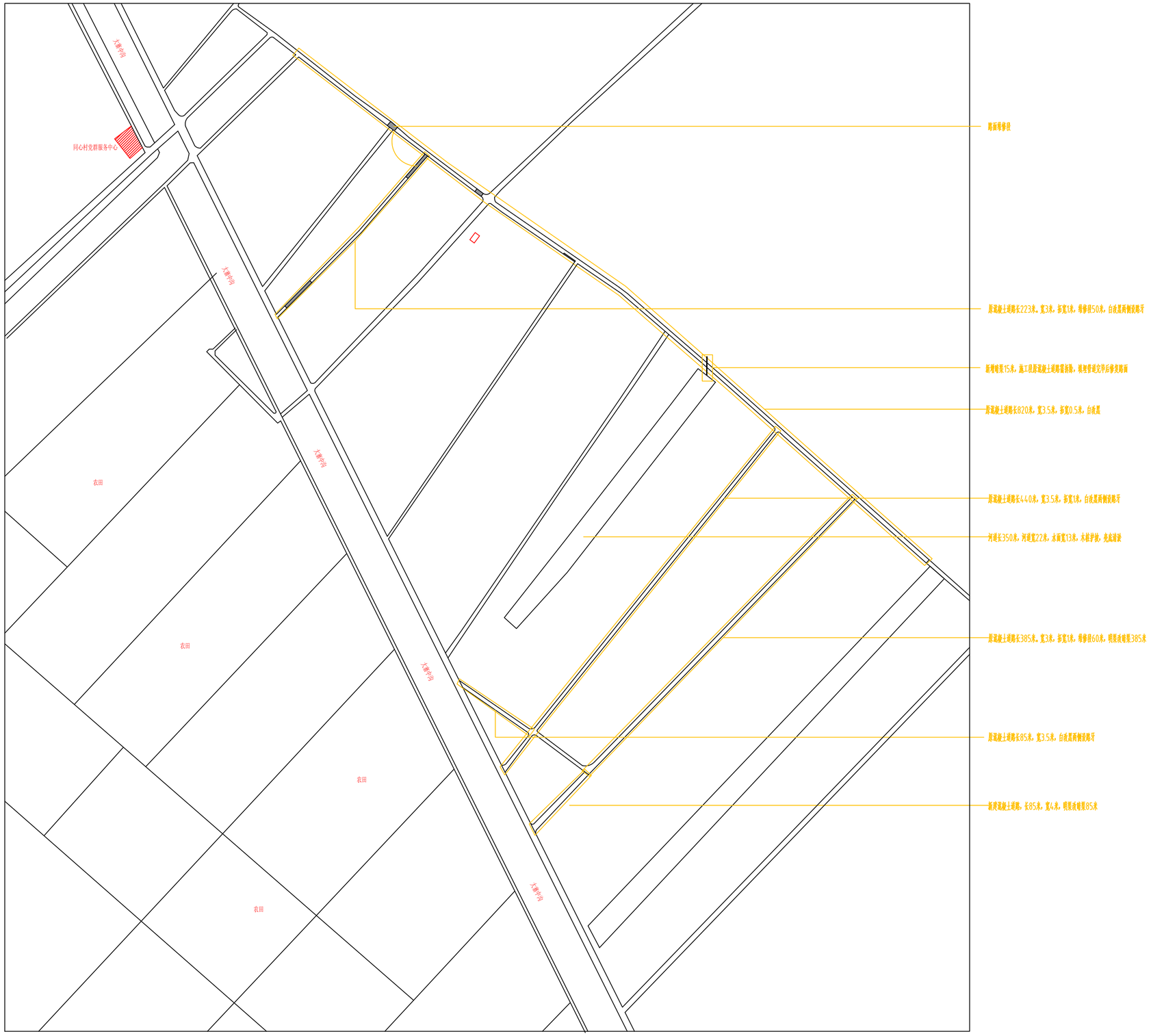

1 总平面图 1:3000

专业 Spe.	签名 Sign.	日期 Date	专业 Spe.	签名 Sign.	日期 Date
建筑 结构			采暖通风 给排水 电气		

建筑设计单位：
ARCHITECTURE DESIGN UNIT

南京城建设计研究院有限公司
NANJING URBAN CONSTRUCTION DESIGN INSTITUTE CO., LTD.
设计证书乙级编号 A232049589
No.A232049589 Class B of Architechture Design(PRC)

合作设计单位：
JOINTLY DESIGNED WITH

建设单位：
CLIENT

工程名称：
PROJECT NAME
河失镇同心村宜居宜业和美乡村建设项目

子项：
ITEM 景观

	电子签名 E SIGNATURE	手签签名 M SIGNATURE
审定 APPROVED BY		
审核 AUDITED BY		
项目负责 PROJECT DIRECTOR		
专业负责 DISCIPLINE RESPONSIBLE BY		
校对 CHECKED BY		
设计 DESIGNED BY		
制图 DRAWN BY		

备注：
NOTE

出图章：
PROJECT SEAL

发图人章：
LEGAL SEAL

注册执业章：
REGISTERED SEAL

图名：
DRAWING TITLE
总平面图

设计号：PROJECT No.	日期：DATE 2026.05
专业：DISCIPLINE 景观	图号：DRAWING NO. 景施-02
阶段：STATUS 初步设计	比例：SCALE

本图须加盖出图签章，否则一律无效
Invalid Unless Stamped

本图经签章后有效

A2

专业 Spe.	日期 Date	签名 Sign.
建筑 结构		
给排水 电气		
采暖通风		

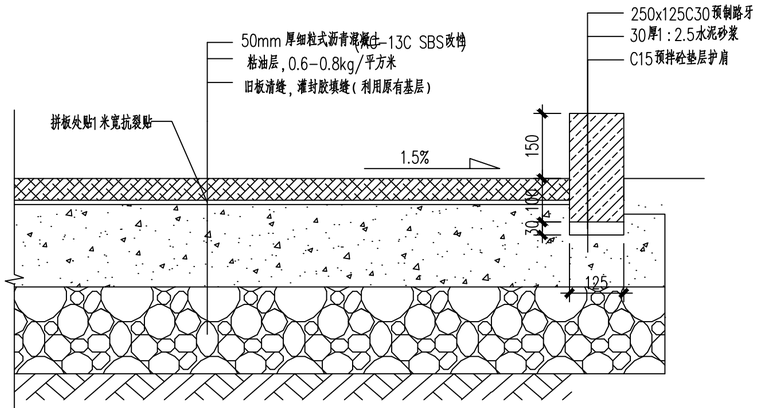

1 利用基层的沥青路做法 1:10

沥青路说明：1.南北路白改黑，长820米，原宽3.5米，扩宽0.5米,原路维修段估计92平;
2、东西路白改黑、长440米，原宽3.5米，扩宽1米，设路牙，两侧增设绿栅栏;
3、老厂房西侧小路白改黑，长85米，宽3.5米，设路牙;
4、东西路白改黑长223米 原宽3米 拓宽1米，设路牙，原路维修段估计200平;
其中，白改黑按本图1，拓宽混凝土道路本图2，路牙做法为详本图1，绿栅栏详景施13.

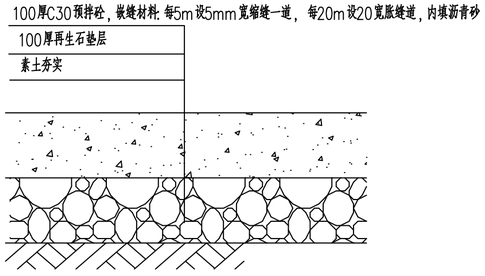

2 混凝土路做法 1:10

混凝土路说明：1、第一条，长385米原宽3米，扩宽1米，维修段60米;
2、第二条，新铺水泥路85米，宽4米。
3、拓宽混凝土道路与老路需植筋(直径10,L=70@60)
本图中碎石为再生石。

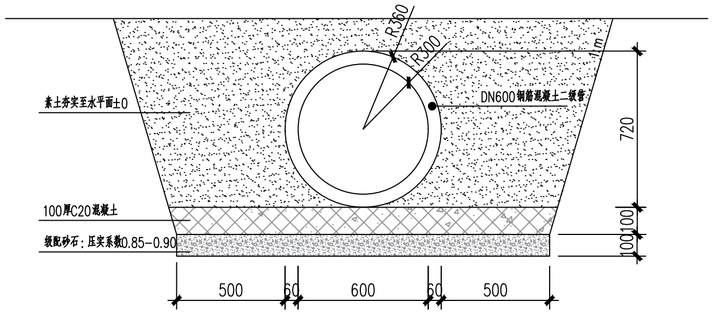

说明：1.明渠改暗渠800米，增加暗渠15米。
2.拆除原暖气沟渠800米。
3.承接口360°混凝土包封。

3 暗渠、明改暗渠做法示意图 1:20

施工细部详见下图图集《市政排水管道工程及附属设施-06MS201-1》

建筑设计单位：
ARCHITECTURE DESIGN UNIT

南京城建设计研究院有限公司
NANJING URBAN CONSTRUCTION DESIGN INSTITUTE CO., LTD.
设计证书乙级编号 A232049589
No.A232049589 Class B of Architechture Design(PRC)

合作设计单位：
JOINTLY DESIGNED WITH

建设单位：
CLIENT

工程名称：
PROJECT NAME
河失镇同心村宜居宜业和美乡村建设项目

子项：景观
ITEM

	电子签名 E SIGNATURE	手签签名 M SIGNATURE
审定 APPROVED BY		
审核 AUDITED BY		
项目负责 PROJECT DIRECTOR		
专业负责 DISCIPLINE RESPONSIBLE BY		
校对 CHECKED BY		
设计 DESIGNED BY		
制图 DRAWN BY		

备注：NOTE

出图章：PROJECT SEAL

发图人章：LEGAL SEAL

注册执业章：REGISTERED SEAL

图名：DRAWING TITLE
沥青路，混凝土路，，排水沟渠

设计号：PROJECT No.	-	日期：DATE	2026.05
专业：DISCIPLINE	景观	图号：DRAWING NO.	景施-03
阶段：STATUS	初步设计	比例：SCALE	见图

本图须加盖出图签章，否则一律无效
Invalid Unless Stamped

本图经签章后有效

A2

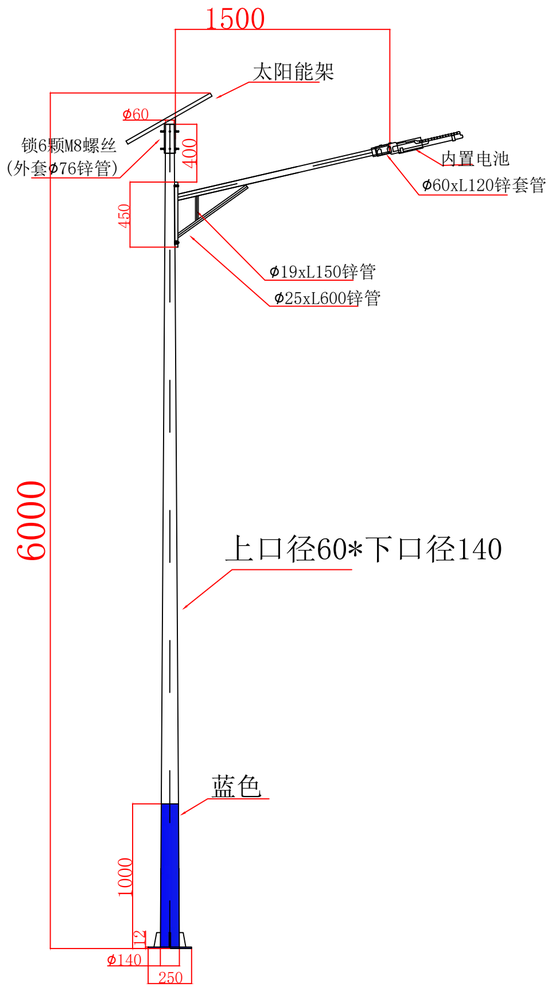

物料详细清单

五金名称	太阳能景观灯
灯杆	总高度：6米　灯体采用优质钢材
口径	上口60，下口140
光源	60w
灯臂	长度1.5米/灯臂类型：A字臂
灯杆	壁厚：1.7±0.1MM　上口径60 下140
法兰	260*260*12
电池类型	内置免维护锂电池80AH
地脚笼	180*180*L500;螺杆大小：18mm
太阳能板	高效双晶太阳能板120W

注：工艺和图纸仅供参考，具体按实际采购产品参数为准。

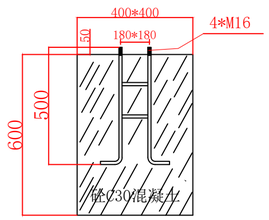

预埋地基图

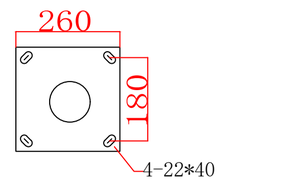

260*260*T12法兰
(孔距180*180钻4-22*40腰形孔)

说明：太阳能路灯数量100盏

1. 太阳能路灯金属灯杆、光伏支架做防雷等电位连接。
2. 灯杆兼引下线，优先利用基础钢筋笼作为自然接地体。
3. 接地电阻≤10Ω，不满足时增设热镀锌角钢人工接地极。
4. 控制器SPD与接地系统连通，焊接部位做防腐，参照图集14D504。

专业 Spe.	日期 Date	签名 Sign.
建筑结构		
采暖通风		
给排水 电气		

建筑设计单位：
ARCHITECTURE DESIGN UNIT

南京城建设计研究院有限公司
NANJING URBAN CONSTRUCTION DESIGN INSTITUTE CO., LTD.
设计证书乙级编号 A232049589
No.A232049589 Class B of Architechture Design(PRC)

合作设计单位：
JOINTLY DESIGNED WITH

建设单位：
CLIENT

工程名称：
PROJECT NAME
河失镇同心村宜居宜业和美乡村建设项目

子项：ITEM　景观

	电子签名 E SIGNATURE	手签签名 M SIGNATURE
审定 APPROVED BY		
审核 AUDITED BY		
项目负责 PROJECT DIRECTOR		
专业负责 DISCIPLINE RESPONSIBLE BY		
校对 CHECKED BY		
设计 DESIGNED BY		
制图 DRAWN BY		

备注：NOTE

出图章：PROJECT SEAL

发图人章：LEGAL SEAL

注册执业章：REGISTERED SEAL

图名：DRAWING TITLE
路灯,其他

设计号：PROJECT No.	日期：DATE 2026.05
专业：DISCIPLINE 景观	图号：DRAWING NO. 景施-04
阶段：STATUS 初步设计	比例：SCALE

本图须加盖出图签章，否则一律无效
Invalid Unless Stamped

本图经签章后有效

A2

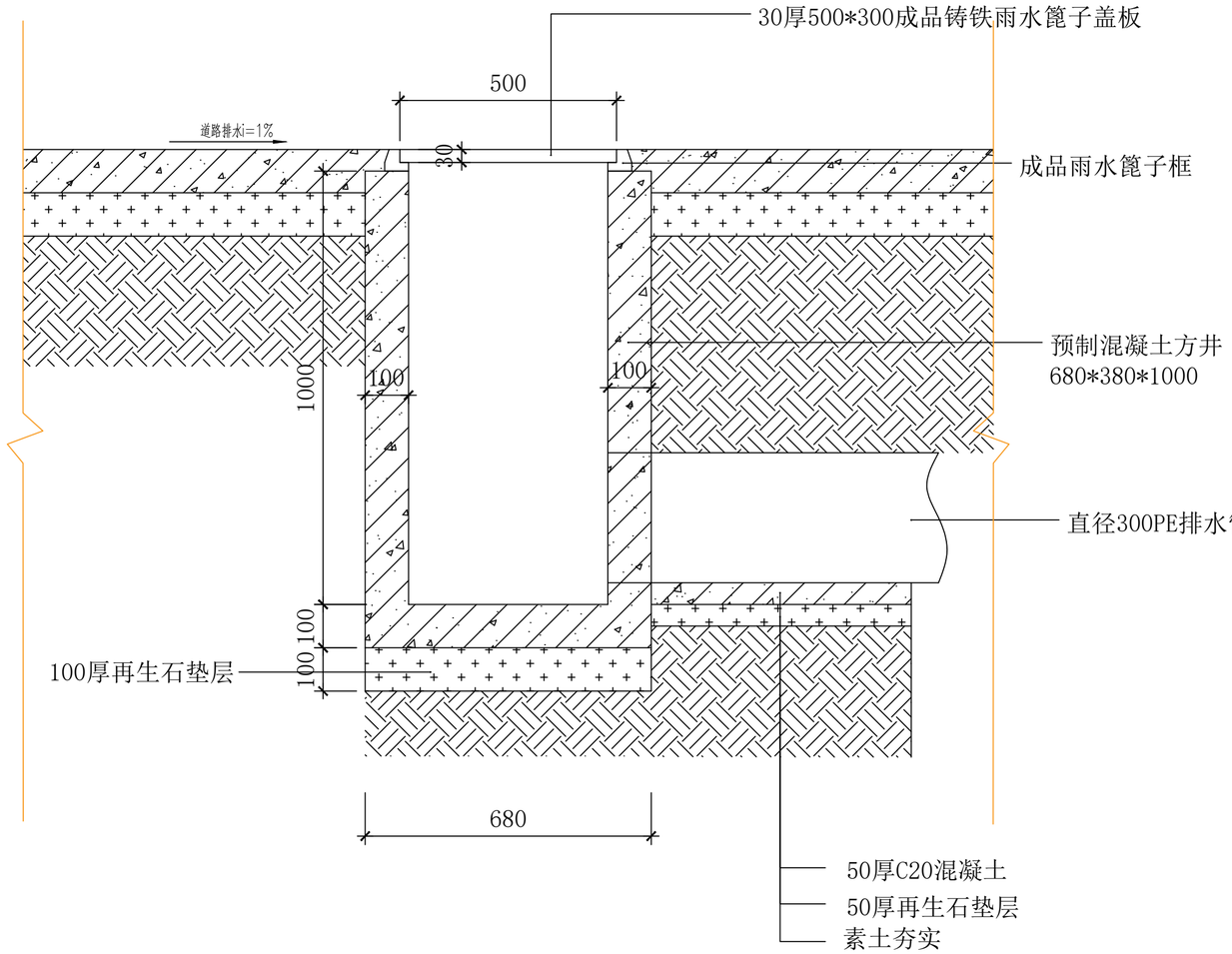

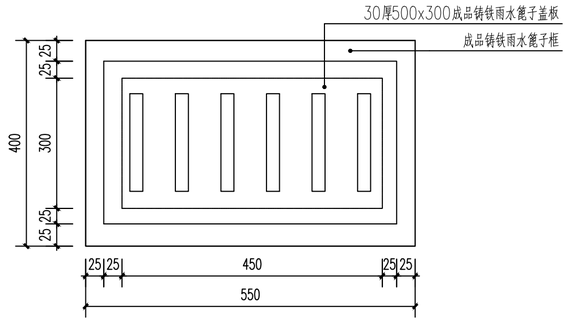

1 道路下水做法 1:10

说明：路面下水200m，直径300mmPE管，8个预制混凝土方阴井

专业 Spe.	签名 Sign.	日期 Date
建筑 结构		
给排水 电气		
采暖通风		

本图经签章后有效

建筑设计单位：
ARCHITECTURE DESIGN UNIT

南京城建设计研究院有限公司
NANJING URBAN CONSTRUCTION DESIGN INSTITUTE CO., LTD.
设计证书乙级编号 A232049589
No.A232049589 Class B of Architechture Design(PRC)

合作设计单位：
JOINTLY DESIGNED WITH

建设单位：
CLIENT

工程名称：
PROJECT NAME
河失镇同心村宜居宜业和美乡村建设项目

子项：景观
ITEM

	电子签名 E SIGNATURE	手签签名 M SIGNATURE
审定 APPROVED BY		
审核 AUDITED BY		
项目负责 PROJECT DIRECTOR		
专业负责 DISCIPLINE RESPONSIBLE BY		
校对 CHECKED BY		
设计 DESIGNED BY		
制图 DRAWN BY		

备注：
NOTE

出图章：
PROJECT SEAL

发图人章：
LEGAL SEAL

注册执业章：
REGISTERED SEAL

图名：
DRAWING TITLE
道路下水

设计号：PROJECT No.	日期：DATE 2026.05
专业：DISCIPLINE 景观	图号：DRAWING NO. 景施-05
阶段：STATUS 初步设计	比例：SCALE

本图须加盖出图签章，否则一律无效
Invalid Unless Stamped

A2