河失镇同心村宜居宜业和美乡村建设项目

施 工 图 纸

图 纸 目 录

景施00

序号	文件编号 图别	文件编号 图号	图纸名称	图幅	备注	序号	文件编号 图别	文件编号 图号	图纸名称	图幅	备注
1		景施00	封面、目录	A2			30	绿施05	绿化平面图二	A2	
2		景施01	园建设计说明	A2			31	绿施06	绿化平面图三、四;苗木表	A2	
3		景施01.1	总平面图	A2							
4		景施02	入口景观	A2							
5		景施03	节点一景墙	A2							
6		景施04	节点一景墙详图	A2							
7		景施05	节点四平面图	A2							
8		景施06	节点四景墙一	A2							
9		景施07	节点四景墙一详图	A2							
10		景施08	艺术格栅	A2							
11		景施09	矮围栏、座凳	A2							
12		景施10	园路，成品健身器械，菜板沟	A2							
13		景施11	照壁	A2							
14		景施12	四角亭	A2							
15		景施12.1	四角亭详图	A2							
16		景施13	河道整坡、河岸护坡	A2							
17		景施14	老房出新示意图	A2							
18		景施14.1	原始结构图	A2							
19		景施14.2	平面布置图	A2							
20		景施14.3	地面布置图	A2							
21		景施14.4	立面索引图1	A2							
22		景施14.5	立面索引图2	A2							
23		景施14.6	给水布置图	A2							
24		景施14.7	灯具/开关/电路布置图	A2							
25		景施14.8	蹲厕剖面图	A2							
26		绿施01	绿化设计说明一	A2							
27		绿施02	绿化设计说明一	A2							
28		绿施03	绿化设计说明一	A2							
29		绿施04	绿化平面图一	A2							

专业 Spe. | 日期 Date | 签名 Sign.
建筑 结构 | | |
采暖通风 | | |
给排水 电气 | | |
| | |

建筑设计单位：
ARCHITECTURE DESIGN UNIT

南京城建设计研究院有限公司
NANJING URBAN CONSTRUCTION DESIGN INSTITUTE CO., LTD.
设计证书乙级编号 A232049589
No.A232049589 Class B of Architechture Design(PRC)

合作设计单位：
JOINTLY DESIGNED WITH

建设单位：
CLIENT

工程名称：
PROJECT NAME
河失镇同心村宜居宜业和美乡村建设项目

子项：
ITEM 景观

	电子签名 E SIGNATURE	手签签名 M SIGNATURE
审定 APPROVED BY		
审核 AUDITED BY		
项目负责 PROJECT DIRECTOR		
专业负责 DISCIPLINE RESPONSIBLE BY		
校对 CHECKED BY		
设计 DESIGNED BY		
制图 DRAWN BY		

备注：
NOTE

出图章：
PROJECT SEAL

发图人章：
LEGAL SEAL

注册执业章：
REGISTERED SEAL

图名：
DRAWING TITLE
目录

设计号：PROJECT No. –	日期：DATE 2026.05
专业：DISCIPLINE 景观	图号：DRAWING NO. 景施-00
阶段：STATUS 初步设计	比例：SCALE

本图须加盖出图签章，否则一律无效
Invalid Unless Stamped

本图经签章后有效

A2

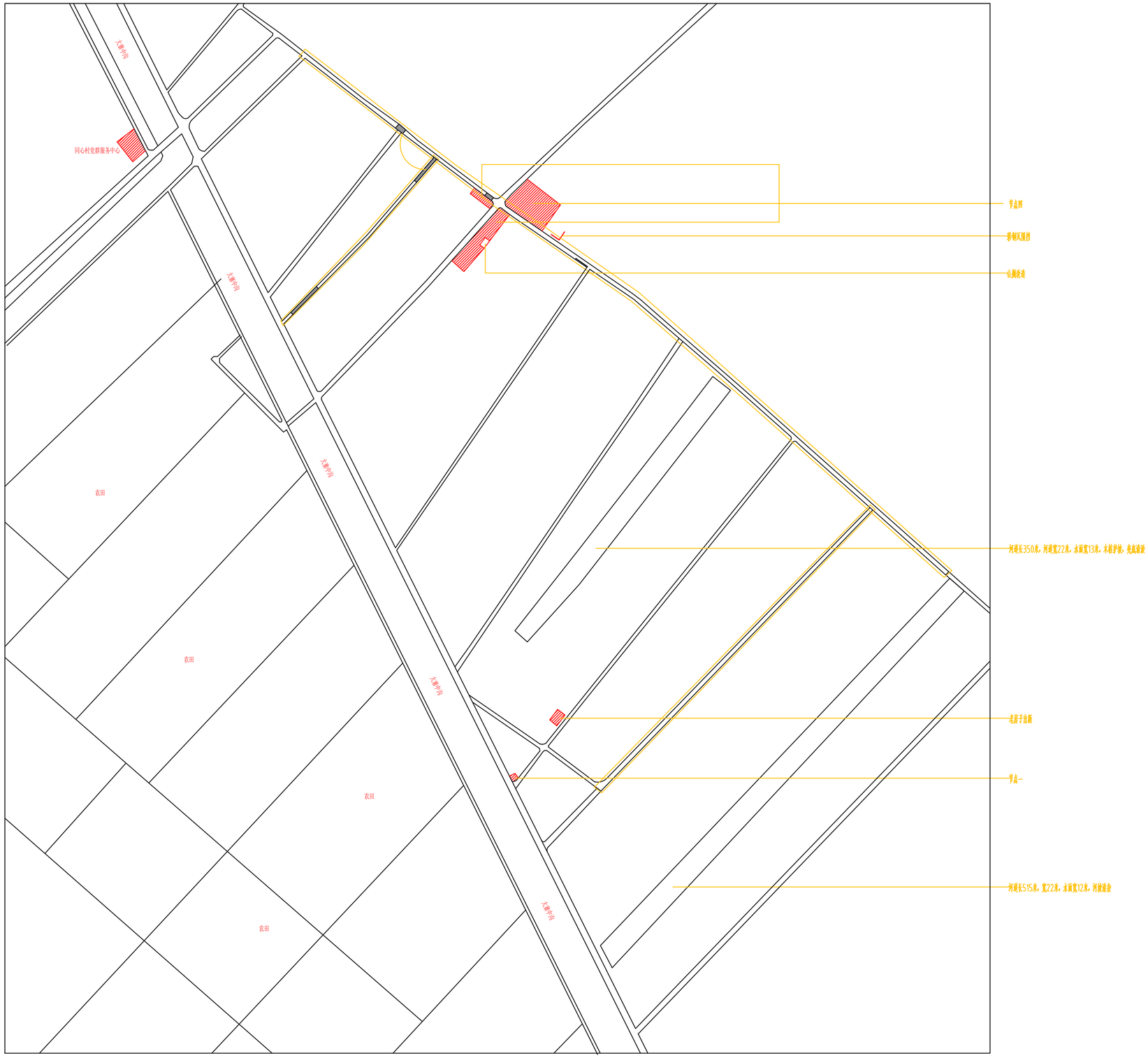

1 总平面图 1:3000

专业 Spe.	签名 Sign.	日期 Date
建筑 结构		
给排水 电气		
采暖通风		

本图经签章后有效

建筑设计单位：
ARCHITECTURE DESIGN UNIT

南京城建设计研究院有限公司
NANJING URBAN CONSTRUCTION DESIGN INSTITUTE CO., LTD.
设计证书乙级编号 A232049589
No.A232049589 Class B of Architechture Design(PRC)

合作设计单位：
JOINTLY DESIGNED WITH

建设单位：
CLIENT

工程名称：
PROJECT NAME
河失镇同心村宜居宜业和美乡村建设项目

子项：ITEM 景观

	电子签名 E SIGNATURE	手签签名 M SIGNATURE
审定 APPROVED BY		
审核 AUDITED BY		
项目负责 PROJECT DIRECTOR		
专业负责 DISCIPLINE RESPONSIBLE BY		
校对 CHECKED BY		
设计 DESIGNED BY		
制图 DRAWN BY		

备注：NOTE

出图章：PROJECT SEAL

发图人章：LEGAL SEAL

注册执业章：REGISTERED SEAL

图名：DRAWING TITLE
总平面图

设计号：PROJECT No.	日期：DATE 2026.05
专业：DISCIPLINE 景观	图号：DRAWING NO. 景施-01.1
阶段：STATUS 初步设计	比例：SCALE

本图须加盖出图签章，否则一律无效
Invalid Unless Stamped

A2

专业 Spe.	签名 Sign.	日期 Date
建筑 结构		
采暖通风		
给排水 电气		

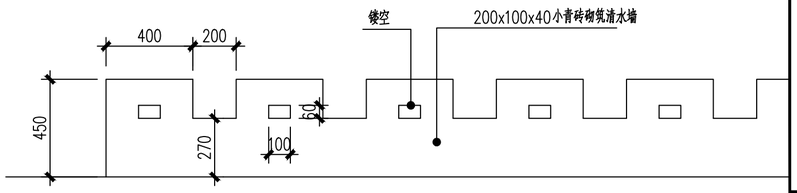

3 小城墙标准段立面图 1:20

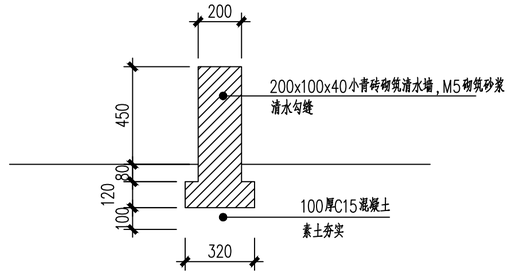

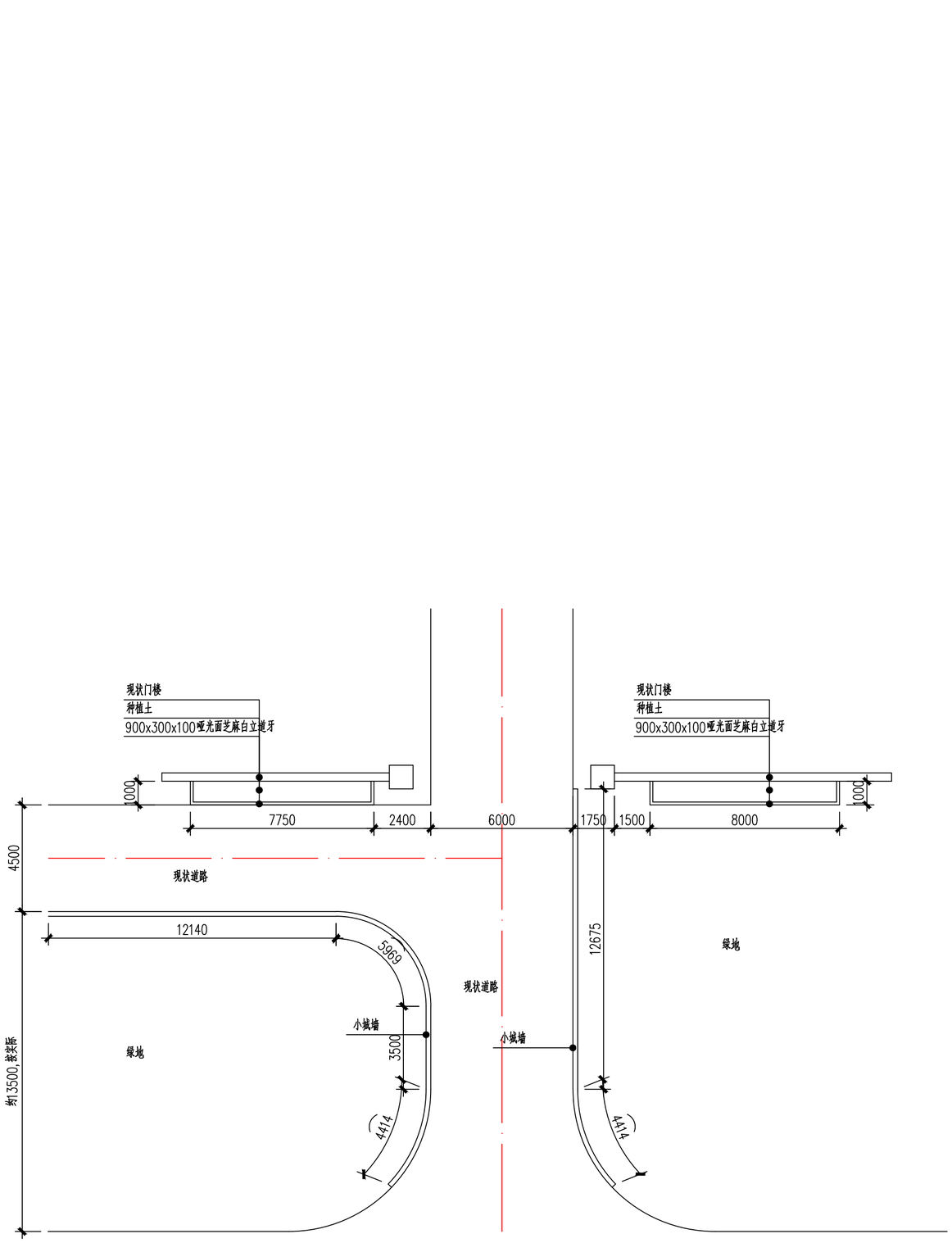

S334

1 入口景观平面图 1:150

4 小城墙断面做法图 1:20

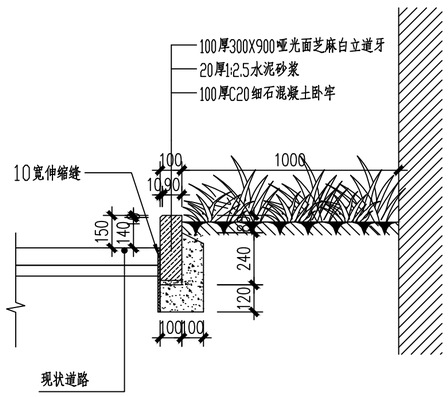

1-1 剖面图 1:20

建筑设计单位：
ARCHITECTURE DESIGN UNIT

南京城建设计研究院有限公司
NANJING URBAN CONSTRUCTION DESIGN INSTITUTE CO., LTD.
设计证书乙级编号 A232049589
No.A232049589 Class B of Architechture Design(PRC)

合作设计单位：
JOINTLY DESIGNED WITH

建设单位：
CLIENT

工程名称：
PROJECT NAME
河失镇同心村宜居宜业和美乡村建设项目

子项：景观
ITEM

	电子签名 E SIGNATURE	手签签名 M SIGNATURE
审定 APPROVED BY		
审核 AUDITED BY		
项目负责 PROJECT DIRECTOR		
专业负责 DISCIPLINE RESPONSIBLE BY		
校对 CHECKED BY		
设计 DESIGNED BY		
制图 DRAWN BY		

备注：
NOTE

出图章：
PROJECT SEAL

发图人章：
LEGAL SEAL

注册执业章：
REGISTERED SEAL

图名：
DRAWING TITLE
入口景观

设计号：PROJECT No.	日期：DATE 2026.05
专业：DISCIPLINE 景观	图号：DRAWING NO. 景施-02
阶段：STATUS 初步设计	比例：SCALE

本图须加盖出图签章，否则一律无效
Invalid Unless Stamped

本图经签章后有效

A2

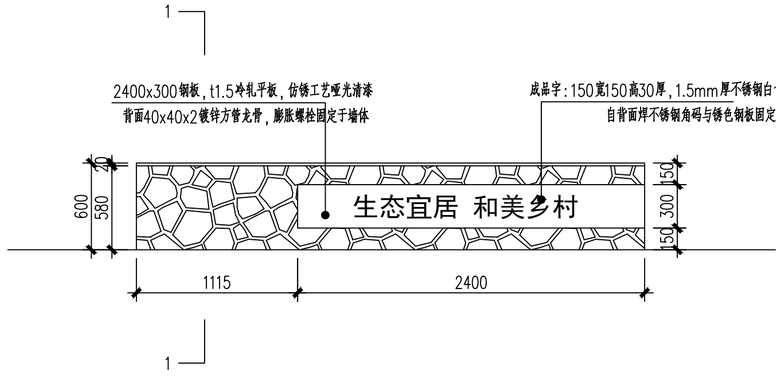

3 立面图 1:30

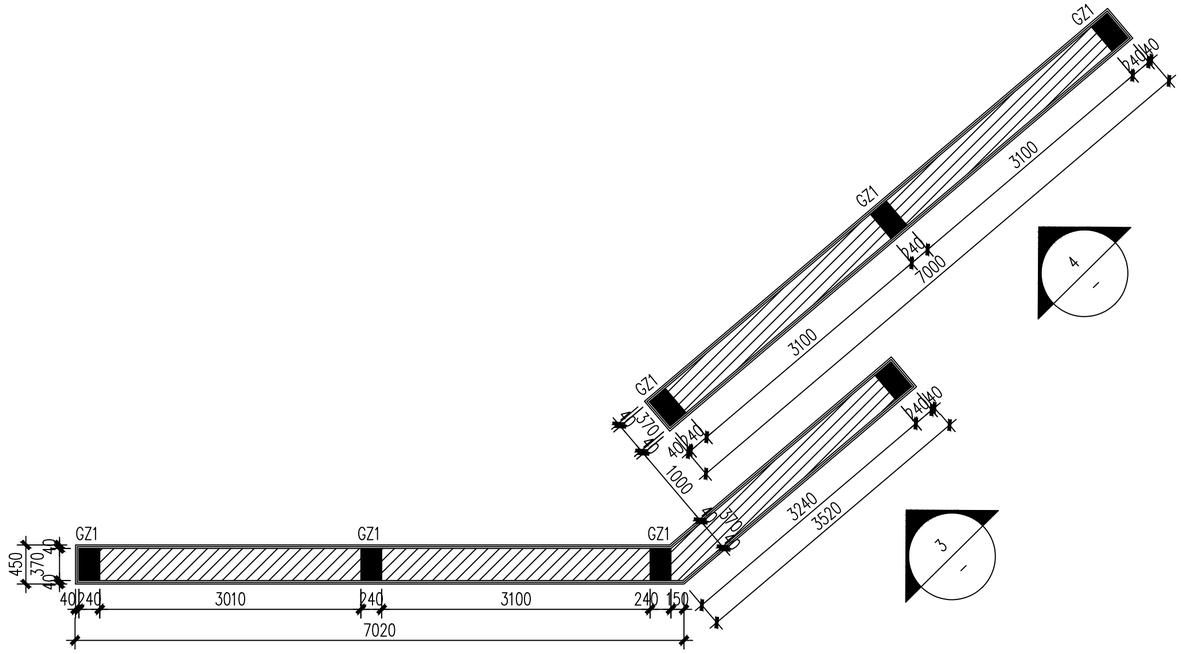

1 节点一景墙平面图 1:50

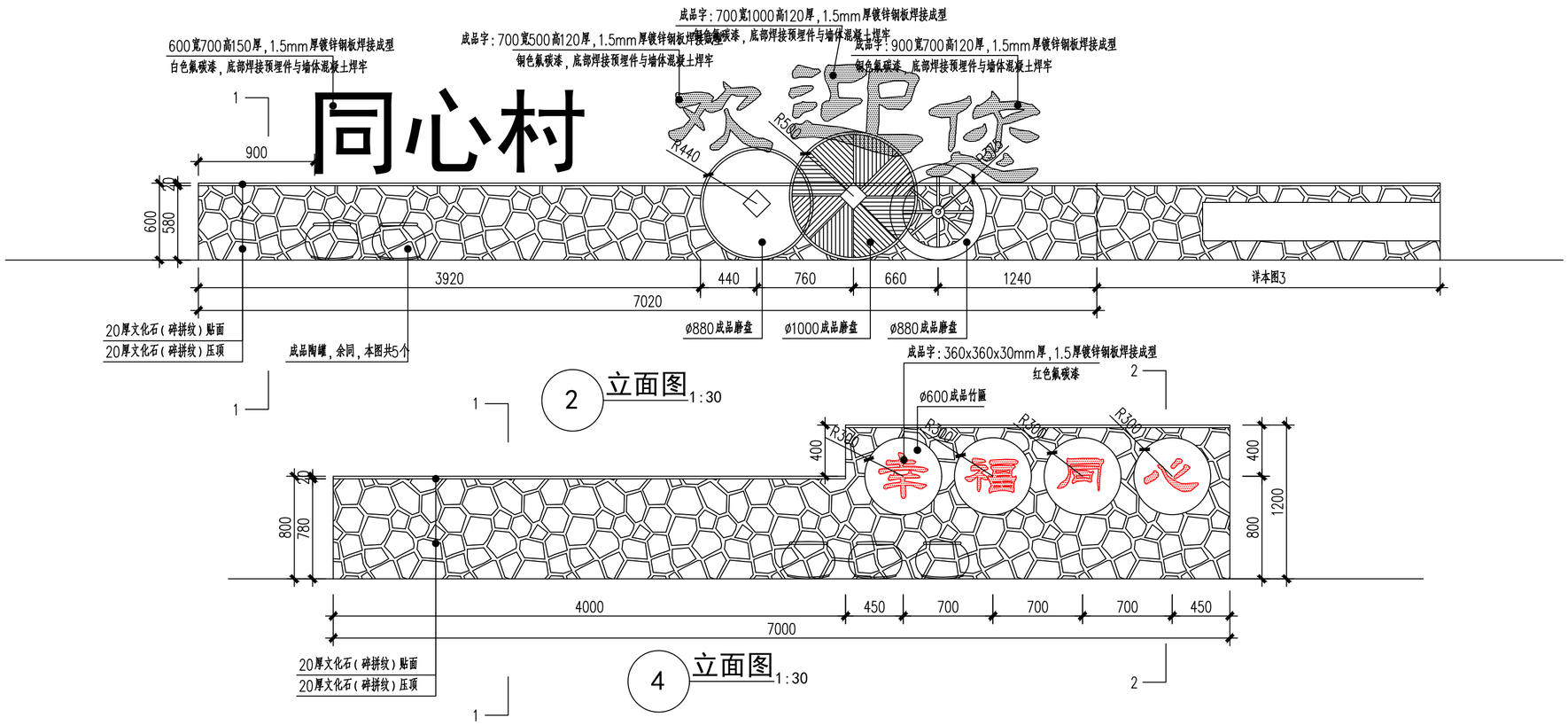

专业 Spe.	签名 Sign.	日期 Date
建筑		
结构		
给排水		
电气		
采暖通风		

建筑设计单位：
ARCHITECTURE DESIGN UNIT

南京城建设计研究院有限公司
NANJING URBAN CONSTRUCTION DESIGN INSTITUTE CO., LTD.
设计证书乙级编号 A232049589
No.A232049589 Class B of Architechture Design(PRC)

合作设计单位：
JOINTLY DESIGNED WITH

建设单位：
CLIENT

工程名称：
PROJECT NAME
河失镇同心村宜居宜业和美乡村建设项目

子项：ITEM 景观

	电子签名 E SIGNATURE	手签签名 M SIGNATURE
审定 APPROVED BY		
审核 AUDITED BY		
项目负责 PROJECT DIRECTOR		
专业负责 DISCIPLINE RESPONSIBLE BY		
校对 CHECKED BY		
设计 DESIGNED BY		
制图 DRAWN BY		

备注：NOTE

出图章：PROJECT SEAL

发图人章：LEGAL SEAL

注册执业章：REGISTERED SEAL

图名：DRAWING TITLE
节点一景墙

设计号：PROJECT No.	日期：DATE 2026.05
专业：DISCIPLINE 景观	图号：DRAWING NO. 景施-03
阶段：STATUS 初步设计	比例：SCALE

本图须加盖出图签章，否则一律无效
Invalid Unless Stamped

本图经签章后有效

A2

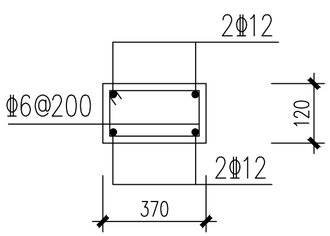

QL1

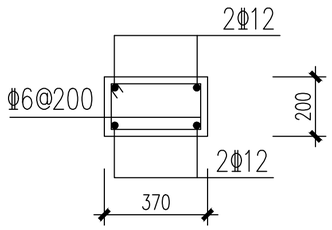

GZ1

说明

1、地面以下墙体采用Mu15煤矸石普通砖，地面以上墙体采用Mu10煤矸石实心砖.

2、基底素土夯实，承载力不得小于70kpa,挖至设计标高承载力不满足时应继续下挖，超挖部分采用级配砂石或粉质黏土换填,分层夯实(压实系数不小于 0.97)，分层厚度250mm.

3、砌筑砂浆地面以下采用M7.5水泥砂浆，地面以上采用M5.0水泥砂浆.

4、混凝土强度等级：圈梁、GZ、基础：C30；基础垫层：C15.
钢筋：HRB400；构造柱钢筋锚入基础；

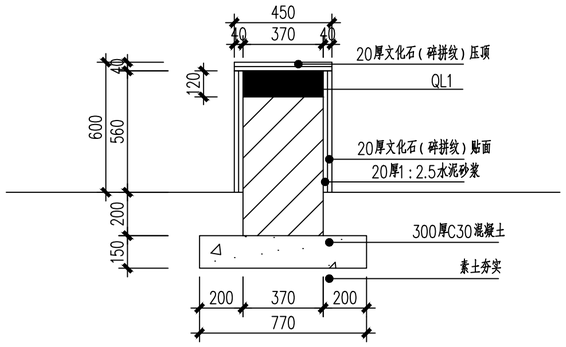

1-1 剖面图 1:20

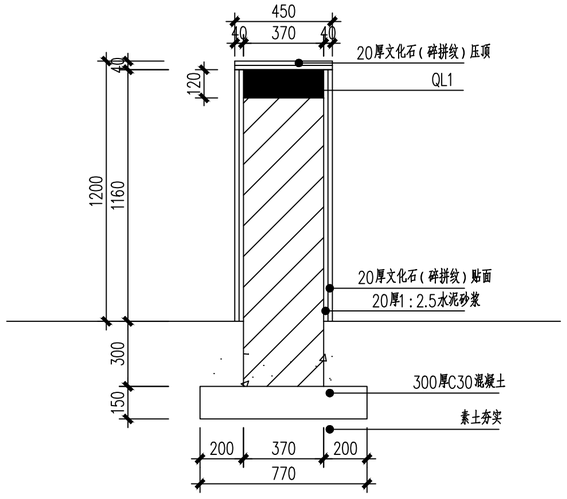

2-2 剖面图 1:20

专业 Spe.	签名 Sign.	日期 Date
建筑 结构		
采暖通风		
给排水 电气		

建筑设计单位：
ARCHITECTURE DESIGN UNIT

南京城建设计研究院有限公司
NANJING URBAN CONSTRUCTION DESIGN INSTITUTE CO., LTD.
设计证书乙级编号 A232049589
No.A232049589 Class B of Architechture Design(PRC)

合作设计单位：
JOINTLY DESIGNED WITH

建设单位：
CLIENT

工程名称：
PROJECT NAME
河失镇同心村宜居宜业和美乡村建设项目

子项：景观
ITEM

	电子签名 E SIGNATURE	手签签名 M SIGNATURE
审定 APPROVED BY		
审核 AUDITED BY		
项目负责 PROJECT DIRECTOR		
专业负责 DISCIPLINE RESPONSIBLE BY		
校对 CHECKED BY		
设计 DESIGNED BY		
制图 DRAWN BY		

备注：
NOTE

出图章：
PROJECT SEAL

发图人章：
LEGAL SEAL

注册执业章：
REGISTERED SEAL

图名：
DRAWING TITLE
节点一景墙详图

设计号：PROJECT No.	日期：DATE 2026.05
专业：DISCIPLINE 景观	图号：DRAWING NO. 景施04
阶段：STATUS 初步设计	比例：SCALE

本图须加盖出图签章，否则一律无效
Invalid Unless Stamped

本图经签章后有效

A2



1 成品标识牌示意图

说明：长900，高1800mm,镀锌钢，仿深木纹色氟碳漆，共5个。

节点四平面图 1:350

建筑设计单位：
ARCHITECTURE DESIGN UNIT

南京城建设计研究院有限公司
NANJING URBAN CONSTRUCTION DESIGN INSTITUTE CO., LTD.
设计证书乙级编号 A232049589
No.A232049589 Class B of Architechture Design(PRC)

合作设计单位：
JOINTLY DESIGNED WITH

建设单位：
CLIENT

工程名称：
PROJECT NAME
河失镇同心村宜居宜业和美乡村建设项目

子项：景观
ITEM

	电子签名 E SIGNATURE	手签签名 M SIGNATURE
审定 APPROVED BY		
审核 AUDITED BY		
项目负责 PROJECT DIRECTOR		
专业负责 DISCIPLINE RESPONSIBLE BY		
校对 CHECKED BY		
设计 DESIGNED BY		
制图 DRAWN BY		

备注：
NOTE

出图章：
PROJECT SEAL

发图人章：
LEGAL SEAL

注册执业章：
REGISTERED SEAL

图名：
DRAWING TITLE
节点四平面图

设计号：– PROJECT No.	日期：2026.05 DATE
专业：景观 DISCIPLINE	图号：景施05 DRAWING NO.
阶段：初步设计 STATUS	比例：见图 SCALE

本图须加盖出图签章，否则一律无效
Invalid Unless Stamped

专业 Spe.	签名 Sign.	日期 Date
建筑		
结构		
给排水		
电气		
采暖通风		

本图经签章后有效

A2

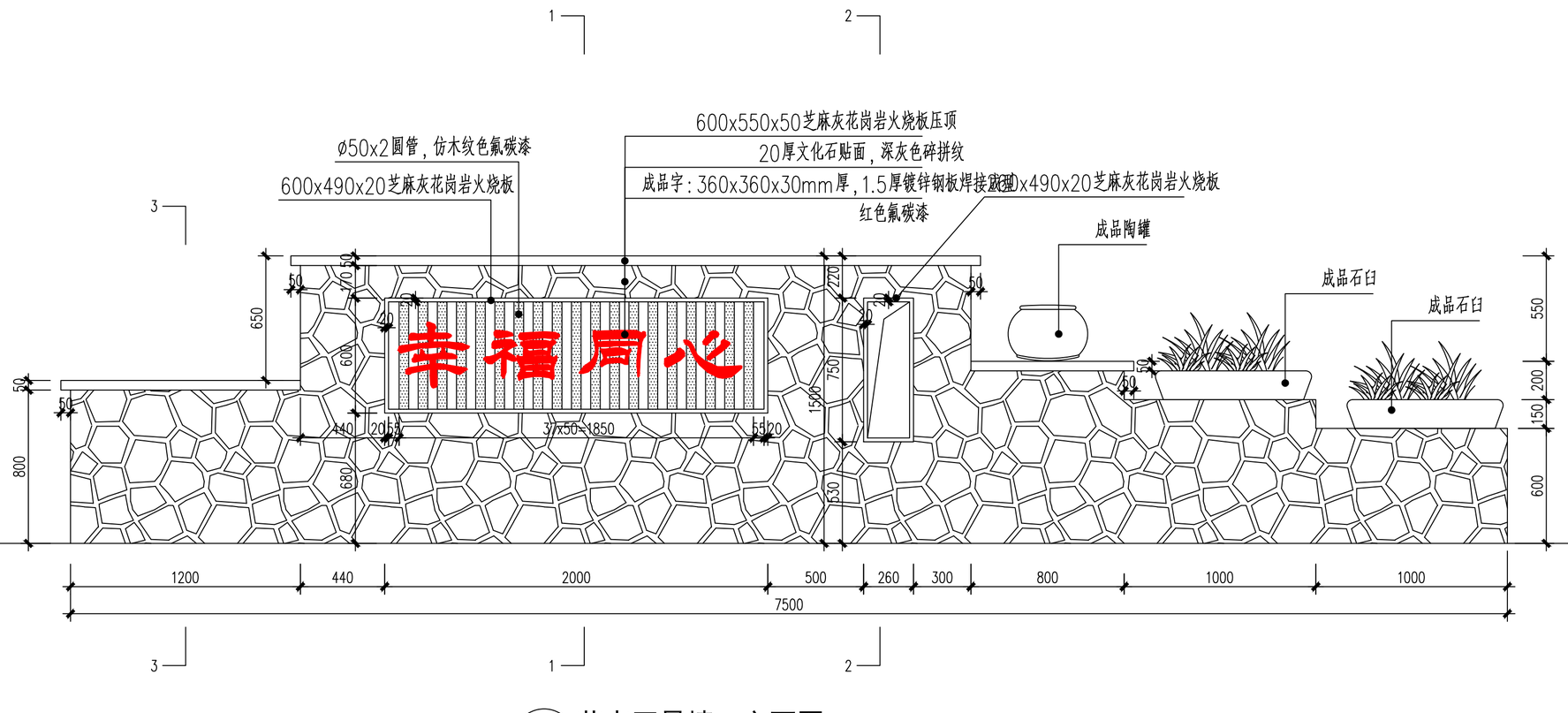

1 节点四景墙一立面图 1:20

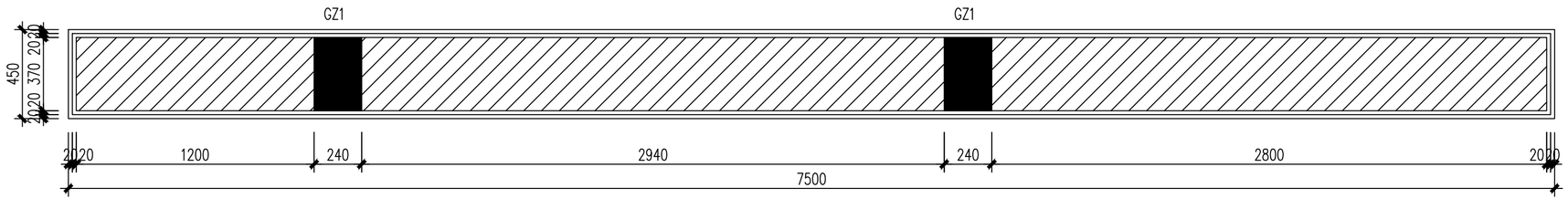

1 节点四景墙一平面图 1:20

专业 Spe.	签名 Sign.	日期 Date
建筑		
结构		
给排水		
电气		
采暖通风		

建筑设计单位：
ARCHITECTURE DESIGN UNIT

南京城建设计研究院有限公司
NANJING URBAN CONSTRUCTION DESIGN INSTITUTE CO., LTD.
设计证书乙级编号 A232049589
No.A232049589 Class B of Architechture Design(PRC)

合作设计单位：
JOINTLY DESIGNED WITH

建设单位：
CLIENT

工程名称：
PROJECT NAME
河头镇同心村宜居宜业和美乡村建设项目

子项：
ITEM 景观

	电子签名 E SIGNATURE	手签签名 M SIGNATURE
审定 APPROVED BY		
审核 AUDITED BY		
项目负责 PROJECT DIRECTOR		
专业负责 DISCIPLINE RESPONSIBLE BY		
校对 CHECKED BY		
设计 DESIGNED BY		
制图 DRAWN BY		

备注：
NOTE

出图章：
PROJECT SEAL

发图人章：
LEGAL SEAL

注册执业章：
REGISTERED SEAL

图名：
DRAWING TITLE
节点四景墙一

设计号：PROJECT No. –	日期：DATE 2026.05
专业：DISCIPLINE 景观	图号：DRAWING NO. 景施-06
阶段：STATUS 初步设计	比例：SCALE 见图

本图须加盖出图签章，否则一律无效
Invalid Unless Stamped

本图经签章后有效

A2

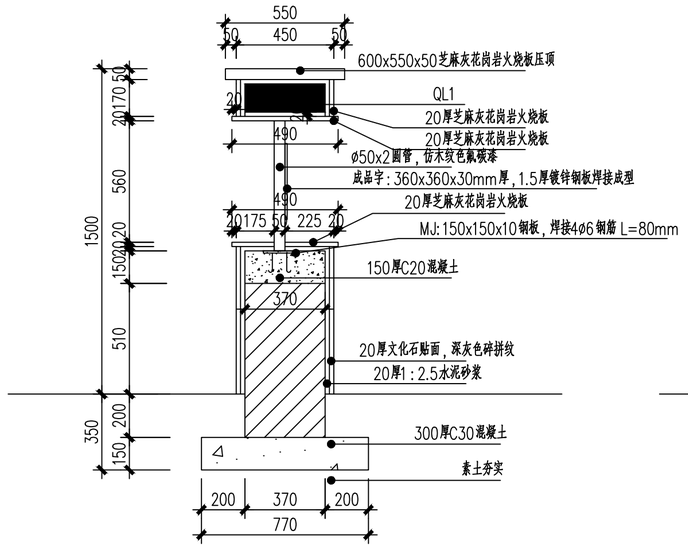

1-1 剖面图 1:20

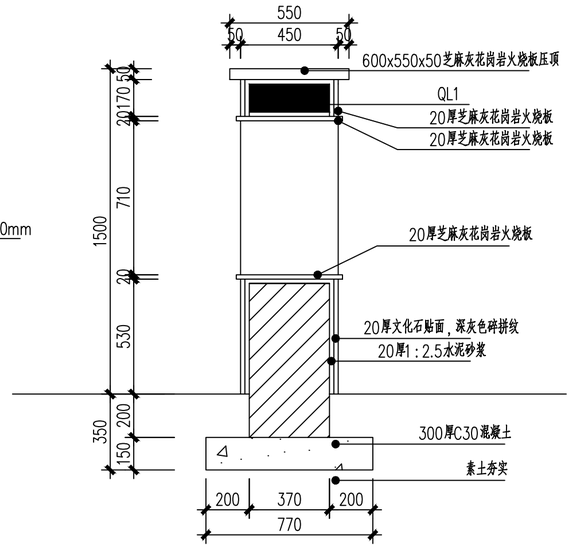

2-2 剖面图 1:20

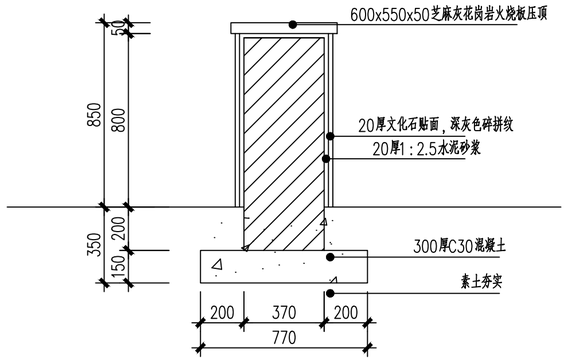

3-3 剖面图 1:20

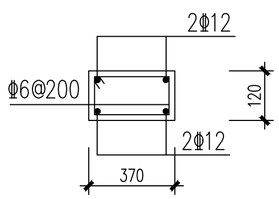

QL1

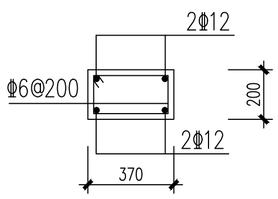

GZ1

说明

1、地面以下墙体采用Mu15煤矸石普通砖，地面以上墙体采用Mu10煤矸石实心砖.

2、基底素土夯实，承载力不得小于70kpa,挖至设计标高承载力不满足时应继续下挖，超挖部分采用级配砂石或粉质黏土换填,分层夯实(压实系数不小于 0.97)，分层厚度250mm.

3、砌筑砂浆地面以下采用M7.5水泥砂浆，地面以上采用M5.0水泥砂浆。

4、混凝土强度等级：圈梁、GZ、基础：C30；基础垫层：C15。
钢筋：HRB400；构造柱钢筋锚入基础；

专业 Spe.	日期 Date	签名 Sign.
建筑 结构		
采暖通风		
给排水 电气		

建筑设计单位：
ARCHITECTURE DESIGN UNIT

南京城建设计研究院有限公司
NANJING URBAN CONSTRUCTION DESIGN INSTITUTE CO., LTD.
设计证书乙级编号 A232049589
No.A232049589 Class B of Architechture Design(PRC)

合作设计单位：
JOINTLY DESIGNED WITH

建设单位：
CLIENT

工程名称：
PROJECT NAME
河失镇同心村宜居宜业和美乡村建设项目

子项：景观
ITEM

	电子签名 E SIGNATURE	手签签名 M SIGNATURE
审定 APPROVED BY		
审核 AUDITED BY		
项目负责 PROJECT DIRECTOR		
专业负责 DISCIPLINE RESPONSIBLE BY		
校对 CHECKED BY		
设计 DESIGNED BY		
制图 DRAWN BY		

备注：
NOTE

出图章：
PROJECT SEAL

发图人章：
LEGAL SEAL

注册执业章：
REGISTERED SEAL

图名：
DRAWING TITLE
节点四景墙一详图

设计号：PROJECT No. –	日期：DATE 2026.05
专业：DISCIPLINE 景观	图号：DRAWING NO. 景施-7
阶段：STATUS 初步设计	比例：SCALE 见图

本图须加盖出图签章，否则一律无效
Invalid Unless Stamped

本图经签章后有效

A2

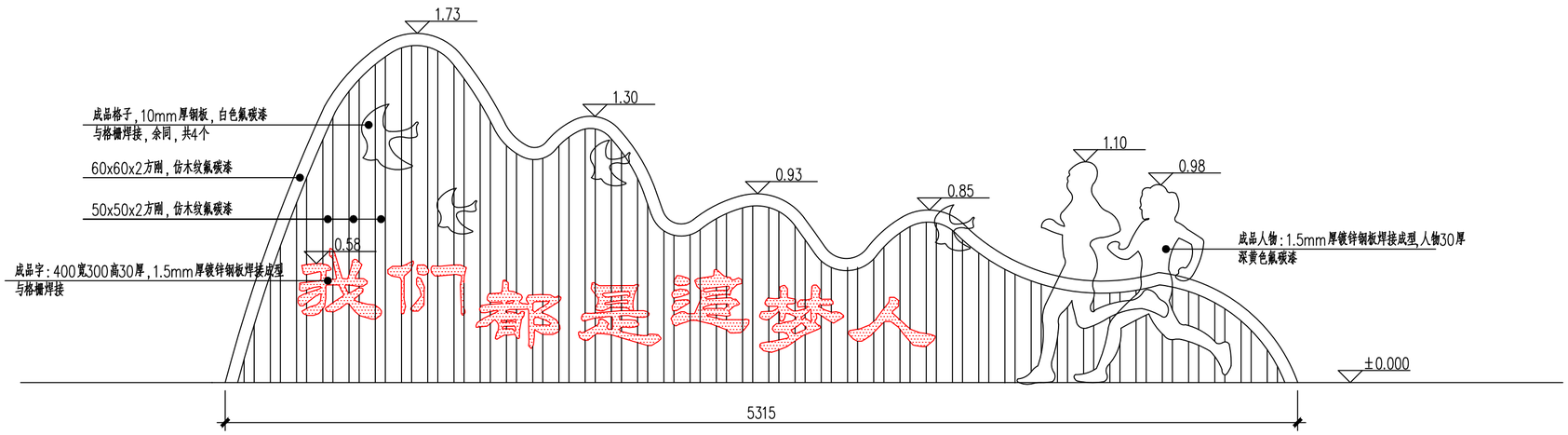

2 艺术格栅立面图 1:20

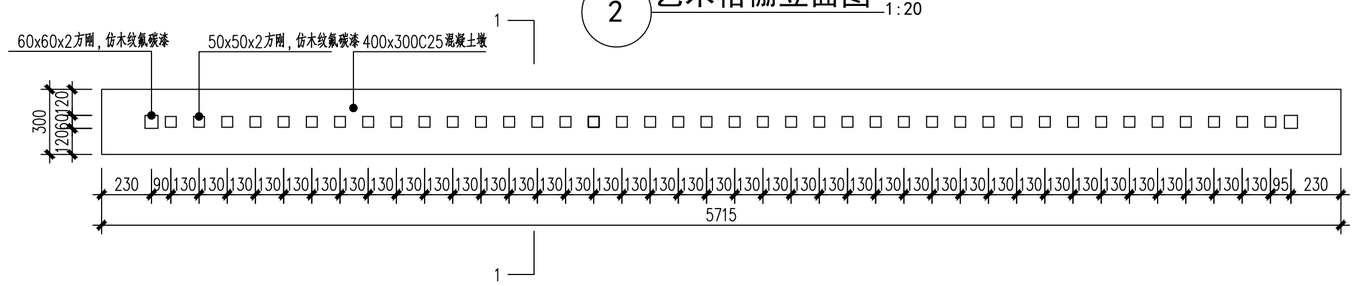

1 艺术格栅基础平面图 1:20

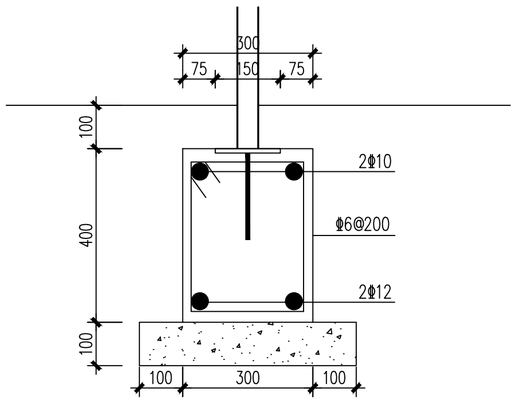

1-1 剖面图 1:10

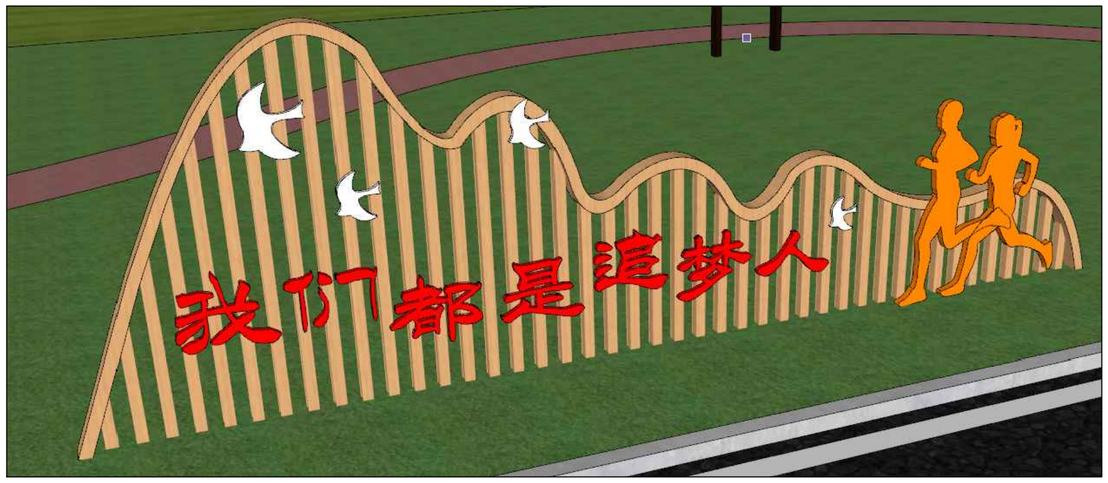

2 艺术格栅示意图

本图经签章后有效

专业 Spe.	日期 Date	签名 Sign.
建筑 结构		
给排水 电气		
采暖通风		

建筑设计单位：
ARCHITECTURE DESIGN UNIT

南京城建设计研究院有限公司
NANJING URBAN CONSTRUCTION DESIGN INSTITUTE CO., LTD.
设计证书乙级编号 A232049589
No.A232049589 Class B of Architechture Design(PRC)

合作设计单位：
JOINTLY DESIGNED WITH

建设单位：
CLIENT

工程名称：
PROJECT NAME
河头镇同心村宜居宜业和美乡村建设项目

子项：ITEM 景观

	电子签名 E SIGNATURE	手签签名 M SIGNATURE
审定 APPROVED BY		
审核 AUDITED BY		
项目负责 PROJECT DIRECTOR		
专业负责 DISCIPLINE RESPONSIBLE BY		
校对 CHECKED BY		
设计 DESIGNED BY		
制图 DRAWN BY		

备注：NOTE

出图章：PROJECT SEAL

发图人章：LEGAL SEAL

注册执业章：REGISTERED SEAL

图名：DRAWING TITLE
艺术格栅

设计号：PROJECT No. –	日期：DATE 2026.05
专业：DISCIPLINE 景观	图号：DRAWING NO. 景施-08
阶段：STATUS 初步设计	比例：SCALE 见图

本图须加盖出图签章，否则一律无效
Invalid Unless Stamped

A2

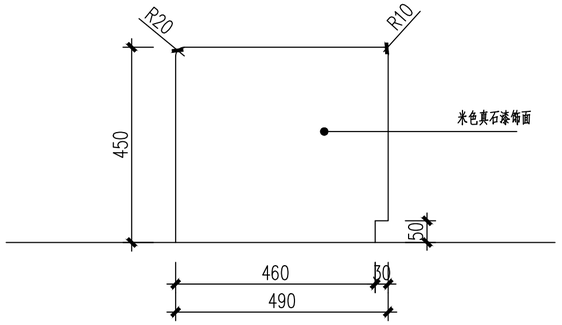

2-2 座凳侧立面图 1:10

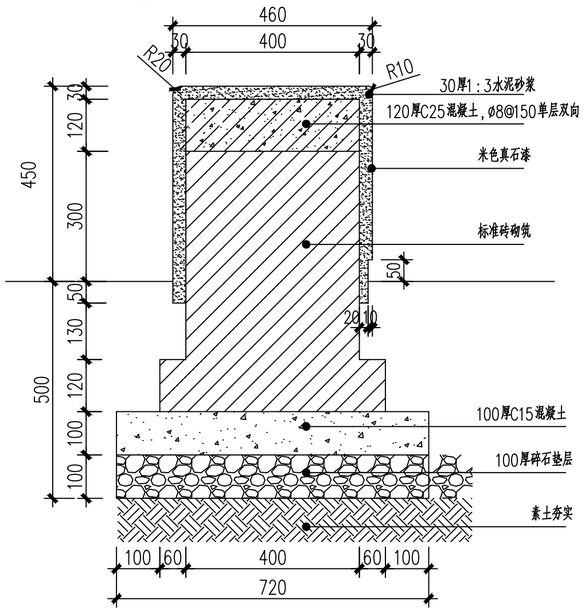

2-2 座凳剖面图 1:10

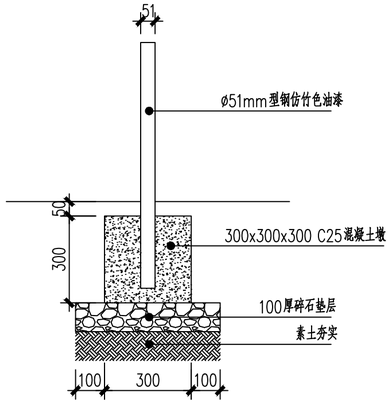

2 矮围栏剖面图 1:15

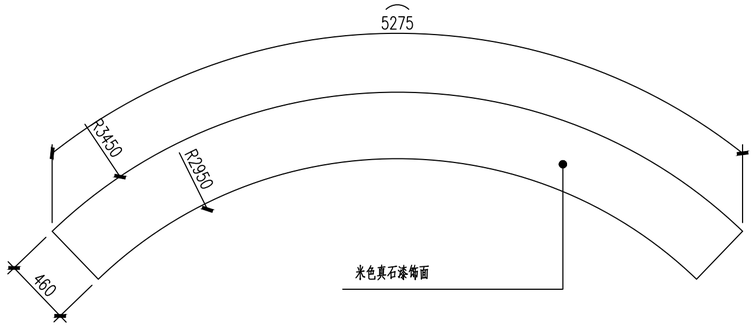

3 座凳平面图 1:30

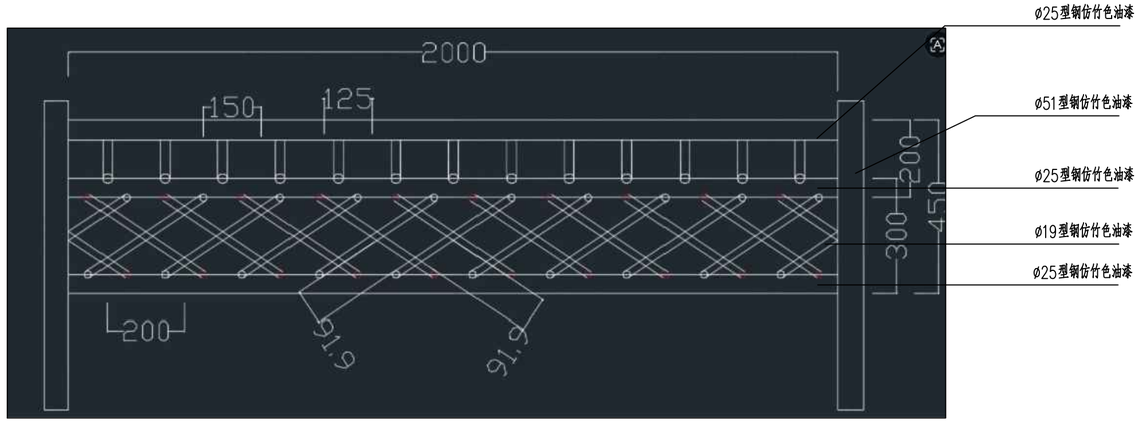

1 矮围栏立面图 1:15

栅栏说明: 1.总长1500m,约2m一个基础
2.此栅栏为现货成品采购,颜色为仿竹色,壁厚均为1.5mm.
3.安装位置需由甲方根据庄台现状定位。

专业 Spe.	签名 Sign.	日期 Date
建筑 结构		
给排水 电气		
采暖通风		

建筑设计单位:
ARCHITECTURE DESIGN UNIT

南京城建设计研究院有限公司
NANJING URBAN CONSTRUCTION DESIGN INSTITUTE CO., LTD.
设计证书乙级编号 A232049589
No.A232049589 Class B of Architechture Design(PRC)

合作设计单位:
JOINTLY DESIGNED WITH

建设单位:
CLIENT

工程名称:
PROJECT NAME
河失镇同心村宜居宜业和美乡村建设项目

子项: 景观
ITEM

	电子签名 E SIGNATURE	手签签名 M SIGNATURE
审定 APPROVED BY		
审核 AUDITED BY		
项目负责 PROJECT DIRECTOR		
专业负责 DISCIPLINE RESPONSIBLE BY		
校对 CHECKED BY		
设计 DESIGNED BY		
制图 DRAWN BY		

备注:
NOTE

出图章:
PROJECT SEAL

发图人章:
LEGAL SEAL

注册执业章:
REGISTERED SEAL

图名:
DRAWING TITLE
矮围栏, 座凳

设计号: PROJECT No. –	日期: DATE 2026.05
专业: DISCIPLINE 景观	图号: DRAWING NO. 景施-09
阶段: STATUS 初步设计	比例: SCALE 见图

本图须加盖出图签章,否则一律无效
Invalid Unless Stamped

本图经签章后有效

A2

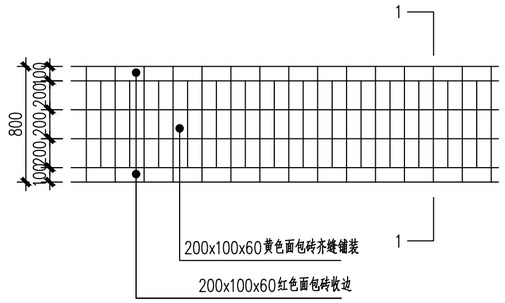

1 园路（面包砖）标准段平面图 1:30

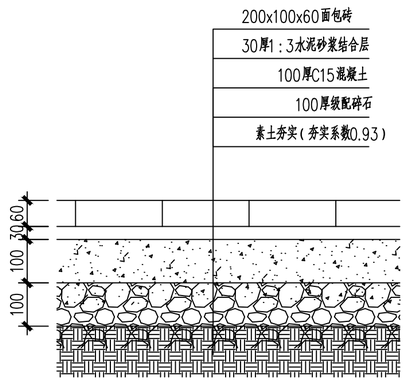

2 园路（面包砖）基层做法 1:10

本图中碎石为再生石。



3 成品菜板沟示意图

菜沟板为成品混凝土，宽度45cm。

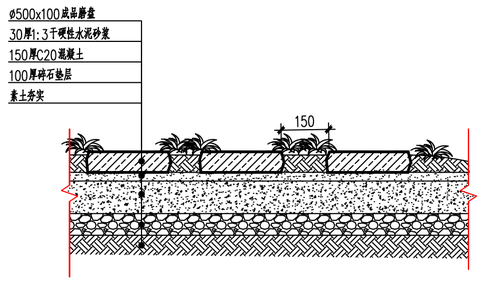

4 成品磨盘 1:10

本图中碎石为再生石。



5 成品彩钢瓦围挡

说明：1、立柱80x80x2镀锌方钢@3m设置，顶部顶部加装仿古树脂瓦，厚度0.3mm。
2、固定：方管45°斜撑@10m设置，基础C20混凝土墩。
3、总长30m，高2m。



5 立面改造示意图

说明：1.庄台墙面出新刷白面积3000㎡,具体出新墙面需根据甲方现场定位确定；
2.文化墙面积约810㎡，具体位置需甲方现场定位确定，内容由广告公司二次深化设计；

专业 Spe. | 建筑 结构
签名 Sign. |
日期 Date |
专业 Spe. | 给排水 电气
签名 Sign. |
日期 Date |
专业 Spe. | 采暖通风
签名 Sign. |
日期 Date |

建筑设计单位：
ARCHITECTURE DESIGN UNIT

南京城建设计研究院有限公司
NANJING URBAN CONSTRUCTION DESIGN INSTITUTE CO., LTD.
设计证书乙级编号 A232049589
No.A232049589 Class B of Architechture Design(PRC)

合作设计单位：
JOINTLY DESIGNED WITH

建设单位：
CLIENT

工程名称：
PROJECT NAME
河失镇同心村宜居宜业和美乡村建设项目

子项：景观
ITEM

	电子签名 E SIGNATURE	手签签名 M SIGNATURE
审定 APPROVED BY		
审核 AUDITED BY		
项目负责 PROJECT DIRECTOR		
专业负责 DISCIPLINE RESPONSIBLE BY		
校对 CHECKED BY		
设计 DESIGNED BY		
制图 DRAWN BY		

备注：
NOTE

出图章：
PROJECT SEAL

发图人章：
LEGAL SEAL

注册执业章：
REGISTERED SEAL

图名：
DRAWING TITLE
园路（面包砖），成品健身器械，菜板沟

设计号：PROJECT No.	–	日期：DATE	2026.05
专业：DISCIPLINE	景观	图号：DRAWING NO.	景施-10
阶段：STATUS	初步设计	比例：SCALE	见图

本图须加盖出图签章，否则一律无效
Invalid Unless Stamped

本图经签章后有效

A2

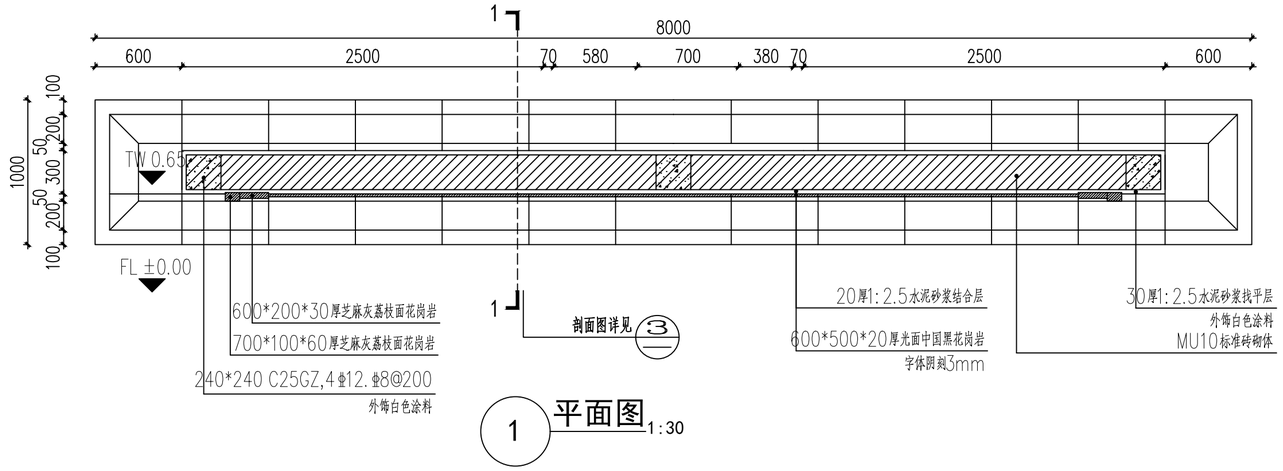

1 平面图 1:30

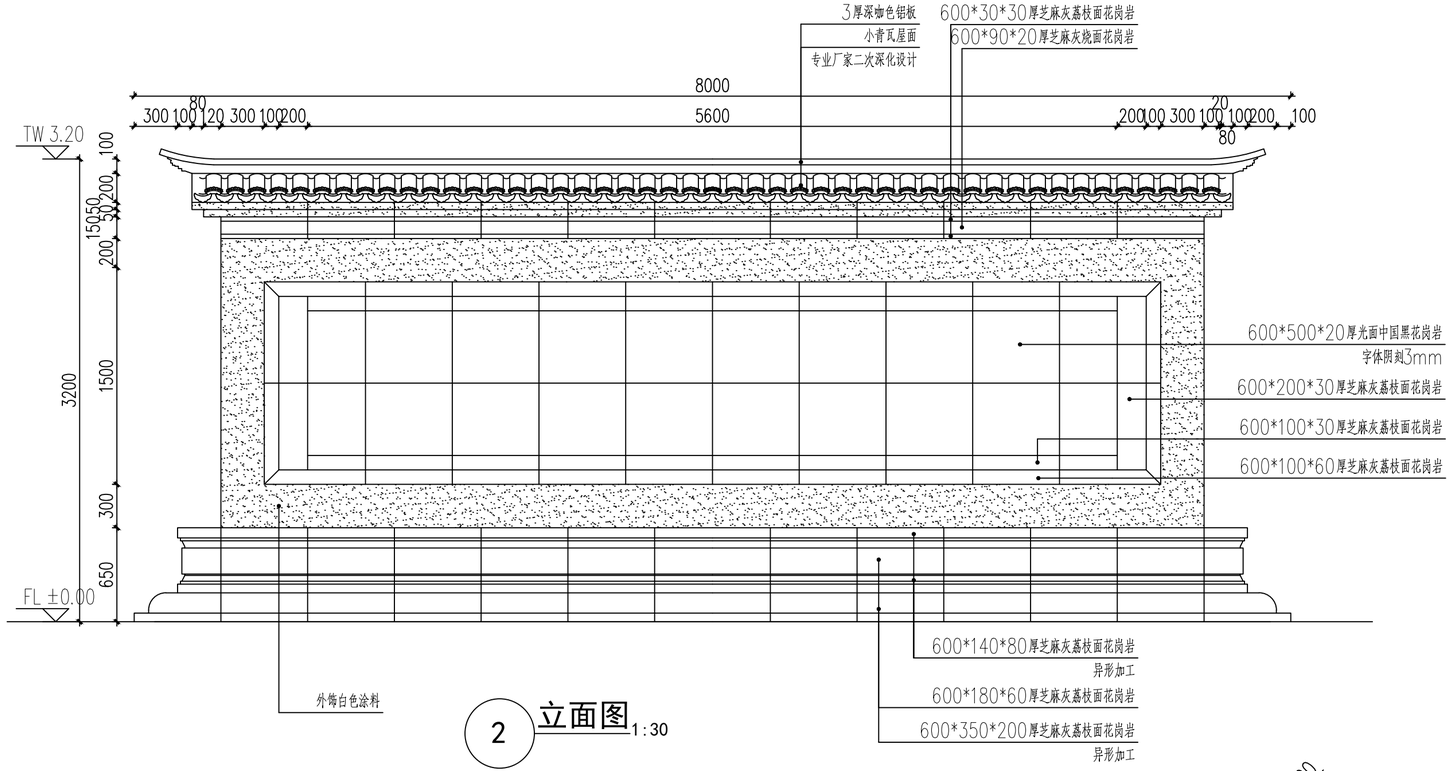

2 立面图 1:30

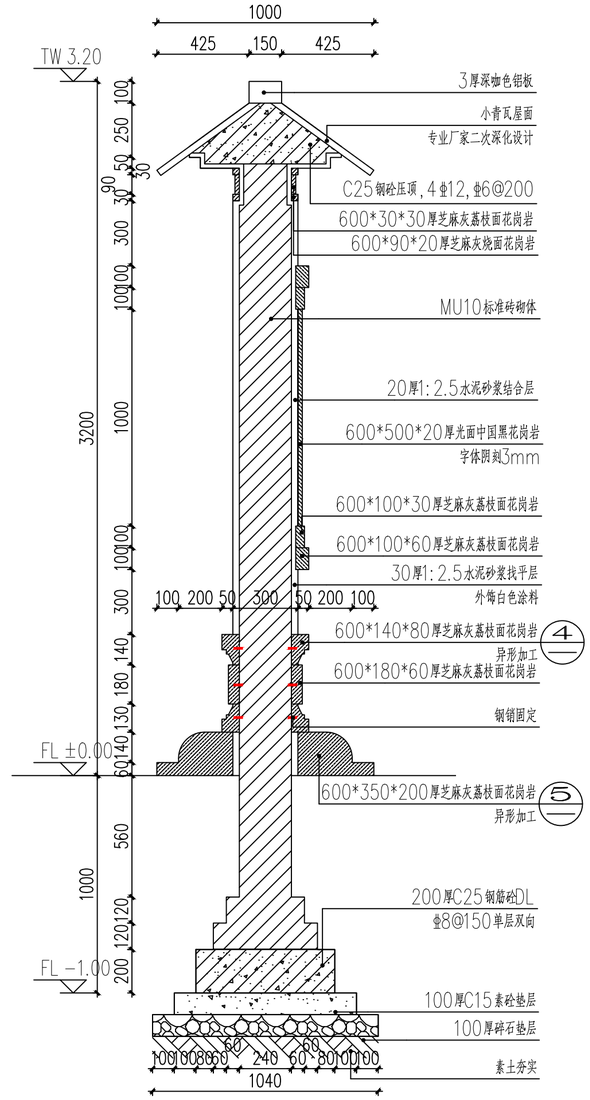

3 1-1剖面图 1:20

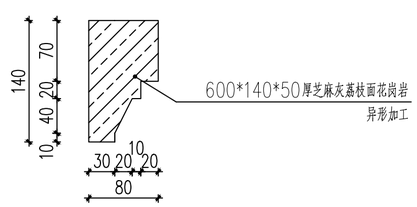

4 大样一 1:5

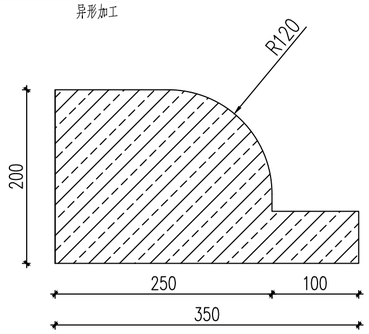

5 大样二 1:5

本图经签章后有效

专业 Spe.	签名 Sign.	日期 Date
建筑		
结构		
给排水		
电气		
采暖通风		

建筑设计单位：
ARCHITECTURE DESIGN UNIT

南京城建设计研究院有限公司
NANJING URBAN CONSTRUCTION DESIGN INSTITUTE CO., LTD.
设计证书乙级编号 A232049589
No.A232049589 Class B of Architechture Design(PRC)

合作设计单位：
JOINTLY DESIGNED WITH

建设单位：
CLIENT

工程名称：
PROJECT NAME
河失镇同心村宜居宜业和美乡村建设项目

子项：
ITEM
景观

	电子签名 E SIGNATURE	手签签名 M SIGNATURE
审定 APPROVED BY		
审核 AUDITED BY		
项目负责 PROJECT DIRECTOR		
专业负责 DISCIPLINE RESPONSIBLE BY		
校对 CHECKED BY		
设计 DESIGNED BY		
制图 DRAWN BY		

备注：
NOTE

出图章：
PROJECT SEAL

发图人章：
LEGAL SEAL

注册执业章：
REGISTERED SEAL

图名：
DRAWING TITLE
照壁

设计号：PROJECT No.	日期：DATE 2026.05
专业：DISCIPLINE 景观	图号：DRAWING NO. 景施-11
阶段：STATUS 初步设计	比例：SCALE

本图须加盖出图签章，否则一律无效
Invalid Unless Stamped

A2

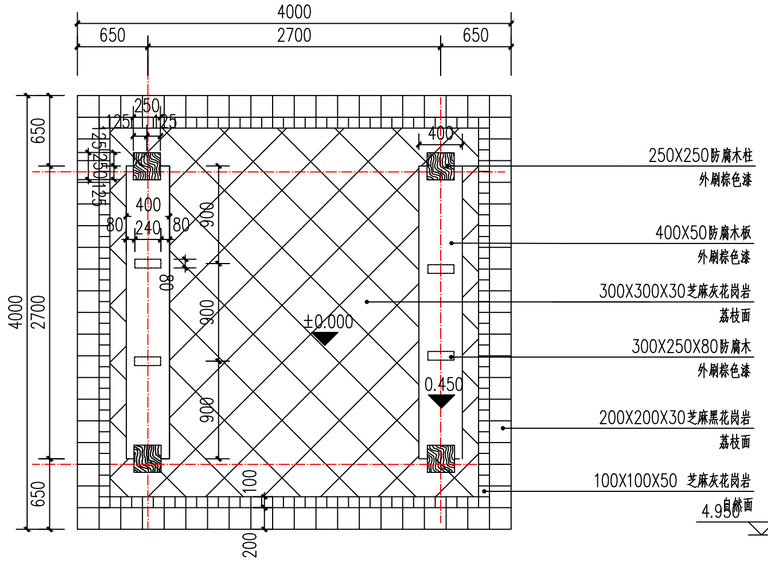

1 四角亭底平面图 1:40

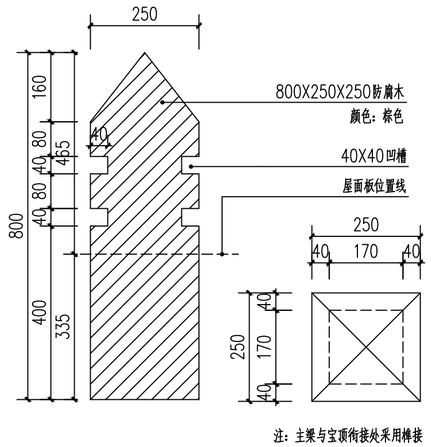

注：主梁与宝顶衔接处采用榫接

4 节点大样图 1:10

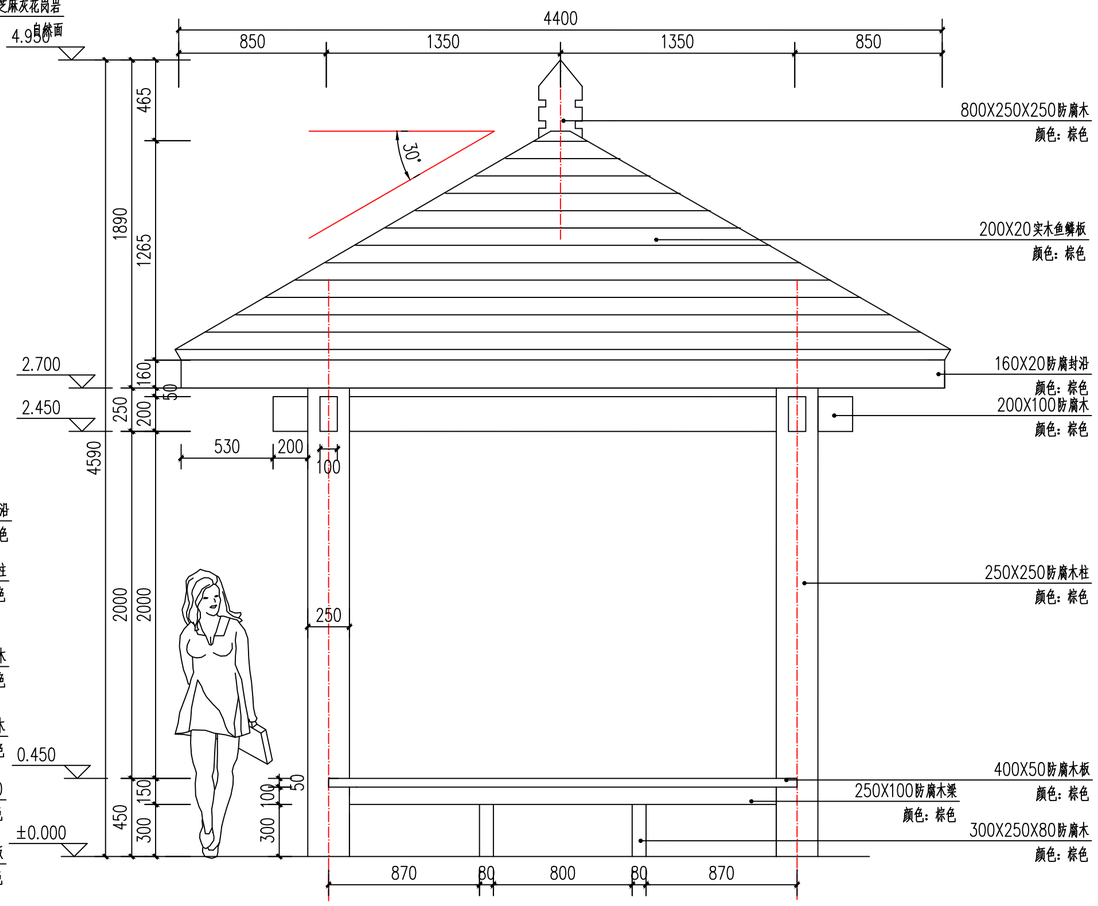

3 四角亭立面图 1:25

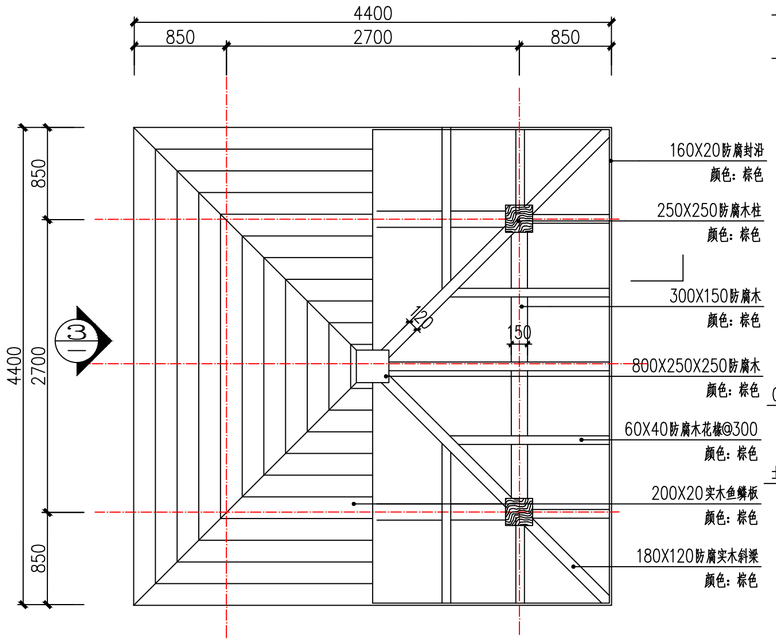

1
初设16.1

2 景观亭顶平面图 1:40

本图经签章后有效

建筑设计单位：
ARCHITECTURE DESIGN UNIT

南京城建设计研究院有限公司
NANJING URBAN CONSTRUCTION DESIGN INSTITUTE CO., LTD.
设计证书乙级编号 A232049589
No.A232049589 Class B of Architechture Design(PRC)

合作设计单位：
JOINTLY DESIGNED WITH

建设单位：
CLIENT

工程名称：
PROJECT NAME
河头镇同心村宜居宜业和美乡村建设项目

子项：
ITEM 景观

	电子签名 E SIGNATURE	手签签名 M SIGNATURE
审定 APPROVED BY		
审核 AUDITED BY		
项目负责 PROJECT DIRECTOR		
专业负责 DISCIPLINE RESPONSIBLE BY		
校对 CHECKED BY		
设计 DESIGNED BY		
制图 DRAWN BY		

备注：
NOTE

出图章：
PROJECT SEAL

发图人章：
LEGAL SEAL

注册执业章：
REGISTERED SEAL

图名：
DRAWING TITLE
四角亭

设计号：PROJECT No.	–
日期：DATE	2026.05
专业：DISCIPLINE	景观
图号：DRAWING NO.	景施-12
阶段：STATUS	初步设计
比例：SCALE	见图

本图须加盖出图签章，否则一律无效
Invalid Unless Stamped

A2

专业 Spe.	签名 Sign.	日期 Date
建筑		
结构		
给排水		
电气		
采暖通风		

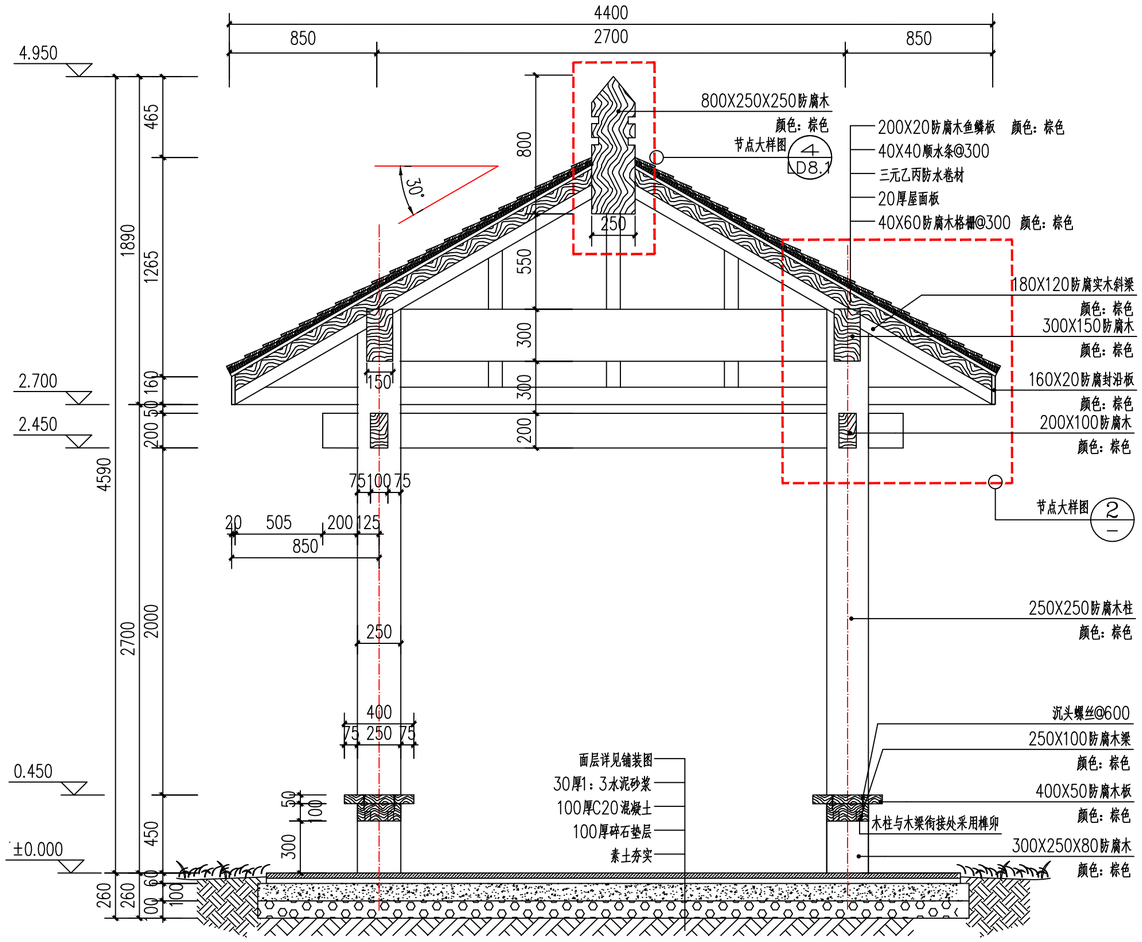

1 四角亭剖面图 1:25

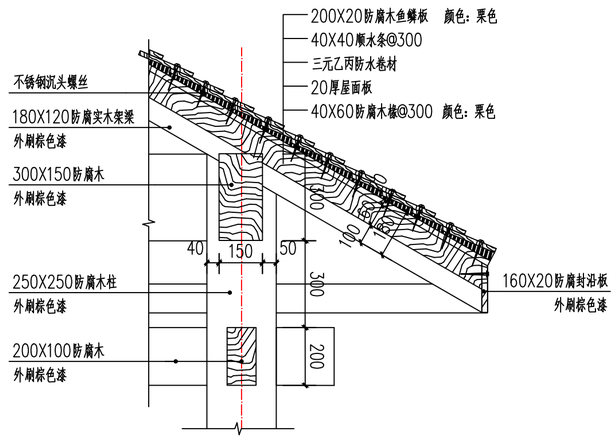

2 节点大样图 1:15

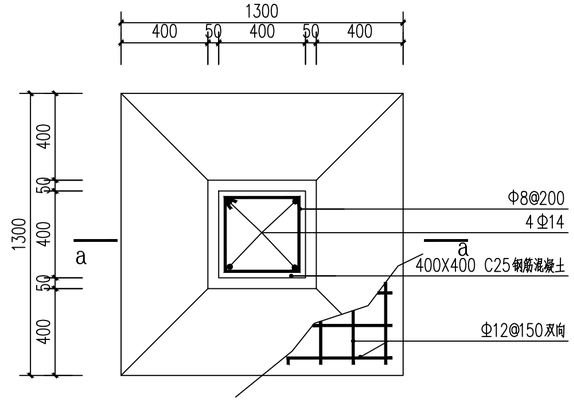

3 基础平面图 1:20

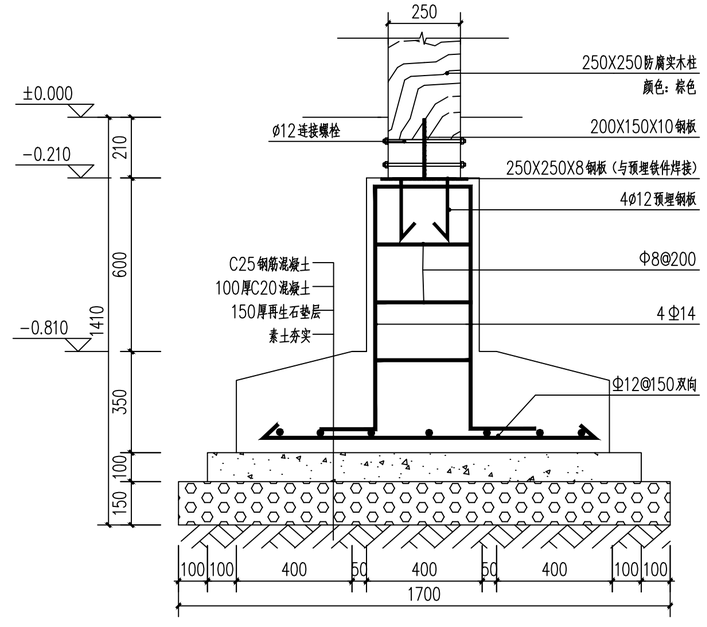

4 a-a剖面图 1:15

建筑设计单位：
ARCHITECTURE DESIGN UNIT

南京城建设计研究院有限公司
NANJING URBAN CONSTRUCTION DESIGN INSTITUTE CO., LTD.
设计证书乙级编号 A232049589
No.A232049589 Class B of Architechture Design(PRC)

合作设计单位：
JOINTLY DESIGNED WITH

建设单位：
CLIENT

工程名称：
PROJECT NAME
河头镇同心村宜居宜业和美乡村建设项目

子项：景观
ITEM

	电子签名 E SIGNATURE	手签签名 M SIGNATURE
审定 APPROVED BY		
审核 AUDITED BY		
项目负责 PROJECT DIRECTOR		
专业负责 DISCIPLINE RESPONSIBLE BY		
校对 CHECKED BY		
设计 DESIGNED BY		
制图 DRAWN BY		

备注：
NOTE

出图章：
PROJECT SEAL

发图人章：
LEGAL SEAL

注册执业章：
REGISTERED SEAL

图名：
DRAWING TITLE
四角亭详图

设计号：PROJECT No.	-	日期：DATE	2026.05
专业：DISCIPLINE	景观	图号：DRAWING NO.	景施-12.1
阶段：STATUS	初步设计	比例：SCALE	见图

本图须加盖出图签章，否则一律无效
Invalid Unless Stamped

专业 Spe.	签名 Sign.	日期 Date
建筑 结构		
采暖通风		
给排水 电气		

本图经签章后有效

A2

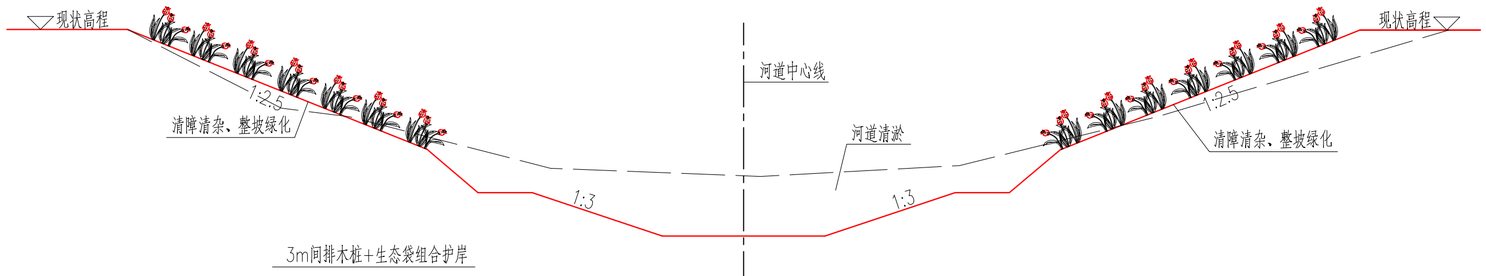

1 河坡清杂断面示意图 1:100

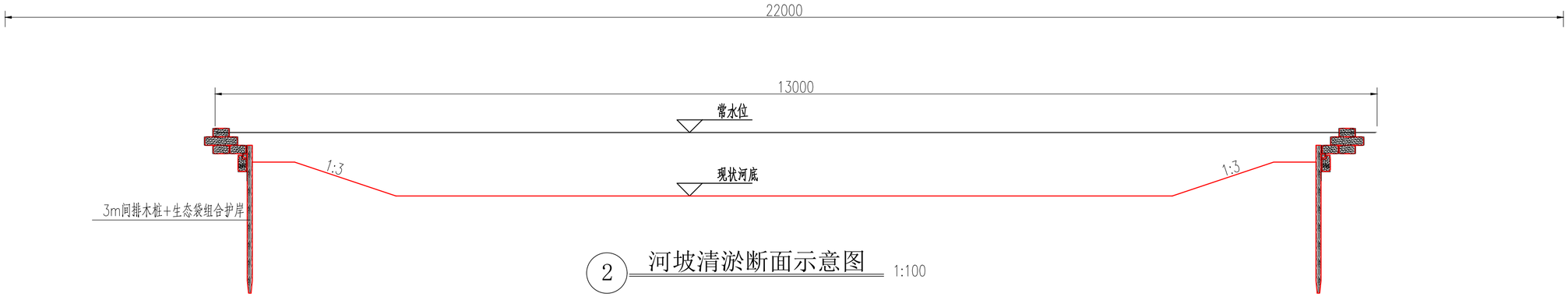

2 河坡清淤断面示意图 1:100

（1）循环线中段河道1，河道长318米，河道宽22米，水面宽13米，木桩护坡，亮底清淤,淤泥平均厚度65cm,淤泥就近刷坡

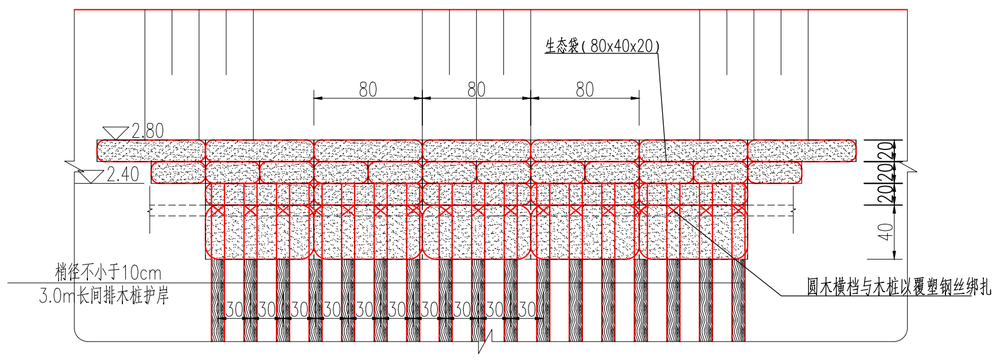

间排木桩立面图
1:50

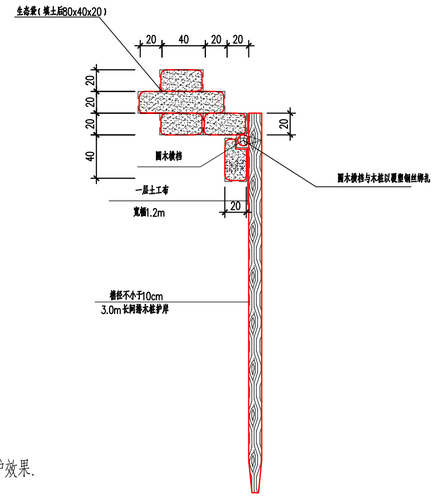

3 护坡断面图 1:10

说明：

1、本图为景观河道两侧绿坡整坡清杂施工，主要针对河道现状绿化边坡杂乱、杂草丛生、垃圾堆积、坡面凹凸不平、线型错乱等问题进行整治。通过清杂、除荒、整坡塑形施工，恢复边坡规整坡度与整洁景观，保障边坡土体稳定，提升河道整体景观及生态防护效果.

（1）全域清杂清理：彻底清除边坡及临水坡脚范围内的生活垃圾、建筑垃圾、碎石、枯枝落叶、漂浮淤积杂物，清理废弃藤蔓、残枝败叶，做到坡面无堆积、无残留。

（2）除荒去杂施工：全面清除坡面野生杂草、恶性匍匐植被、自生杂树苗及枯萎植被，彻底铲除杂草根系，保留原有成型景观绿植，杜绝杂草复发。

（3）边坡整形修整：依据原设计坡比，人工修整坡面凹凸、塌陷、隆起、踩踏沟槽等缺陷，理顺边坡线型，压实松散土体，使整体坡面平顺、坡度统一、边线顺直，满足景观及水土保持要求。

2、工程范围及工程量

（1）老厂房南侧河道，河道长515米，宽22米，水面宽12米，河坡清杂

3、绿化提升

（1）以上河道整坡，清杂，土坡整平整，播撒草籽（百慕大+黑麦草）。

（2）种植苗木详见绿化配置规格表内说明。

本图经签章后有效

建筑设计单位：
ARCHITECTURE DESIGN UNIT

南京城建设计研究院有限公司
NANJING URBAN CONSTRUCTION DESIGN INSTITUTE CO., LTD.
设计证书乙级编号 A232049589
No.A232049589 Class B of Architechture Design(PRC)

合作设计单位：
JOINTLY DESIGNED WITH

建设单位：
CLIENT

工程名称：
PROJECT NAME
河失镇同心村宜居宜业和美乡村建设项目

子项：景观
ITEM

	电子签名 E SIGNATURE	手签签名 M SIGNATURE
审定 APPROVED BY		
审核 AUDITED BY		
项目负责 PROJECT DIRECTOR		
专业负责 DISCIPLINE RESPONSIBLE BY		
校对 CHECKED BY		
设计 DESIGNED BY		
制图 DRAWN BY		

备注：
NOTE

出图章：
PROJECT SEAL

发图人章：
LEGAL SEAL

注册执业章：
REGISTERED SEAL

图名：
DRAWING TITLE
河道整坡、河岸护坡

设计号：PROJECT No.	日期：DATE 2026.05
专业：DISCIPLINE 景观	图号：DRAWING NO. 景施-13
阶段：STATUS 初步设计	比例：SCALE

本图须加盖出图签章，否则一律无效
Invalid Unless Stamped

专业 Spe.	签名 Sign.	日期 Date
建筑 结构		
给排水 电气		
采暖通风		

A2

专业 Spe.	签名 Sign.	日期 Date
建筑		
结构		
采暖通风		
给排水		
电气		

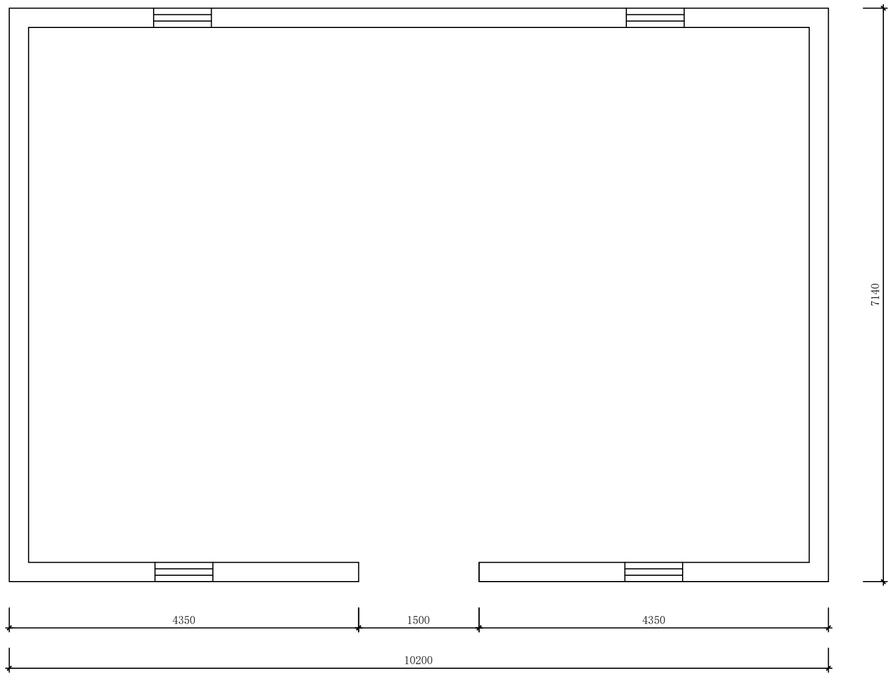





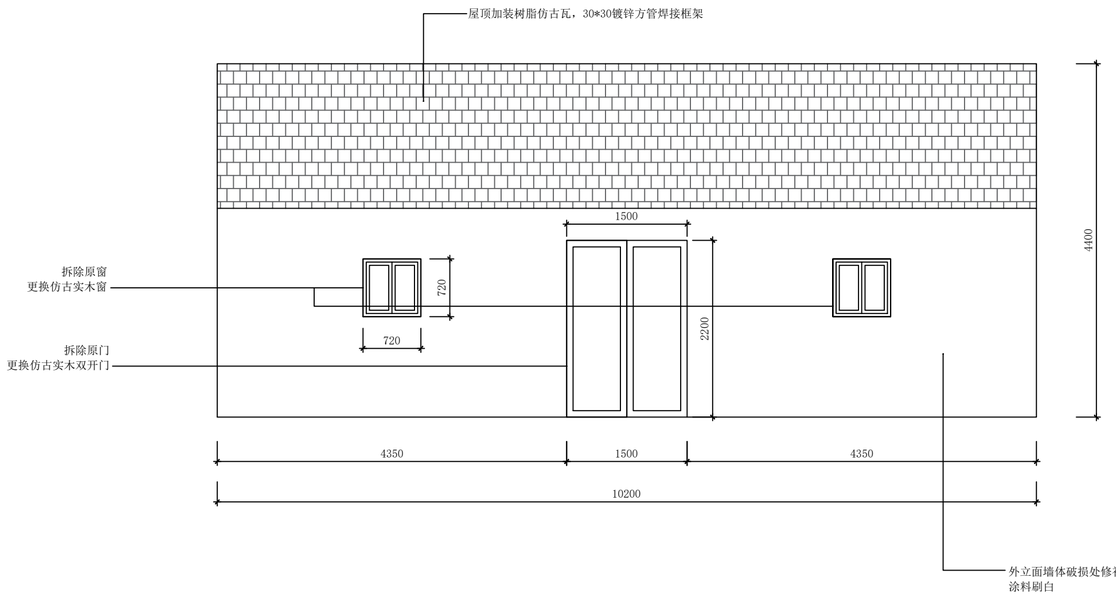

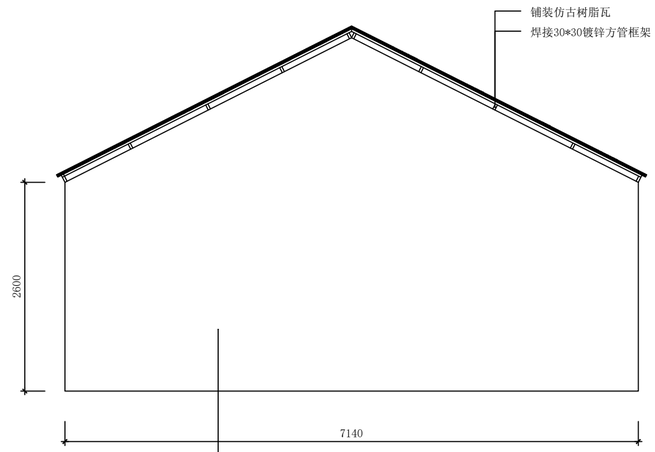

建筑设计单位：
ARCHITECTURE DESIGN UNIT

南京城建设计研究院有限公司
NANJING URBAN CONSTRUCTION DESIGN INSTITUTE CO., LTD.
设计证书乙级编号 A232049589
No.A232049589 Class B of Architechture Design(PRC)

合作设计单位：
JOINTLY DESIGNED WITH

建设单位：
CLIENT

工程名称：
PROJECT NAME
河失镇同心村宜居宜业和美乡村建设项目

子项：
ITEM 景观

	电子签名 E SIGNATURE	手签签名 M SIGNATURE
审定 APPROVED BY		
审核 AUDITED BY		
项目负责 PROJECT DIRECTOR		
专业负责 DISCIPLINE RESPONSIBLE BY		
校对 CHECKED BY		
设计 DESIGNED BY		
制图 DRAWN BY		

备注：
NOTE

出图章：
PROJECT SEAL

发图人章：
LEGAL SEAL

注册执业章：
REGISTERED SEAL

图名：
DRAWING TITLE
老房更新示意图

设计号：PROJECT No.	日期：DATE 2026.05
专业：DISCIPLINE 景观	图号：DRAWING NO. 景施-14
阶段：STATUS 初步设计	比例：SCALE

本图须加盖出图签章，否则一律无效
Invalid Unless Stamped

本图经签章后有效

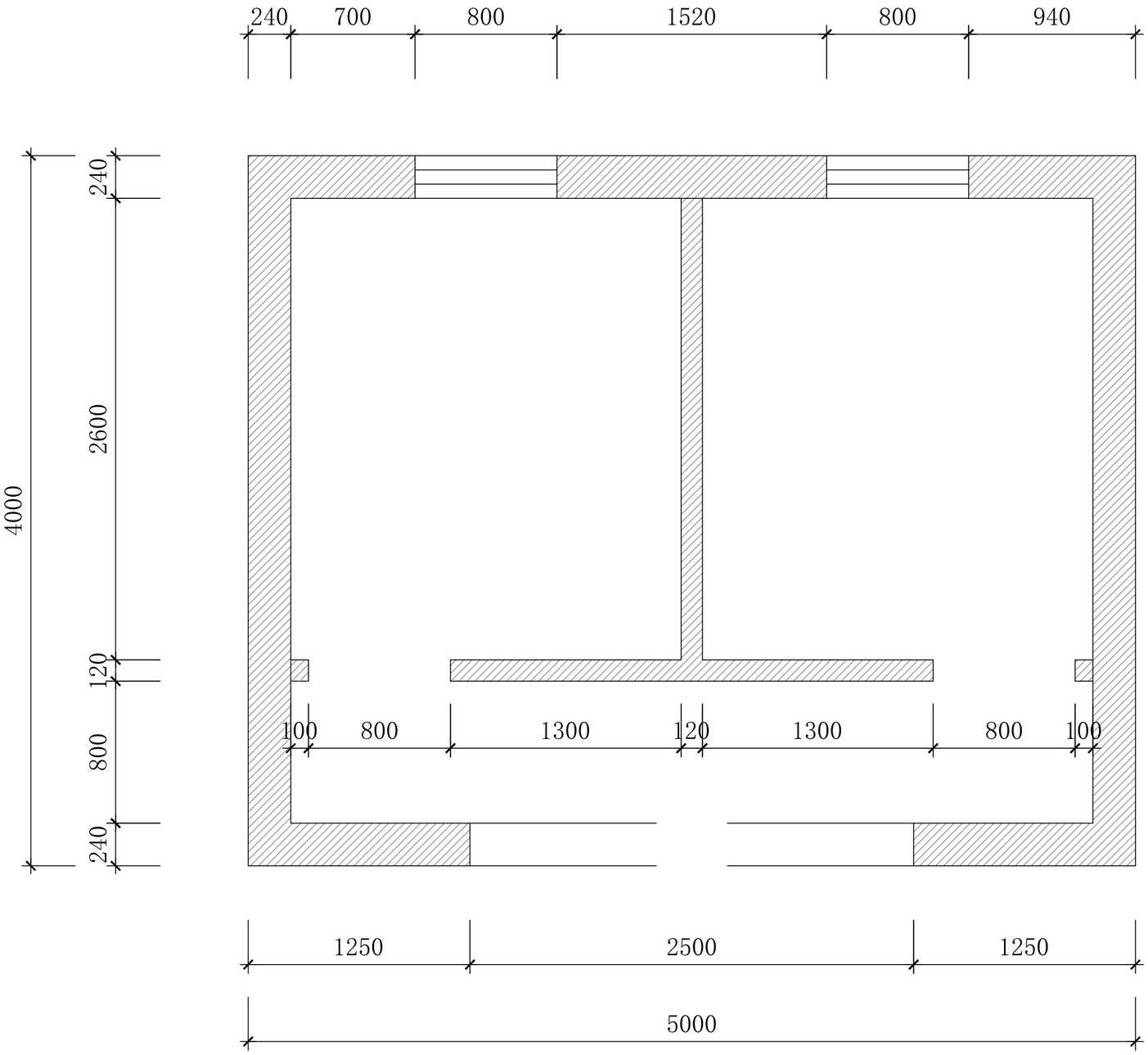

1-1 原始结构图 1:20

专业 Spe.	签名 Sign.	日期 Date
建筑		
结构		
给排水		
电气		
采暖通风		

本图经签章后有效

建筑设计单位：
ARCHITECTURE DESIGN UNIT

南京城建设计研究院有限公司
NANJING URBAN CONSTRUCTION DESIGN INSTITUTE CO., LTD.
设计证书乙级编号 A232049589
No.A232049589 Class B of Architechture Design(PRC)

合作设计单位：
JOINTLY DESIGNED WITH

建设单位：
CLIENT

工程名称：
PROJECT NAME
河失镇同心村宜居宜业和美乡村建设项目

子项：ITEM 景观

	电子签名 E SIGNATURE	手签签名 M SIGNATURE
审定 APPROVED BY		
审核 AUDITED BY		
项目负责 PROJECT DIRECTOR		
专业负责 DISCIPLINE RESPONSIBLE BY		
校对 CHECKED BY		
设计 DESIGNED BY		
制图 DRAWN BY		

备注：NOTE

出图章：PROJECT SEAL

发图人章：LEGAL SEAL

注册执业章：REGISTERED SEAL

图名：DRAWING TITLE
原始结构图

设计号：PROJECT No.	日期：DATE 2026.05
专业：DISCIPLINE 景观	图号：DRAWING NO. 景施-14.1
阶段：STATUS 初步设计	比例：SCALE

本图须加盖出图签章，否则一律无效
Invalid Unless Stamped

A2

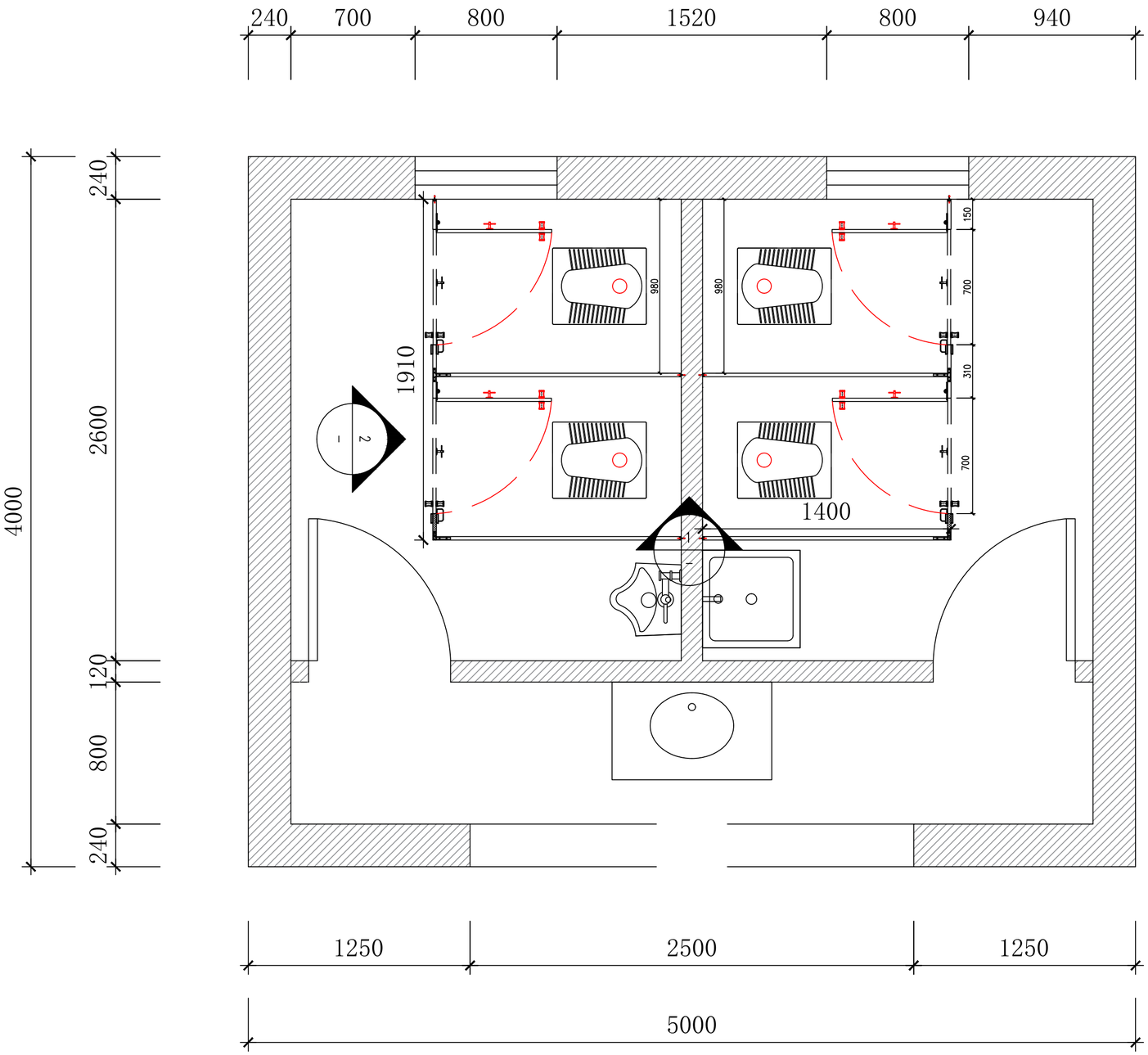

2-1 平面布置图 1:20

专业 Spe.	签名 Sign.	日期 Date
建筑 结构		
给排水 电气		
采暖通风		

建筑设计单位：
ARCHITECTURE DESIGN UNIT

南京城建设计研究院有限公司
NANJING URBAN CONSTRUCTION DESIGN INSTITUTE CO., LTD.
设计证书乙级编号 A232049589
No.A232049589 Class B of Architechture Design(PRC)

合作设计单位：
JOINTLY DESIGNED WITH

建设单位：
CLIENT

工程名称：
PROJECT NAME
河失镇同心村宜居宜业和美乡村建设项目

子项：ITEM 景观

	电子签名 E SIGNATURE	手签签名 M SIGNATURE
审定 APPROVED BY		
审核 AUDITED BY		
项目负责 PROJECT DIRECTOR		
专业负责 DISCIPLINE RESPONSIBLE BY		
校对 CHECKED BY		
设计 DESIGNED BY		
制图 DRAWN BY		

备注：NOTE

出图章：PROJECT SEAL

发图人章：LEGAL SEAL

注册执业章：REGISTERED SEAL

图名：DRAWING TITLE
平面布置图

设计号：PROJECT No.	日期：DATE 2026.05
专业：DISCIPLINE 景观	图号：DRAWING NO. 景施-14.2
阶段：STATUS 初步设计	比例：SCALE

本图须加盖出图签章，否则一律无效
Invalid Unless Stamped

本图经签章后有效

A2

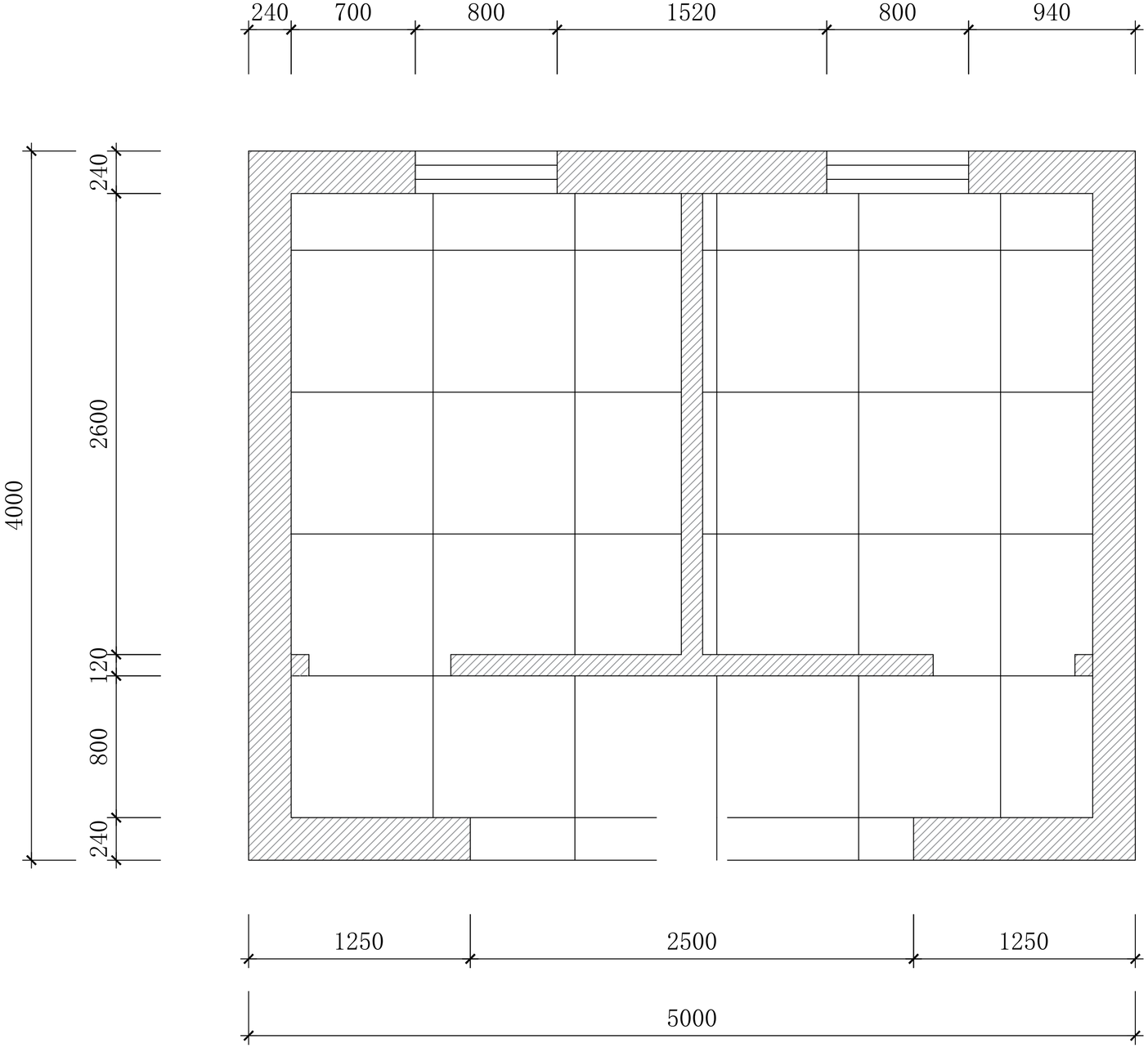

3-1 地面布置图 1:20

专业 Spe.	签名 Sign.	日期 Date
建筑 结构		
给排水 电气		
采暖通风		

建筑设计单位：
ARCHITECTURE DESIGN UNIT

南京城建设计研究院有限公司
NANJING URBAN CONSTRUCTION DESIGN INSTITUTE CO., LTD.
设计证书乙级编号 A232049589
No.A232049589 Class B of Architechture Design(PRC)

合作设计单位：
JOINTLY DESIGNED WITH

建设单位：
CLIENT

工程名称：
PROJECT NAME
河失镇同心村宜居宜业和美乡村建设项目

子项：景观
ITEM

	电子签名 E SIGNATURE	手签签名 M SIGNATURE
审定 APPROVED BY		
审核 AUDITED BY		
项目负责 PROJECT DIRECTOR		
专业负责 DISCIPLINE RESPONSIBLE BY		
校对 CHECKED BY		
设计 DESIGNED BY		
制图 DRAWN BY		

备注：
NOTE

出图章：
PROJECT SEAL

发图人章：
LEGAL SEAL

注册执业章：
REGISTERED SEAL

图名：
DRAWING TITLE
地面布置图

设计号：PROJECT No.	日期：DATE 2026.05
专业：DISCIPLINE 景观	图号：DRAWING NO. 景施-14.3
阶段：STATUS 初步设计	比例：SCALE

本图须加盖出图签章，否则一律无效
Invalid Unless Stamped

本图经签章后有效

A2

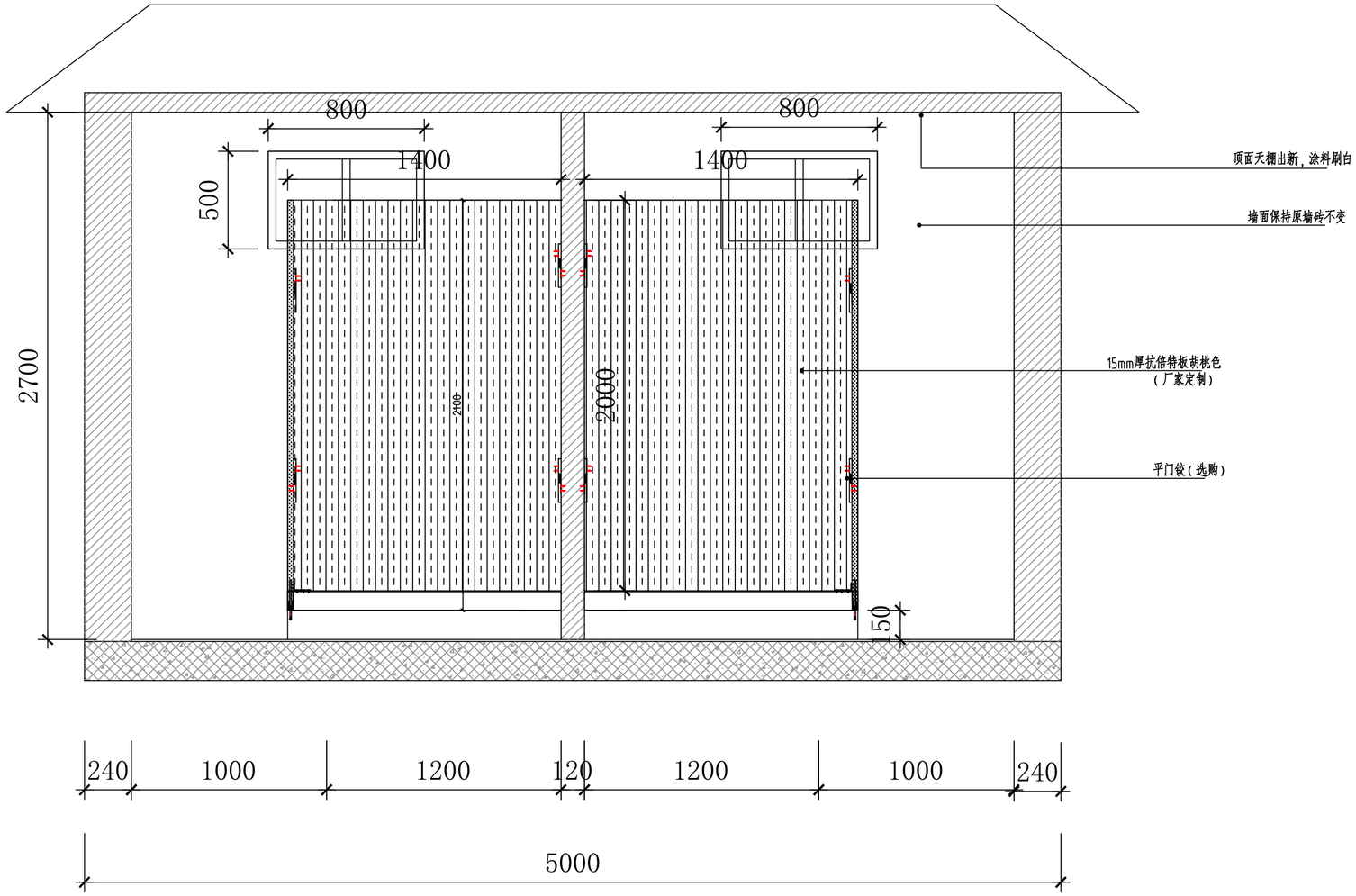

2-1 立面索引图1 1:20

本图经签章后有效

专业 Spe.	签名 Sign.	日期 Date
建筑		
结构		
采暖通风		
给排水		
电气		

建筑设计单位：
ARCHITECTURE DESIGN UNIT

南京城建设计研究院有限公司
NANJING URBAN CONSTRUCTION DESIGN INSTITUTE CO., LTD.
设计证书乙级编号 A232049589
No.A232049589 Class B of Architechture Design(PRC)

合作设计单位：
JOINTLY DESIGNED WITH

建设单位：
CLIENT

工程名称：
PROJECT NAME
河失镇同心村宜居宜业和美乡村建设项目

子项：景观
ITEM

	电子签名 E SIGNATURE	手签签名 M SIGNATURE
审定 APPROVED BY		
审核 AUDITED BY		
项目负责 PROJECT DIRECTOR		
专业负责 DISCIPLINE RESPONSIBLE BY		
校对 CHECKED BY		
设计 DESIGNED BY		
制图 DRAWN BY		

备注：
NOTE

出图章：
PROJECT SEAL

发图人章：
LEGAL SEAL

注册执业章：
REGISTERED SEAL

图名：
DRAWING TITLE
立面索引图1

设计号：PROJECT No.	日期：DATE 2026.05
专业：DISCIPLINE 景观	图号：DRAWING NO. 景施-14.4
阶段：STATUS 初步设计	比例：SCALE

本图须加盖出图签章，否则一律无效
Invalid Unless Stamped

A2

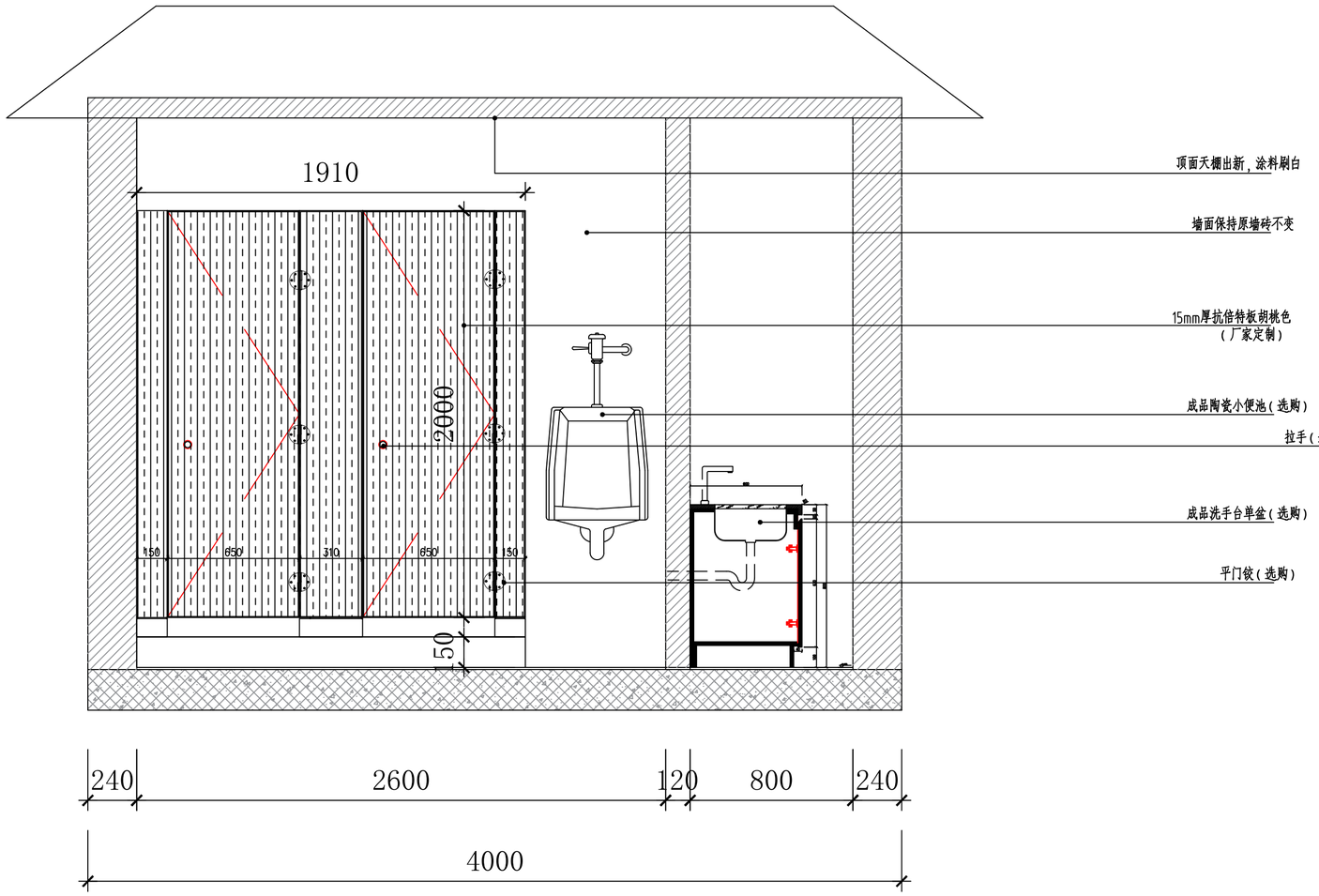

2-1 立面索引图2 1:20

专业 Spe.	日期 Date	签名 Sign.
建筑 结构		
给排水 电气		
采暖通风		

本图经签章后有效

建筑设计单位：
ARCHITECTURE DESIGN UNIT

南京城建设计研究院有限公司
NANJING URBAN CONSTRUCTION DESIGN INSTITUTE CO., LTD.
设计证书乙级编号 A232049589
No.A232049589 Class B of Architechture Design(PRC)

合作设计单位：
JOINTLY DESIGNED WITH

建设单位：
CLIENT

工程名称：
PROJECT NAME
河失镇同心村宜居宜业和美乡村建设项目

子项：
ITEM 景观

	电子签名 E SIGNATURE	手签签名 M SIGNATURE
审定 APPROVED BY		
审核 AUDITED BY		
项目负责 PROJECT DIRECTOR		
专业负责 DISCIPLINE RESPONSIBLE BY		
校对 CHECKED BY		
设计 DESIGNED BY		
制图 DRAWN BY		

备注：
NOTE

出图章：
PROJECT SEAL

发图人章：
LEGAL SEAL

注册执业章：
REGISTERED SEAL

图名：
DRAWING TITLE
立面索引图2

设计号：PROJECT No.	日期：DATE 2026.05
专业：DISCIPLINE 景观	图号：DRAWING NO. 景施-14.5
阶段：STATUS 初步设计	比例：SCALE

本图须加盖出图签章，否则一律无效
Invalid Unless Stamped

A2

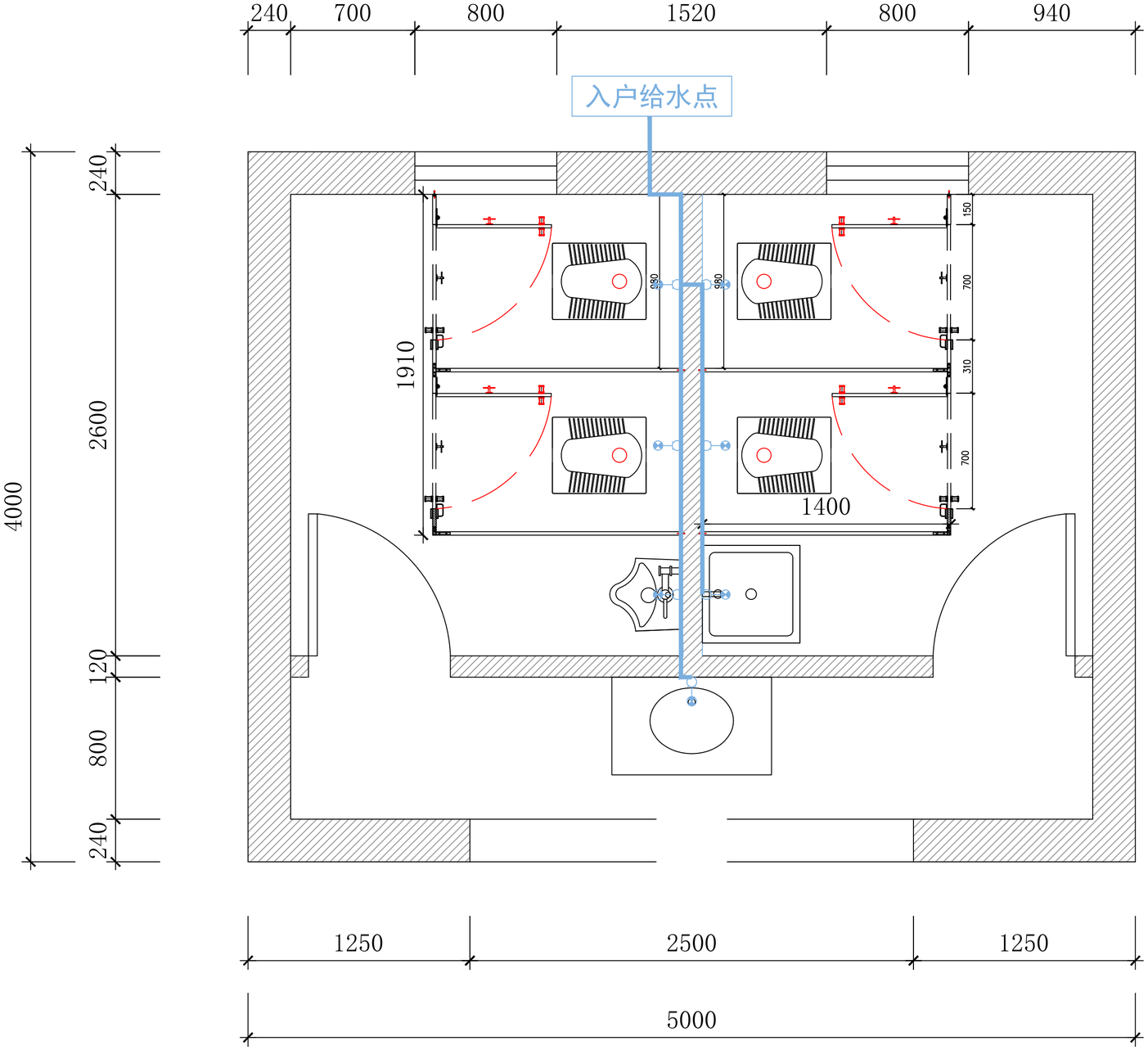

序号	图例说明
1	冷水给水点
2	冷水给水管线

4-1 給水布置图 1:20

专业 Spe.	签名 Sign.	日期 Date
建筑		
结构		
采暖通风		
给排水		
电气		

本图经签章后有效

建筑设计单位：
ARCHITECTURE DESIGN UNIT

南京城建设计研究院有限公司
NANJING URBAN CONSTRUCTION DESIGN INSTITUTE CO., LTD.
设计证书乙级编号 A232049589
No.A232049589 Class B of Architechture Design(PRC)

合作设计单位：
JOINTLY DESIGNED WITH

建设单位：
CLIENT

工程名称：
PROJECT NAME
河失镇同心村宜居宜业和美乡村建设项目

子项：景观
ITEM

	电子签名 E SIGNATURE	手签签名 M SIGNATURE
审定 APPROVED BY		
审核 AUDITED BY		
项目负责 PROJECT DIRECTOR		
专业负责 DISCIPLINE RESPONSIBLE BY		
校对 CHECKED BY		
设计 DESIGNED BY		
制图 DRAWN BY		

备注：
NOTE

出图章：
PROJECT SEAL

发图人章：
LEGAL SEAL

注册执业章：
REGISTERED SEAL

图名：
DRAWING TITLE
給水布置图

设计号：PROJECT No.	日期：DATE 2026.05
专业：DISCIPLINE 景观	图号：DRAWING NO. 景施-14.6
阶段：STATUS 初步设计	比例：SCALE

本图须加盖出图签章，否则一律无效
Invalid Unless Stamped

A2

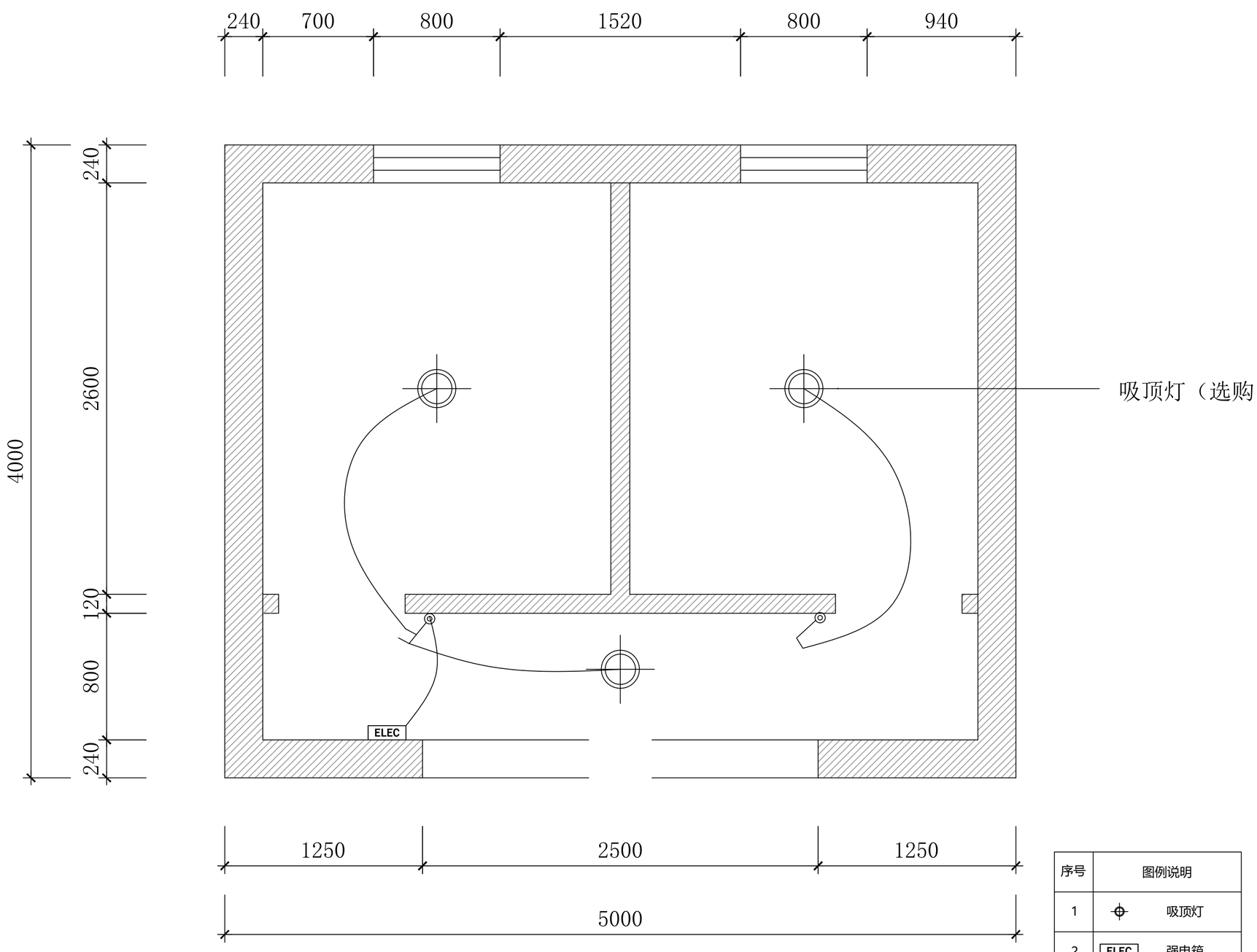

序号	图例说明
1	吸顶灯
2	ELEC 强电箱
3	单联单控开关
4	双联单控开关

5-1 灯具/开关/电路布置图 1:20

专业 Spe.	签名 Sign.	日期 Date
建筑 结构		
给排水 电气		
采暖通风		

本图经签章后有效

建筑设计单位：
ARCHITECTURE DESIGN UNIT

南京城建设计研究院有限公司
NANJING URBAN CONSTRUCTION DESIGN INSTITUTE CO., LTD.
设计证书乙级编号 A232049589
No.A232049589 Class B of Architechture Design(PRC)

合作设计单位：
JOINTLY DESIGNED WITH

建设单位：
CLIENT

工程名称：
PROJECT NAME
河失镇同心村宜居宜业和美乡村建设项目

子项：景观
ITEM

	电子签名 E SIGNATURE	手签签名 M SIGNATURE
审定 APPROVED BY		
审核 AUDITED BY		
项目负责 PROJECT DIRECTOR		
专业负责 DISCIPLINE RESPONSIBLE BY		
校对 CHECKED BY		
设计 DESIGNED BY		
制图 DRAWN BY		

备注：
NOTE

出图章：
PROJECT SEAL

发图人章：
LEGAL SEAL

注册执业章：
REGISTERED SEAL

图名：
DRAWING TITLE
灯具/开关/电路布置图

设计号：PROJECT No.	日期：DATE 2026.05
专业：DISCIPLINE 景观	图号：DRAWING NO. 景施-14.7
阶段：STATUS 初步设计	比例：SCALE

本图须加盖出图签章，否则一律无效
Invalid Unless Stamped

A2

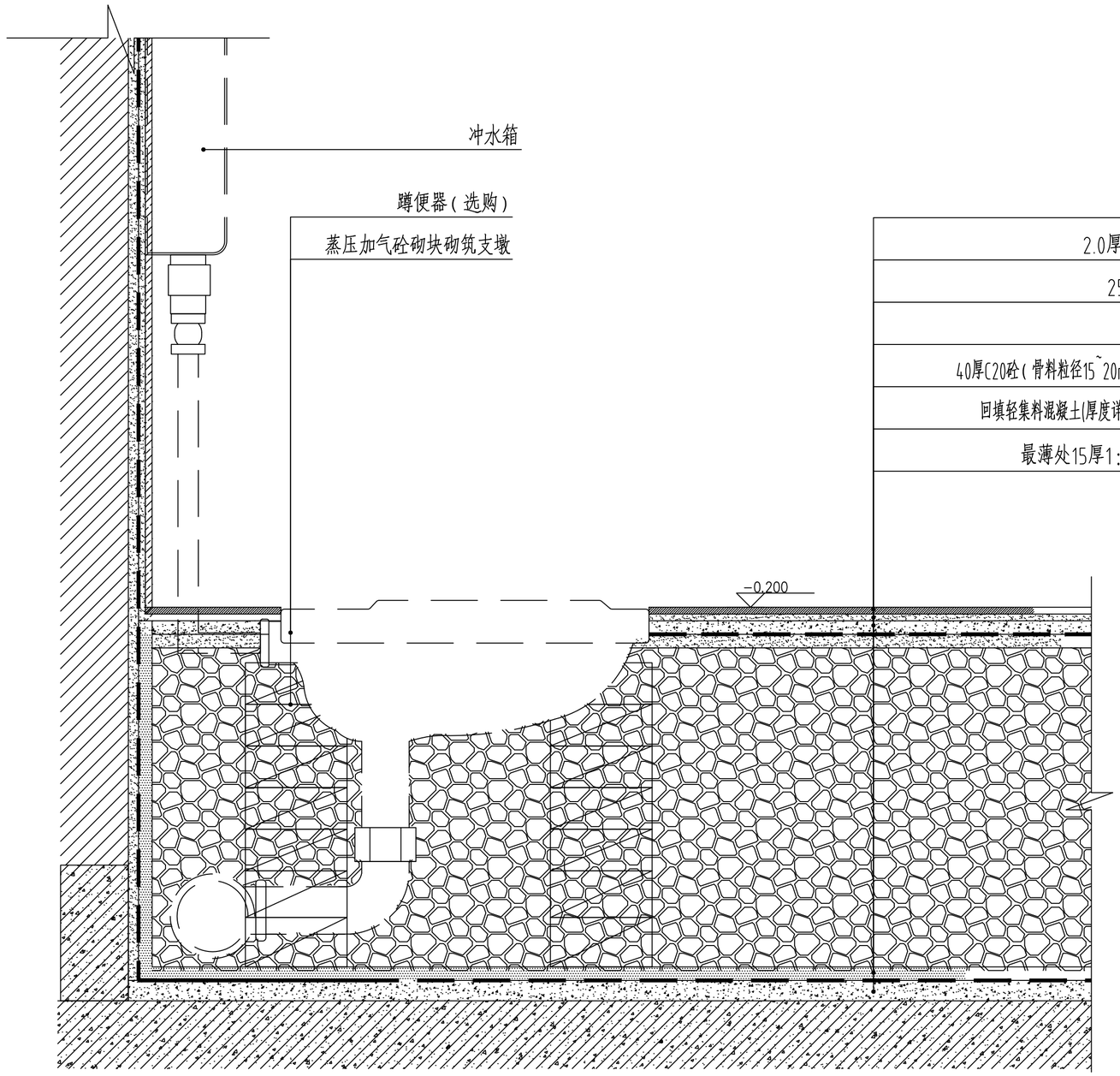

蹲厕剖面图

专业 Spe.	签名 Sign.	日期 Date
建筑 结构		
给排水 电气		
采暖通风		

本图经签章后有效

建筑设计单位:
ARCHITECTURE DESIGN UNIT

南京城建设计研究院有限公司
NANJING URBAN CONSTRUCTION DESIGN INSTITUTE CO., LTD.
设计证书乙级编号 A232049589
No.A232049589 Class B of Architechture Design(PRC)

合作设计单位:
JOINTLY DESIGNED WITH

建设单位:
CLIENT

工程名称:
PROJECT NAME
河失镇同心村宜居宜业和美乡村建设项目

子项: 景观
ITEM

	电子签名 E SIGNATURE	手签签名 M SIGNATURE
审定 APPROVED BY		
审核 AUDITED BY		
项目负责 PROJECT DIRECTOR		
专业负责 DISCIPLINE RESPONSIBLE BY		
校对 CHECKED BY		
设计 DESIGNED BY		
制图 DRAWN BY		

备注:
NOTE

出图章:
PROJECT SEAL

发图人章:
LEGAL SEAL

注册执业章:
REGISTERED SEAL

图名:
DRAWING TITLE
蹲厕剖面图

设计号: PROJECT No.	日期: DATE 2026.05
专业: DISCIPLINE 景观	图号: DRAWING NO. 景施-14.8
阶段: STATUS 初步设计	比例: SCALE

本图须加盖出图签章,否则一律无效
Invalid Unless Stamped

A2

绿化施工说明一

一、设计依据

1. 设计合同书及甲方提供的相关建议和意见。
2. 甲方确认的方案设计文本及项目相应的建筑设计图纸。
3. 设计人员现场考察、测量及其记录、其他相关专业设计图。
4. 国家及地方现行的有关规范和标准：

强制性规范：《园林绿化工程项目规范》(GB 55014—2021)

《城市绿地设计规范》(GB50420—2007，2016年局修版)

《城市道路绿化规划与设计规范》(CJJ 75—1997)

《园林绿化工程施工及验收规范》(CJJ82—2012)

《风景园林制图标准》(CJJ/T67—2015)

《总图制图标准》(GB/T50103—2010)

二、总绿化施工说明

(一) 场地平整及地形施工设计

1. 在场地清理平整时，要将建筑和生活垃圾进行清除，并保留基地内良好的表土，作为今后绿化地段的种植土用。表土收集时，应移去地表植栽和树根，再挖松表土，清除杂物、硬粘土块及粒径大于30mm的砾石。
2. 为保证绿化苗木的成活率，施工场地内必须进普养土，进土量为平均厚度0.3m，庭荫树、大乔木平均每棵0.4m
3. 堆土造坡地形施工完成后需经顾客和设计方确认后方可进行植物种植施工。
4. 当土壤与硬质铺装或花池连接时，需在连接处适当降低土层高度50mm，以免土壤污染地面或花池。
5. 除特别要求外绿地表层须保持平缓。有3%—5%的排水坡度，指向雨水口（或排水管）。

(二) 苗木购买与种植

1. 承建商需在种植前将所选择之植物照片提交顾客和设计方审批。
2. 种植施工时要按植物配置图施工，如有改变，需征得顾客和设计方同意。
3. 所有乔木要求全冠种植，树形优美。
4. 种植时应避开地上及地下管线。图中树木与地下管线外缘最小水平距离，树木与其他设施最小水平距离，树木与架空电力线路导线的最小垂直距离标准要求请严格按照《园林绿化工程项目规范》(GB 55014—2021)执行。
5. 苗木表中所规定的冠幅，是指乔木修剪小枝后，大枝的分枝最低幅度或灌木的叶冠幅。乔木应尽量多留些枝叶。灌木的冠幅尺寸是指叶子丰满部分，只伸出外面的两、三个单枝不在冠幅所指之内.
6. 对树形好的移植苗木可做孤景树或庭荫树栽植，对树形不好的移植苗木应成丛栽植，并将树形好的面放在可视一侧。
7. 规则式种植的乔灌木，同一树种规格大小应统一。丛植和群植乔灌木应高低错落。
8. 大苗移植严格按土球设计要求。
9. 分层种植的模纹绿带，自然式配置的花境，植物带边缘轮廓种植密度应大于规定密度，平面线型应流畅，边缘成弧形。
10. 整形装饰篱苗木规格大小应一致，修剪整形的观赏面应为圆滑曲线弧形，起伏有致。
11. 草皮移植平整度误差≤1cm。
12. 植后应每天浇水至少二次，集中养护管理。

三、乔木

1. 苗木选用本地及附近地区苗圃或同纬度地区的经过二次驯化接近全冠的熟苗，保持全冠移植。
2. 严格按苗木表规格购苗，应选择枝干健壮，形体完美，无病虫害的苗木，大苗移植尽量减少截枝量，严禁出现没枝的单干苗木。
3. 苗木栽植需“360度成树定位”，至少有两个观赏面。大规格苗木和重点区域的苗木栽上后要先让苗木处于假植状态，再根据实际场景需要和现有苗木材料进行二次组合定位，使苗木可观面正对可视视点，使合适的苗木处于合适的位置。并且保证苗木土球在数次的反复移动中不能松散。
4. 胸径5cm以上乔木，应设支柱固定，防止倒伏。支柱应牢固，美观，整齐。
5. 落叶乔木需保留三级以上叉枝（杉类除外）。庭荫树、带绿乔木需带蘑种植，保持树冠完整。不可截头处理。
6. 由于工地现状有变化，调整种植材料现场需有景观设计师指导。

四、灌木和地被

1. 所有灌木及地被植物数量，只作参考之用，承建商应以工地实际面积及标书制定之植物间距作准，以订出实际植物之数量，效果以覆盖所有露土为准。
2. 各指定花卉、地被和草坪，不能有土面裸露，同时要保证种植密度，确保近期的景观效果。
3. 所有植物之根部不可用塑料袋包裹（苗袋除外）及裸露，除非已获审批。

五、苗木规格具体要求：

高度(H)：指苗木种植时自然高度或修剪后的高度，干高指具明显主干树种之干高。

修剪乔木要求尽量保留顶端生长点。苗木选择时应满足清单所列的苗木高度范围。

胸径(Ø)：指乔木距离地面1.3M高的平均直径。选择苗木时，下限不能小于清单下限，上限不宜超过清单上限3CM（主景树可5CM）。

地径(d)：指分枝点较低的大灌木0.3M地面处树干的直径。

蓬径(P)：指苗木经过常规处理后的枝冠正投影的正交直径平均值。

在保证苗木移植成活和满足交通运输要求的前提下，应尽量保留苗木的原有冠幅，以利于绿化效果尽快体现。

土球大小：指苗木移栽过程中为保证成活和迅速复壮，而在原栽植地围绕苗木根系取的土球。

一般视树种的苗木具体生长状况而定，苗木清单中不作具体规定。土球大小的确定见图。

六、苗木的土球与树穴的要求说明

1. 土壤要求：

不含砂石、建筑垃圾，如果是回填土，不能是深层土，必须以疏松湿润、排水良好、富含有机质的肥沃冲积或粘壤土的种植土。其中有机质含量不低于10g/kg；含氮量不低于1.0g/kg；含钾量不低于17g/kg。必须测试酸碱度，PH6.8～7.5之间较为理想。

每株乔木视土壤情况更换种植好土，种植土应根据植物对酸碱度的不同需求局部进行改良；

绿化种植翻土深度：乔木：0.8-1.2m　种植穴需放种植好土及有机肥

灌木：0.6-0.9m　种植穴需放种植好土及有机肥

草皮及地被：0.2-0.4m

有种植池的铺装、人行道，在做铺装之前至少换土80cm深，种植池内换土160cm深。

2. 挖树穴要正确：必须是坑壁垂直形。且要比根系球大出30cm以上，并要加上适量厚有机肥，再覆以一薄层土后种植，使苗木今后茁壮成长，克服土壤贫瘠及种植后缺肥的缺点。有机肥必须充分腐熟，与泥土充分混匀，防止烧苗。

以下树穴均为错误：锅底形，上小下大形，上大下小形。

3. 树木土球计算应为：普通苗木土球直径＝2X树地径周长÷树直径，大苗土球应加大，根据不同情况土球是胸径的8—10倍。

4. 挖种植穴、槽的大小，应根据苗木根系、土球直径和土壤情况而定。其具体尺寸如下：

常绿乔木类种植穴规格(cm)

树高	土球直径	种植穴深度	种植穴直径
150	40—50	50—60	80—90
150—250	70—80	80—90	100—110
250—400	80—100	90—110	120—130
400以上	140以上	120以上	180以上

花灌木类种植穴规格(cm)

冠　径	种植穴深度	种植穴直径
200	70—90	90—110
100	60—70	70—90

竹类种植穴规格(cm)

种植穴深度	种植穴直径
盘根或土球深20—40	比盘根或土球大40—60

落叶乔木类种植穴规格(cm)

胸　径	种植穴深度	种植穴直径	胸　径	种植穴深度	种植穴直径
2—3	30—40	40—60	5—6	60—70	80—90
3—4	40—50	60—70	6—8	70—80	90—100
4—5	50—60	70—80	8—10	80—90	100—110

绿篱类种植槽规格(cm)

苗高	种植方式	
	单行（深X宽）	双行（深X宽）
50—80	40*40	40*60
100—120	50*50	50*70
120—150	60*60	60*80

5. 植物挖穴时注意事项：

位置正确；规格要适当；挖出的表土与底土分开堆放于穴边；穴的上、下口应一致；

在斜披上挖穴，应先将斜披整成一个小平台，然后在平台上挖穴，挖穴的深度应从披下口开始计算；在新填土方处挖穴，应将穴底适当踩实；土质不好的应加大穴的规格；

挖穴时遇上杂物要清走；挖穴时发现电缆、管道等要停止操作，及时找有关部门配合解决；挖穴时如遇上障碍物，应找设计人员协商。

七、植物种植主要施工要求

1. 施工现场准备

若施工现场有垃圾、渣土、建筑垃圾等要进行清除，一些有碍施工的市政设施、房屋树木要进行拆迁和迁移，然后可按照设计图纸进行地形整理，主要使其与四周道路、广场的标高合理衔接，使绿地排水通畅。如果用机械平整土地，则事先了解是否有地下管线，以免机械施工时损坏管线。

2. 定位放线

定点放线即是在现场测出苗木栽植位置和株行距。由于树木栽植方式不相同，定点放线方法也相应有所不同。

2.1 自然式配置乔、灌木放线法

1）坐标定点法

根据植物配置的疏密度，先按一定的比例在设计图及现场分别打好方格，在图上用尺量出树木在某方格的纵横坐标尺寸，再用皮尺量在现场放出相应的方格。

2）仪器测放法

用经纬仪或小平板仪依据地上原有基点或建筑物、道路或孤树依照设计图上的位置依次定出每株的位置。

3）目测法

对于设计图上固定的绿化种植、灌木丛、树群等可用上述两种方法划出树群树丛的栽植范围，其中每株的位置和排列可根据设计要求在所定范围内用目测法进行定点。定点时应注意植株的生态要求并注意自然美观。定好点后，多采用白灰打点或打桩，标明树种，栽植数量及规格。

2.2 整形式放线

对于成片整齐种植或行道树的放线法，也可用仪器和皮尺定点放线，定点的方法可先将绿地的边界、园路广场和小建筑物等的平面位置作为依据，量出每株树木的位置，钉上木桩，写明树种名称。

2.3 等距弧线的放线

若树木的栽植为一弧线，放线时可从弧的开始到末尾以路牙或中心线为准，每隔一定距离分别画出与路牙的垂直线。在此直线上，按设计要求的树与路牙的距离定点，把这些点连接起来成为近似道路弧度的弧线，于此线上再按株距要求定出各点来。

3. 树木栽植

3.1 苗木的准备

苗木的选择，除了图纸要规格和要求外，要注意选择长势健壮、无病虫害、无机械损伤、树形端正、根须发达的苗木。

植物材料使用前，无论新植、补植、换植均应经业主检验认可，不合格者应随时运离，不得留置现场，若有下列情形者，不得使用：

1）不符合规格尺寸者，失去原有端正形态、断枝断梢者；

2）有显著病虫害、折枝折干、裂干、肥害、药害、老衰、老化、树皮破伤者；

3）树型不端正、干过于弯曲、树冠过于稀疏、偏斜及畸型者；

4）挖取后搁置过久，根部干涸、叶芽枯萎或掉落者；

5）剪类植物材料，其型状不显著或损坏原型者；

6）护根土球不够大、破裂、松散不完整，或偏斜者；

7）高压苗、插条苗，未经苗圃培养两年以上者；

8）灌木、草花等分枝过少，枝叶不茂盛者；

起苗时间最好和栽植时间紧密配合，做到随起随栽。起苗时，苗木应当带有完整的土球，土球的大小一般为树木胸径的8倍左右，土球的高度一般比宽度少5—10CM。

3.2、土球挖掘标准

1）挖掘树木，应按树木胸径的8—10倍为土球的直径，其深度视其树种根盘深浅而定；灌木应视冠幅的大小而增减。

2）土球挖妥后，应先用草包包裹土球，再用草绳捆扎，先横扎，再斜扎，交叉密扎，按三角或四角捆扎法完成土球包装，最后以绳子绑住树干固定之后，方可挖倒树木取出，取出后进行土球底部包装应以不露土为准。

3）树木下面的直根或较粗的根应以钢锯锯之，切口整齐，不可撕裂，尤不可以用圆锹乱砍。

4）树木倒地后，阔叶树应剪除叶片及幼枝，针叶树则不可剪。

5）修剪枝条应以保持树姿优美为要，保留粗枝剪除不良枝条，侧枝以外小枝，应使树冠易通风透光并防止病虫害

3.3、种植土壤、土壤基肥

种植土壤

1、绿化土标准

本图经签章后有效

建筑设计单位：
ARCHITECTURE DESIGN UNIT

南京城建设计研究院有限公司
NANJING URBAN CONSTRUCTION DESIGN INSTITUTE CO., LTD.
设计证书乙级编号 A232049589
No.A232049589 Class B of Architechture Design(PRC)

合作设计单位：
JOINTLY DESIGNED WITH

建设单位：
CLIENT

工程名称：
PROJECT NAME

河头镇同心村宜居宜业和美乡村建设项目

子项：景观
ITEM

	电子签名 E SIGNATURE	手签签名 M SIGNATURE
审定 APPROVED BY		
审核 AUDITED BY		
项目负责 PROJECT DIRECTOR		
专业负责 DISCIPLINE RESPONSIBLE BY		
校对 CHECKED BY		
设计 DESIGNED BY		
制图 DRAWN BY		

备注：NOTE

出图章：PROJECT SEAL

发图人章：LEGAL SEAL

注册执业章：REGISTERED SEAL

图名：DRAWING TITLE

绿化设计说明一

设计号：PROJECT No.	日期：DATE 2026.05
专业：DISCIPLINE 景观	图号：DRAWING NO. 绿施-01
阶段：STATUS 施工图设计	比例：SCALE

本图须加盖出图签章，否则一律无效
Invalid Unless Stamped

A2

绿化施工说明二

1）填土前，原地面农作物种植土清除10－30cm。

2）绿化表层土使用原地面清理出来的农作物种植土，但需将杂草、树根、石块等杂物清理干净，混拌有机肥或腐殖土。表层土也可使用粘土、棕黄壤或其它无板结的土壤，视肥力情况加必需的肥土。

3）表层土在15cm内要求无粒径2cm的石块或瓦砾、砖块等杂物；在30cm内无粒径5cm的石块或瓦砾、砖块等杂物

4）底层土和中间垫土需夯实，可用小型打夯机等机械设备，表层土用人工打夯或用园林器具拍实。

5）绿化种植土应为颗粒相对匀称，较细的有机质土为佳，绿化带种植土，地被植物应在30cm以上，花灌木应在50cm以上，乔木应在100cm以上。

2、土壤改良需因地制宜，下列土壤改良范例仅供施工单位参考：

1）如果现场土壤粘性过高，建议加20%（或依实际定量）细河沙及泥炭土改造，混合均匀，以利排水透气。

2）沿海人造地区，建议可在混合黑土、红土（土壤厚度为30－60cm）中加入有机质土壤改善（树皮堆肥等），肥料（鸡粪1kg／平方米，磷肥0.2kg／平方米，石灰1kg／平方米）。

3）对保湿性差，养分少的土壤，建议可在40cm厚客土中加入珍珠岩粉等40L／平方米，固体复合肥料0.25kg／平方米。

4）排水较差的地方，建议可在底层铺设约20cm厚的珍珠岩，再打入3－4根珍珠岩填充的通风管。

5）若车库顶板上种植土含有堆拔设计时，由于顶板荷载有限，要求堆拔部分采用轻质土（轻质土配方比：34%土，33%泥炭，33%珍珠岩＋蘑菇肥），或在保证乔木种植的土厚度要求的前提下更换底层土壤为陶粒填充。

6）花坛可施用老牛粪肥3kg／平方米，化肥（N：P：K：Mg=10：10：10：1）100－150g／平方米。

7）北方碱性土，可以施硫酸亚铁等调节PH值至6左右满足植物生长的要求。

3、种植或播种的土壤，如果被汽油、油或有毒物质污染，应该在污染底层下至少再挖40cm，并将污染物质迁移到许可的地点。所有被挖掘的地方应回填表土。

4、所有混合土壤必须将所有成分混合均匀，设计单位有权对所有已完成再造型和回填土的种植区域的土壤做随机抽样，以确保合成土壤成分混合均匀。

5、种植区域现有土壤不适宜种植时，将表面换为种植土，植物生长最低种植土层厚度应符合下表－规定。

植被类型	草本花卉	草坪地被	小灌木	大灌木	浅根乔木	深根乔木
土层厚度（cm）	30	30	45	60	90	150

土壤基肥

6、施工中为了改良土壤弥补绿地土壤肥力不足，使植物恢复生长后能尽快见效需要对植物施足基肥。按照目前园林施工要求，施工单位可以选用经3%的过磷酸钙加上4%的尿素堆沤且充分腐熟后的堆沤磨菇肥或木屑作为土壤基肥使用，不得采用市面上油性很大的垃圾肥。草坪及花坛用量在10kg／平方米左右。其他树木基肥施用量详表二。施肥后应进行1次约30cm深的翻耕，使肥与土充分混匀，做到肥土相融，起到既提高土壤养分，又使土壤疏松、通气的良好作用。

表二　　树木基肥施用量表

基肥施用量受苗木品种、施工季节、土壤情况等因素影响，按照一般情况施用量可参考下表，因项目地域差异，具体用量以当地规范为准。

土球直径（cm）	10	20	30	40	50	60	70	80	90	100	110	120
基肥量（kg）	8			10	20－25		30－40		50－75			

3.4 苗木假植

凡是苗木运到后在几天内不能按时栽种，都要进行假植，即暂时进行栽植。

1）裸根苗木必须当天种植。裸树苗木自起苗开始暴露时间不宜超过8h。当天不能种植的苗木应进行假植。

2）带土球的苗木假植：栽植时，先将苗木的树冠捆起，使树苗的土球接在一起，然后在土球上盖一层土壤，再对树冠及土球均匀地洒水，　以仅保持湿润就可。

3）带土球小型花灌木运至施工现场后，应紧密排码整齐，当日不能种植时，应喷水保持土球湿润。

4）珍贵树种和非种植季节所需苗木，应在适合的季节起苗，并用容器假植

5）不同的苗木假植时，最好按苗木种类、规格分区假植，以方便施工。温度较高时假植苗木上面应设遮光网。

3.5挖种植穴

在栽苗之前应以所定的灰点为中心沿四周向下挖穴，种植穴的大小依土球的规格及根系情况而定。带土球穴的应比土球大16－20CM，栽裸根苗的穴应保证根系充分舒展，穴的深度一般比土球高度稍深10－20CM，穴的形状一般为圆形，但必须保证上下口径大小一致。

种植穴挖好后，可在穴中填些表土，如果坑内土质差或瓦砾多，则要清理瓦砾垃圾，如种植土太瘠瘦，就先在穴底垫一层基肥。基肥上还应当铺一层壤土，厚度5cm以上。

3.6种植

1）栽植前修剪

在定植前，苗木必须经过修剪，其主要目的是减少水分的散发，保证树势平衡以保证树木成活。

树木应根据不同生长习性采取不同的整形措施：

一般对常绿叶树及用于植篱的灌木不修剪，只剪去枯病枝、受伤枝即可；

对于花灌木及生长较缓慢的树木可进行疏枝，短截去全部叶或部分叶，去除病枝、过密枝。树木定植前，还应对根系进行适当修剪，主要时将断根、劈裂根、病虫根和过长根剪去。修剪时剪口应平滑，并及时涂抹防腐剂以防过分蒸发、干旱及病虫危害；

对枫香、银杏、鹅掌楸等顶芽优势特别强的树种，应保留其顶芽，维护其塔形、圆锥形树冠；对金桂，黄杨、山茶、栀子花等顶芽优势不太强而发枝能力强，易形成丛状形树冠的树种，宜整修成圆球形、半圆球形或自然形树冠；

对已成形的球形植物，在整形修剪时，应适时进行摘心，对空隙点要进行吊扎；

对观花小乔木的整形修剪，宜符合其自然形态。

2）将土球或根蔸放入种植穴内，使其居中；再将树干立起，扶正，使其保持垂直；然后分层回填种植土，填土后将树根稍向上提一提，使根群舒展开，每填一层土就要用锄把将土插紧，直到填满穴坑，并使土面能够盖住树木的根茎部位，初步栽好后还应检查一下树干是否保持垂直，最后把余下的穴土绕根茎一周进行培土，做成环形的拦水围堰。

3）定植后的养护管理

种植胸径5cm以上乔木，在定植后应支撑，以防浇水后大风吹倒苗木。支柱应牢固，绑扎树木处应夹垫物。支架之设立，应力求整齐美观，以利观瞻，支撑手法详见设计说明　－3。

大乔木和超大型棕榈则用三支50mmx50mmx5mm厚角钢和长250cm去皮杉木杆支撑。每边距树干50cm。支撑架要钻入地下并能稳定地固定树木，其架高应于完成地面的150cm左右。

所有藤本植物种植时应用100cm的竹竿支撑，竹竿应插入地面至20cm深，支撑架应贴近植物茎部，但要避免伤及根部。支撑架应倾斜60度或大于60度，植物枝应小心地放入或缠绕于架上，以使植物朝上攀援生长。

绑扎后的树干应保持直立，相关事项严格按照城市绿化工程施工及验收规范执行。

及时的中耕，扶直歪斜树木，并进行围堰。单株树木的围堰内径不得小于种植穴直径，围堰高度不得低于15cm。

树木定植后24小时内浇上第一遍水，水要浇透，使泥土充分吸收水分，根系与土紧密结合，以利根系发育。树木栽植后应时常注意树干圆周泥土是否下沉或开裂，如有这种情况应及时加土填平踩实。

反季节栽植注意防寒，栽植前应加大土球规格，树干用草绳或无纺布进行包裹圈杆，适当修剪树冠，保持根冠代谢平衡。

4　后应时常注意树干圆周泥土是否下沉或开裂，如有这种情况应及时加土填平踩实。

此外，还应进行及时的中耕，扶直歪斜树木，并进行封堰。封堰时要使泥土略高于地面，要注意防寒。

花坛种植施工

4.1花坛种植床整理

在已完成的花坛，进行翻土作业。一面翻土，一面挑选、清除土中杂物。首先将劣质土全部除掉，填进一层肥放较长的有机肥作为基肥。

花坛中央部分填土应该比较高，边缘部分填土则应低一些。单面观赏的花坛，前边填土应低些，后方填土应高些。花坛土面成为5%－10%的披面。在花坛边缘地带，土面高度应填至边缘石顶面以下2－3CM；以后经过自然沉降，土面即将到比边缘石顶面低7－10CM之处，这就是边缘土面的合适高度。花坛内土面一般要填成弧线或浅锥形面，单面花坛的上面则要填成平坦的土面或是向前倾斜的起直披面。填土达到要求后，要把上面的土粒整细，耙平，以备栽种花卉植物。

花坛种植床整理好之后，应当在中央重新打好中心桩，作为花坛图案放样的基准点。

4.2花坛图案放样

花坛的图案、纹样，要按照设计图放大到花坛上面上。放样时，若要等分花坛表面，可从花坛中心桩牵出几条细线，分别拉到花坛边缘各处，用量角器确定各线之间的角度，就能将花坛表面等分成若干分。

以这些等分线为基准，比较容易放出花坛面上对称、重复的图案纹样，可先在硬纸板上放样，然后将硬纸板剪成图样的模板，再依照模板放图样。

4.3花坛的栽植

从花圃挖起花苗之前，应先灌水浸湿圃地，起苗时根土才不易松散。同时令花卉苗的大小、高矮应尽量保持一致，过于弱小或过于高大的都不要选用。

花苗运到后，应即时栽种。栽植花苗时，一般从中央开始栽，栽完中部图案纹样后，再向边缘部分扩展下去。在单面观赏花坛栽植时，则要从后边栽起，逐步栽到前边。

4.4花坛的管理

花坛栽植完成后，要立即浇定根水，使花苗根系与土壤密切接合。花坛栽植完成后，要经常浇水，浇水宜在早晚时间。花苗生长期要进行中耕除草，并剪除黄叶和残花。若发现有病虫要喷药杀除。如花苗有缺株，应及时补栽。

视设计需要对花坛整形修剪。修剪时，为了不踏坏花卉，可利用长条木板凳放入花坛进行操作。多年生植物每年要施肥2－3次，如有必要也可以进行根外追肥。对一般的一二年生草花，可不再施肥；如有必要，也可以进行根外追肥，喷洒在花卉叶面上。

5　后期管理、保护、抗育标准：

1）本项目绿化后期养护等级要求二级养护，保护期1年（3个月存活期，9个月养护期）严格按照业主要求保养保护。

2）管理：统包商应负责保护保养管理一切工作。包括平时浇水、排水、预防人畜危害、风害、病虫害防治、修剪中耕除草等，浇水次数视树种及天气而定，除非雨天，否则应在栽植后一星期内天天浇水一次，第二星期约两天一次，第三星期约每星期一～二次，最重要者为视土壤湿度而定。追肥须在栽植成活后60天方可施行，化学肥料须在栽植成活三个月后方可施用，承包商并应按植物之习性决定肥料之种类及用量。如发现树木动摇或倾斜，随时扶正踏实，重新固定支柱，捆扎用麻绳松脱时应随时重新捆紧，扁拦部分则应更新。

3）定期查验：树木每月、草花每旬查验一次，并应作查验记录。

4）统包商应在种植工程完工估验后业主规定时限内按原设计植物及其所定规格负无偿补植换植责任。

5）完工检验时发现不符规定者，应立即换植。查验时发现稍端枯萎，有严重病虫害、折害等无复原希望者应立即换掉。

6）发现枯死、半枯无养活希望者，应立即补植。草本花卉因带土或管理不良呈半枯萎状态影响开花时效须随时换植。

6

管线名称	新植乔木	现状乔木	灌木或绿篱外缘
电力电缆	1.5	3.5	0.5
通讯电缆	1.5	3.5	0.5
给水管	1.5	2.0	–
排水管	1.5	3.0	–
排水暗沟	1.5	3.0	–
消防龙头	1.2	2.0	1.2
燃气管道（低中压）	1.2	3.0	1.0
热力管	2.0	5.0	2.0

注：乔木与地下管线的距离是指乔木树干基部的外缘与管线外缘的净距离。灌木或绿篱与地下管线的距离是指地表处分蘖枝干中最外的枝干基部的外缘与管线外缘的净距。

构筑物和市政设施名称	距离乔木根颈中心距离	距离乔木根颈中心距离
低于2m的围墙	1.0	0.75
挡土墙顶内和墙角外	2.0	0.5
通信管道	1.5	1.0
给水管道（管线）	1.5	1.0
雨水管道（管线）	1.5	1.0
污水管道（管线）	1.5	1.0

触electric状况	最小距离		
	线路电压		
	3kV以下	3kV~10kV	35kV~66kV
最大计算弧垂情况下的最小垂直距离	1.0	1.5	3.0
最大计算风偏情况下的最小水平距离	1.0	2.0	3.5

表四　树木与架空电力线路导线的最小垂直距离（m）

电压（KV）	<1	1~10	35~110	220	330	500	750	1000
最小垂直距离（m）	1.0	1.5	3.0	3.5	4.5	7.0	8.5	16.0

本图经签章后有效

专业	签名	日期
建筑结构		
采暖通风		
给排水		
电气		

建筑设计单位：
ARCHITECTURE DESIGN UNIT

南京城建设计研究院有限公司
NANJING URBAN CONSTRUCTION DESIGN INSTITUTE CO., LTD.
设计证书乙级编号 A232049589
No.A232049589 Class B of Architechture Design(PRC)

合作设计单位：
JOINTLY DESIGNED WITH

建设单位：
CLIENT

工程名称：
PROJECT NAME
河失镇同心村宜居宜业和美乡村建设项目

子项：景观
ITEM

	电子签名 E SIGNATURE	手签签名 M SIGNATURE
审定 APPROVED BY		
审核 AUDITED BY		
项目负责 PROJECT DIRECTOR		
专业负责 DISCIPLINE RESPONSIBLE BY		
校对 CHECKED BY		
设计 DESIGNED BY		
制图 DRAWN BY		

备注：
NOTE

出图章：
PROJECT SEAL

发图人章：
LEGAL SEAL

注册执业章：
REGISTERED SEAL

图名：
DRAWING TITLE
绿化设计说明二

设计号：PROJECT No.	日期：DATE 2026.05
专业：DISCIPLINE 景观	图号：DRAWING NO. 绿施-02
阶段：STATUS 施工图设计	比例：SCALE

本图须加盖出图签章，否则一律无效
Invalid Unless Stamped

A2

绿化施工说明三

植物种植图—般平面配置形式效果分析

行道树种植要求：种植间距相等，若遇到下水道等阻碍物时，适当调整。

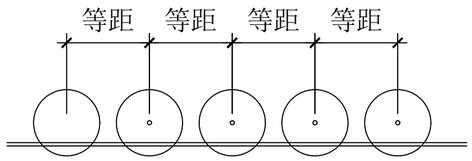

行道树配置平面图



行道树配置立面图（正确）



行道树配置立面图（不正确）

搭配可分为不同树种和相同树种搭配两种形式

1、不同树种搭配：根据树种体型特征进行搭配，要求体量相当，在空间上达到平衡协调。

2、相同树种搭配：根据树形单株或几株成丛依不等边三角形种植，空间上最高或占主体地位的植株必须竖直，不可种斜。

外侧或较低植株可根据造型需要适当斜植，但倾斜方向必须偏离中心向外。

相同树种搭配种植要求：

将较高苗木种植在树列中间位置，使林冠线呈拱形，杜绝形成凹形。

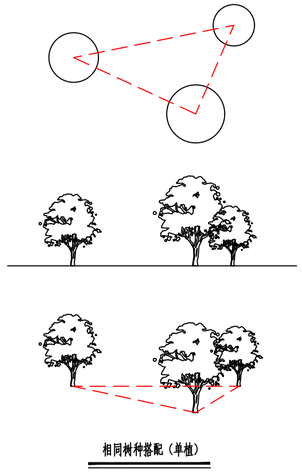

相同树种搭配（单植）

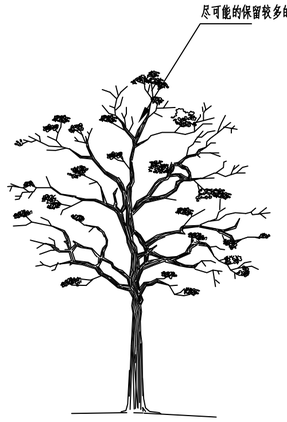

乔木全冠形态示意图

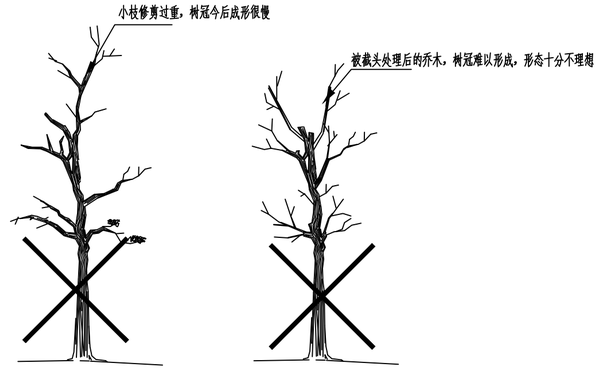

乔木不理想冠幅形态示意图

马尼拉草坪铺平压实

7:3黄砂 泥炭土150厚压实

草坪土床找平压实

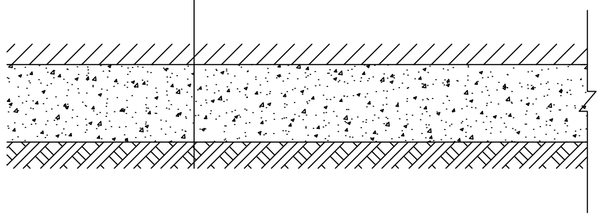

草坪施工要求：

草坪施工时需先铺设一处50m² 以上的草坪样板，经顾客和设计方确认后方可进入大面积施工。

1、播种前后做发芽试验和催芽处理，确定合理的播种量。

2、播种时，先把土地整平，保留0.3—0.5%的拔度，再将表土疏松、镇压后播种，然后耙平，使种子和土壤混合，再过碾压实。后播种，然后耙平，使种子和土壤混合，再过碾压实。

3、播种后，应及时喷水，水点应细密均匀，浸透土层8—10cm，保持湿度。

草坪施工工序

1、造型树、丛生树、特选乔木、以及胸径或地径大于等于19公分的乔木或大灌木需要四角木支撑方式。

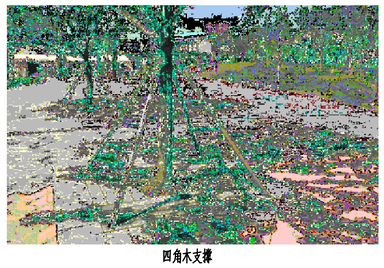

四角木支撑

2、胸径或地径大于等于14公分，小于19公分的的小乔木或大灌木需要三角木支撑方式。

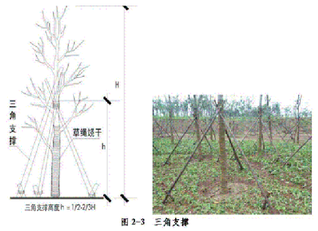

图 2-3 三角支撑

三角木支撑

说明：若苗木表中特别注明需要用四角钢支撑的，则以苗木表为准。

乔木支撑方式

3、胸径或地径小于14公分的小乔木或大灌木需要扁担支撑方式。



扁担支撑

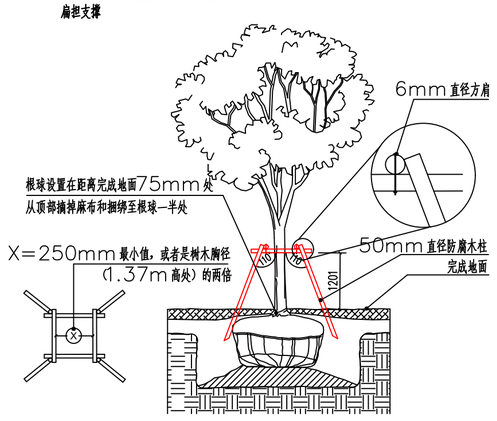

乔木绑扎方式

建筑设计单位：
ARCHITECTURE DESIGN UNIT

南京城建设计研究院有限公司
NANJING URBAN CONSTRUCTION DESIGN INSTITUTE CO., LTD.
设计证书乙级编号 A232049589
No.A232049589 Class B of Architechture Design(PRC)

合作设计单位：
JOINTLY DESIGNED WITH

建设单位：
CLIENT

工程名称：
PROJECT NAME

河失镇同心村宜居宜业和美乡村建设项目

子项：景观
ITEM

	电子签名 E SIGNATURE	手签签名 M SIGNATURE
审定 APPROVED BY		
审核 AUDITED BY		
项目负责 PROJECT DIRECTOR		
专业负责 DISCIPLINE RESPONSIBLE BY		
校对 CHECKED BY		
设计 DESIGNED BY		
制图 DRAWN BY		

备注：NOTE

出图章：PROJECT SEAL

发图人章：LEGAL SEAL

注册执业章：REGISTERED SEAL

图名：DRAWING TITLE

绿化设计说明三

设计号：PROJECT No.	日期：DATE 2026.05
专业：DISCIPLINE 景观	图号：DRAWING NO. 绿施-03
阶段：STATUS 施工图设计	比例：SCALE

本图须加盖出图签章，否则一律无效
Invalid Unless Stamped

专业 Spe.	签名 Sign.	日期 Date
建筑		
结构		
给排水		
电气		
采暖通风		

本图经签章后有效

A2

专业 Spe.	签名 Sign.	日期 Date
建筑 结构		
给排水 电气		
采暖通风		

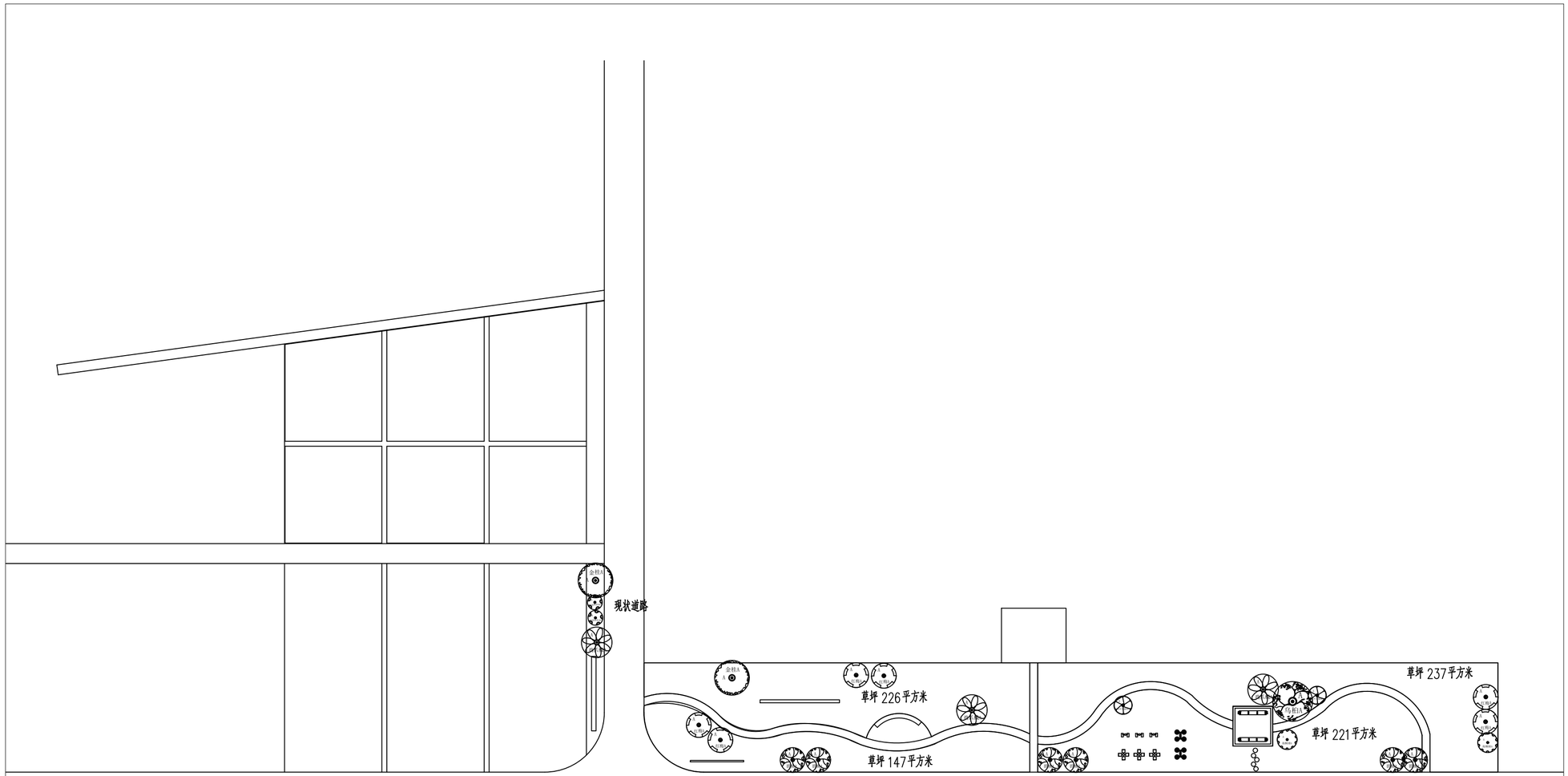

1 绿化平面图一 1:350

说明：1、所有场地内需清杂清灌。
2、场地标高低于相邻道路的需回填土至相邻道路标高平，具体土方量现场确定。
3、场地有高大乔木的，需保留。
4、河道绿化：循环线1－两侧－@8米栽种无刺枸骨球，88颗。
5、道路绿化：老厂房门口道路－两侧－@8栽种红叶石楠球，110颗

建筑设计单位：
ARCHITECTURE DESIGN UNIT

南京城建设计研究院有限公司
NANJING URBAN CONSTRUCTION DESIGN INSTITUTE CO., LTD.
设计证书乙级编号 A232049589
No.A232049589 Class B of Architechture Design(PRC)

合作设计单位：
JOINTLY DESIGNED WITH

建设单位：
CLIENT

工程名称：
PROJECT NAME
河失镇同心村宜居宜业和美乡村建设项目

子项：景观
ITEM

	电子签名 E SIGNATURE	手签签名 M SIGNATURE
审定 APPROVED BY		
审核 AUDITED BY		
项目负责 PROJECT DIRECTOR		
专业负责 DISCIPLINE RESPONSIBLE BY		
校对 CHECKED BY		
设计 DESIGNED BY		
制图 DRAWN BY		

备注：
NOTE

出图章：
PROJECT SEAL

发图人章：
LEGAL SEAL

注册执业章：
REGISTERED SEAL

图名：
DRAWING TITLE
绿化平面图一

设计号：PROJECT No. –	日期：DATE 2026.05
专业：DISCIPLINE 景观	图号：DRAWING NO. 绿施-04
阶段：STATUS 施工图设计	比例：SCALE 见图

本图须加盖出图签章，否则一律无效
Invalid Unless Stamped

本图经签章后有效

A2

专业 Spe.	签名 Sign.	日期 Date
建筑		
结构		
采暖通风		
给排水		
电气		

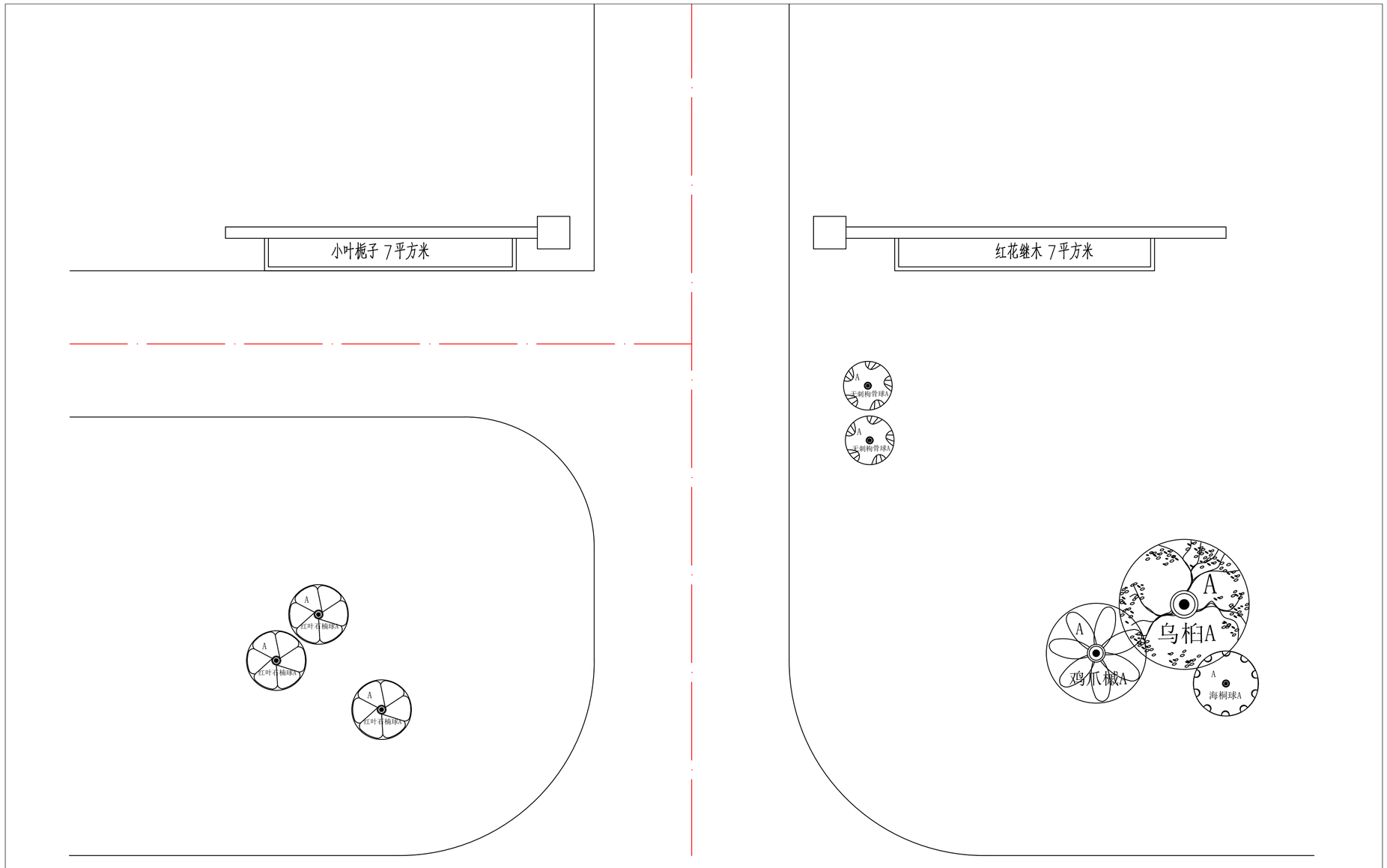

1 绿化平面图二 1:150

本图经签章后有效

建筑设计单位:
ARCHITECTURE DESIGN UNIT

南京城建设计研究院有限公司
NANJING URBAN CONSTRUCTION DESIGN INSTITUTE CO., LTD.
设计证书乙级编号 A232049589
No.A232049589 Class B of Architechture Design(PRC)

合作设计单位:
JOINTLY DESIGNED WITH

建设单位:
CLIENT

工程名称:
PROJECT NAME
河失镇同心村宜居宜业和美乡村建设项目

子项:
ITEM 景观

	电子签名 E SIGNATURE	手签签名 M SIGNATURE
审定 APPROVED BY		
审核 AUDITED BY		
项目负责 PROJECT DIRECTOR		
专业负责 DISCIPLINE RESPONSIBLE BY		
校对 CHECKED BY		
设计 DESIGNED BY		
制图 DRAWN BY		

备注:
NOTE

出图章:
PROJECT SEAL

发图人章:
LEGAL SEAL

注册执业章:
REGISTERED SEAL

图名:
DRAWING TITLE
绿化平面图二

设计号: PROJECT No. –	日期: DATE 2026.05
专业: DISCIPLINE 景观	图号: DRAWING NO. 绿施-05
阶段: STATUS 施工图设计	比例: SCALE 见图

本图须加盖出图签章,否则一律无效
Invalid Unless Stamped

A2

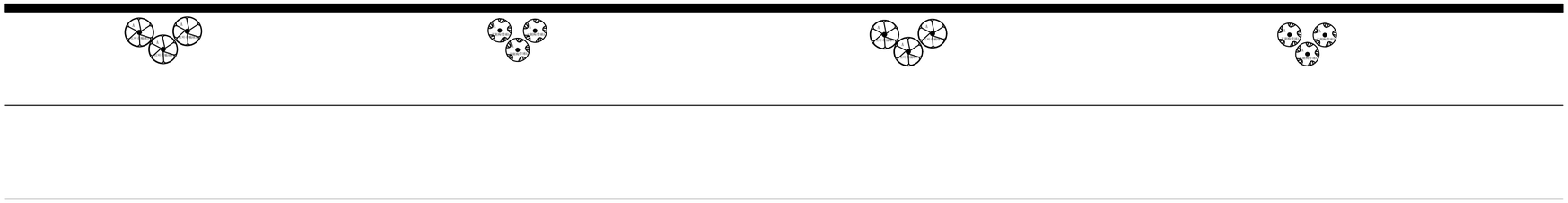

1 绿化平面图三（河殷线南段东侧围墙） 1:250

说明：此场地内清除所有原有大乔木，清杂清灌，保留原有草坪和球类，补增球类如图。原有球和新增球现场调节效果。

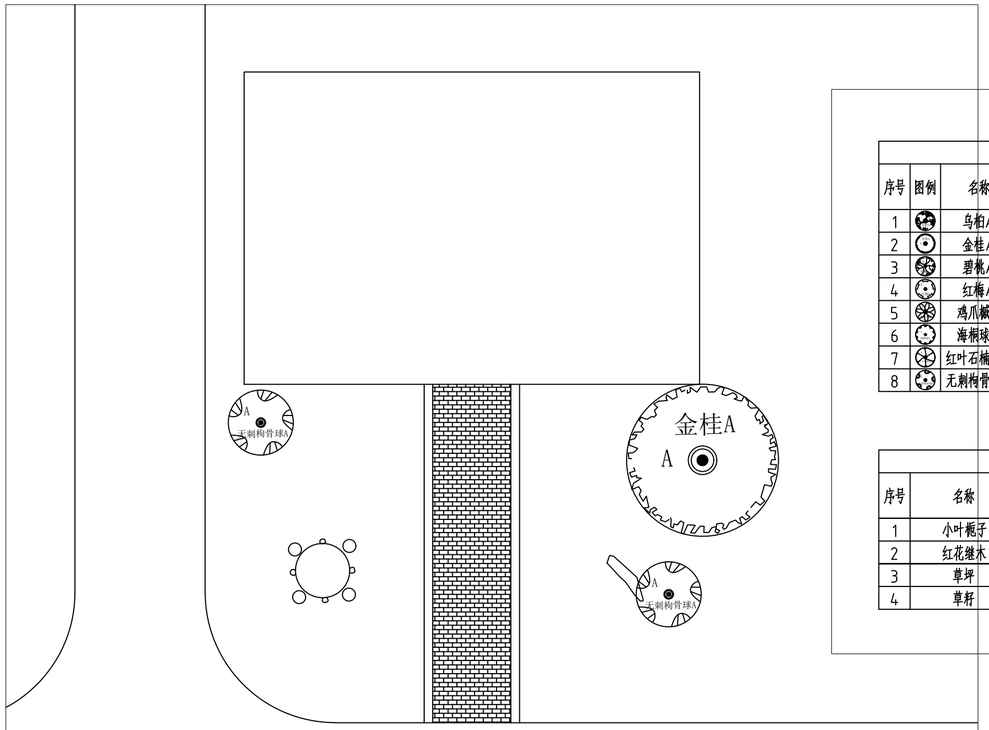

2 绿化平面图四 1:100

乔灌数量统计表

序号	图例	名称	规格			数量	单位	备注
			胸/地径（cm）	高度（cm）	冠幅（cm）			
1		乌桕A	12	500-650	400	2	株	精品苗，全冠，分枝点高2.0-2.2M,三级分枝以上，树形优美
2		金桂A	10	400-450	350-400	3	株	精品独本金桂，全冠，分枝点≥0.8m，树形优美，生长健壮
3		碧桃A	14	350-400	350-400	6	株	精品苗，全冠，分枝点≥0.8m，树形优美，生长健壮
4		红梅A	D8	280-300	250-300	6	株	精品苗，全冠，分枝点≥0.8m，树形优美，生长健壮
5		鸡爪槭A	D8	280-300	250-300	4	株	精品苗，全冠，分枝点≥0.8m，树形优美，生长健壮
6		海桐球A	-	180-200	200-250	3	株	每年精修，球形饱满密实，不脱脚
7		红叶石楠球A	-	150-180	180-200	11+110	株	每年精修，球形饱满密实，不脱脚
8		无刺枸骨球A	-	120-150	120-150	12+88	株	每年精修，球形饱满密实，不脱脚

灌木地被面积表

序号	名称	规格		面积	单位	备注
		高度(cm)	冠幅(cm)			
1	小叶栀子	30-35	30-35	7	m^2	49株/平方米，栽植后不露土
2	红花继木	30-35	30-35	7	m^2	49株/平方米，栽植后不露土
3	草坪	-	-	987	m^2	百慕大混播黑麦草，每年复播一次
4	草籽			2000	m^2	百慕大混播黑麦草，暂估面积

注：
1、所有苗木规格均为定植修剪后的规格尺寸，不代表栽植前的苗木规格；
2、苗木规格各分项均为最低要求，任何一项指标不得低于最低要求；
3、苗木规格的测量，是指树冠丰满处，不得测量突显的个别枝条；
4、现场种植灌木与铺装连接处如有脱脚，需要用麦冬镶边，具体数量以现场为准。
5、整体植物风貌以生态乡野为主，苗木表中标注数量为设计阶段预估量，最终工程量以现场实际为准。

3 苗木规格表

建筑设计单位：
ARCHITECTURE DESIGN UNIT

南京城建设计研究院有限公司
NANJING URBAN CONSTRUCTION DESIGN INSTITUTE CO., LTD.
设计证书乙级编号 A232049589
No.A232049589 Class B of Architechture Design(PRC)

合作设计单位：
JOINTLY DESIGNED WITH

建设单位：
CLIENT

工程名称：
PROJECT NAME
河失镇同心村宜居宜业和美乡村建设项目

子项：
ITEM
景观

	电子签名 E SIGNATURE	手签签名 M SIGNATURE
审定 APPROVED BY	黄旺	
审核 AUDITED BY	顾浩	
项目负责 PROJECT DIRECTOR	刘春永	
专业负责 DISCIPLINE RESPONSIBLE BY	刘春永	
校对 CHECKED BY	刘春永	
设计 DESIGNED BY	冷雪	
制图 DRAWN BY	冷雪	

备注：
NOTE

出图章：
PROJECT SEAL

发图人章：
LEGAL SEAL

注册执业章：
REGISTERED SEAL

图名：
DRAWING TITLE
绿化平面图三、四
苗木规格表

设计号：PROJECT No.	-	日期：DATE	2026.05
专业：DISCIPLINE	景观	图号：DRAWING NO.	绿施-06
阶段：STATUS	施工图设计	比例：SCALE	见图

本图须加盖出图签章，否则一律无效
Invalid Unless Stamped

专业 Spe.	签名 Sign.	日期 Date
建筑		
结构		
给排水		
电气		
采暖通风		

本图经签章后有效

A2