青湖镇尚庄村2026年度宜居宜业和美乡村建设项目工程设计

施 工 图

中城科泽工程设计集团有限责任公司
Zhongcheng Keze Engineering Design Group Co. , Ltd
工程设计证书编号：A132012406

二〇二六年

设 计 总 说 明

1 设计基本资料

1.1 一般说明

1、图中平面为大地2000坐标系，高程为1985国家高程基准。

2、图中单位，高程及道路长度以m计，钢筋及管材直径以mm计，其余均以cm计。

1.2 工程概况

东海县位于江苏省东北部，黄海平原东南缘，东临黄海，西与徐州市新沂市毗邻，北部与山东省临沭、郯城县交界，东北沿新沭河与赣榆区隔河相望，东与连云港市区相望，南与灌云县、沭阳县接壤。

尚庄村：尚庄村位于青湖镇区东南部，310国道南部，总户数780户，总人口3230人。

本次宜居宜业和美乡村主要建设内容：

(1)道路黑化及景观改造

1)东西中心路

对现状道路黑色化，道路中间铺设铺装和树池。道路黑化面积14160平方米；铺装(200*100*60面包砖)：1450平方米；铺装路缘石：2600米；树池路缘石：680米；栾树行道树：150株，胸径≥8cm；道路标线：5100米，热熔漆，标线宽度15cm。

2）南北中心路

对道路拓宽至8.5米（两侧各拓宽1.5米），路面黑化，路两侧增加路缘石和栅栏。道路拓宽1360平方米，现状道路破损修补300平方米，道路黑化面积3900平方米；道路路缘石：880米；道路标线：1060米，热熔漆，标线宽度15cm；仿木栅栏880米。

3）村前东西路

道路拓宽至8.5米，向北侧拓宽2.0米，拓宽后路面黑化，北侧增加路缘石。

道路拓宽面积2120平方米，道路黑化黑化面积9000平方米；道路路缘石：1030米；道路标线：2500米，热熔漆，标线宽度15cm。

混凝土路改造采用6cm厚细粒式沥青混凝土面层（AC-13），下设粘油层，基层是原有混凝土路面处理（抗裂贴）。

（2）道路硬化

村庄巷道硬化长度1800m，宽度3.0米，面积5400㎡，道路结构自上而下依次为18cm厚C30水泥混凝土路面；10cm厚山场碎石土垫层找平，山场碎石土压实要求为无松动、无弹簧；老路基平整压实处理，压实度符合相关技术要求；路面一侧预留1.0%坡度；本次设计在新建路面两侧做路肩，路肩宽50cm(宽度可根据现场调整)，高度与道路面层同高。

（3）道路亮化

购置安装太阳能路灯120盏，路灯主灯40W，灯杆高6m，采用0.6×0.6×0.7mC30砼基础，预埋螺纹钢连接地脚螺栓。

（4）建筑及构筑物改造工程

新增入口标识1处，新建公厕1处，新建百姓大舞台1处（7*11.5），服务中心内墙出新3000平方米。并对服务中心的走廊进行封闭

1.3 工程设计依据

1.3.1 设计采用的主要标准、规范和规程

1、《公路路基施工技术规范》(JTG/T 3610-2019)；

2、《公路工程技术标准》（JTGB 01-2014）；

3、《公路路面基层施工技术细则》（JTG/TF20-2015）；

4、《乡村道路工程技术规范》（GB/T 51224-2017）；

5、《江苏省农村道路建设标准指导意见》

6、《小交通量农村公路工程设计规范》（JTG/T3311-2021）

7、其他现行规范、标准。

2 主要建筑材料技术指标

2.1 钢筋

1、钢筋型号

本工程采用热轧钢筋：

A-HPB 300钢筋，fy=f’y=270N/m ㎡；

C -HRB 400钢筋，fy=f’y=360N/m ㎡。

2、钢筋要求

（1）钢筋按钢号、批号、规格、生产厂家的不同，应有出厂质保书和试验报告单。使用前仍应作抗拉强度、冷弯试验。

（2）钢号不明或使用中发现性能异常的钢筋，经复验合格后才能使用，但不得在承重结构的重要部位上使用。

（3）焊条品种、规格、质量应符合规范及设计要求。钢筋焊接后的机械性能应符合《钢筋混凝土用热轧带肋钢筋》(GB1499)的要求。焊缝不允许有脱焊、漏焊点和裂缝。

（4）轴心受拉构件、小偏心受拉构件或其它混凝土构件中直径大于 22mm 的钢筋接头，均应焊接。

（5）钢筋的规格尺寸、安装位置应符合设计图纸要求。在浇筑混凝土前，必须对钢筋加工、安装质量进行验收，经确认符合设计要求后，才能浇筑混凝土。

钢筋接头的极限抗拉强度应符合《钢筋机械连接技术规范》(JGJ107-2016)的规定。

2.2 细骨料技术指标

1、细骨料(人工砂、天然砂)应质地坚硬、清洁、级配良好，应选用级配合理、质地均匀坚固、吸水率低、空隙率小的洁净天然中粗河砂，使用山砂、粗砂、特细砂应经过试验论证，不应使用未经淡化处理的海砂。细骨料表观密度不小于 2500kg/m3，人工砂的细度模数宜在 2.4~2.8 内，天然砂的细度模数宜在 2.2~3.0 内。

2、混凝土用砂在开采、运输、堆放和使用过程中，应采取防止遭受海水污染或混用未经淡化处理海砂的措施。

3、有抗冻要求的混凝土的细骨料的含泥量不应大于 3%，不应含有泥块，坚固性不应大于 8% 。

4、细骨料中硫酸盐及硫化物含量(按 SO3 质量计)不应大于胶凝材料的 1% ，氯离子含量不超过 0.06%，细骨料的表面含水率不宜超过 6%，并保持稳定，必要时应采取加速脱水措施。

5、不应使用碱活性细骨料。

6、细骨料的其他品质要求应符合表 1 的规定。

细骨料品质技术要求（表 1）

序号	检验项目		技术要求
1	含泥量		＜C30：≤3.0%
			C30～C45：≤2.5%
			≥C50：≤2.0%
2	泥块含量		0
3	表观密度		≥2500kg/m3
4	松散堆积空隙率		≤44%
5	坚固性	有抗冻要求的混凝土	≤8%
		无抗冻要求的混凝土	≤10%
6	氯离子含量	钢筋混凝土	≤0.06%
		预应力混凝土	≤0.02%

细骨料也可采用质地坚硬、表面清洁、级配良好、吸水率低、孔隙率小的机制砂，机制砂应经有资质的检测单位检验合格后方可入场使用。机制砂的细度模数宜在 2.3~3.0 内，级配符合《建设用砂》(GB/T14684-2022)中 2 区砂要求，为改善砂料颗粒级配，可使用不同规格的机制砂混合，或机制砂与河砂混合，混合后的细骨料应满足 2 区砂要求。机制砂技术要求详见下表。

机制砂品质技术要求（表 2）

序号	检验项目		技术要求
1	颗粒级配		符合 GB/T14684 要求
2	亚甲蓝值 g/kg		≤1.0
3	泥块含量%		0
4	压碎指标%		≤25
5	石粉含量%	碳化环境	≤10.0
		氯化物环境	≤7.0
6	饱和面干吸水率%		≤2.0
7	松散堆积密度 kg/m3		≥1400
8	松散堆积空隙率%		≤44
9	表观密度 kg/m3		≥2500
10	坚固性%(硫酸钠溶液法、5 次循环后质量损失)	有抗冻和抗侵蚀要求的混凝土	≤8
		无抗冻要求的混凝土	≤10

序号	检验项目		技术要求
11	氯离子含量%	钢筋混凝土、预应力混凝土	≤0.02
		素混凝土	≤0.06
12	含水率%		≤6

2.3 粗骨料技术指标

1、粗骨料应质地坚硬、清洁、级配良好，如有裹粉、裹泥或污染等应清除。

2、粗骨料的分级。粗骨料宜分为小石、中石、大石和特大石四级，粒径分别为 5~20mm、20~40mm、40~80mm 和 80~150(120)mm，用符号分别表示为 D20、D40、D80、D150(D120)。

3、应控制各级骨料的超径、逊径含量。以原孔筛检验时，其控制标准：超径不大于 5%，逊径不大于 10%。当以超、逊径筛(方孔)检验时，其控制标准：超径为零，逊径不大于 2%。

4、各级骨料应避免分离。D20、D40、D80 和 D150(D120)分别采用孔径为 10mm、30mm、60mm 和 115(100)mm 的中径筛(方孔)检验，中径筛余率宜在 40%~70%范围内。

5、粗骨料的压碎指标值应符合下表的规定。粗骨料的其他品质要求应符合以下的规定。

粗骨料品质技术要求

序号	检验项目		技术要求
1	含泥量		≥C50：≤0.5%
			＜C50：≤1.0%
2	泥块含量		0
3	针片状含量		≤15%
4	压碎值	沉积岩	≥C30：≤10%
			＜C30：≤16%
		变质岩或深成的火成岩	≥C30：≤12%
			＜C30：≤20%
		喷出的火成岩	≥C30：≤13%
			＜C30：≤30%
5	坚固性	有抗冻要求的混凝土	≤5%
		无抗冻要求的混凝土	≤12%
6	松散堆积空隙率		≤45%
7	表观密度		≥2600kg/m³
8	吸水率	有抗冻要求的和抗侵蚀作用混凝土	≤1.5%
		无抗冻要求的混凝土	≤2.5%
9	硫化物及硫酸盐含量(折算成 SO3，按质量计)		≤0.5%
10	超径(原孔筛检验)		＜5%
11	逊径(原孔筛检验)		＜10%

2.4 工程合理使用年限

本项目道路等级为乡村道路标准；计算行车速度 20km/h；路面类型及设计年限：混凝土路面，T=10 年；沥青路面，T=8 年。

3 设计中执行的主要强制性条文

工程设计项目	工程名称	青湖镇尚庄村 2026 年度宜居宜业和美乡村建设项目工程设计			
	设计阶段	全阶段			
标准名称 1	**混凝土结构设计规范**			**编　号**	**SL191-2008**
序号	条款号	强 制 性 条 文 内 容	执行情况	符合/不符合	备注
1	3.2.2	承载能力极限状态计算时，结构构件计算截面上的荷载效应组合设计值应按规定计算	已按规范取值	符合	
2	3.2.4	承载能力极限状态计算时，钢筋混凝土、预应力混凝土及素混凝土结构构件的承载力安全系数 K 不应小于表 3.2.4 的规定。	已按规范取值	符合	
3	4.1.4	混凝土轴心抗压、轴心抗拉强度标准值 fck、ftk 应按表 4.1.4 确定。	已按规范取值	符合	
4	4.1.5	混凝土轴心抗压、轴心抗拉强度设计值 fc、ft 应按表 4.1.5 确定。	已按规范取值	符合	
5	4.2.3	普通钢筋的抗拉强度设计值 fy 及抗压强度设计值 fy 应按表 4.2.3-1 采用；预应力钢筋的抗拉强度设计值 fpy 及抗压强度设计值 fpy’应按表 4.2.3-2 采用。	HPB300fy=fy′=270N/mm2；HRB400fy=fy′=360N/mm2	符合	

6	9.2.1	纵向受力钢筋的混凝土保护层厚度（从钢筋外边缘算起）不应小于钢筋直径及表 9.2.1 所列的数值，同时也不应小于粗骨料最大粒径的 1.25 倍。	三类环境混凝土保护层最小厚度：板墙 30mm，梁柱墩 45mm，	符合	
7	9.3.2	当计算中充分利用钢筋的抗拉强度时，受拉钢筋伸入支座的锚固长度不应小于表 9.3.2 中规定的数值。纵向受压钢筋的锚固长度不应小于表 9.3.2 所列数值的 0.7 倍。	C30 混凝土受拉钢筋最小锚固长度 HPB30030d；HRB40035d；	符合	
8	9.5.1	钢筋混凝土构件中纵向受力钢筋的配筋率不应小于表 9.5.1 规定的数值。	已按规范取值	符合	
9	4.2.3	普通钢筋的抗拉强度设计值 fy 及抗压强度设计值 fy 应按表 4.2.3-1 采用；预应力钢筋的抗拉强度设计值 fpy 及抗压强度设计值 fpy’ 应按表 4.2.3-2 采用。	HPB300fy=fy′=270N/mm2；HRB400fy=fy′=360N/mm2	符合	
标准名称 2		**《江苏省农村道路建设标准指导意见》**		**编号**	**（苏交公[2004]56 号）**
1	4.1	四级公路原则上采用水泥砼，路面面层厚度应符合表 4.1 规定	沥青面层厚度不小于 5mc，水泥砼路面不小于 15cm.	符合	
2	10.4	改建（路面）原有老路代表弯沉值表 4.3 的要求	单车道不小于 W200	符合	

4 施工条件

4.1 对外交通条件

项目区村内道路全面畅通，不需修筑场外临时道路，场内外交通由陆路运输进入施工现场，可作为设备运输和施工人员交通路线。工程区地势开阔，施工工场、施工管理和生活区布置较为方便。

4.2 主要建筑材料来源及水电供应

4.2.1 主要建筑材料来源

工程所需建筑材料主要为燃油、水泥、木材、黄砂、碎石等。汽、柴油由就近加油站购买；钢材、水泥、木材、管材等可从城区建材市场采购；黄砂、碎石可从当地市场采购。

4.2.2 水电供应

工程场地区水源充足，可用作施工用水，生活用水可从附近自来水管道接入。沿线电网发达，与供电部门协商后，可就近搭接，也可自备发电机进行发电。

5 施工方法

5.1 施工测量

5.1.1 测量原则

本工程施工时结构物定位放线和控制网布设以及高程引测和沉降观测均需符合《工程测量标准》(GB50026-2020)，使用的测量仪器须经过质检部门校订，由监理工程师验收合格后方可使用。

5.1.2 高程测量

根据项目区附近的高程控制点，依据现场情况，布设一些临时水准点，以作为施工中结构物标高控制引测的基准，临时水准点的布设必须符合《工程测量规范》，临时水准点的高程必须经过监理工程师的复核合格后方可使用。

为了防止累积误差，结构工程的标高必须从相邻的临时水准点引测，禁止从刚完工的结构工程表面点引测。

5.2 土方工程

土方开挖分为表土开挖、机械土方开挖及保护层土方开挖，施工时首先清除开挖区域内的树根、杂草、垃圾、废物渣等有碍(同时注意保护附近的天然植被，植被清理完毕后进行表土土方开挖)，开挖的表土堆放至弃土区。表层土清理结束后进行开挖区域内的机械土方开挖，同时注意控制地下水位，并合理布置好运土路线。预留 30cm 保护层土方采用人工开挖。

土方开挖时应根据土方优劣分区堆放，以便于填筑。因工程范围较大，基坑开挖后应及时组织验槽，发现异常及时沟通、处理。

基坑开挖上口边线以外 2m 范围内不得堆土，堆载高度不得超过 1.5m，同时应注意采取措施保持基坑边坡稳定，必要时进行支护加固处理。各建筑物底板间超挖部分采用

C30 素砼回填。

本工程土方回填采用压实度指标控制土方回填质量。软、淤土不得用于本工程回填。土方回填施工前先作碾压试验，确定最佳铺土厚度、最优含水率和合理的压实遍数。施工时分层铺设、平整和压实。

建筑物土方回填应在建筑物混凝土强度达到设计强度的 70％后进行。填筑时，应先将建筑物表面湿润，边涂泥浆、边铺土、边夯实；建筑物两侧填土，应保持均衡上升，不均衡高差应不大于 lm，铺土厚度为 0.25m；建筑物墙后 2m 范围内回填土宜用人工小型压实机具夯实，铺土厚度为 0.20m。每一填土层均应按规定进行检测，检测合格后方可进行后续施工。禁止大型机械设备在建筑物附近作业，以避免设备重力挤压建筑物，避免机械施工对墙体变形的影响。

为确保工程质量，土方填筑应注意分层，层层压实，建筑物与渠道压实度不小于 0.91。加强建筑物工程回填土的质量控制。

5.2 道路硬化施工方法

1、施工顺序

（1）路基填筑

施工准备→测量放线→基底处理→原土整平压实→自卸车运土至路基 、推土机粗平→压路机粗压→平地机精平→压路机压实→自检→报监理工程师验收→进入下道路基垫层工序→路基整修。

（2）混凝土路面

施工准备→测量放线→模板施工→验模→浇筑混凝土→养护→切割灌缝→交工验收。

2、路基施工

根据本工程为挖填方的特点及土方调配原则，配备一台履带式挖掘机、一台推土机、一台装载机、四台自卸汽车和一台平路机，路基施工时严格按规范施工，并做好临时排水工程，确保路基安全。

依据路基填筑施工顺序进行施工，并在监理工程师的监督下完成分层填筑任务。

（1）基底清理及整平压实：在确定的填筑区域内清除杂物，并进行原土压实，达到设计及规范要求的压实密度后进行下一道工序。

（2）测量放线：采用全站仪进行测量放线，确定边线，定出边桩，用白灰或粉煤灰洒出边线，用花杆确定分层回填标线。

（3）分层回填：根据花杆确定的分层线进行土方铺筑，具体铺筑方法为自卸汽车将土倾倒在计算好的倒土位置，然后按常规的推土方法用推土机推平，压路机初压后用平地机整平，并整出路拱，最后用压路机碾压密实。压实完成并经检验合格后进行下一层回填，以此循环，直到回填到设计标高。

（4）检验签证：先进行自检，合格后请监理工程师复检，合格后进行签证。不合格重新碾压，如重压仍不合格，翻松后根据不合格原因进行洒水或晾晒处理，然后碾压到合格。如果材料有问题应及时清理，重新回填。合格签证后方可进入下道工序。

（5）路基整修：回填达到设计要求标高时进行路基整修，边坡清理采用人工刷坡的方法清理，如有缺损，进行人工分层夯填，并进行分层检验，合格后进行清坡。路基顶面用平地机进行精平，清理出边线及路拱，根据工程实际和监理工程师要求，留足路基沉落量，同时用弯沉仪测量路基弯沉值，用全站仪恢复中线桩及标高桩。然后准备移交路面施工。

（6）施工时应注意的问题：

①填筑材料按规定的数量进行标准击实试验，及时确定施工的控制标准，材料变化应立即做出标准试验，报监理工程师批准。

②测量放线应每层进行，确保公路中心位置准确，回填宽度应满足要求，避免出现缺损。

③回填时严格控制含水量，使之保持在最佳含水量的控制范围之内，确保工程一次碾压合格。

④压实时严格按规范要求进行，前后两轮迹须重叠 20～30 ㎝，碾压段间应重叠不少于 1m，个别地段压路机无法到位时，应采用监理工程师批准的压实机具和压实方法进行施工。

3、混凝土施工

（1）安装模板：本工程中拟采用钢模板，钢模板用槽钢加工，每块长 3.0m，槽钢口内焊钢三角架，以利固定，此类模板经多年来的改进和发展逐渐完善，实用证明，此模板具有一定的钢度，易于装拆、易支立牢固。混凝土成型后较容易符合设计标准。

（2）混凝土制作：本工程拟采用商品砼，然后用砼罐车运至施工点，制备混凝土料时，要准确掌握配合比，特别要严格控制用水量，每天根据天气变化和测得砂石的含水量，调整拌制时的实际用水量，确定施工配合比。所有的组成材料均应过秤，搅第一盘混凝土前，应先用适量的混凝土拌和物或砂浆搅拌，拌和后排弃，然后按规定的配合比进行搅拌，边搅拌边加水。拌制的时间，取决于拌和机的性能和拌和场的和易性，搅拌时间必须满足相关技术要求。

（3）混凝土运输：拌制好的混凝土应尽快送往摊铺工地。混凝土在运输过程中应避免混凝土发产离析，装卸料的高度不得超过要求，堆放平稳。

（4）摊铺：混凝土摊铺前，应对模板的高度、宽度、润滑、支撑情况和基层状况以及钢筋的位置，传力杆安置等进行全面检查。

混凝土运送到摊铺地点入模后，可卸成 2~3 堆，且便于摊铺。如发生离析现象，应在铺筑前重新拌匀，但严禁 2 次加水重塑。摊铺时应考虑预留厚度，松铺厚度通过现场实验确定。一般为设计厚度的 1.1 倍左右。

（5）混凝土振捣：摊铺好的混凝土应迅速进行振捣密实，靠边角的混凝土先用插入式振捣器振捣，然后再用振捣器振动，振捣器同一位置停振的时间以混凝土料不再下沉，不再泛气泡并泛出水泥浆为止，不宜过振，一般为 10~15S。插入式振捣器的移动间距不宜大于作用半径的 1.5 倍，其至模板的距离还应大于振捣器半径 0.5 倍。并避免碰撞模板，振捣完毕后再用三滚轴机组沿摊铺方向反复振捣拖平。不平之处随时找补，使表面平整并提浆。

（6）缩缝制作：缩缝采用切缝法，混凝土强度达到设计强度的 25%~30%时用切缝机切割。注意掌握切缝时间，切缝过早易损坏槽口边缘，过迟切缝困难，易磨耗锯片而费时费工。更主要的是易产生不规则的早期裂缝。切缝时间应控制在混凝土获得足够强度，而收缩力并未超过其强度范围。切缝时是不仅与施工温度有关还与混凝土的组成和性质等因素有关，可根据实际情况而定，切缝时应做到宁早不晚、宁深不浅。

（7）抹面：当用三滚轴机组反复滚压，整平提浆后即开始进行表面抹平，先用磨光机反复粗抹，找平，然后用铝合金直尺，放在侧模上找平，然后用小铁抹子精平。一般为三次成型，是混凝土表面更加致密、平整美观。精平后应沿着路面表面垂直于行车方向进行压纹（槽深 2~3mm）。养护后路面表面垂直于行车方向进行刻纹（槽深 2~3mm）使混凝土表面在不影响平整度的前提下，具有一定的精糙度。

（8）拆模：拆模应根据气温和混凝土强度增长情况而定，拆模应仔细，不得损坏混凝土板的边角，尽量保持摸板完好

（9）养护：混凝土需湿润养护，采用覆盖保湿膜或草帘等洒水湿养生方法，应注重前 7d 的保湿养生，养生天数为 15~21d，严禁初期行人、车辆通行。

（10）施工时要注意的问题：

1）把好原材料关，地方材料要化验符合规范要求。

2）基地清理、测量的前期工作要做好。

3）配合比要准确。

4）原材料的储备。

5）下料要均匀，振动要密实。

6）施工方法和顺序要得当。

7）做好试验和检测工作。

混凝土路面的养护：路面铺设完毕应立即进行养生，采用覆盖保湿膜或草帘等洒水湿养生方法，应注重前 7d 的保湿养生，养生天数为 15～21d，严禁初期行人、车辆通行。

5.3 混道路黑化施工方法

5.3.1 现状水泥混凝土路面处理

喷洒热沥青粘油层前应更换破碎板，修补和填封裂缝，磨平错台，压浆填封板底脱空；清除旧混凝土面层表面的松散碎屑、油迹及轮胎擦痕；剔除接缝中失效的填缝料和杂物，并重新封缝；对经处理的旧砼板块进行拉毛处理，用喷射高压水将路面冲洗干净；将路面上尖锐的部分铲除；较严重凹处应采用沥青砼填平；用压缩空气等办法对路面吹洗干净后喷洒热沥青粘油层后再铺设沥青砼路面。

1、坏板的处理

如果个别混凝土板已被压烂、压碎，不能继续使用，则必须将旧板彻底砸除，将混凝土石渣挖出外运，然后重新浇注标号不低于原路面的水泥混凝土。将旧板破碎时，要注意不要损坏相邻混凝土板，同时石渣土清除后还要清除坑底浮土，注意相邻板的下面是否有空洞等，如有，也必须同样处理。重新浇注混凝土后，要严格照规范要求进行振捣、赶光、拉毛、养护等施工，最后及时切割好与相邻板的伸缩缝。

如果原水泥混凝土板破损不严重而且只有裂缝时，可以不破碎，采用割缝机沿裂缝割缝，清理干净，并在所割缝隙中灌沥青玛蹄脂。

如果原水泥混凝土板破损不严重而且只有边角处轻微损坏的水泥混凝土板可以不破碎，施工时先用割缝机沿损坏范围割成正方形区域，再用人工将损坏处凿出 12～15cm 深并清走，再向其中重新浇筑水泥混凝土

2、接缝处理

伸缩缝处理是基层处理施工中的重要内容。首先采用割缝机对缝隙进行割缝清理，然后用灌缝机向清理后的缝中灌注沥青玛蹄脂，割缝机清缝主要是将缝中的杂物彻底清除，清缝时要保证一定的锯深，即清出的缝要有足够的深度，一般最少也要 8～10 厘米，清除后要及时打扫附近卫生并尽快进行灌缝，以免杂物再次进入缝隙。

灌缝指向清出的伸缩缝中灌注沥青玛蹄脂，一般由专用的灌缝机来完成。灌缝前要调整好灌缝机，使之流出的沥青玛蹄脂油底细腻、均匀。灌缝要有专门的操作人员来完成，灌缝时速度要慢，要保证缝中的沥青玛蹄脂均匀密实，使之慢慢静化凝固。灌缝施工还要尽量选择在气温适宜的时段施工。

3、砼板块病害处理

对于表面小于 3mm 的纵、横向轻微裂缝，且未出现 10mm 以上错台或严重剥落，可采用扩缝灌浆方式：

（1）顺着裂缝扩宽成 1.5～2.0cm 的沟槽，槽深可根据裂缝深度确定，最大深度不得超过 2/3 板厚。

（2）清除混凝土碎屑，吹净灰尘后，填入粒径 0.3～0.6cm 的清洁石屑。

（3）在沟槽内灌入裂缝修补材料。裂缝修补材料可采用经过改性的环氧树脂材料或经乳化反应过的环氧树脂乳液，其主要技术要求见下表：

裂缝修补材料主要技术要求

性能	技术要求
灌入稠度（S）	<20
拉伸强度（Mpa）	⩾5
粘结强度（Mpa）	⩾3
断裂伸长率（%）	2-5

4、抗裂贴技术要求

在铺贴抗裂贴之前，混凝土面层必须要平整、干净、干燥，不起砂，各种缝隙（包括纵缝、横缝、施工缝、板块断裂缝等），均应先用柔性材料进行填塞密实处理，填缝高度与路面持平，对混凝土面层损坏等病害处应按要求进行修补。然后在原有路面上均匀喷洒乳化沥青，用量 0.3~0.6L/ m²，待乳化沥青破乳，水分蒸发完成后，再铺设抗裂贴。抗裂贴性能指标：抗裂贴厚度 2mm，宽度 30cm，抗拉强度≥24kN/m，伸长率≥20%，耐热度：85℃无流淌、无滴落。使用抗裂贴的环境状况要求：

（1）应在表层温度等于或大于 21℃的条件下使用。

（2）如表层温度低于 21℃，建议使用温火烤抗裂贴的胶面，注意不得过烤，胶面熔化即可，或者使用常规的乳化类粘层油，用量在 0.5-1.0kg/m2。

抗裂贴的铺设要求：

（1）在铺设前不得将隔离膜（纸）揭开，铺设时将背面的隔离膜（纸）张揭去，自粘面朝下，有织物的一面朝上，以接缝为中心线将抗裂贴平整的贴在路面上。

（2）在铺设抗裂贴时应将成卷材料拉紧，铺设后的抗裂贴应平整、不起皱、不翘边。

（3）在铺设过程中若出现重叠时，重叠长度为 50-125mm。不能超过两层以上的重叠。

（4）建议在铺设抗裂贴后用胶轮滚筒进行滚压至少三遍。

5、检查井的起垫与加固

因路面抬高造成需要对原路面上的检查井进行起垫并加固。起垫加固的方法可采用钢筋混凝土加固法。为不影响沥青面层施工，检查井起垫加固宜在最后一层沥青混凝土摊铺前进行。首先将原混凝凝土路面检查井盖四周 30～40 厘米的区域人工破除 30 厘米深左右，清除渣土，按设计部门提供的加固方案及图纸支好模板、放入钢筋笼，按设计高度垫好井盖座，并向四周拉长线使之能与周围高程顺接一致，随后向井盖四周浇注标号不低于原路面的水泥混凝土，按规范振捣、养护等，保证稳固质量。

5.3.2 沥青混凝土路面施工

1、卫生清扫及其他

洒热沥青、铺土工布之前还有一项重要的工作就是搞好混凝土基层表面的处理与卫生清扫工作。原旧混凝土路面上的点点滴滴的突出棱角都要清除。为保证平整度，原路面上的路面标线也都必须进行人工清除。“白改黑”施工很怕有柴油、汽油等油料污染底

基层。施工中一定注意严格避免各种机械设备的油料对混凝土路基的污染。万一出现时，要及时采取必要的措施进行彻底清理干净。必要时采取鼓风机吹净浮土。一定做到封层施工前表面干干净净，无任何浮尘与污染，同时要经过建设单位、监理单位等多家联合验收才可进行下一步施工。

2、沥青混凝土路面施工前对各种施工机具应作全面检查，并应符合下列要求：

（1）矿料撒铺车应检查其传动和液压调整系统，并应事先进行试撒，以确定撒铺每一种规格矿料时应控制的间隙和行驶速度。

（2）沥青混合料拌和与运输设备的检查。拌和设备在开始运转前要进行一次全面检查，注意联结的紧固情况，检查搅拌器内有无积存余料，冷料运输机是否运转正常，有无跑偏现象，仔细检查沥青管道各个接头，严禁吸沥青管有漏气现象，注意检查电气系统。对于机械传动部分，还要检查传动链的张紧度。检查运输车辆是否符合要求，保温设施是否齐全。

（3）摊铺机应检查其规格和主要机械性能，如振捣板、振动器、熨平板、螺旋摊铺器、离合器、乱板送料器、料斗闸门、厚度调节器、自动找平装置等是否正常。

（4）压路机应检查其规格和主要机械性能（如转向、启动、振动、倒退、停驶等方面的能力）及滚筒表面的磨损情况，滚筒表面如有凹陷或坑槽不得使用。

3、沥青混凝土面层的摊铺施工

材料要求：材料堆放场地一定要按照要求进行硬化，防止泥土对材料污染；各种材料符合规范要求，堆放整齐，界限清楚。沥青的各项指标均必须符合规定，要保证试验频率，满足要求。

配比设计：

（1）目标配比设计阶段：首先计算出各种材料的用量比例，配合成符合要求的矿料级配范围。然后，以马歇尔试验测定的各项指标应符合热拌沥青混合料马歇尔试验技术标准的要求，确定最佳沥青用量。

（2）生产配比设计阶段：必须从筛分后进入拌和机冷、热料仓的各种材料的进行取样筛分试验、调整，使生产时的各种材料满足目标配比的要求，以确定各热料仓的材料比例，供拌和机控制室使用，同时反复调整冷料仓进料比例以达到供料平衡，并取目标配合比设计的最佳沥青用量进行马歇尔试验，确定生产配合比的最佳沥青用量，但不低于目标配合比所定沥青用量的底限。

（3）生产配比验证阶段：拌和机采用生产配合比进行试拌并铺筑试验段，并用拌和的沥青混合料及路上钻取的芯样进行马歇尔试验和矿料筛分、沥青用量检验，检验生产产品的质量符合程度，由此确定生产用的标准配合比，作为生产控制的依据和质量检验的标准。

准备下承层：沥青面层施工前要对基层进行一次认真的检验，特别是要重点检查：标高是否符合要求；表面有无松散；平整度是否满足要求等，不达标应进行处理。

沥青混合料的拌和：各种集料分类堆放，每个料源均进行试验，按要求的配合比进行配料。

沥青、集料的加热温度控制在规范规定的范围之内，混和料的出厂温度控制在 140-1650℃。混合料运至施工现场的温度不低于 120-1500℃。出厂的混合料须均匀一致，无花白料，无粗细料离析和结块现象。

混合料的运输：根据拌和站的产量、运距合理安排运输车辆。

运输车的车箱内保持干净，涂防粘薄模剂。运输车配备盖棚布以防雨和热量损失。

混合料的摊铺：根据路面宽度选用具有自动调节摊铺厚度及找平装置，并运行良好的沥青砼摊铺机进行路面摊铺。

摊铺机均匀行驶，行走速度和拌和站产量相匹配，以确保所摊铺路面的均匀，不间断地摊铺。在摊铺过程中不准随意变换速度，尽量避免中途停顿。

沥青砼的摊铺温度根据气温变化进行调节。一般正常施工控制在不低于 110-1300C，不超过 1650℃，在摊铺过程中随时检查并作好记录。

开铺前将摊铺机的熨平板进行加热至不低于 650℃。

在摊铺过程中，随时检查摊铺质量，出现离析、边角缺料等现象时，人工及时补洒料，换补料。

在摊铺过程中，随时检查高程及摊铺厚度，并及时通知操作手。

摊铺机无法作业的地方，在监理工程师同意后采取人工摊铺施工。

混合料的压实：压路机采用 1 台双钢轮振动压路机和 16T 胶轮压路机组成。

初压：采用双轮振动压路机静压 1-2 遍，正常施工情况下，温度应不低于 1100℃并紧跟摊铺机进行；复压：采用胶轮压路机和双轮压路机振压等综合碾压 4-6 遍，碾压温

度多控制在 80-1000℃；终压：采用双轮振动压路机静压 1 遍，碾压温度应不低于 650℃。

碾压顺纵向由低边向高边接规定要求的碾压速度均匀进行。相邻碾压重叠宽度大于 30cm。

采用雾状喷水法，以保证沥青混合料碾压过程中不粘轮。

不在新铺筑的路面上进行停机、加水、加油活动，以防各种油料、杂质污染路面。压路机不准停留在温度尚未冷却至自然气温以下完成的路面上。

碾压进行中压路机不得中途停留、转向或制动，压路机每次每两端折回的位置阶梯形随摊铺机向前推进，使折回处不在同一横断面上，振动压路机在已成型的路面上行驶关闭振动。

横接缝的处理方法：摊铺时调整好预留高度，接缝处摊铺层施工结束后用 3m 直尺检查平整度，不符合要求时立即用人工处理。横向接缝的碾压先用双轮振动压路机进行横压，碾压时压路机位于已压实的混合料层上伸入新铺层的宽为 15cm，然后每压一遍向新铺混合料移动 15-20cm，直至全部在新铺层上为止，再改为纵向碾压。纵向冷接缝上、下层的缝错开 15cm 以上，横向接缝错开 1m 以上。

5.4 太阳能路灯施工方法

根据工程设计内容和专业特点，将本工程主要施工内容：浇筑预埋件、路灯安装、组装电池、运行调试等。

1、太阳能灯施工顺序

①先用水泥混凝土浇筑预埋件；

②预埋件浇筑凝固后（大约 4-6 天），可完成施工并填盖；

③安装灯头和太阳能电池板并穿线；

④安装太阳能路灯杆，调试太阳能电池板方向；

⑤安装太阳能路灯控制器，按照相应说明接线。

2、接线方法注意事项：

①组成蓄电池组时，严禁正负极短路。

②接线前，先分清发光源的极性。接线时，必须注意各部分正负极极性，严禁接反（一般红色导线为正极，另一端为负极）。

③控制器接线时，先接蓄电池连线，再接发光源，最后接太阳能电池组件。禁止蓄电池组与太阳能电池组件的接线顺序相反；并做好各接线部分绝缘。

④接线完毕后，将总控制器放置在灯杆开口处里面，将控制器盒侧放，防止控制器内进水。

3、预埋件施工安装注意事项

地龙基础浇注：太阳能路灯预埋坑规采用 C30 混凝土进行浇注。

4、安装调试方法

①安装灯具固定地脚前，应首先确定无遮挡到太阳能电池组件采光的障碍物。

②按照相关技术要求预埋灯具地脚，并等预埋件达到规定的安装强度要求后，才能安装灯具。

③地脚螺丝必须上紧，不得松弛或漏上螺母，蓄电池与穿线管连接处务必用配套螺丝固定牢固。

④按照接线方法将线接好。

⑤将灯具正确安装，并保证灯杆垂直，不得倾斜。

⑥调节太阳能电池组件面板使其面向正南方。

5.5 混凝土工程冬季低温施工

施工现场在进入冬季施工前，及时与气象部门保持联系，及时掌握中长期天气预报的气象变化趋势及动态，及时掌握近期施工及每天的天气情况，以利于安排施工，做好预防准备工作。准备好充足的草帘、土工布等养护材料，对摊铺机、压力机、装载机、运输车辆等机械做好储备和保养工作。施工机械加强冬季保养，对加水、加油润滑部件勤检查，勤更换，防止设备冻裂。

冬季施工时，应避免在夜间低温时段浇筑，同时应进行保温养护，在混凝土表面覆盖塑料薄膜，再用草帘覆盖保温，减小砼内外温差。

5.6 混凝土工程冬季施工

（1）现场浇筑前做好充分的施工准备，采取快铺料快振捣及时覆盖的快速施工方法，混凝土浇筑时间应适当调整的气温较高时，进行混凝土浇筑施工。

（2）模板安装完毕以后，如不能立即浇筑混凝土，应及时用彩条布覆盖，防止模板内落、积雪或积冰。混凝土浇筑前，浇筑部位如有积雪和冰消应清除干净。

（3）冬季混凝土浇筑时，运输混凝土的罐车、地泵及泵管上要进行覆盖和保温，以

防止进水。

（4）混凝土冬季施工时，拆模强度达到设计强度75%时，方可拆模，并同时满足抗冻要求的规定。混凝土与环境的温差不得大于15℃，当温度差在10℃以上，但低于15℃，拆除模板后立即在混凝土表面采取草袋或彩条布覆盖。

（5）冬季施工接缝混凝土时，在新混凝土浇筑前对结合面进行加热使结合面有5℃以上，浇筑完成后，及时加热养护使混凝土结合面保持正温，直至浇筑混凝土获得规定的抗冻强度。

（6）水泥混凝土道路冬季施工注意事项：

混凝土冬季施工中，由于环境温度较低，水泥的水化反应速度、凝结硬化速度以及强度发展速度都较慢，这将会显著降低混凝土物理力学性能，如抗压强度、抗拉强度、抗冻以及耐久性等性能。因此提高混凝土路面的抗冻能力是首要问题，而要解决这个问题，最重要的就是抓好施工阶段的质量控制。

1）选用抗冻性高的水泥，目前，我国各种水泥抗冻性高低次序如下：硅酸盐水泥＞普通硅酸盐水泥＞矿渣硅酸盐水泥＞火山灰或粉煤灰硅酸盐水泥，应首选硅酸盐水泥或普通硅酸盐水泥。

2）掺入提高抗冻性效果显著的外加剂，如加气剂、减水剂、防冻剂、早强剂等。配合比中，水灰比、砂率对混凝土的抗冻性有影响。其中影响较大的就是水灰比，因为水化反应所需水份只占水泥重量的25%～25％，但为了满足施工和易性的要求，常常将水量加大到50%～70％，甚至更大。冬季进行混凝土路面施工时，一定要控制好砂率，降低水灰比，一般不宜超过0.6。

3）混凝土搅拌均匀，有利于增进混凝土路面强度和提高抗冻性。因此，尽量采用机械搅拌。在浇筑时避免过振与漏振，不允许产生分层离析和泌水现象，以免破坏混凝土的整体结构，影响混凝土路面的强度、抗冻等性能。在混凝土拌合前将水或粒料加热，搅拌混凝土时，把水加热65℃～85℃。或者把水和粒料一齐加热到60℃～70℃，并保证混凝土在搅拌时的温度不超过40℃，浇筑后的温度不低于l0℃～20℃。因而，混凝土的运输距离不宜太远。防止在运输过程中降温过快。混凝土入模后抓紧时间振捣、整平、抹面。

4)普通运输温度不低于150℃,且不超过175℃;摊铺低温施工温度为130℃～140℃;碾压温度宜在135℃～150℃，且不低于110℃，碾压终了温度不低于70℃～80℃。改性沥青混合料的运输温度不得低于170℃,且不得超过185℃;摊铺低温施工温度为140℃～160℃，碾压低温施工温度135℃～150℃；运料车必须采用覆盖保温措施；尽量缩短摊铺时间，随摊随压，做好施工接缝处理。

6 环境保护与水土保持

6.1 环境保护

本项目施工过程中的污染主要为车辆废气污染，以及工地和附近道路上的扬尘。为减少扬尘的污染，应对施工工地及附近的道路定期进行洒水；施工期间，临时工棚区的污染主要是生活废水及垃圾，生活废水应排入污水管网，生活垃圾应集中送到垃圾厂处理，降低、减少环境污染及生态影响。具体措施如下：

1、水环境保护措施

（1）施工中产生的废水，建简易沉淀池处理后再排放。

（2）加强施工人员的生活污水、生活垃圾的管理，严禁随意排放，应在指定地点按有关管理规定排放处理。

（3）加强对施工机械的管理，定期检查与保养，安装油水分离器或其它接油措施，防止油污的跑冒滴漏。

2、生态保护及恢复措施

（1）优化工程设计，尽量减少占地，施工结束后及时做好临时占地的复耕工作。

（2）定期对施工人员进行卫生防疫，发放常见病的预防药，对工程炊事人员进行全面体检和卫生防病知识培训。在生活区定期杀虫、灭鼠，及时清理生活垃圾，保证饮用水源的卫生。

3、声环境污染防治措施

（1）选用低噪声设备和工艺，加强设备的维护和管理，防止气动工具通风系统阀门漏气产生的噪声，振动大的设备使用隔振机座，使施工机械噪声符合控制标准。

（2）施工人员佩带个人防噪声用具。

4、空气环境污染防治措施

（1）加强对燃油机械设备的维修保养，尽可能采用无铅汽油，安装尾气排放净化器，使尾气达标排放。

（2）加强对施工道路的养护，晴天湿法去尘，控制施工车辆速度，以减少道路扬尘。

（3）水泥类建筑材料在拆装、运输、装卸时要防止泄漏，搬运工人必须采取劳保防护措施。

（4）弃土完成后应及时在其表面覆盖熟土或复耕，以恢复植被。

5、固体废弃物污染防治措施

施工期间的生活垃圾应集中堆放、及时清理外运处理。施工过程中产生的建筑垃圾，应派专人回收利用处理，不得随意丢弃。施工结束后应及时清理施工现场，拆除临时工棚等建筑物，恢复自然景象。

6.2 水土保持

主体工程设计中，尽量减少土方挖填，土方回填土保证压实度，开挖弃土可用于填塘固基，临时弃土遇降雨时采用遮盖，裸露地表布置植被、绿化措施等。

根据水土保持方案与主体工程同步实施的原则，在防治措施上应做到工程措施与植物措施相结合，开发与防治相结合的综合防治办法。植物措施主要采取乔、灌、草相结合，从而形成完整的生态防护体系。

工程实施过程中，弃土、弃渣要堆放至指定地点，裸露地表及时覆盖。工程竣工后，及时清理施工现场；另外要及时恢复植被，恢复临时占地取土环境。坚决遏止生态破坏现象，造就一个优美的环境。

（1）主体工程防治分区

1）植物措施

水土保持设计拟在未绿化区域内撒播草籽。

2）临时防护措施

临时洒水：主体工程区有填土施工，施工期产生扬尘较多，洒水用于防止尘土飞扬，污染环境。

（2）临时堆土场防治分区

弃土堆放前，先进行表土剥离，剥离厚度30cm，就近堆放。主体工程施工结束以后，用以绿化覆土使用。

弃土运至堆土区后，及时进行密目网苫盖。

7 安全生产

7.1 安全生产

1、工程安全生产需满足《工程建设强制性条文》劳动安全与工业卫生的相关要求。

2、施工安全的重点部位和环节

（1）高压线下施工、通行防电击。

（2）大型设备、预制件运输及吊装。

3、重点部位和环节防范生产安全事故指导措施建议

（1）配备专职安全员，对作业环节进行跟踪检查。

（2）施工期要确保对外道路安全，应做好观测及应急预案。

4、吊装安全保证措施

本工程主要施工内容为建筑器材的吊装，施工中注意采取以下安全措施：

（1）吊装现场道路必须平整坚实，回填土、松软土层要进行处理。如土质松软，应单独铺设道路。起重机不得停置在斜坡上工作，也不允许起重机两个边一高一低。

（2）严禁超载吊装。

（3）禁止斜吊。斜吊会造成超负荷及钢丝绳出槽，甚至造成拉断绳索和翻车事故。斜吊还会使重物在脱离地面后发生快速摆动，可能碰伤人或其他物体。

（4）绑扎构件的吊索须经过计算，所有起重工具，应定期进行检查，对损坏者作出鉴定，绑扎方法应正确牢固，以防吊装中吊索破断或从构件上滑脱，使起重机失重而倾翻。

（5）不吊重量不明的重大构件设备。

（6）禁止在六级风以上的情况下进行吊装作业。

（7）指挥人员应使用统一指挥信号，信号要鲜明、准确。起重机驾驶人员应听从指挥。

7.2 施工交通安全措施

本次项目工程位于村内，施工场地周围村民较多，需注意以下事项：

1、施工现场应注意现场实际情况和需要，设置醒目的安全标志，并不得擅自拆除。

2、行人较多和运输繁忙的路段应设专人指挥交通。

3、施工道路应坚实平坦，保持畅通。

4、场内运输道路尽量减少弯道和交叉点，频繁的交叉处，必须设置鲜明的警告标志。

7.3 施工临时用电安全措施

1、施工电源应设专业班组负责运行与维护，其他人员不得擅自改动施工电源设施。

2、现场施工电源设施和线路要配装触电保护器，以防止因潮湿漏电和绝缘损坏而引起触电及设备事故。

3、接引电源工作，必须有监护人，方可进行，非专业人员不得擅自接引线路。

8 其它重要说明

1、本说明是施工图的重要组成部分，与施工图对照阅读，互为补充，为完整理解设计意图，施工承包人应组织相关专业技术人员认真阅读和消化。

2、图中文字是对施工图的进一步补充说明，阅读图纸时应留意文字说明，不可忽略。施工过程中，如发现图中有矛盾或不一致、或遇地质条件改变以及其它与设计资料不符等问题时，应及时向监理和业主报告，以便业主及时组织设计、勘测等相关单位进行会商解决。

3、未尽事宜，按施工图纸及现行相关标准、规范、规程执行。

图　纸　目　录（Schedule）

序号 NO.	图纸编号 DRAWING NUMBER	图　纸　名　称 DRAWING TITLE	备　注 NOTE
01	ML-01	图纸目录	
02	LP-01	工程量表	
03	LP-02	东西中心路道路黑化及景观改造平面图	
04	LP-03	南北中心路道路黑化及景观改造平面图	
05	LP-04	村前东西路道路黑化及景观改造平面图	
06	LP-05	巷道硬化平面图	
07	LP-06	照明工程平面布置图	
08	LP-07	建筑及构筑物改造工程	
		大样图	
09	DY-01	道路黑化及景观改造工程---标准平面图	
10	DY-02	道路黑化及景观改造工程---大样图一	
11	DY-03	道路黑化及景观改造工程---大样图二	
11	DY-04	太阳能路灯大样图	
12	DY-05	百姓大舞台---平面图	
13	DY-06	百姓大舞台---立面图	
14	DY-07	百姓大舞台---大样图	
15	DY-08	入口标识---大样图立面图一	
16	DY-09	入口标识---大样图立面图二	
17	DY-10	入口标识---大样图立面图三	
18	DY-11	入口标识---效果图	
19	DY-12	巷道硬化及服务中心内墙乳胶漆出新	
20	CS-01~08	公共厕所施工图	
21		阳台封闭施工图	

序号 NO.	图纸编号 DRAWING NUMBER	图　纸　名　称 DRAWING TITLE	备　注 NOTE

盖章栏：

（未盖出图专用章本图无效）

中城科泽工程设计集团有限责任公司
Zhongcheng Keze Architects&Engineers
工程设计证书编号：A132012406
本图版权属我公司所有，除该工程外对本图的任何用途和复制，须获得我公司的书面许可
THE OWNERSHIP OF THE COPYRIGHT IN THIS DRAWING IS RETAINED BY ZHONG CHENG KEZE ENGINEERING DESIGN CO., LTD WITHOUT CONSENT MUST BE OBTAINED HEREOF ANY USE OR REPRODUCTION OF THE DRAWING.

合作设计单位
JOINT DESIGNER

签署栏
SIGNATURE

制图 DRAWN BY	张伟	
设计 DESIGNED BY	张伟	
校对 CHECKED BY	田超	
专业负责人 DISCIPLINE RESPONSIBLE BY	季玉忠	
项目负责人 PROJECT DIRECTOR BY	季玉忠	
审核 VERIFIED BY	张伟	
审定 APPROVED BY	乔恒云	

会签栏
COUNTERSIGN

建筑 ARCHITECTURE		电气 ELECTRIC	
结构 STRUCTURE		暖通 HVAC	
给排水 W. SUPP.		智能 AUTO.	

建设单位 CLIENT	青湖镇尚庄村村民委员会
工程名称 PROJECT	青湖镇尚庄村2026年度宜居宜业和美乡村建设项目工程设计
图纸名称 DRAWING TITLE	图纸目录

设计编号 JOB NO.		图号 DRAWING NO.	ML-01
设计阶段 STATUS	施工图	版次 VERSION	A
比例 SCALE		日期 DATE	

青湖镇尚庄村宜居宜业和美乡村建设工程量汇总表

序号	名称			单位	工程量	备注
1	道路黑化及景观改造	东西中心路	道路黑化	平方米	14160	沥青厚度6cm
2			道路标线	米	5100	热熔漆，标线宽度15cm
3			栾树行道树	株	150	胸径≥8cm
4			铺装（面包砖）	平方米	1450	
5			铺装路缘石	米	2600	
6			树池路缘石	米	680	
7		南北中心路	道路拓宽	平方米	1360	道路两侧各拓宽1.5米
8			现状道路局部修补	平方米	300	
9			道路黑化	平方米	3900	沥青厚度6cm
10			标线	米	1060	热熔漆，标线宽度15cm
11			路缘石	米	880	
12			仿木栅栏	米	880	
13		村前东西路	道路拓宽	平方米	2120	北侧拓宽2米
14			道路黑化	平方米	9000	沥青厚度6cm
15			道路标线	米	2500	
16			路缘石	米	1030	北侧增加路缘石
17		门前道路	道路硬化	平方米	5400	长度1800米
18	照明工程	新增太阳能路灯		盏	120	
19	人居环境提升改造工程	党群服务中心立面改造	服务中心内墙出新	平方米	3000	
20			服务中心封闭阳台	项	1	
21		村庄入口标识		项	1	
22		新建公厕		座	1	
23		新建百姓大舞台		项	1	

盖章栏：

（未盖出图专用章本图无效）

中城科泽工程设计集团有限责任公司
Zhongcheng Keze Architects&Engineers
工程设计证书编号：A132012406
本图版权属我公司所有，除该工程外对本图的任何用途和复制，须获得我公司的书面许可
THE OWNERSHIP OF THE COPYRIGHT IN THIS DRAWING IS RETAINED BY ZHONG CHENG KE ENGINEERING DESIGN CO., LTD WITHOUT CONSENT MUST BE OBTAINED HEREIN ANY USE OR REPRODUCTION OF THE DRAWING

合作设计单位
JOINT DESIGNER

签署栏 SIGNATURE

制图 DRAWN BY	张伟	
设计 DESIGNED BY	张伟	
校对 CHECKED BY	田超	
专业负责人 DISCIPLINE RESPONSIBLE BY	季玉忠	
项目负责人 PROJECT DIRECTOR BY	季玉忠	
审核 VERIFIED BY	张伟	
审定 APPROVED BY	乔恒云	

会签栏 CONSISTENCY

建筑 ARCHITECTURE		电气 ELECTRIC	
结构 STRUCTURE		暖通 HVAC	
给排水 W. SUPP		智能 AUTO	

建设单位 CLIENT	青湖镇尚庄村村民委员会
工程名称 PROJECT	青湖镇尚庄村2026年度宜居宜业和美乡村建设项目工程设计
图纸名称 DRAWING TITLE	工程量表

设计编号 JOB NO.		图号 DRAWING NO.	LP-01
设计阶段 STATUS	施工图	版次 VERSION	A
比例 SCALE		日期 DATE	

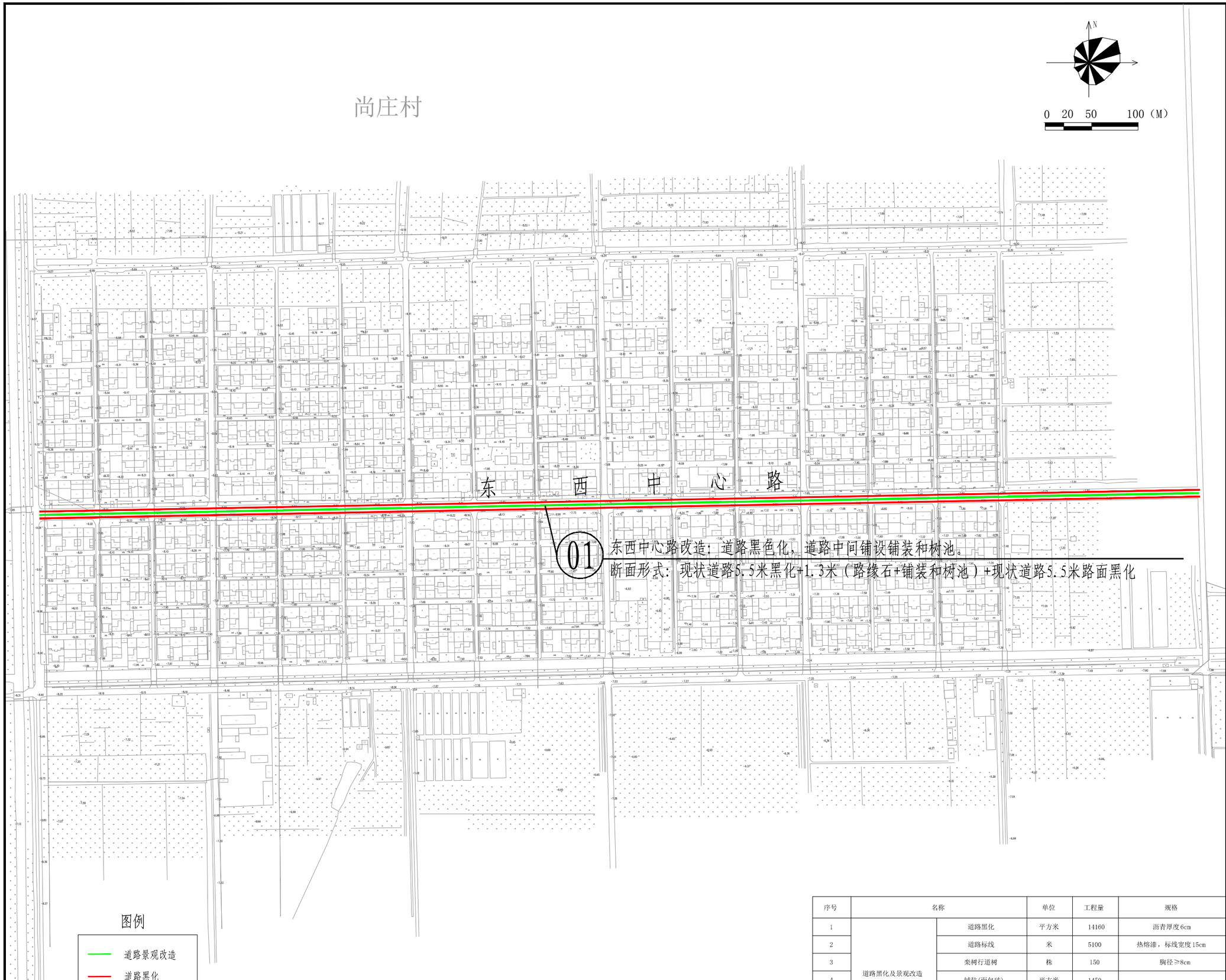

01 东西中心路改造：道路黑色化，道路中间铺设铺装和树池。

断面形式：现状道路5.5米黑化+1.3米（路缘石+铺装和树池）+现状道路5.5米路面黑化

图例

道路景观改造

道路黑化

序号	名称		单位	工程量	规格
1	道路黑化及景观改造	道路黑化	平方米	14160	沥青厚度6cm
2		道路标线	米	5100	热熔漆，标线宽度15cm
3		栾树行道树	株	150	胸径≥8cm
4		铺装(面包砖)	平方米	1450	
5		铺装路缘石	米	2600	
6		树池路缘石	米	680	

盖章栏：

（未盖出图专用章本图无效）

中城科泽工程设计集团有限责任公司
Zhongcheng Keze Architects&Engineers
工程设计证书编号：A132012406

本图版权属我公司所有，除该工程外对本图的任何用途和复制，须获得我公司的书面许可
THE OWNERSHIP OF THE COPYRIGHT IN THIS DRAWING IS RETAINED BY ZHONG CHENG KE TE ENGINEERING DESIGN CO., LTD. WITHOUT CONSENT MUST BE OBTAINED HEREIN ANY USE OR REPRODUCTION OF THE DRAWING.

合作设计单位
JOINT DESIGNER

签署栏 SIGNATURE

制图 DRAWN BY	张伟	
设计 DESIGNED BY	张伟	
校对 CHECKED BY	田超	
专业负责人 DISCIPLINE RESPONSIBLE BY	季玉忠	
项目负责人 PROJECT DIRECTOR BY	季玉忠	
审核 VERIFIED BY	张伟	
审定 APPROVED BY	乔恒云	

会签栏 CONSISTENCY

建筑 ARCHITECTURE		电气 ELECTRIC	
结构 STRUCTURE		暖通 HVAC	
给排水 W. SUPP.		智能 AUTO.	

建设单位 CLIENT	青湖镇尚庄村村民委员会
工程名称 PROJECT	青湖镇尚庄村2026年度宜居宜业和美乡村建设项目工程设计
图纸名称 DRAWING TITLE	道路交通工程—— 东西中心路道路黑化及景观改造平面图

设计编号 JOB NO.		图号 DRAWING NO.	LP-01
设计阶段 STATUS	施工图	版次 VERSION	A
比例 SCALE		日期 DATE	



序号	名称		单位	工程量	规格
1	道路黑化及景观改造	道路拓宽	平方米	1360	道路两侧各拓宽1.5米
2		现状道路破损修补	平方米	300	
3		道路黑化	平方米	3900	沥青厚度6cm
4		标线	米	1060	热熔漆，标线宽度 15cm
5		路缘石	米	880	
6		仿木栅栏	米	880	

盖章栏：

（未盖出图专用章本图无效）

中城科泽工程设计集团有限责任公司
Zhongcheng Keze Architects&Engineers
工程设计证书编号：A132012406

本图版权属我公司所有，除该工程外对本图的任何用途和复制，须获得我公司的书面许可
THE OWNERSHIP OF THE COPYRIGHT IN THIS DRAWING IS RETAINED BY ZHONG CHENG KE TE ENGINEERING DESIGN CO., LTD WITHOUT CONSENT MUST BE OBTAINED SHOWN ANY USE OR REPRODUCTION OF THE DRAWING

合作设计单位
JOINT DESIGNER

签署栏 SIGNATURE

制图 DRAWN BY	张伟	
设计 DESIGNED BY	张伟	
校对 CHECKED BY	田超	
专业负责人 SPECIFIC DESIGNER BY	季玉忠	
项目负责人 PROJECT DIRECTOR BY	季玉忠	
审核 VERIFIED BY	张伟	
审定 APPROVED BY	乔恒云	

会签栏 COUNTERSIGN

建筑 ARCHITECTURE		电气 ELECTRIC	
结构 STRUCTURE		暖通 HVAC	
给排水 W. SADR		智能 AUTO.	

建设单位 CLIENT	青湖镇尚庄村村民委员会
工程名称 PROJECT	青湖镇尚庄村2026年度宜居宜业和美乡村建设项目工程设计
图纸名称 DRAWING TITLE	道路交通工程—— 南北中心路道路黑化及景观改造平面图

设计编号 JOB NO.		图号 DRAWING NO.	LP-01
设计阶段 STATUS	施工图	版次 VERSION	A
比例 SCALE		日期 DATE	



序号	名称		单位	工程量	规格
1	道路黑化及景观改造	道路拓宽	平方米	2120	北侧拓宽2米
2		道路黑化	平方米	9000	沥青厚度6cm
3		道路标线	米	2500	热熔漆，标线宽度15cm
4		路缘石	米	1030	北侧增加路缘石

盖章栏：

（未盖出图专用章本图无效）

中城科泽工程设计集团有限责任公司
Zhongcheng Keze Architects&Engineers
工程设计证书编号：A132012406
本图版权属我公司所有，除该工程外对本图的任何用途和复制，须获得我公司的书面许可
THE OWNERSHIP OF THE COPYRIGHT IN THIS DRAWING IS RETAINED BY ZHONG CHENG KEZE ENGINEERING DESIGN CO., LTD WITHOUT CONSENT MUST BE OBTAINED SINCE ANY USE OR REPRODUCTION OF THE DRAWING

合作设计单位
JOINT DESIGNER

签署栏 SIGNATURE

制图 DRAWN BY	张伟	
设计 DESIGNED BY	张伟	
校对 CHECKED BY	田超	
专业负责人 DISCIPLINE SUPERVISOR BY	季玉忠	
项目负责人 PROJECT DIRECTOR BY	季玉忠	
审核 VERIFIED BY	张伟	
审定 APPROVED BY	乔恒云	

会签栏 COUNTERSIGN

建筑 ARCHITECTURE		电气 ELECTRIC	
结构 STRUCTURE		暖通 HVAC	
给排水 W. SADR		智能 AUTO.	

建设单位 CLIENT	青湖镇尚庄村村民委员会
工程名称 PROJECT	青湖镇尚庄村2026年度宜居宜业和美乡村建设项目工程设计
图纸名称 DRAWING TITLE	道路交通工程——村前东西路道路黑化及景观改造平面图

设计编号 JOB NO.		图号 DRAWING NO.	LP-01
设计阶段 STATUS	施工图	版次 VERSION	A
比例 SCALE		日期 DATE	

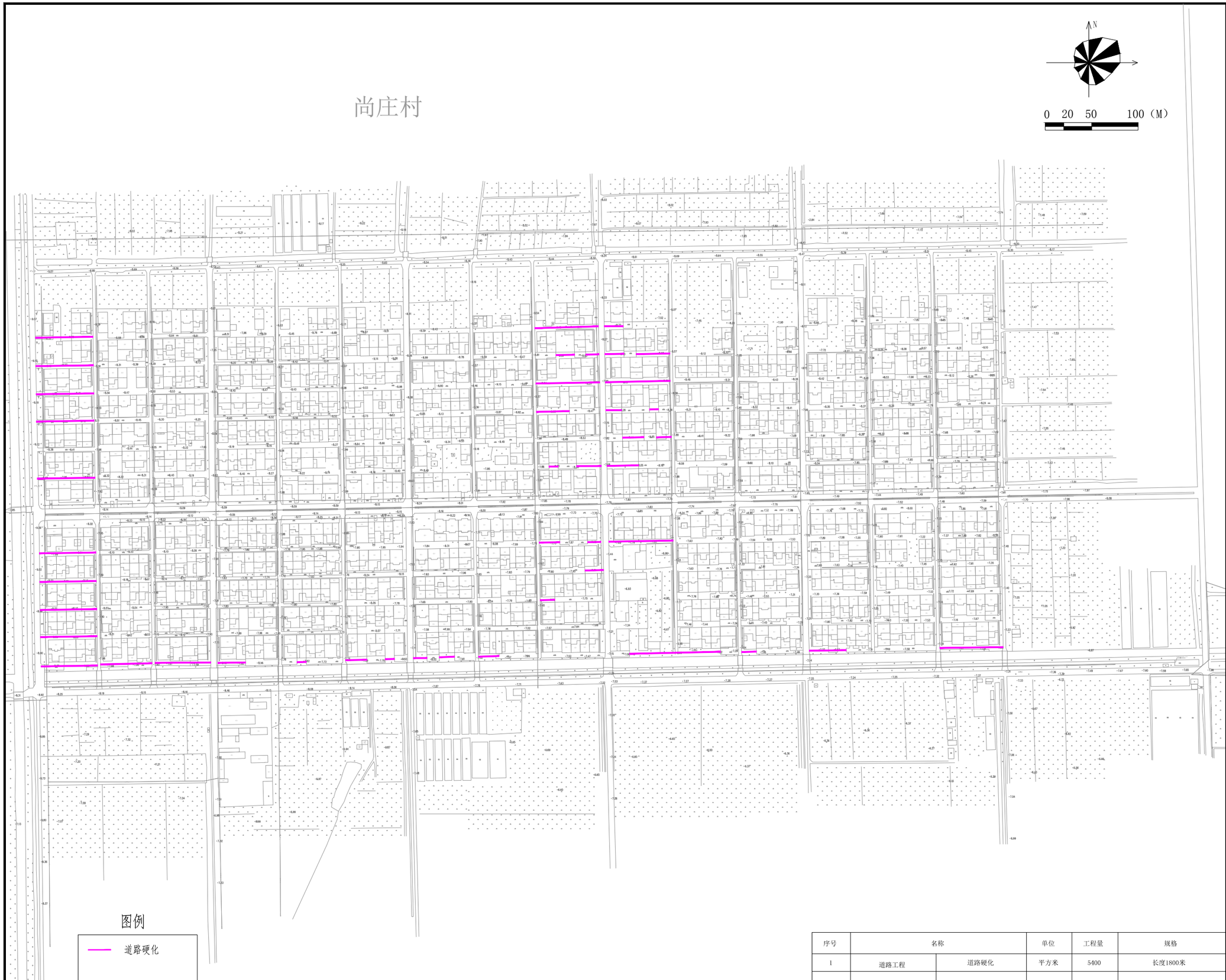

图例

道路硬化

序号	名称		单位	工程量	规格
1	道路工程	道路硬化	平方米	5400	长度1800米

盖章栏：

（未盖出图专用章本图无效）

中城科泽工程设计集团有限责任公司
Zhongcheng Keze Architects&Engineers
工程设计证书编号：A132012406

本图版权属我公司所有，除该工程外对本图的任何用途和复制，须获得我公司的书面许可
THE OWNERSHIP OF THE COPYRIGHT IN THIS DRAWING IS RETAINED BY ZHONG CHENG KE UNDERTAKING DESIGN CO., LTD WITHIN CONSENT MUST BE OBTAINED SHOULD ANY USE OR REPRODUCTION OF THE DRAWING

合作设计单位
JOINT DESIGNER

签署栏
SIGNATURE

制图 DRAWN BY	张伟	
设计 DESIGNED BY	张伟	
校对 CHECKED BY	田超	
专业负责人 DISCIPLINE RESPONSIBLE BY	季玉忠	
项目负责人 PROJECT DIRECTOR BY	季玉忠	
审核 VERIFIED BY	张伟	
审定 APPROVED BY	乔恒云	

会签栏
CONSISTENCY

建筑 ARCHITECTURE		电气 ELECTRIC	
结构 STRUCTURE		暖通 HVAC	
给排水 W. SUPP.		智能 AUTO.	

建设单位 CLIENT	青湖镇尚庄村村民委员会
工程名称 PROJECT	青湖镇尚庄村2026年度宜居宜业和美乡村建设项目工程设计
图纸名称 DRAWING TITLE	道路交通工程—— 巷道硬化平面图

设计编号 JOB NO.		图号 DRAWING NO.	LP-01
设计阶段 STATUS	施工图	版次 VERSION	A
比例 SCALE		日期 DATE	

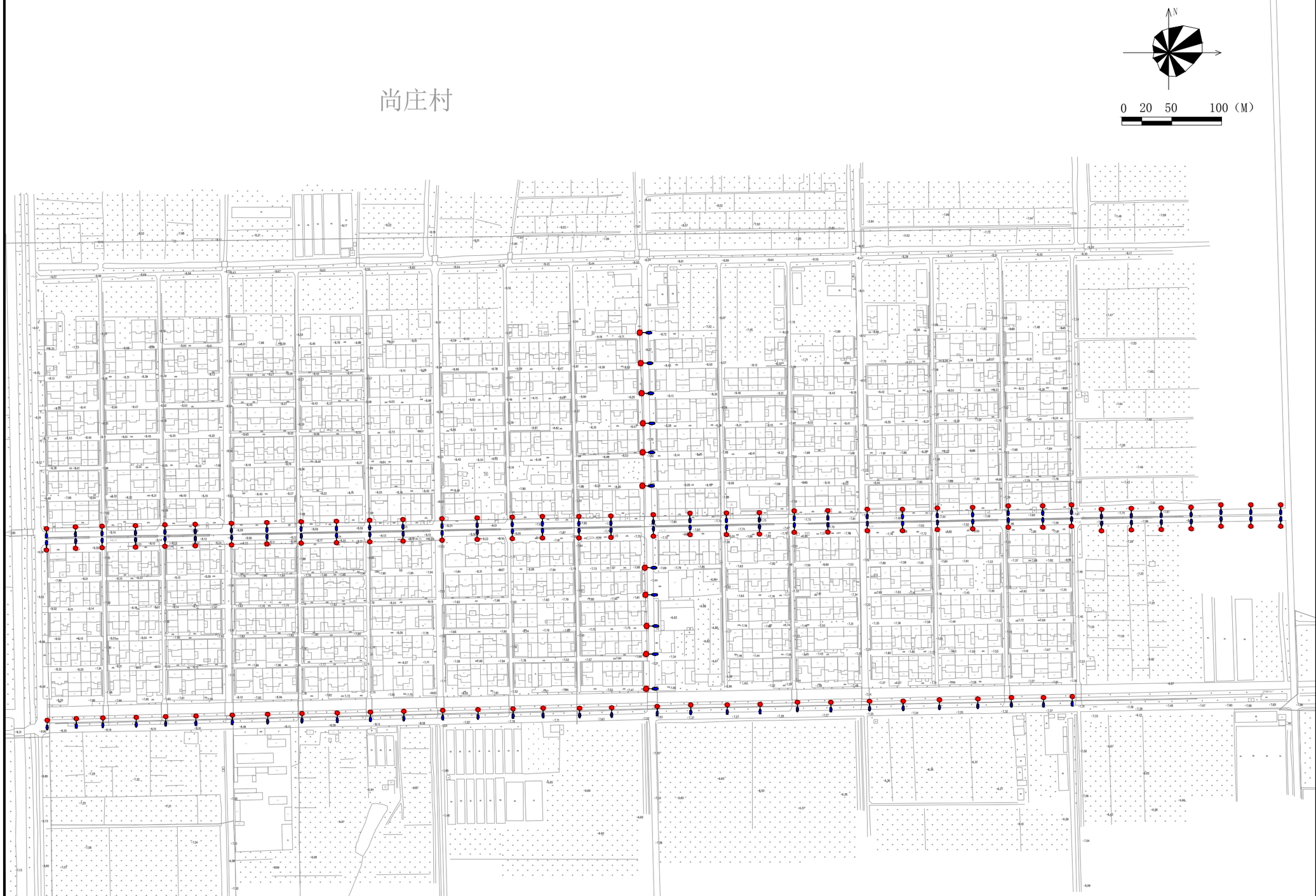

序号	名称		单位	工程量	规格
1	照明工程	新增太阳能路灯	盏	120	

盖章栏：

（未盖出图专用章本图无效）

中城科泽工程设计集团有限责任公司
Zhongcheng Keze Architects&Engineers
工程设计证书编号：A132012406

本图版权属我公司所有，除该工程外对本图的任何用途和复制，须获得我公司的书面许可
THE OWNERSHIP OF THE COPYRIGHT IN THIS DRAWING IS RETAINED BY ZHONG CHENG KE'E ENGINEERING DESIGN CO., LTD. WITHOUT CONSENT MUST BE OBTAINED SHOWS ANY USE OR REPRODUCTION OF THE DRAWING.

合作设计单位
JOINT DESIGNER

签署栏 SIGNATURE

制图 DRAWN BY	张伟	
设计 DESIGNED BY	张伟	
校对 CHECKED BY	田超	
专业负责人 INSTITUTE SUPERVISOR BY	季玉忠	
项目负责人 PROJECT DIRECTOR BY	季玉忠	
审核 VERIFIED BY	张伟	
审定 APPROVED BY	乔恒云	

会签栏 COUNTERSIGN

建筑 ARCHITECTURE		电气 ELECTRIC	
结构 STRUCTURE		暖通 HVAC	
给排水 W. SADR		智能 AUTO.	

建设单位 CLIENT	青湖镇尚庄村村民委员会
工程名称 PROJECT	青湖镇尚庄村2026年度宜居宜业和美乡村建设项目工程设计
图纸名称 DRAWING TITLE	照明工程—— 新增太阳能路灯

设计编号 JOB NO.		图号 DRAWING NO.	LP-01
设计阶段 STATUS	施工图	版次 VERSION	A
比例 SCALE		日期 DATE	

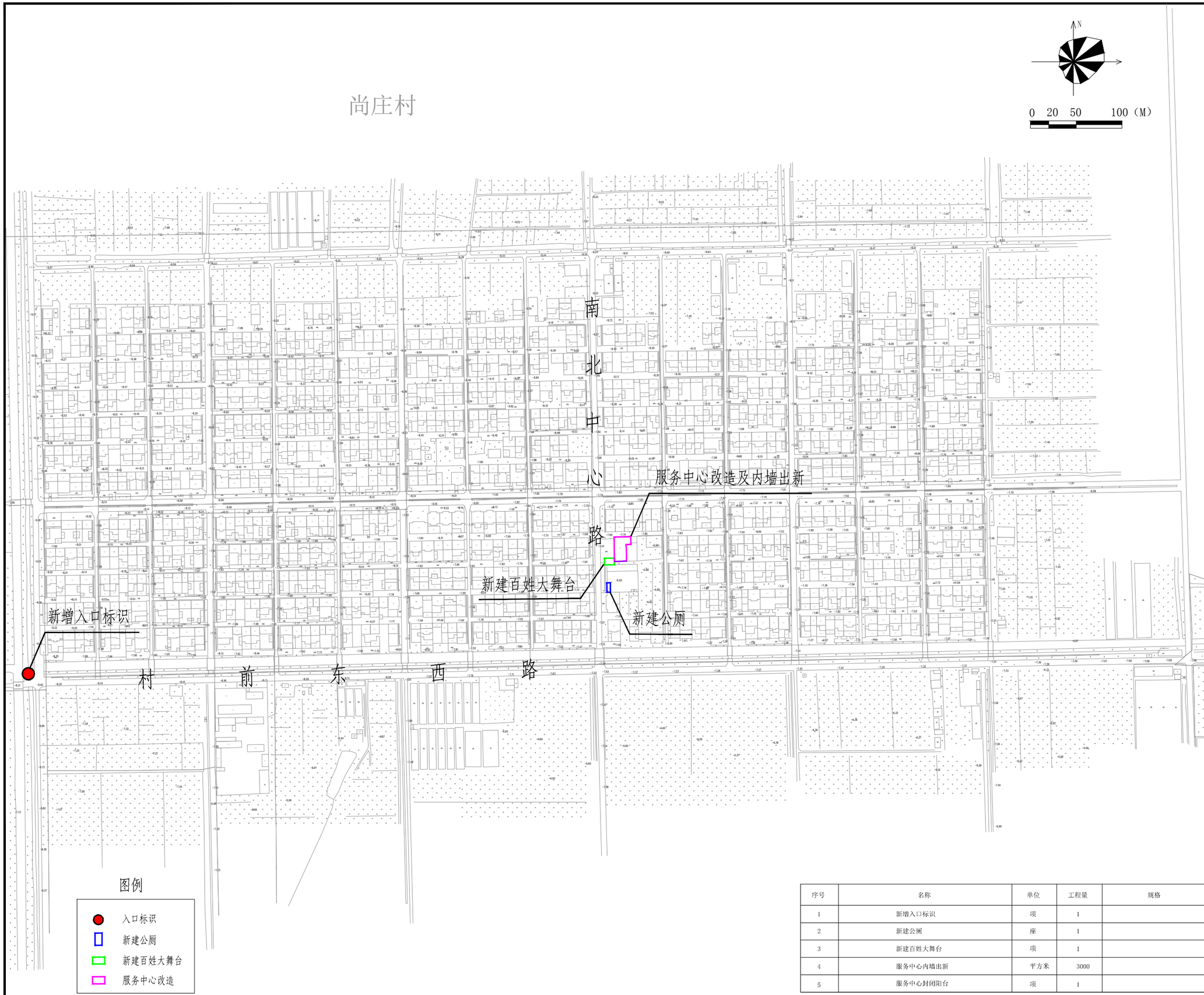

序号	名称	单位	工程量	规格
1	新增入口标识	项	1	
2	新建公厕	座	1	
3	新建百姓大舞台	项	1	
4	服务中心内墙出新	平方米	3000	
5	服务中心封闭阳台	项	1	

盖章栏：

（未盖出图专用章本图无效）

中城科泽工程设计集团有限责任公司
Zhongcheng Keze Architects&Engineers
工程设计证书编号：A132012406

本图版权属我公司所有，除该工程外对本图的任何用途和复制，须获得我公司的书面许可
THE OWNERSHIP OF THE COPYRIGHT IN THIS DRAWING IS RETAINED BY ZHONG CHENG KEZE ENGINEERING DESIGN CO., LTD. WITHOUT CONSENT MUST BE OBTAINED HEREOF ANY USE OR REPRODUCTION OF THE DRAWING.

合作设计单位
JOINT DESIGNER

签署栏 SIGNATURE

制图 DRAWN BY	张伟	
设计 DESIGNED BY	张伟	
校对 CHECKED BY	田超	
专业负责人 DISCIPLINE RESPONSIBLE BY	季玉忠	
项目负责人 PROJECT DIRECTOR BY	季玉忠	
审核 VERIFIED BY	张伟	
审定 APPROVED BY	乔恒云	

会签栏 CONSISTENCY

建筑 ARCHITECTURE		电气 ELECTRIC	
结构 STRUCTURE		暖通 HVAC	
给排水 W. SUPP.		智能 AUTO.	

建设单位 CLIENT	青湖镇尚庄村村民委员会
工程名称 PROJECT	青湖镇尚庄村2026年度宜居宜业和美乡村建设项目工程设计
图纸名称 DRAWING TITLE	建筑及构筑物改造工程—— 服务中心改造、新建公共厕所 入口标识、百姓舞台

设计编号 JOB NO.		图号 DRAWING NO.	LP-01
设计阶段 STATUS	施工图	版次 VERSION	A
比例 SCALE		日期 DATE	

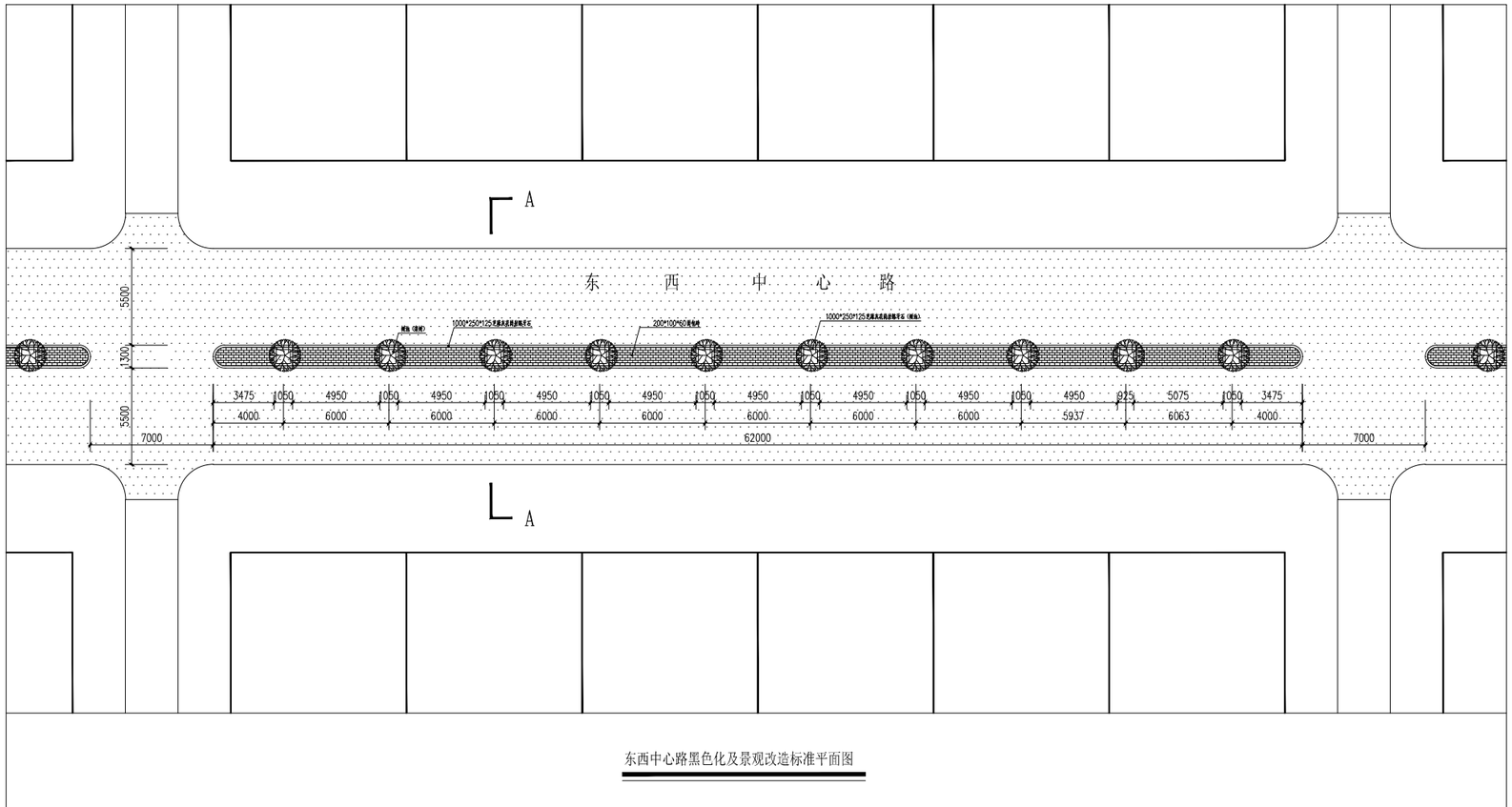

东西中心路黑色化及景观改造标准平面图

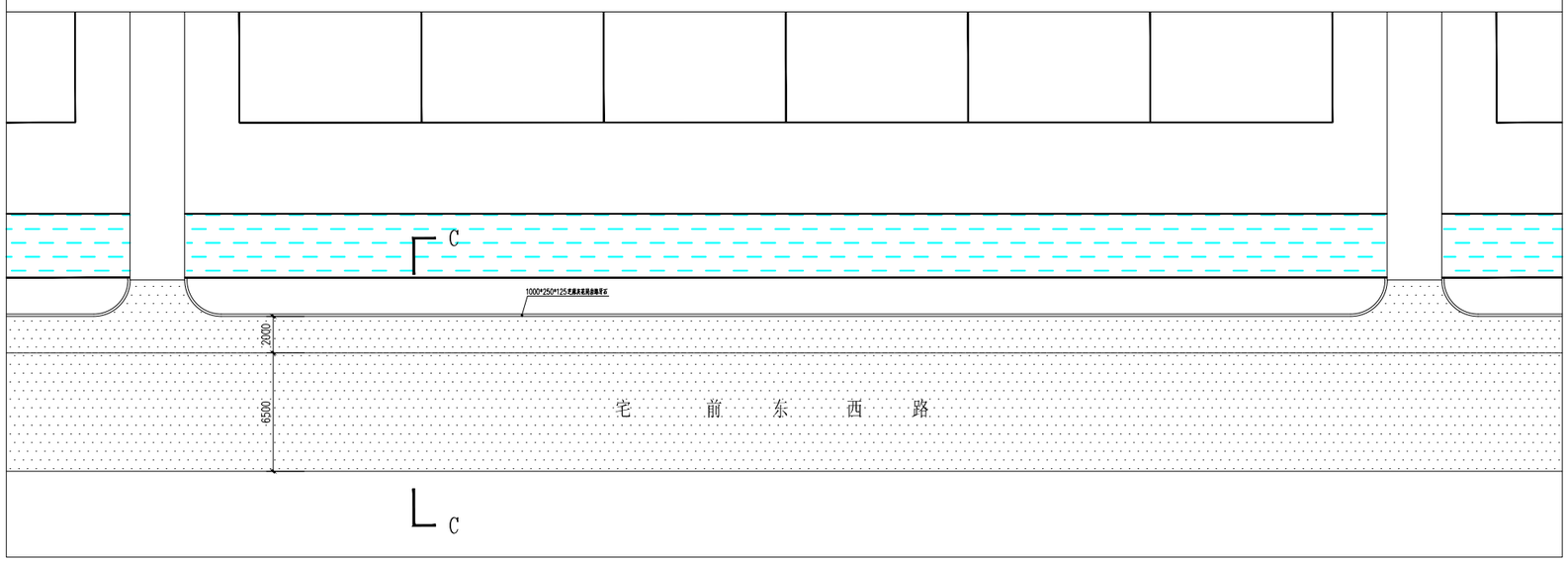

村前东西路黑色化及景观改造标准平面图

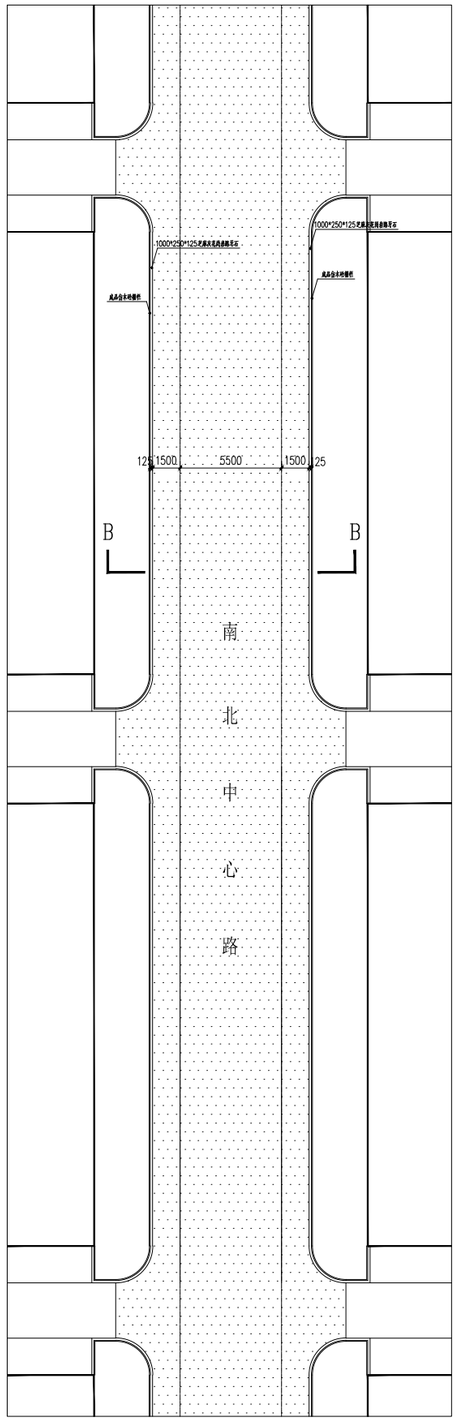

南北中心路黑色化及景观改造标准平面图

盖章栏：

??????????????

中城科泽工程设计集团有限责任公司
Zhongcheng Keze Architects&Engineers
工程设计证书编号：A132012406

本图版权属我公司所有，除该工程外对本图的任何用途和复制，须获得我公司的书面许可
THE OWNERSHIP OF THE COPYRIGHT IN THIS DRAWING IS RETAINED BY ZHONG CHENG KEZE ENGINEERING DESIGN CO., LTD. WITHOUT CONSENT MUST BE OBTAINED HEREOF ANY USE OR REPRODUCTION OF THE DRAWING.

合作设计单位
JOINED DESIGNER

签署栏
SIGNATURE

制图 DRAWN BY	张伟	
设计 DESIGNED BY	张伟	
校对 CHECKED BY	田超	
专业负责人 DISCIPLINE RESPONSIBLE BY	季玉忠	
项目负责人 PROJECT DIRECTOR BY	季玉忠	
审核 VERIFIED BY	张伟	
审定 APPROVED BY	乔恒云	

会签栏
COUNTERSIGN

建筑 ARCHITECTURE		电气 ELECTRIC	
结构 STRUCTURE		暖通 HVAC	
给排水 W. SKDR		智能 AUTO	

建设单位 CLIENT	青湖镇尚庄村村民委员会
工程名称 PROJECT	青湖镇尚庄村2026年度宜居宜业和美乡村建设项目工程设计
图纸名称 DRAWING TITLE	道路黑化及景观改造工程—— 标准平面图

设计编号 JOB NO.		图号 DRAWING NO.	DY-01
设计阶段 STATUS	施工图	版次 VERSION	A
比例 SCALE	1:100	日期 DATE	

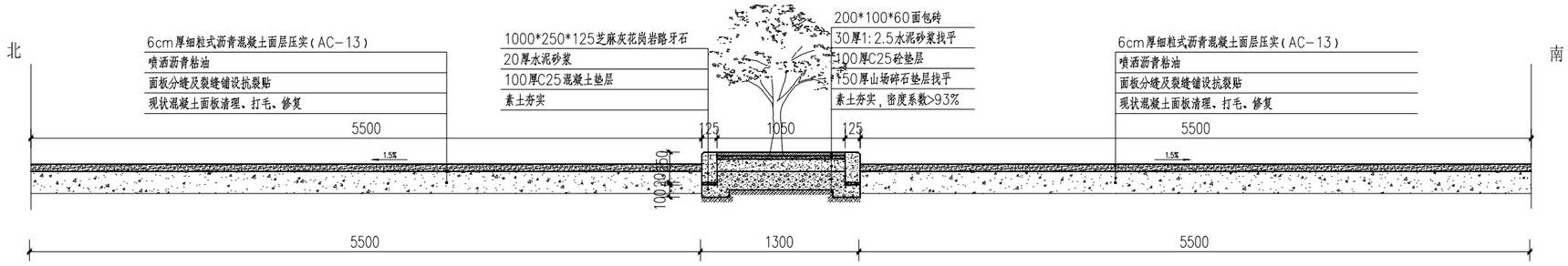

东西中心路黑色化及景观改造标准平面图(A-A)

现状道路5.5米黑化+1.3米（路缘石+铺装和树池）+现状道路5.5米路面黑化

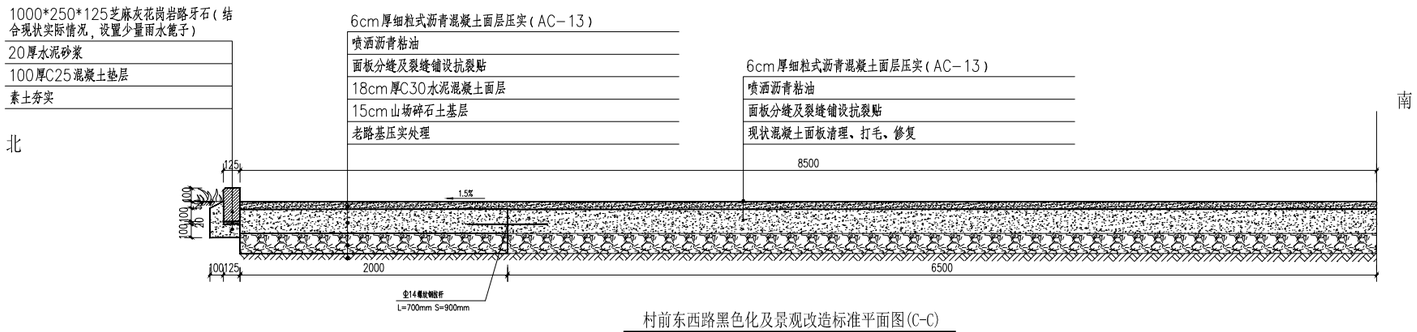

村前东西路黑色化及景观改造标准平面图(C-C)

现状6.5米黑化+2.0拓宽黑化+路缘石

说明：

民提

1、本图尺寸除注明外均以mm为单位。

2、道路设计根据《乡村道路工程技术规范》(GB/T 51224-2017)和《城镇道路路面设计规范》(CJJ169-2012)有关规定。

3、道路等级：乡村道路标准，混凝土路面，T=10年；沥青路面，T=8年。

4、施工时，首先剔除坑洞中杂物，损坏部分重新铺设基层（18cm厚C30水泥混凝土上基层和15cm厚山场碎石土下基层）。对现状道路进行铣刨拉毛处理→用压缩空气等办法将路面吹洗干净→面板分缝及裂缝处铺设抗裂贴→热喷洒沥青油→沥青砼面层厚6cm。

5、面层材料及施工要求：

1）沥青混凝土面层：采用6cm厚AC-13细粒式沥青混凝土。

2）沥青材料可采用中、轻交通道路石油沥青技术要求的沥青或改性沥青。沥青标号采用B-70。

6、各层材料回弹模量：细粒式沥青混凝土E1=1400MPa。

7、沥青混凝土的压实度不小于0.96（以马歇尔试验密度为标准密度）。

8、抗裂贴性能指标：抗裂贴厚度2mm，宽度32cm，抗拉强度≥24kN/m，伸长率≥20%，耐热度：85℃无流淌、无滴落。

9、改建后沥青路划热熔标线，中心黄虚线、两侧白实线（15cm宽），具体参数以相关规范要求为准。

10、本次铺设沥青路面与现状排水设施顺接，严禁将排水口堵塞。

11、山场碎石土压实要求为无波浪、无松动、无弹簧、无轮迹。

12、砼道路每隔4m切一道缩缝，缝宽0.4cm,缝深5cm，缝内灌30#热沥青。

13、路面横向预留1.5%坡度，以利排水。

14、拉杆采用HRB400级钢筋,最外侧拉杆距横向接缝或自由边的距离不小于100mm,拉杆直径14mm，长700mm，间距900mm。

15、根据现状实际情况设置雨水篦子，雨水篦子间距宜25m~50m。

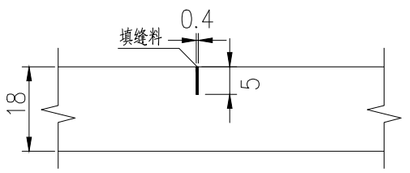

横向缩缝构造图

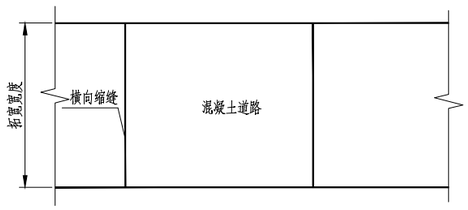

道路板块平面图

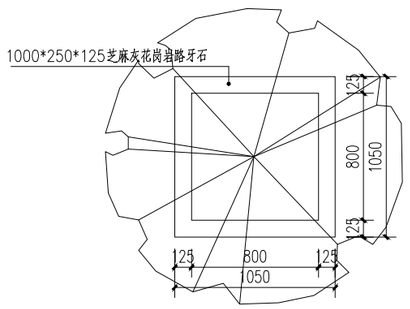

方形树池平面图

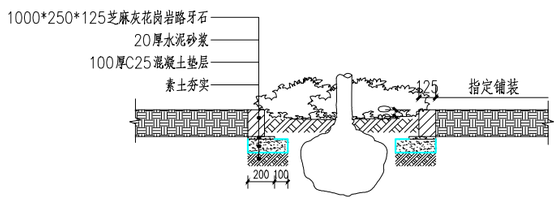

方形树池平面图

盖章栏：

??????????????

中城科泽工程设计集团有限责任公司

Zhongcheng Keze Architects&Engineers

工程设计证书编号：A132012406

本图版权属我公司所有，除该工程外对本图的任何用途和复制，须获得我公司的书面许可
THE OWNERSHIP OF THE COPYRIGHT IN THIS DRAWING IS RETAINED BY ZHONG CHENG KE ENGINEERING DESIGN CO., LTD WITHOUT CONSENT MUST BE OBTAINED SHOULD ANY USE OR REPRODUCTION OF THE DRAWING.

合作设计单位 JOINED DESIGNER

签署栏 SIGNATURE

制图 DRAWN BY	张伟	
设计 DESIGNED BY	张伟	
校对 CHECKED BY	田超	
专业负责人 DISCIPLINE RESPONSIBLE BY	季玉忠	
项目负责人 PROJECT DIRECTOR BY	季玉忠	
审核 VERIFIED BY	张伟	
审定 APPROVED BY	乔恒云	

会签栏 COUNTERSIGN

建筑 ARCHITECTURE		电气 ELECTRIC	
结构 STRUCTURE		暖通 HVAC	
给排水 P. SWDR		智能 AUTO	

建设单位 CLIENT	青湖镇尚庄村村民委员会
工程名称 PROJECT	青湖镇尚庄村2026年度宜居宜业和美乡村建设项目工程设计
图纸名称 DRAWING TITLE	道路黑化及景观改造工程一一大样图一

设计编号 JOB NO.		图号 DRAWING NO.	DY-02
设计阶段 STATUS	施工图	版次 VERSION	A
比例 SCALE	1:100	日期 DATE	

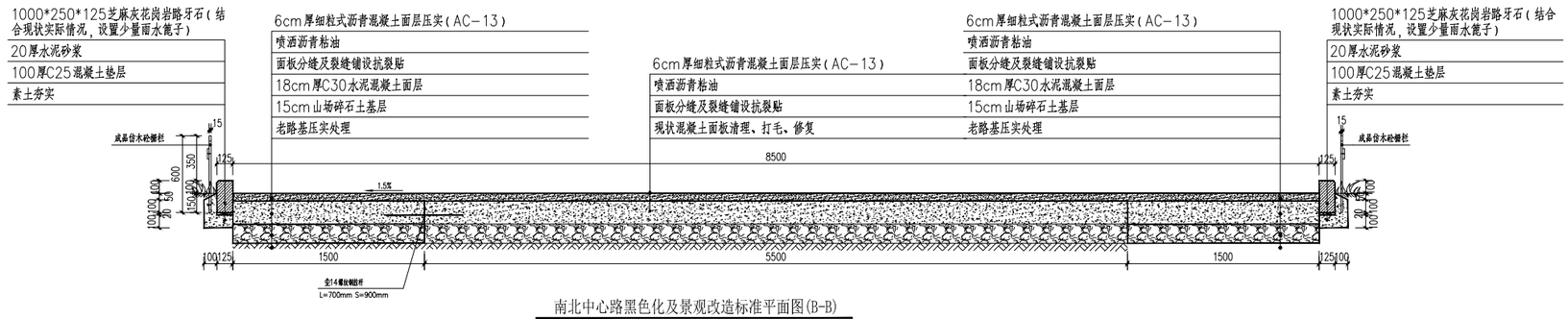

南北中心路黑色化及景观改造标准平面图(B-B)

仿木栅栏+路缘石+1.5米拓宽黑化+现状5.5米黑化+1.5米拓宽黑化+路缘石+仿木栅栏

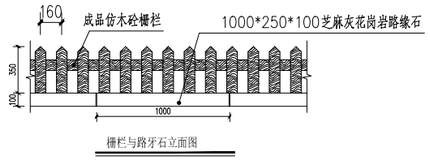

栅栏与路牙石立面图

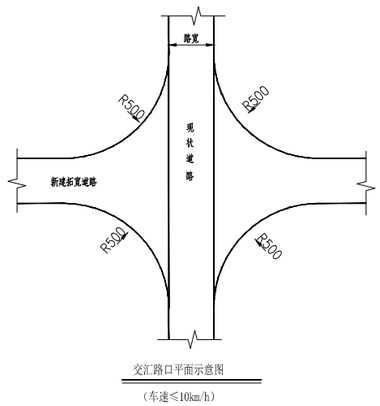

交汇路口平面示意图

（车速≤10km/h）

说明：

民提

1、本图尺寸除注明外均以mm为单位。

2、道路设计根据《乡村道路工程技术规范》(GB/T 51224-2017)和《城镇道路路面设计规范》(CJJ169-2012)有关规定。

3、道路等级：乡村道路标准，混凝土路面，T=10年；沥青路面，T=8年。

4、施工时，首先剔除坑洞中杂物，损坏部分重新铺设基层（18cm厚C30水泥混凝土上基层和15cm厚山场碎石土下基层）。对现状道路进行铣刨拉毛处理→用压缩空气等办法将路面吹洗干净→面板分缝及裂缝处铺设抗裂贴→热喷洒沥青油→沥青砼面层厚6cm。

5、面层材料及施工要求：

1）沥青混凝土面层：采用6cm厚AC-13细粒式沥青混凝土。

2）沥青材料可采用中、轻交通道路石油沥青技术要求的沥青或改性沥青。沥青标号采用B-70。

6、各层材料回弹模量：细粒式沥青混凝土E1=1400MPa。

7、沥青混凝土的压实度不小于0.96（以马歇尔试验密度为标准密度）。

8、抗裂贴性能指标：抗裂贴厚度2mm,宽度32cm，抗拉强度≥24kN/m，伸长率≥20%，耐热度：85℃无流淌、无滴落。

9、改建后沥青路划热熔标线，中心黄虚线、两侧白实线（15cm宽），具体参数以相关规范要求为准。

10、本次铺设沥青路面与现状排水设施顺接，严禁将排水口堵塞。

11、山场碎石土压实要求为无波浪、无松动、无弹簧、无轮迹。

12、砼道路每隔4m切一道缩缝，缝宽0.4cm,缝深5cm，缝内灌30#热沥青。

13、路面横向预留1.5%坡度，以利排水。

14、拉杆采用HRB400级钢筋,最外侧拉杆距横向接缝或自由边的距离不小于100mm,拉杆直径14mm，长700mm，间距900mm。

15、根据现状实际情况设置雨水篦子，雨水篦子间距宜25m~50m。

C:\Users\Administrator\Desktop\??HF2025-22????????????????20.jpg

盖章栏：

??????????????

中城科泽工程设计集团有限责任公司

Zhongcheng Keze Architects&Engineers

工程设计证书编号：A132012406

本图版权属我公司所有，除该工程外对本图的任何用途和复制，须获得我公司的书面许可

THE COPYRIGHT OF THIS DRAWING IS RETAINED BY ZHONG CHENG KEZE ENGINEERING DESIGN CO., LTD. WITHOUT CONSENT MUST BE OBTAINED BEFORE ANY USE OR REPRODUCTION OF THE DRAWING.

合作设计单位 JOINED DESIGNER

签署栏 SIGNATURE

制图 DRAWN BY	张伟	
设计 DESIGNED BY	张伟	
校对 CHECKED BY	田超	
专业负责人 DISCIPLINE RESPONSIBLE BY	季玉忠	
项目负责人 PROJECT DIRECTOR BY	季玉忠	
审核 VERIFIED BY	张伟	
审定 APPROVED BY	乔恒云	

会签栏 COUNTERSIGN

建筑 ARCHITECTURE		电气 ELECTRIC	
结构 STRUCTURE		暖通 HVAC	
给排水 P. SWDR		智能 AUTO	

建设单位 CLIENT	青湖镇尚庄村村民委员会
工程名称 PROJECT	青湖镇尚庄村2026年度宜居宜业和美乡村建设项目工程设计
图纸名称 DRAWING TITLE	道路黑化及景观改造工程一大样图二

设计编号 JOB NO.		图号 DRAWING NO.	DY-03
设计阶段 STATUS	施工图	版次 VERSION	A
比例 SCALE	1:100	日期 DATE	

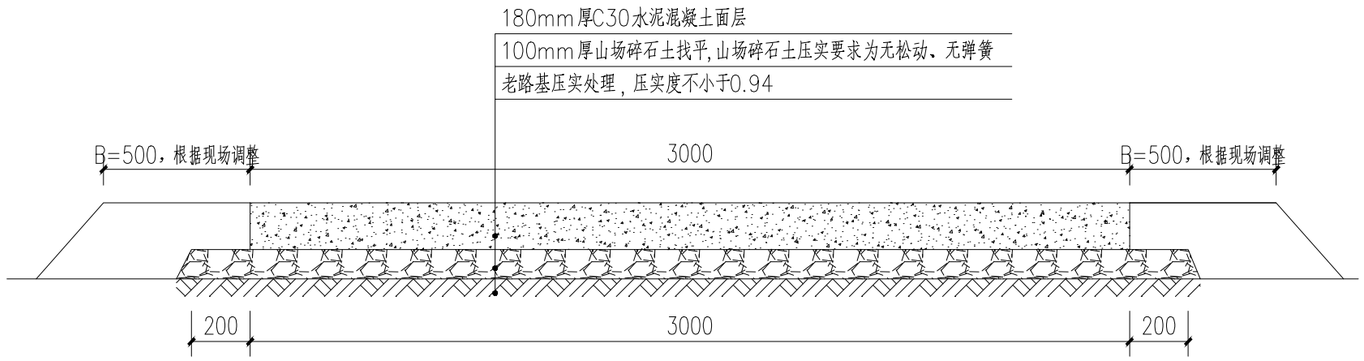

道路硬化大样图

说明：

1、本图单位尺寸以mm计。

2、设计参考规范《江苏省农村道路建设标准指导意见》和《小交通量农村公路工程设计规范》(JTG/T3311-2021)有关规定执行，水泥路面层均采用16cm厚C30水泥混凝土；基层采用10cm厚山场碎石土找平，山场碎石土压实要求为无汝浪、无松动、无弹簧、无轮迹；老路基平整压实处理，压实度符合相关技术要求。

3、本工程参照4级公路标准设计，设计年限为10年。

4、C30水泥混凝土路路面每隔4m切一道缩缝，缝宽0.4cm，缝深5cm，缝内灌30#热沥青。

5、3.0m宽路面一侧预留1.0%坡度。

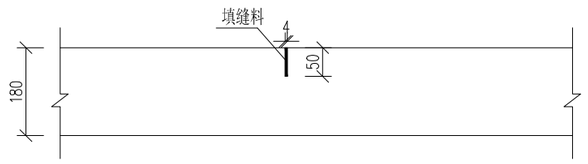

横向缩缝构造图 1:10

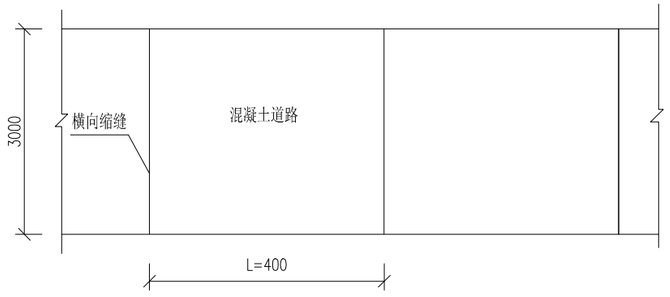

道路板块平面图 1:100

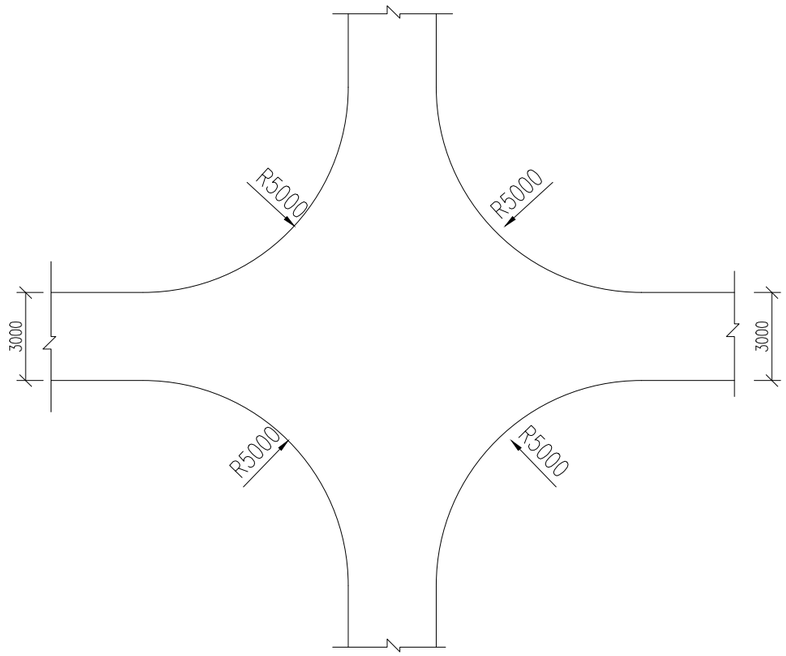

交汇平面示意图 1:200

（车速≤10km/h）

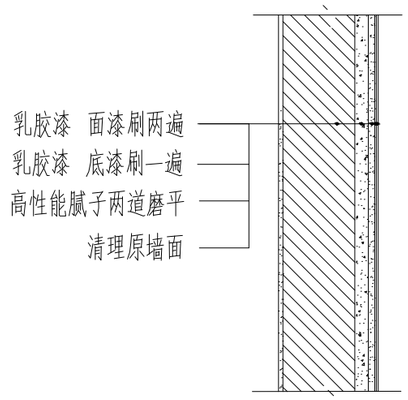

内墙面出新做法

铲除现有建筑墙面乳胶漆

盖章栏：

??????????

中城科泽工程设计集团有限责任公司 Zhongcheng Keze Architects&Engineers 工程设计证书编号：A132012406
合作设计单位 JOINED DESIGNER

签署栏 SIGNATURE		
制图 DRAWN BY	张伟	
设计 DESIGNED BY	张伟	
校对 CHECKED BY	田超	
专业负责人 DISCIPLINE RESPONSIBLE BY	季玉忠	
项目负责人 PROJECT DIRECTOR BY	季玉忠	
审核 VERIFIED BY	张伟	
审定 APPROVED BY	乔恒云	

会签栏 COUNTERSIGN			
建筑 ARCHITECTURE		电气 ELECTRIC	
结构 STRUCTURE		暖通 HVAC	
给排水 W. S&DR		智能 AUTO	

建设单位 CLIENT	青湖镇尚庄村村民委员会		
工程名称 PROJECT	青湖镇尚庄村2026年度宜居宜业和美乡村建设项目工程设计		
图纸名称 DRAWING TITLE	巷道硬化及服务中心内墙乳胶漆出新		
设计编号 JOB NO.		图号 DRAWING NO.	DY-11
设计阶段 STATUS	施工图	版次 VERSION	A
比例 SCALE	1:100	日期 DATE	

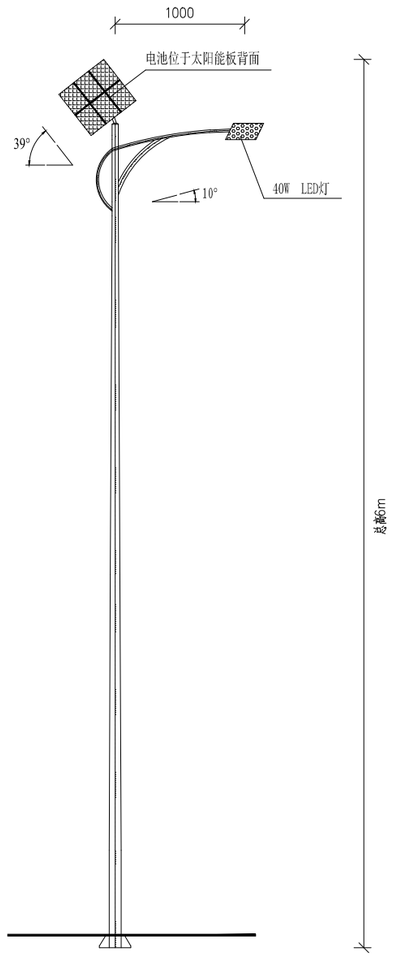

路灯立式图

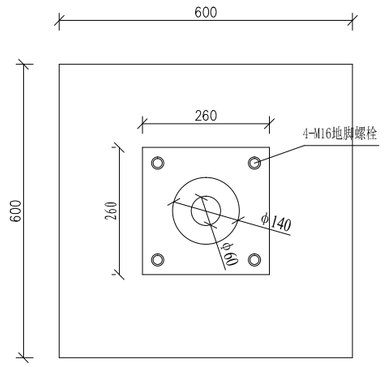

路灯基础平面图

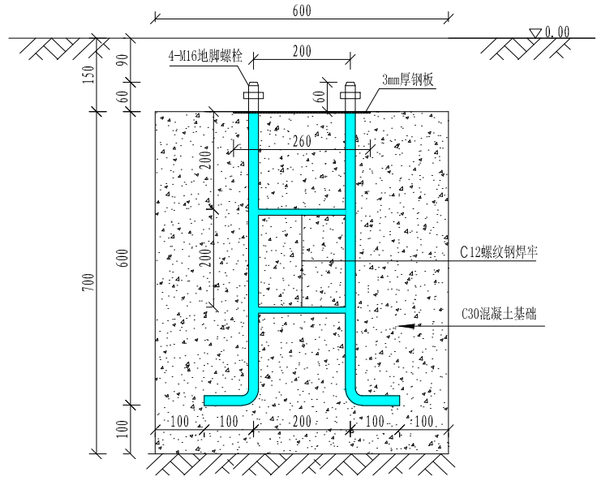

路灯基础做法详图

序号	品 名	规 格	单位	备 注
1	灯 杆	总高6米，上口径60mm，下口径140mm，壁厚≥2.75mm，法兰板尺寸260mm×260mm，厚度3mm	根	采用优质Q235板材，灯杆内外表面镀锌处理，锌层厚度≥85um，寿命达20年以上；灯杆表面热镀锌处理后打磨，无锌瘤、毛刺，表面平整光滑，采用防紫外线全树脂塑粉喷涂，塑层厚度≥100um，表面光滑不变色，寿命20年以上。Q235优质钢板，一次性卷杆成型，自动埋弧焊接技术，灯杆整体热镀锌+静电喷塑高温烘烤，塑粉附着力强杆锌层厚度大于85um。
2	光 源	40W LED	只	大功率LED模组光源，飞利浦芯片，使用寿命50000小时以上单颗流明：130/W，转化率高达90%。6米40瓦照度不低于20LUX。6米照射范围不低于25米。
3	灯 具	配套	只	灯具外壳采用全铝压铸、全密封结构、外表光滑，灯具结构设计合理、强度高、无缩孔、无砂眼灯具表面采用防紫外线全树脂塑粉喷涂，不变色
4	太阳能板	120W	块	多晶高效太阳能电池片，电池片转换效率18%以上输出功率衰减10年90%以内，20年80%以内使用寿命20年以上。
5	锂电池	54AH-12.8V	只	太阳能专用磷酸铁锂电池,锂电池电压12.8V，单个电芯单元四串（串联）。电芯品牌采用力神、风帆、或沃泰通，全新A品电芯，提供电芯第三方检测报告，全密封防水设计使用寿命8年。
6	控制器	配套		智能升压MPPT防水控制器，整体金属灌胶，内置恒流源，灯头无需另配电源防水，防护等级：IP67，过充、过放，过流，过压保护光控开，时控关，延时功能，可3段控制，夜间节能模式设置设计使用寿命5年以上。
	备注	每天亮灯6小时，连续阴雨天3-4天。整套质保五年。		

说明：
1、图中尺寸以mm计。
2、本次设计为太阳能路灯，灯型单臂灯型,路灯间距为40m，具体位置可根据现场实际情况调整。
3、灯杆、灯具及太阳能电池组件等技术要求参见上表。
4、本路灯立面图仅为示意，具体样式由建设方指定。
5、路灯基础开挖后如发现底部为淤泥质等软弱土层，需及时联系设计单位，待确认方案后方可施工。

盖章栏：

??????????????

中城科泽工程设计集团有限责任公司
Zhongcheng Keze Architects&Engineers
工程设计证书编号：A132012406
本图版权属我公司所有，除该工程外对本图的任何用途和复制，须获得我公司的书面许可
THE COPYRIGHT IN THIS DRAWING IS RETAINED BY ZHONG CHENG KEZE ENGINEERING DESIGN CO., LTD WITHOUT CONSENT MUST BE OBTAINED HEREOF ANY USE OR REPRODUCTION OF THE DRAWING

合作设计单位
JOINED DESIGNER

签署栏
SIGNATURE

制图 DRAWN BY	张 伟	
设计 DESIGNED BY	张 伟	
校对 CHECKED BY	田 超	
专业负责人 DISCIPLINE RESPONSIBLE BY	季玉忠	
项目负责人 PROJECT DIRECTOR BY	季玉忠	
审核 VERIFIED BY	张 伟	
审定 APPROVED BY	乔恒云	

会签栏
COUNTERSIGN

建筑 ARCHITECTURE		电气 ELECTRIC	
结构 STRUCTURE		暖通 HVAC	
给排水 W. S&DR		智能 AUTO.	

建设单位 CLIENT	青湖镇尚庄村村民委员会
工程名称 PROJECT	青湖镇尚庄村2026年度宜居宜业和美乡村建设项目工程设计
图纸名称 DRAWING TITLE	路灯工程--- 太阳能路灯

设计编号 JOB NO.		图号 DRAWING NO.	DY-04
设计阶段 STATUS	施工图	版次 VERSION	A
比例 SCALE	1:100	日期 DATE	

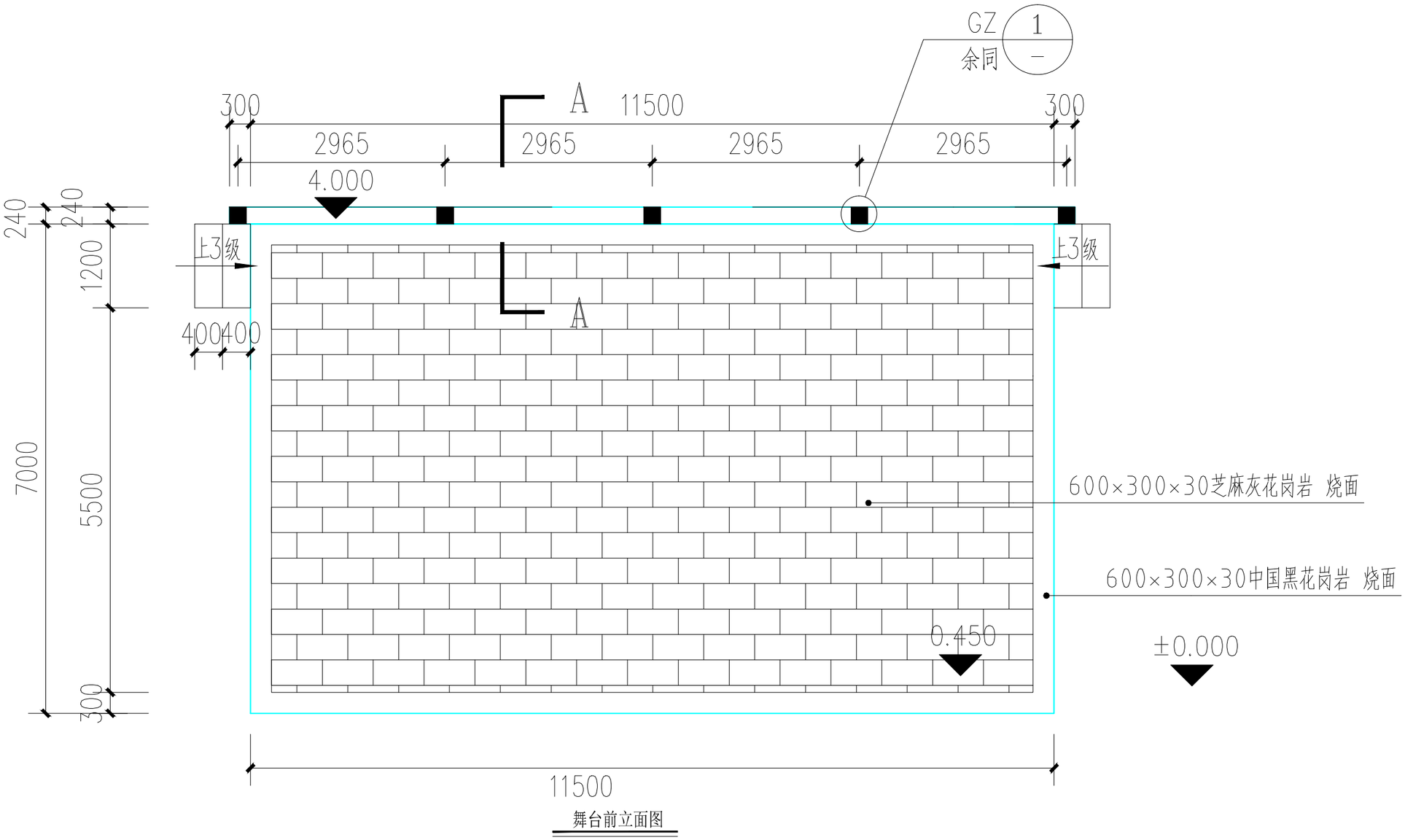

舞台前立面图

盖章栏：

?????????????

中城科泽工程设计集团有限责任公司
Zhongcheng Keze Architects&Engineers
工程设计证书编号：A132012406

本图版权属我公司所有，除该工程外对本图的任何用途和复制，须获得我公司的书面许可
THE OWNERSHIP OF THE COPYRIGHT IN THIS DRAWING IS RETAINED BY ZHONG CHENG KEZE ENGINEERING DESING CO., LTD WITHOUT CONSENT MUST BE OBTAINED HOWEVER ANY USE OR REPRODUCTION OF THE DRAWING

合作设计单位
JOINED DESIGNER

签署栏 SIGNATURE

制图 DRAWN BY	张伟	
设计 DESIGNED BY	张伟	
校对 CHECKED BY	田超	
专业负责人 DISCIPLINE RESPONSIBLE BY	季玉忠	
项目负责人 PROJECT DIRECTOR BY	季玉忠	
审核 VERIFIED BY	张伟	
审定 APPROVED BY	乔恒云	

会签栏 COUNTERSIGN

建筑 ARCHITECTURE		电气 ELECTRIC	
结构 STRUCTURE		暖通 HVAC	
给排水 W. SKDR		智能 AUTO	

建设单位 CLIENT	青湖镇尚庄村村民委员会
工程名称 PROJECT	青湖镇尚庄村2026年度宜居宜业和美乡村建设项目工程设计
图纸名称 DRAWING TITLE	百姓大舞台一-平面图

设计编号 JOB NO.		图号 DRAWING NO.	DY-05
设计阶段 STATUS	施工图	版次 VERSION	A
比例 SCALE	1:100	日期 DATE	

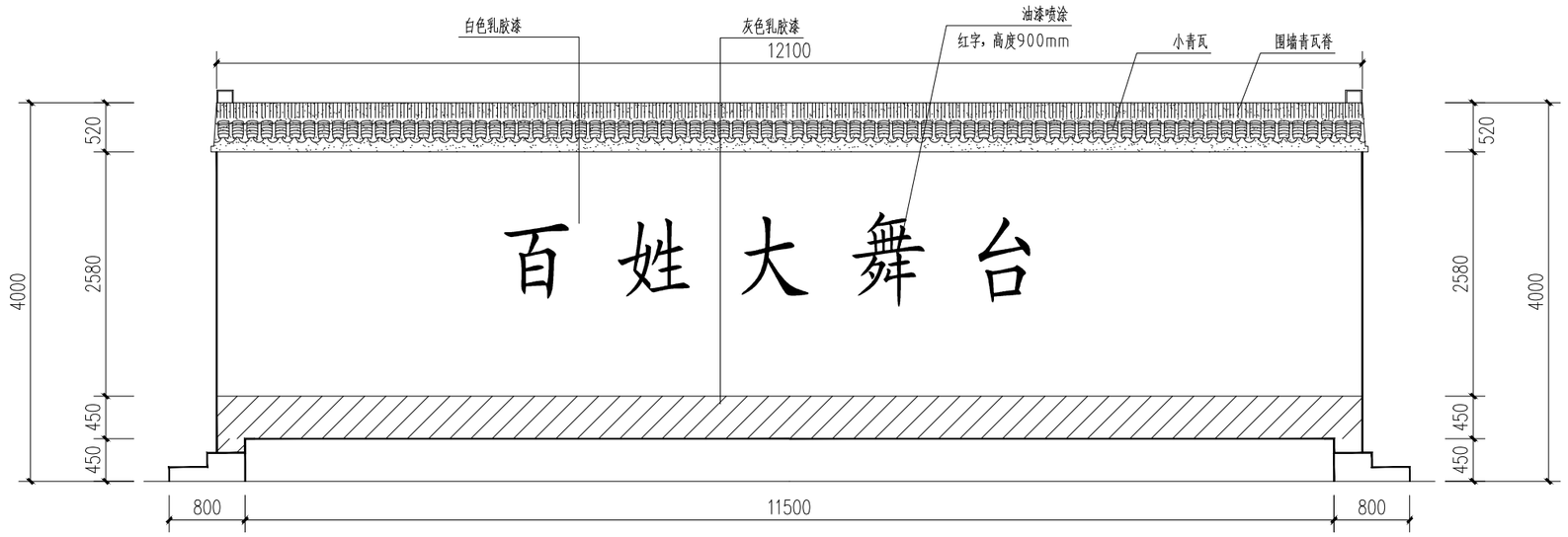

舞台前立面图

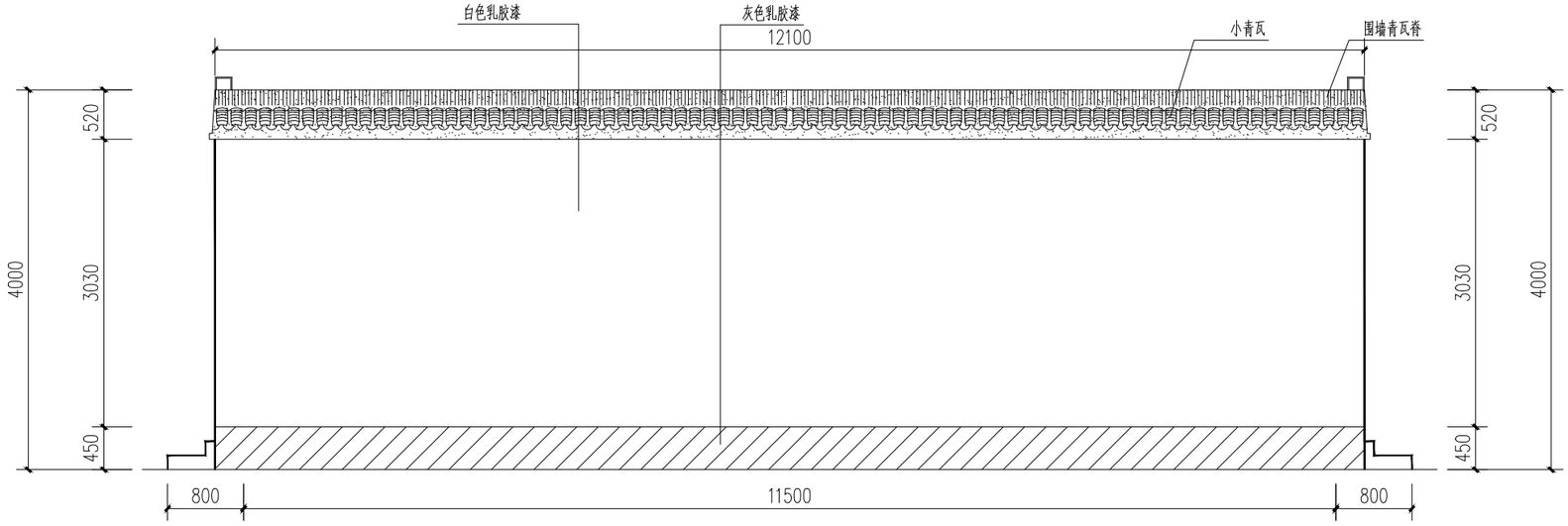

舞台后立面图

盖章栏：

??????????????

中城科泽工程设计集团有限责任公司
Zhongcheng Keze Architects&Engineers
工程设计证书编号：A132012406

本图版权属我公司所有，除法工程外对本图的任何用途和复制，须获得我公司的书面许可
THE COPYRIGHT OF THIS DRAWING IS RETAINED BY ZHONG CHENG KEZE ENGINEERING DESIGN CO., LTD WITHOUT CONSENT MUST BE OBTAINED SHOULD ANY USE OR REPRODUCTION OF THE DRAWING

合作设计单位
JOINED DESIGNER

签署栏
SIGNATURE

制图 DRAWN BY	张伟	
设计 DESIGNED BY	张伟	
校对 CHECKED BY	田超	
专业负责人 DISCIPLINE RESPONSIBLE BY	季玉忠	
项目负责人 PROJECT DIRECTOR BY	季玉忠	
审核 VERIFIED BY	张伟	
审定 APPROVED BY	乔恒云	

会签栏
COUNTERSIGN

建筑 ARCHITECTURE		电气 ELECTRIC	
结构 STRUCTURE		暖通 HVAC	
给排水 W. S&DR		智能 AUTO	

建设单位 CLIENT	青湖镇尚庄村村民委员会
工程名称 PROJECT	青湖镇尚庄村2026年度宜居宜业和美乡村建设项目工程设计
图纸名称 DRAWING TITLE	百姓大舞台——立面图

设计编号 JOB NO.		图号 DRAWING NO.	DY-06
设计阶段 STATUS	施工图	版次 VERSION	A
比例 SCALE	1:100	日期 DATE	

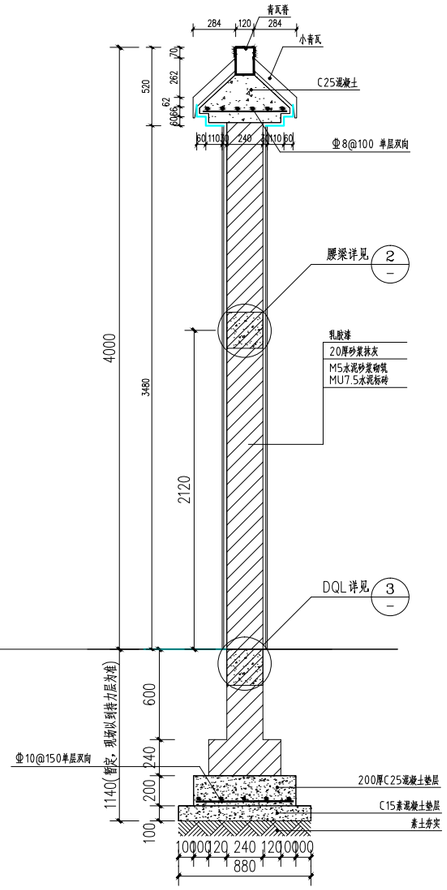

A-A剖面图

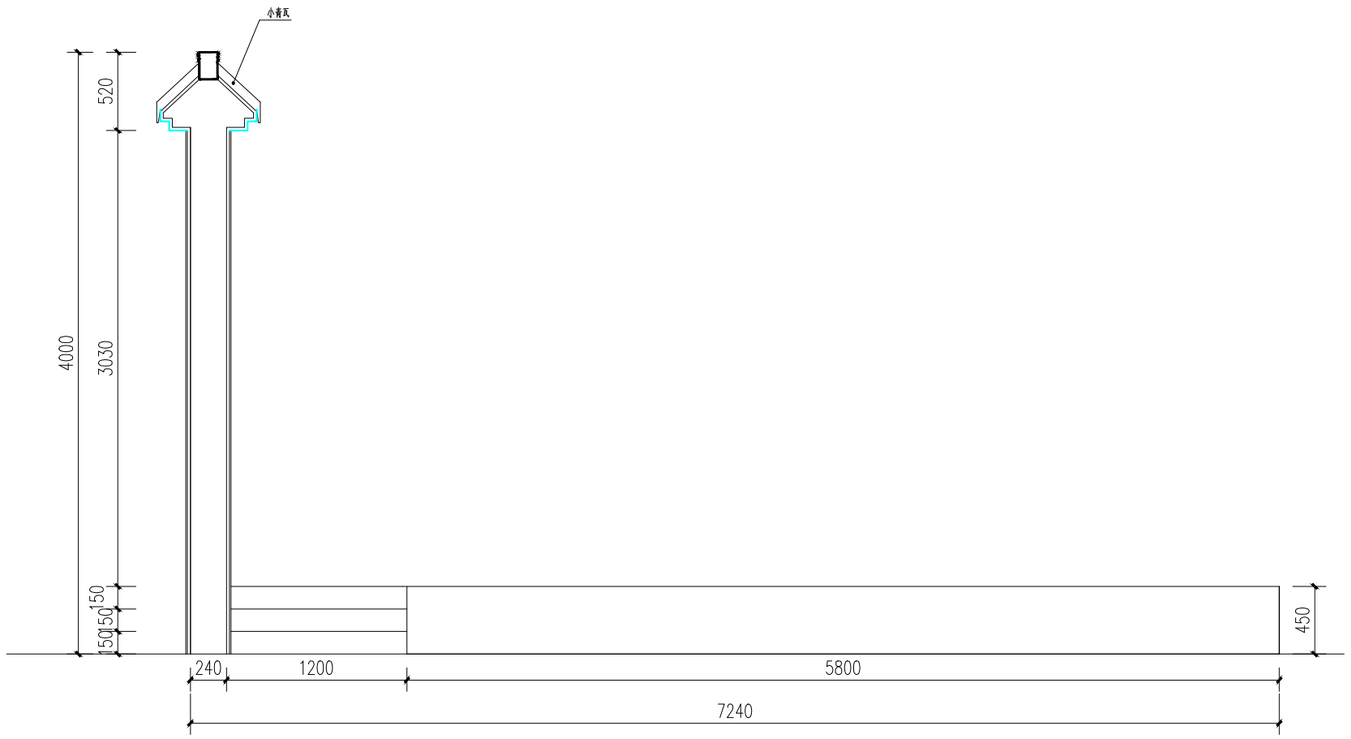

舞台侧立面图

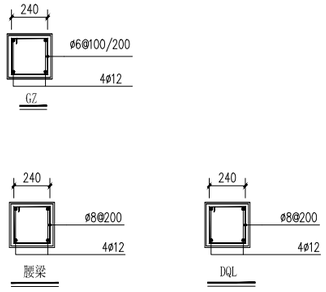

注：舞台背景墙（4m高）设一道腰梁。

A-A剖面图

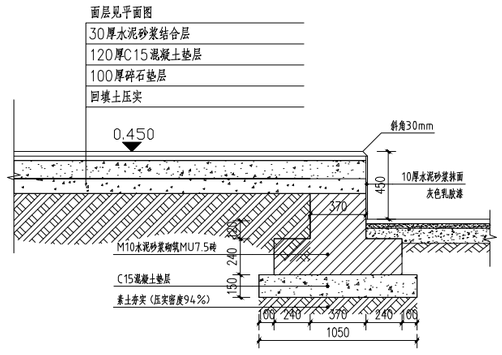

舞台剖面图

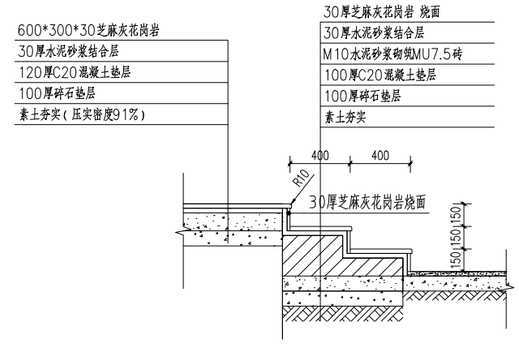

台阶通道大样图

盖章栏：

??????????????

中城科泽工程设计集团有限责任公司
Zhongcheng Keze Architects&Engineers
工程设计证书编号：A132012406

本图版权属我公司所有，除该工程外对本图的任何用途和复制，须获得我公司的书面许可
THE COPYRIGHT OF THIS DRAWING IS RETAINED BY ZHONG CHENG KE ZE ENGINEERING DESIGN CO., LTD. WITHOUT CONSENT MUST BE OBTAINED EITHER FOR USE OR REPRODUCTION OF THE DRAWING.

合作设计单位
JOINED DESIGNER

签署栏
SIGNATURE

制图 DRAWN BY	张伟	
设计 DESIGNED BY	张伟	
校对 CHECKED BY	田超	
专业负责人 DISCIPLINE RESPONSIBLE BY	季玉忠	
项目负责人 PROJECT DIRECTOR BY	季玉忠	
审核 VERIFIED BY	张伟	
审定 APPROVED BY	乔恒云	

会签栏
COUNTERSIGN

建筑 ARCHITECTURE		电气 ELECTRIC	
结构 STRUCTURE		暖通 HVAC	
给排水 W. S&DR		智能 AUTO.	

建设单位 CLIENT	青湖镇尚庄村村民委员会
工程名称 PROJECT	青湖镇尚庄村2026年度宜居宜业和美乡村建设项目工程设计
图纸名称 DRAWING TITLE	百姓大舞台—大样图

设计编号 JOB NO.		图号 DRAWING NO.	DY-07
设计阶段 STATUS	施工图	版次 VERSION	A
比例 SCALE	1:100	日期 DATE	

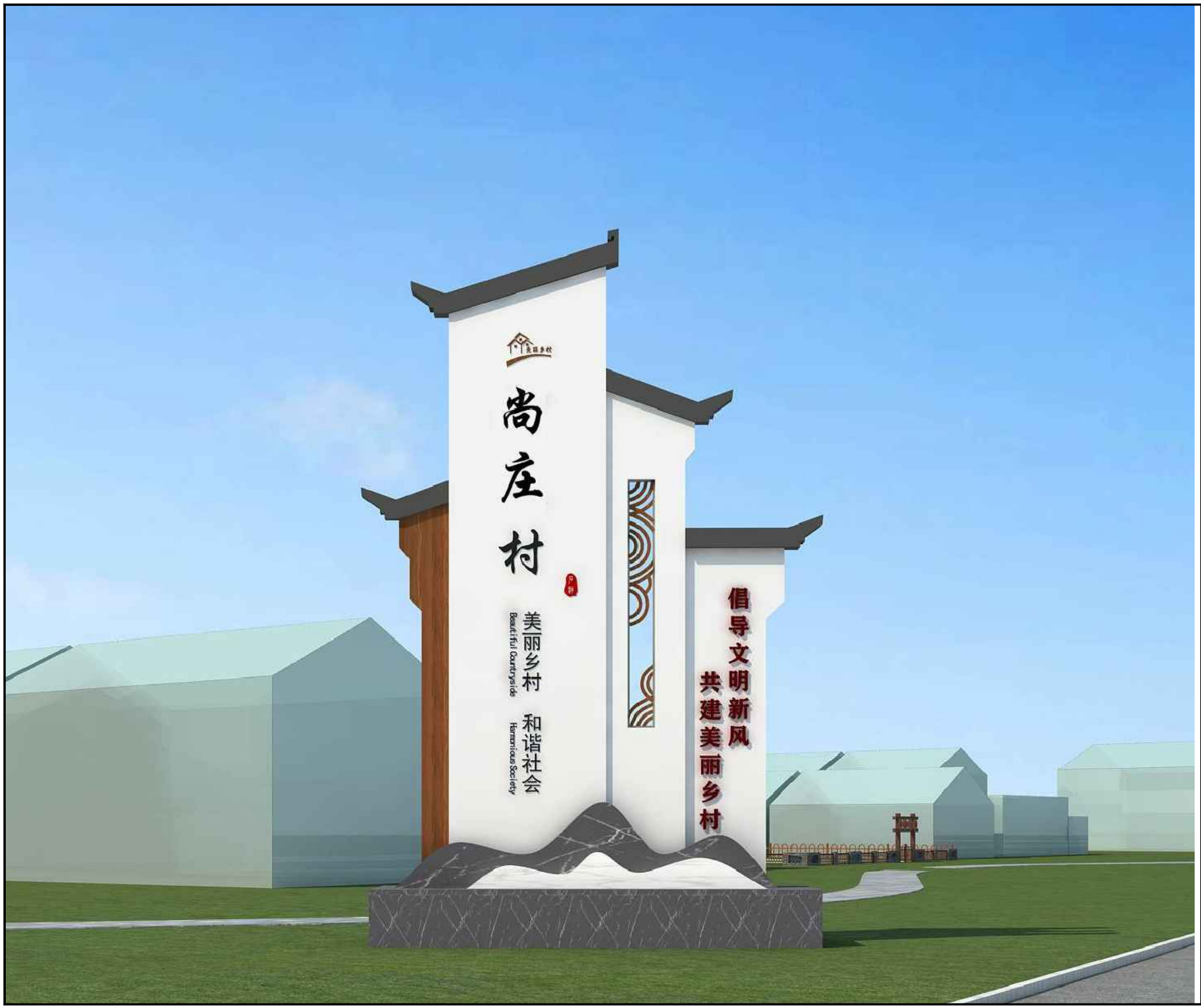

盖章栏：

??????????????

中城科泽工程设计集团有限责任公司
Zhongcheng Keze Architects&Engineers
工程设计证书编号：A132012406

本图版权属我公司所有，除该工程外对本图的任何用途和复制，须获得我公司的书面许可
THE OWNERSHIP OF THE COPYRIGHT IN THIS DRAWING IS RETAINED BY ZHONG CHENG KEZE ENGINEERING DESIGN CO., LTD. WITHOUT CONSENT MUST BE OBTAINED TO/USE OR/ REPRODUCTION OF THE DRAWING.

合作设计单位
JOINED DESIGNER

签署栏
SIGNATURE

制图 DRAWN BY	张 伟	
设计 DESIGNED BY	张 伟	
校对 CHECKED BY	田 超	
专业负责人 DISCIPLINE RESPONSIBLE BY	季玉忠	
项目负责人 PROJECT DIRECTOR BY	季玉忠	
审核 VERIFIED BY	张 伟	
审定 APPROVED BY	乔恒云	

会签栏
COUNTERSIGN

建筑 ARCHITECTURE		电气 ELECTRIC	
结构 STRUCTURE		暖通 HVAC	
给排水 W. S&DR		智能 AUTO.	

建设单位 CLIENT	青湖镇尚庄村村民委员会
工程名称 PROJECT	青湖镇尚庄村2026年度宜居宜业和美乡村建设项目工程设计
图纸名称 DRAWING TITLE	入口标识---效果图

设计编号 JOB NO.		图号 DRAWING NO.	DY-11
设计阶段 STATUS	施工图	版次 VERSION	A
比例 SCALE	1:100	日期 DATE	

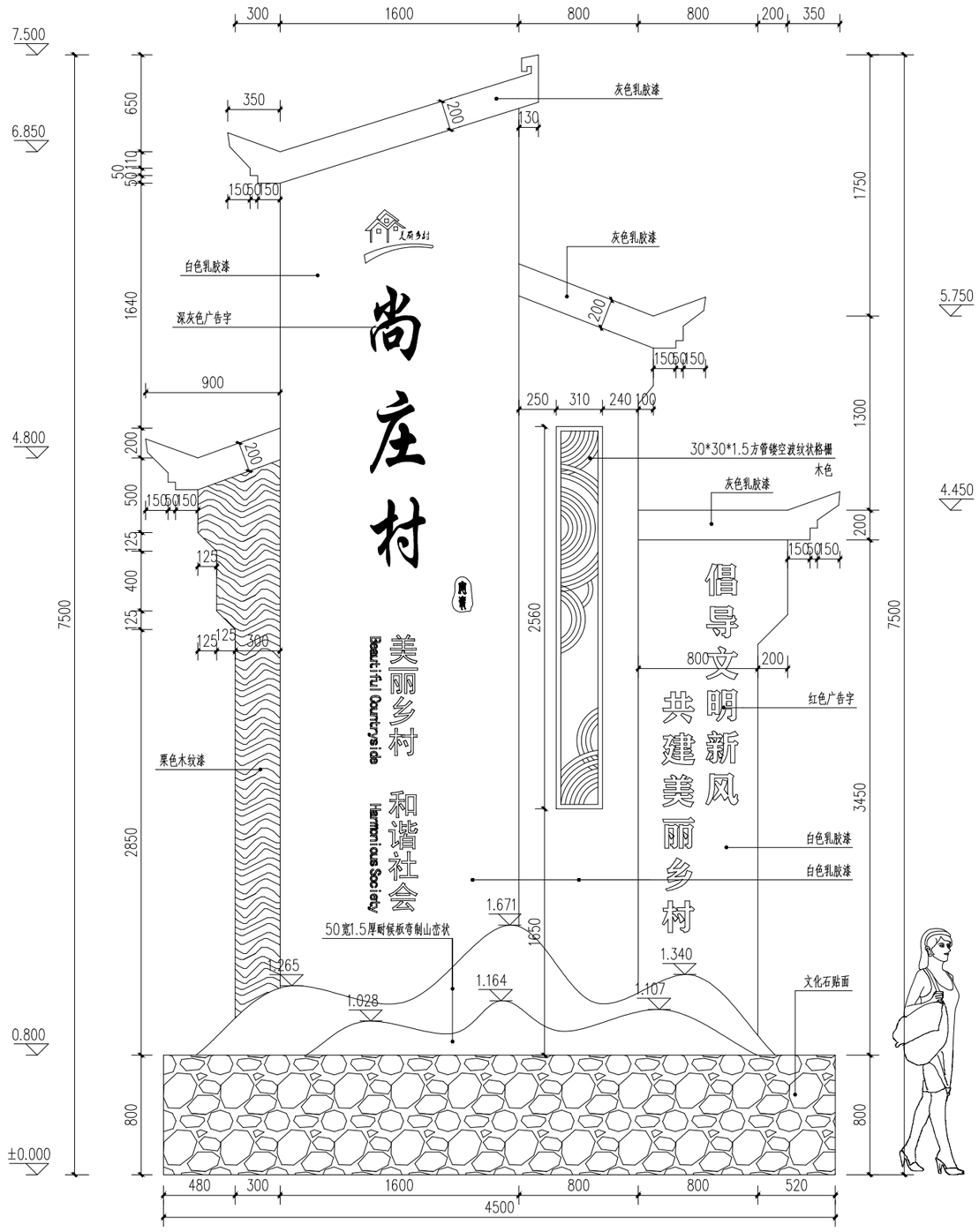

入口标识立面图 1:25

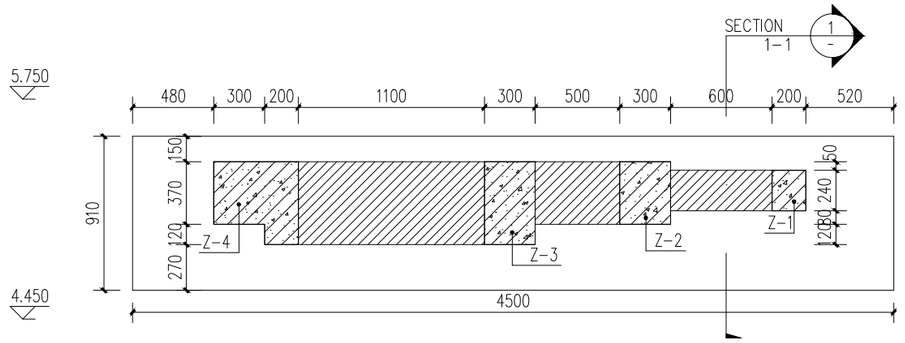

入口标识平面图 1:25

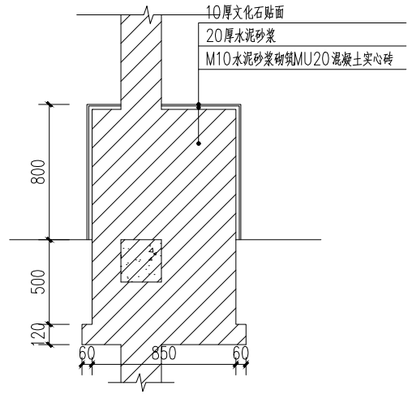

① 1-1 1:25

盖章栏:

??????????????

中城科泽工程设计集团有限责任公司 Zhongcheng Keze Architects&Engineers 工程设计证书编号：A132012406
合作设计单位 JOINED DESIGNER

本图版权属我公司所有，除该工程外对本图的任何用途和复制，须获得我公司的书面许可
THE COPYRIGHT OF THIS DRAWING IS RETAINED BY ZHONG CHENG KE CO. LTD WITHOUT CONSENT MUST BE OBTAINED SINCE ANY USE OR REPRODUCTION OF THE DRAWING

签署栏 SIGNATURE		
制图 DRAWN BY	张伟	
设计 DESIGNED BY	张伟	
校对 CHECKED BY	田超	
专业负责人 DISCIPLINE RESPONSIBLE BY	季玉忠	
项目负责人 PROJECT DIRECTOR BY	季玉忠	
审核 VERIFIED BY	张伟	
审定 APPROVED BY	乔恒云	

会签栏 COUNTERSIGN			
建筑 ARCHITECTURE		电气 ELECTRIC	
结构 STRUCTURE		暖通 HVAC	
给排水 W. S&DR		智能 AUTO.	

建设单位 CLIENT	青湖镇尚庄村村民委员会
工程名称 PROJECT	青湖镇尚庄村2026年度宜居宜业和美乡村建设项目工程设计
图纸名称 DRAWING TITLE	入口标识---大样图立面图一

设计编号 JOB NO.		图号 DRAWING NO.	DY-08
设计阶段 STATUS	施工图	版次 VERSION	A
比例 SCALE	1:100	日期 DATE	

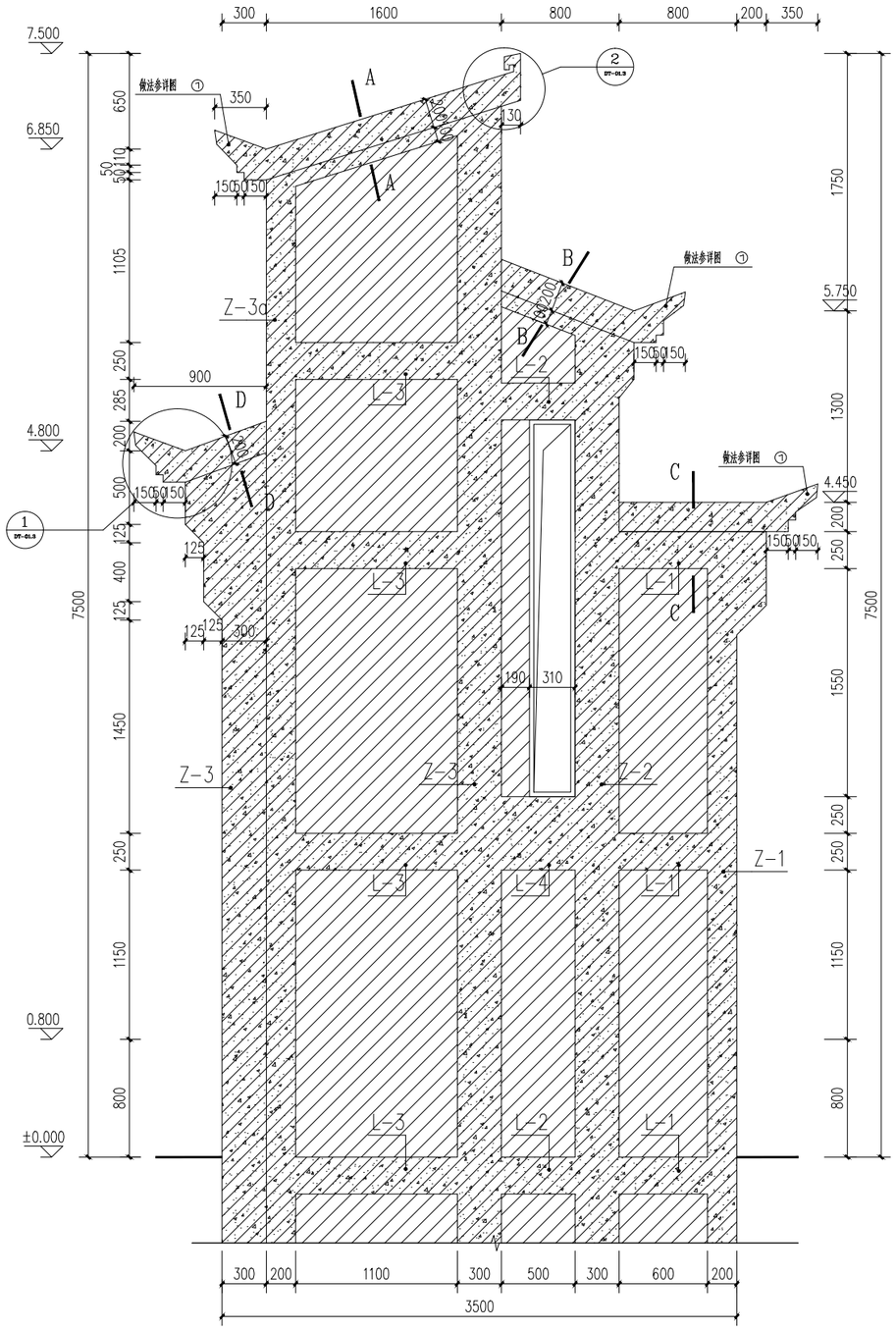

入口标识立面结构布置图 1:25

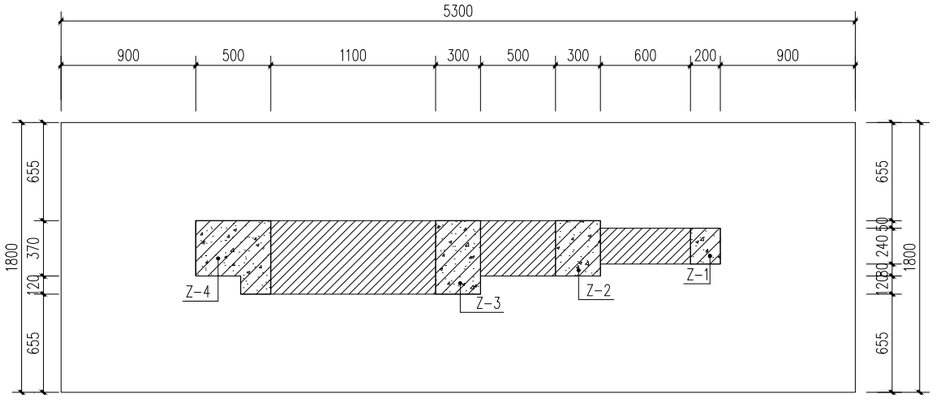

入口标识基础平面布置图 1:25

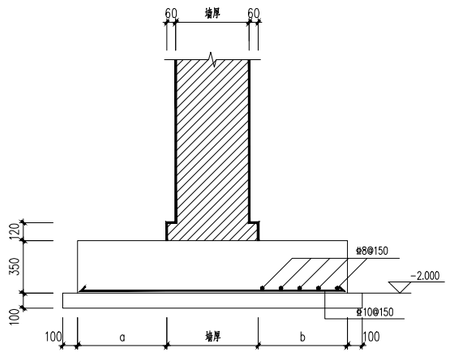

基础上部砖墙连接做法

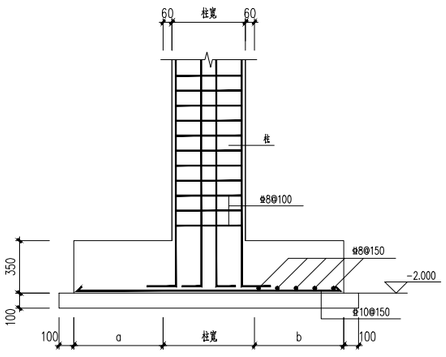

基础上部混凝土柱连接做法

盖章栏:

????????????

中城科泽工程设计集团有限责任公司			
Zhongcheng Keze Architects&Engineers			
工程设计证书编号：A132012406			
合作设计单位 JOINED DESIGNER			
签署栏 SIGNATURE			
制图 DRAWN BY	张伟		
设计 DESIGNED BY	张伟		
校对 CHECKED BY	田超		
专业负责人 DISCIPLINE RESPONSIBLE BY	季玉忠		
项目负责人 PROJECT DIRECTOR BY	季玉忠		
审核 VERIFIED BY	张伟		
审定 APPROVED BY	乔恒云		
会签栏 COUNTERSIGN			
建筑 ARCHITECTURE		电气 ELECTRIC	
结构 STRUCTURE		暖通 HVAC	
给排水 W. S&DR		智能 AUTO	
建设单位 CLIENT	青湖镇尚庄村村民委员会		
工程名称 PROJECT	青湖镇尚庄村2026年度宜居宜业和美乡村建设项目工程设计		
图纸名称 DRAWING TITLE	入口标识---大样图立面图二		
设计编号 JOB NO.		图号 DRAWING NO.	DY-09
设计阶段 STATUS	施工图	版次 VERSION	A
比例 SCALE	1:100	日期 DATE	

本图版权属我公司所有，除该工程外对本图的任何用途和复制，须获得我公司的书面许可
THE OWNERSHIP OF THE COPYRIGHT IN THIS DRAWING IS RETAINED BY ZHONG CHENG KEZE ENGINEERING DESIGN CO., LTD. WITHOUT CONSENT MUST BE OBTAINED HOWEVER ANY USE OR REPRODUCTION OF THE DRAWING.

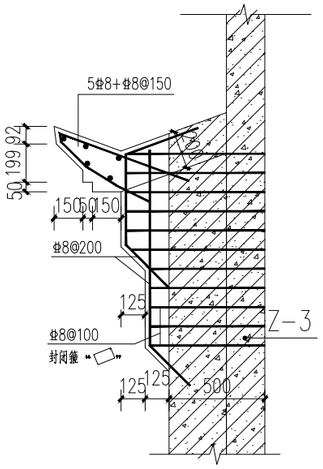

1

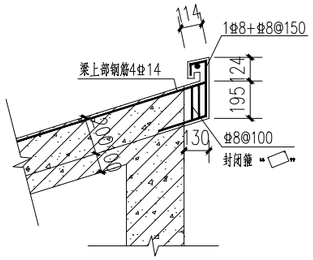

2

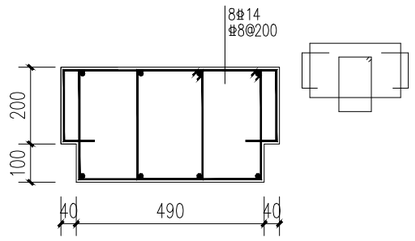

A－A

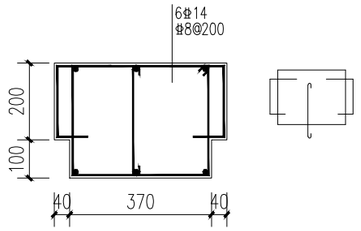

B－B

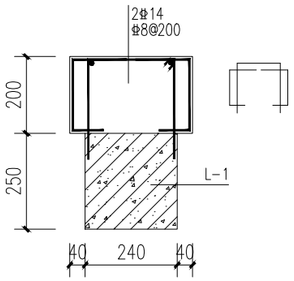

C－C

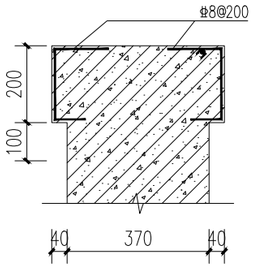

D－D

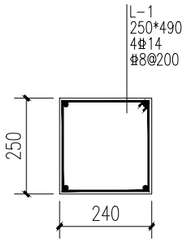

L－1

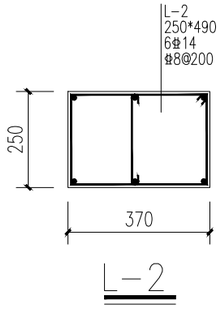

L－2

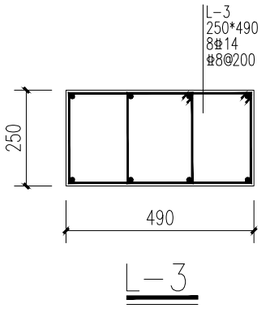

L－3

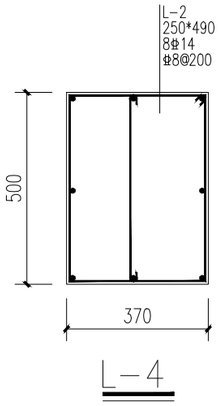

L－4

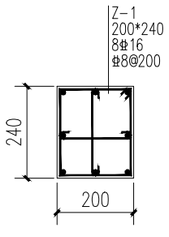

Z－1

标高：基础顶~4.450m

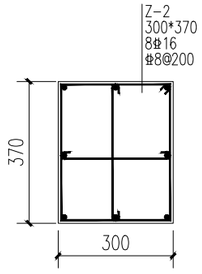

Z－2

标高：基础顶~5.750m

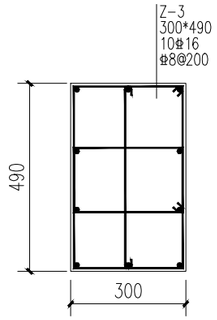

Z－3

标高：基础顶~7.250m

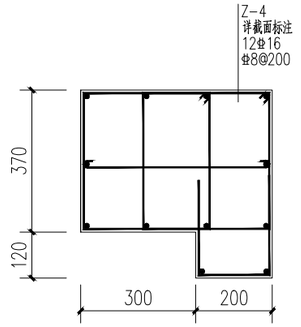

Z－4

标高：基础顶~4.890m

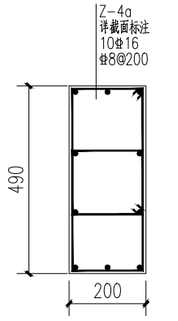

Z－4a

标高：4.890~6.850m

盖章栏：

??????????????

中城科泽工程设计集团有限责任公司

Zhongcheng Keze Architects&Engineers

工程设计证书编号：A132012406

本图版权属我公司所有，除该工程外对本图的任何用途和复制，须获得我公司的书面许可
THE OWNERSHIP OF THE COPYRIGHT IN THIS DRAWING IS RETAINED BY ZHONG CHENG KEZE ENGINEERING DESIGN CO., LTD. WITHOUT CONSENT MUST BE OBTAINED HEREOF ANY USE OR REPRODUCTION OF THE DRAWING.

合作设计单位 JOINED DESIGNER

签署栏 SIGNATURE

制图 DRAWN BY	张伟	
设计 DESIGNED BY	张伟	
校对 CHECKED BY	田超	
专业负责人 RESPONSIBLE BY	季玉忠	
项目负责人 PROJECT DIRECTOR BY	季玉忠	
审核 VERIFIED BY	张伟	
审定 APPROVED BY	乔恒云	

会签栏 COUNTERSIGN

建筑 ARCHITECTURE		电气 ELECTRIC	
结构 STRUCTURE		暖通 HVAC	
给排水 W. SUPP		智能 AUTO	

建设单位 CLIENT	青湖镇尚庄村村民委员会
工程名称 PROJECT	青湖镇尚庄村2026年度宜居宜业和美乡村建设项目工程设计
图纸名称 DRAWING TITLE	入口标识---大样图立面图三

设计编号 JOB NO.		图号 DRAWING NO.	DY-10
设计阶段 STATUS	施工图	版次 VERSION	A
比例 SCALE	1:100	日期 DATE	



盖章栏：

（未盖出图专用章本图无效）

中城科泽工程设计集团有限责任公司

Zhongcheng Keze Architects&Engineers

工程设计证书编号：A132012406

本图版权属我公司所有，除该工程外对本图的任何用途和复制，须获得我公司的书面许可
THE OWNERSHIP OF THE COPYRIGHT IN THIS DRAWING IS RETAINED BY ZHONG CHENG KEZE UNDERTAKING DESIGN CO., LTD. WITTEN CONSENT MUST BE OBTAINED BEFORE ANY USE OR REPRODUCTION OF THE DRAWING.

合作设计单位
JOINED DESIGNER

签署栏
SIGNATURE

制图 DRAWN BY	张伟	
设计 DESIGNED BY	张伟	
校对 CHECKED BY	田超	
专业负责人 DISCIPLINE RESPONSIBLE BY	季玉忠	
项目负责人 PROJECT DIRECTOR BY	季玉忠	
审核 VERIFIED BY	张伟	
审定 APPROVED BY	乔恒云	

会签栏
AGENCIES SIGN

建筑 ARCHITECTURE		电气 ELECTRIC	
结构 STRUCTURE		暖通 HVAC	
给排水 W. SANIT		智能 AUTO.	

建设单位 CLIENT	青湖镇尚庄村村民委员会
工程名称 PROJECT	青湖镇尚庄村2026年度宜居宜业和美乡村建设项目工程设计
图纸名称 DRAWING TITLE	公厕效果图

设计编号 JOB NO.		图号 DRAWING NO.	CS-1
设计阶段 STATUS	施工图	版次 VERSION	A
比例 SCALE	1:100	日期 DATE	

施 工 图 设 计 说 明

一，设计依据	主管部门批准文件 消防，市政，供电有关文件或协议 建设单位认可的单体设计方案 《民用建筑设计通则》GB 50352-2005 《城市公共厕所设计标准》CJJ14-2005　　《建筑设计防火规范》（GB 50016-2014） 《城市独立式公共厕所》GJBT-1019　　民用建筑工程设计技术措施2009年版 国家及江苏省现行的相关设计规范大全、规程、标准以及地方主管部门有关规定和要求。
二，项目概况及经济指标	项目概况：本工程为青湖镇尚庄村宜居宜业和美乡村公共厕所设计 建筑总面积为：64.81平方米 建筑物层数：本建筑层数一层，建筑高度为4.5米 结构形式：砌体结构，抗震设防烈度为七度，地震基本加速度为0.15g（第二组） 本工程为三类单层建筑，设计使用年限为50年。耐火等级为二级，主体结构合理使用年限50年。
三，标高尺寸	建筑平面坐标为城建统一坐标，绝对标高现场定。 本建筑各层相对标高的标注，均标的是建筑面层标高，屋面标注的是结构面层标高。 本施工图建筑所标尺寸除注明外均以毫米为单位，标高以米为单位。
四，墙体工程	墙体的基础部分见结施； 墙体用240厚KP1多孔砖（部分内墙120）。 墙基防潮层做法参见苏J01-2005-1/1，位于室内地坪下约-0.060处做20mm厚 1:2水泥砂浆内加5%防水剂的墙身防潮层（在此标高为钢筋混凝土构造，或下为砌石构造时可不做）， 当室内地坪变化处防潮层应重叠，并在高低差埋土一侧墙身做20厚1:2水泥砂浆防潮层，如埋土侧为室外，还应刷1.5厚聚氨酯防水涂料（或其它防潮材料） 凡使用上有水或潮湿的房间，隔墙在与楼地面接触处做200高C20砼防水坎，厚度同墙厚。 预留洞的封堵：砌筑墙留洞待管道设备安装完毕后，用C15细石混凝土填实。
五，地面工程	地面做法详见构造做法一览表。 地面为地砖地面，尺寸及颜色由甲方自定，做法参见构造做法说明； 凡功能上有用水的房间，地面在混凝土基层表面做防水处理，做法为聚氨酯三遍涂膜，厚1.5，向四周卷起300高 有地漏的房间，地面表面应比其他房间表面低30，并按0.5%坡度坡向地漏。
六，屋面工程	屋面工程施工应遵照《屋面工程质量验收规范》进行 本建筑屋面防水等级为II级，采用SBS防水卷材， 坡屋面做法详见构造做法一览表， 基层与突出屋面结构的转角处水泥砂浆粉刷均应做成半径为150mm的圆弧，圆弧应用套板形成， 确保顺直一致。在屋面与突出屋面的连接处泛水部位屋面多铺一层卷材附加层和屋面卷材防水层交错铺贴。 凡穿屋面管先预埋止水钢套管，管道穿屋面等屋面留洞孔位置须检查核实后再做防水层，避免做防水层后凿洞。
七，内装修工程	内装修工程执行《建筑内部装修设计防火规范》GB 50222； 卫生间、盥洗室做瓷砖内墙，做法见构造做法说明；其余内墙面为乳胶漆 做法见构造做法说明； 室内平顶做法参见构造做法说明； 水泥护角线做法15厚1:2.5水泥砂浆每边宽40，高2000粉面同墙面，用于门窗及墙柱等阳角。
八，门窗工程	玻璃选用应符合《建筑玻璃应用技术规程》及发改委（2003）2116号文要求。 施工图所注尺寸均为建筑的门窗洞口尺寸，门窗加工尺寸要按照装修面厚度承包商予以调整。 本建筑的外窗气密性能等级不小于6级，水密性能不小于3级，抗风压性能不小于3级 本建筑中公共出入口的门窗均采用安全玻璃 本建筑中所有玻璃窗的玻璃均采用白玻 建筑外窗为单框中空双玻塑钢窗，型材颜色见效果图 门玻璃单片面积大于0.5平方米，窗单片面积大于1.5平方米均采用6厚钢化中空玻璃，卫生间和浴室的外窗玻璃表面应

	做压花或磨砂处理。 门窗框与墙体之间的洞口缝隙要密实，中间用发泡聚氨酯填实，窗框内外表面与墙接口处均用建筑耐候密封胶封堵。 凡窗台临空高度不足0.9米或者落地窗均做安全玻璃，窗内侧应设高1100高的防护栏杆，栏杆扶手应能承受 1.0KN/m的水平推力。 栏杆扶手做法参见99SJ403-1/60,门窗所需五金配件及把手，均应按标准配置齐全。
九，室外工程	室外入口平台、踏步作法详见苏J01-2005-5/11， 散水作法详见苏J01-2005-3/12散水宽为600。 散水沿长度方向每隔6000设变形缝一道，缝宽20，散水与外墙间通长缝，缝宽10，二种缝均填沥青胶泥。
十，粉刷工程	外墙材料及色彩见立面图及效果图；
十一，油漆工程	室内油漆使用环保型产品，涂料及油漆必须遵照《民用建筑工程室内环境污染控制》进行。 所有外金属构件先进行除锈处理后，刷防锈漆一道，再涂表面漆。 所有预埋木砖以及贴邻墙体的木质材料表面均应作防腐处理。
十二，建筑设计功能条件	凡需进行二次设计需改变使用要求的部分，必须经原设计单位各专业设计人同意，并进行核发修改图纸。方可实施。 室内装修属二次设计范围，不包括在本设计范围内
十三，室内装修工程	室内装修设计与施工必须遵守《建筑内部装修设计防火规范》GB50222及《民用建筑工程室内环境污染控制规范》。 室内二次装修时，不得对主体结构、承重构件及内外墙体保温系统造成损害， 不得对设计的防火等级、分区、疏散位置及宽度作任何改变。 二次装修设计的雨蓬、栏杆、护栏、玻璃及遮阳构件，均确保安全牢固。 室内装修必须在素混凝土达到强度，地面建筑主体完工与广场回填土做好，工程主体 沉降稳定后再进行。
十四，其他	建筑底层外窗做防盗措施，作法由承包商与建设单位商定。裙房平台，屋面露台门窗防盗措施由甲方自理。 留洞，预埋构件应与结构，设备专业配合施工， 临空窗台标高不足900者，均加设护窗栏杆，护窗栏杆做法参见99J403-1/60，高度1100mm。 屋面雨水排入地下详见水施。 本建筑内各专业所留的洞位置及尺寸，详见各专业图纸、施工项目部应对所有洞口进行校对，校对无误后方可施工。 各工种之间须相互协调，未尽事宜按现行有关建筑设计，施工，安装等规范执行；
十五，二次设计内容	外立面门窗，分格，轻钢雨蓬构架，玻璃幕墙，护窗栏杆， 本图所示二次设计部分内容仅作为示意图，具体做法详见二次设计，（栏杆需承受水平荷载不小于1KN/M。）
十六，验　收	施工过程应严格执行国颁相关建筑〈〈施工及验收规范〉〉，本图纸未详部分或有变更，必须征得设计人员书面同意， 二次设计部分必须征得设计者同意，且经审查合格后方可施工， 凡本设计未提及者，均应按照国家现行的建筑工程施工验收规范标准及规程进行施工。

盖章栏：

（未盖出图专用章本图无效）

中城科泽工程设计集团有限责任公司
Zhongcheng Keze Architects&Engineers
工程设计证书编号：A132012406

本图版权属我公司所有，除该工程外对本图的任何用途和复制，须获得我公司的书面许可
THE OWNERSHIP OF THE COPYRIGHT IN THIS DRAWING IS RETAINED BY ZHONG CHENG KEZE ENGINEERING DESIGN CO., LTD. WITHOUT CONSENT MUST BE OBTAINED HEREIN ANY USE OR REPRODUCTION OF THE DRAWING.

合作设计单位
JOINED DESIGNER

签署栏 SIGNATURE

制图 DRAWN BY	张伟	
设计 DESIGNED BY	张伟	
校对 CHECKED BY	田超	
专业负责人 DISCIPLINE RESPONSIBLE BY	季玉忠	
项目负责人 PROJECT DIRECTOR BY	季玉忠	
审核 VERIFIED BY	张伟	
审定 APPROVED BY	乔恒云	

会签栏 AGENCIES SIGN

建筑 ARCHITECTURE		电气 ELECTRIC	
结构 STRUCTURE		暖通 HVAC	
给排水 W. SANIT		智能 AUTO.	

建设单位 CLIENT	青湖镇尚庄村村民委员会
工程名称 PROJECT	青湖镇尚庄村2026年度宜居宜业和美乡村建设项目工程设计
图纸名称 DRAWING TITLE	公厕-建筑-施工图设计说明

设计编号 JOB NO.		图号 DRAWING NO.	CS-2
设计阶段 STATUS	施工图	版次 VERSION	A
比例 SCALE	1:100	日期 DATE	

构 造 做 法 说 明

地面	防滑地砖地面	10厚防滑地砖，干水泥擦缝	一层所有房间
		撒素水泥面	
		20厚1：2干硬性水泥砂浆粘结层	
		刷素水泥浆一道	
		60厚C15混凝土	
		100厚碎砖或碎石夯实	
		素土夯实	
梯脚	面砖踢脚	10厚饰面砖，干水泥擦缝(150高)	门厅、管理室
		5厚1：1水泥细砂浆结合层一道	
		12厚1:3水泥砂浆打底扫毛	
		刷界面处理剂一道	
		基层墙体	
内墙面	乳胶漆内墙	内墙乳胶漆	所有房间（面砖墙面除外）
		满刮腻子一道	
		5厚1:0.3:3水泥石灰砂浆粉面	
		15厚1:1:6水泥石灰砂浆打底	
		基层墙体	
	釉面砖内墙	5厚釉面砖白水泥浆擦缝	卫生间内墙距地面1800高度内
		2厚建筑陶瓷粘结剂	
		6厚1:2.5水泥砂浆粉面	
		12厚1:3水泥砂浆打底	
		界面处理剂	
		基层墙体	
外墙面	乳胶漆外墙面	外墙饰面	所有外墙装饰见立面图标注和效果图
		6厚1：2.5水泥砂浆粉面，水刷带出小麻面	
		12厚1：3水泥砂浆打底	
		240厚KP1多孔砖	
平顶	乳胶漆平顶	面层乳胶漆	坡屋面要是吊顶可以不做此项 顶层坡屋面吊顶甲方自理，吊顶线标高见施工图
		6厚1:0.3:3水泥石灰膏砂浆粉面	
		6厚1:0.3:3水泥石灰膏砂浆打底扫毛	
		刷素水泥浆一道（内掺5%107胶）	
		现浇砼楼板	
屋面	坡屋面	块瓦	坡屋面
		钢挂瓦条L 30X4，中距按瓦才规格（与钢顺水条采用焊接连接）	
		钢顺水条-25X5，中距600，用Ø3.5长40水泥钉@600固定	
		35厚C20细石混凝土持钉层（配Ø4@150X150钢筋网）	
		4厚SBS防水卷材	
		20厚1：3水泥砂浆找平层	
		现浇砼屋面板	
	平屋面	50厚C30钢筋砼内配双向Ø4@150钢筋压光抹平	平屋面
		20厚1:3水泥砂浆隔离层	
		4厚SBS防水卷材	
		20厚1:3水泥砂浆找平层	
		发泡混凝土找坡层，最薄处20	
		现浇钢筋混凝土楼板	

门窗表

类型	设计编号	洞口尺寸(mm)	数量	图集名称	材质	备注
普通门	M1	1200X2100	2	成品钢门	塑钢	
门连窗	MLC1	1800X2100	1	见本页窗大样	塑钢	
普通窗	C1	1500X1200	6	水泥花窗 定做	水泥	窗台高1.8m
	C2	600X1550	2	水泥花窗 定做	水泥	窗台高0.9m
	C3	1200X1300	1	参见苏J10-2008-TSC-1212	塑料	窗台高0.9m
	C4	1200X1200	2	水泥花窗 定做	水泥	窗台高0.9m
洞口	MD1	2600X2200	1			
	MD2	1200X2200	2			

说明：1.各种型号窗的数量应与实际工程现场核对
2.本工程工具房窗外置不锈钢防盗网，其余窗用户按需自定
3.本图所注皆为洞口尺寸，门窗制作时均需扣去部分装饰厚度。
4.平开门设磁性门碰，门锁为球形执手锁。
5.本建筑的所有玻璃窗户均采用磨砂玻璃。

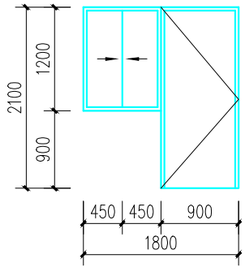

MLC1 1:50

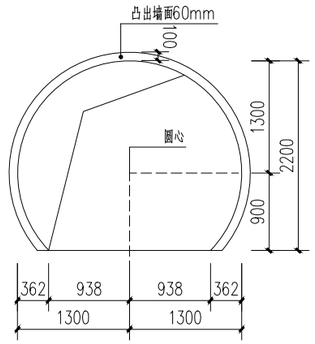

MD2 1:50

盖章栏：

（未盖出图专用章本图无效）

中城科泽工程设计集团有限责任公司
Zhongcheng Keze Architects&Engineers
工程设计证书编号：A132012406

本图版权属我公司所有，除该工程外对本图的任何用途和复制，须获得我公司的书面许可
THE OWNERSHIP OF THE COPYRIGHT IN THIS DRAWING IS RETAINED BY ZHONG CHENG KE ENGINEERING DESIGN CO., LTD.WITHOUT CONSENT MUST BE OBTAINED SINCE ANY USE OR REPRODUCTION OF THE DRAWING

合作设计单位 JOINED DESIGNER

签署栏 SIGNATURE		
制图 DRAWN BY	张伟	
设计 DESIGNED BY	张伟	
校对 CHECKED BY	田超	
专业负责人 DISCIPLINE RESPONSIBLE BY	季玉忠	
项目负责人 PROJECT DIRECTOR BY	季玉忠	
审核 VERIFIED BY	张伟	
审定 APPROVED BY	乔恒云	

会签栏 COUNTERSIGN			
建筑 ARCHITECTURE		电气 ELECTRIC	
结构 STRUCTURE		暖通 HVAC	
给排水 W. SUPP.		智能 AUTO.	

建设单位 CLIENT	青湖镇尚庄村村民委员会		
工程名称 PROJECT	青湖镇尚庄村2026年度宜居宜业和美乡村建设项目工程设计		
图纸名称 DRAWING TITLE	公厕-建筑-构造做法说明、 门窗表		
设计编号 JOB NO.		图号 DRAWING NO.	CS-3
设计阶段 STATUS	施工图	版次 VERSION	A
比例 SCALE	1:100	日期 DATE	

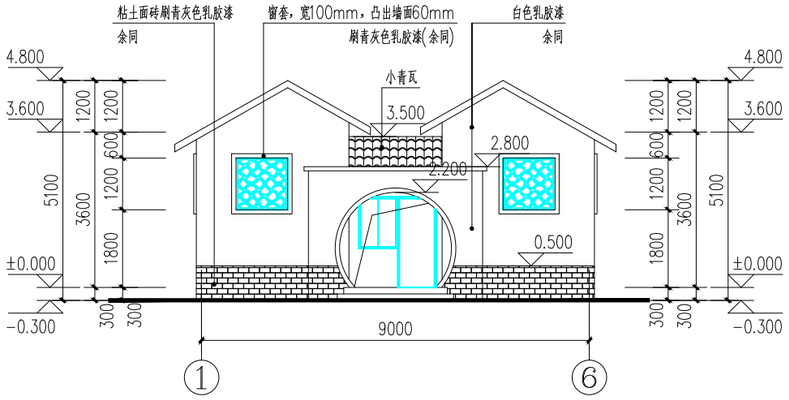

南立面图 1:100

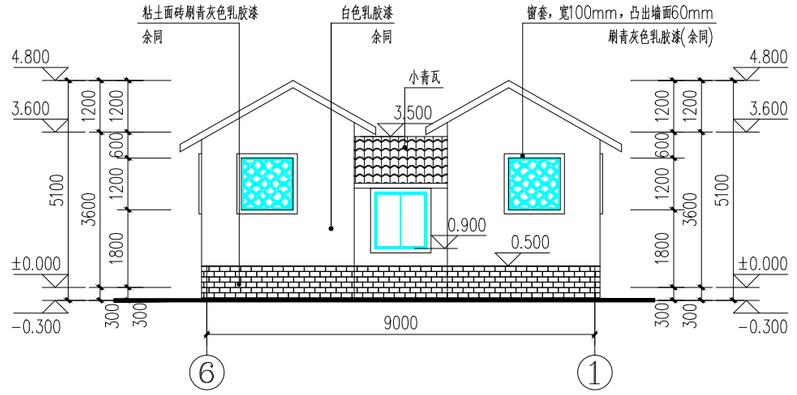

北立面图 1:100

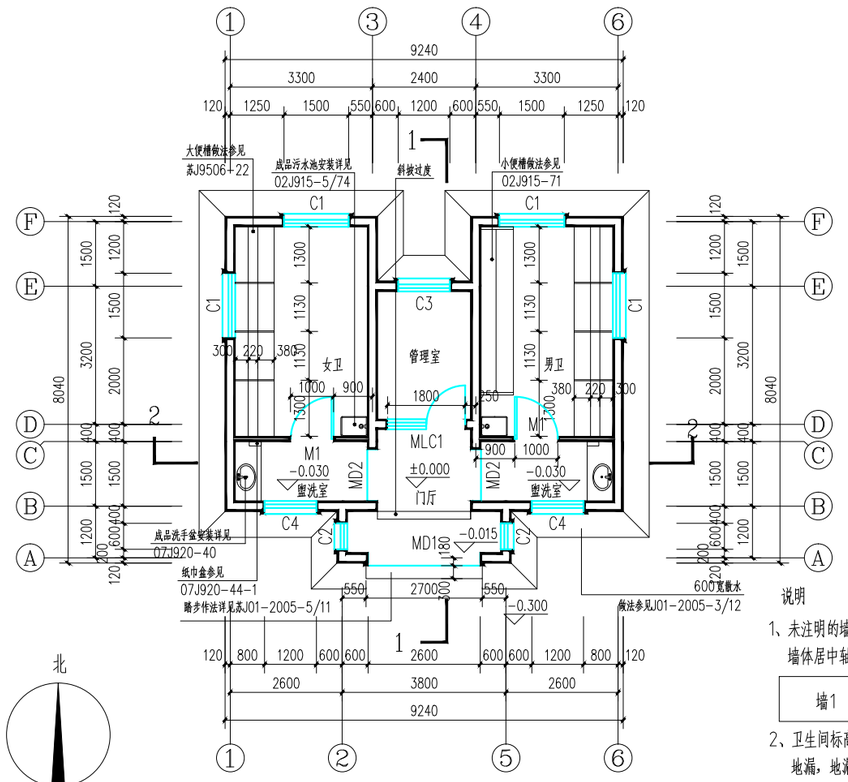

一层平面图 1:100

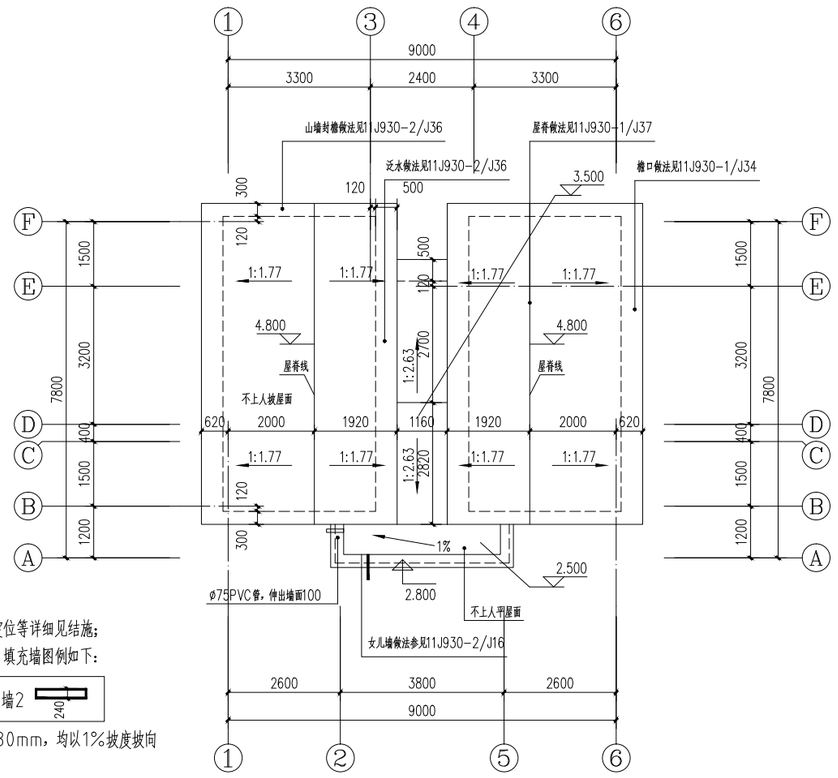

屋顶平面图 1:100

说明

1、未注明的墙、柱的大小厚度和定位等详细见结施；
墙体居中轴线（特别注明除外）填充墙图例如下：

墙1	墙2
120	240

2、卫生间标高比同层楼面标高低30mm，均以1%坡度坡向地漏，地漏位置见水施

3、卫生器具、隔板，门窗等用户自理

4、本图所示平面图中未标注的门洞垛宽除无垛宽的门洞外，其余门洞垛宽均为130mm或齐柱边

5、本图窗套宽100mm，凸出墙面60mm

6、本图纸凡与大样有冲突均以大样为准

盖章栏：

（未盖出图专用章本图无效）

中城科泽工程设计集团有限责任公司
Zhongcheng Keze Architects&Engineers
工程设计证书编号：A132012406

本图版权属我公司所有，除该工程外对本图的任何用途和复制，须获得我公司的书面许可
THE OWNERSHIP OF THE COPYRIGHT IN THIS DRAWING IS RETAINED BY ZHONG CHENG KEZE ENGINEERING DESIGN CO., LTD. WITHOUT CONSENT MUST BE OBTAINED HOWEVER ANY USE OR REPRODUCTION OF THE DRAWING.

合作设计单位
JOINED DESIGNER

签署栏
SIGNATURE

制图 DRAWN BY	张伟	
设计 DESIGNED BY	张伟	
校对 CHECKED BY	田超	
专业负责人 DISCIPLINE RESPONSIBLE BY	季玉忠	
项目负责人 PROJECT DIRECTOR BY	季玉忠	
审核 VERIFIED BY	张伟	
审定 APPROVED BY	乔恒云	

会签栏
COUNTERSIGN

建筑 ARCHITECTURE		电气 ELECTRIC	
结构 STRUCTURE		暖通 HVAC	
给排水 W. SADR		智能 AUTO.	

建设单位 CLIENT	青湖镇尚庄村村民委员会
工程名称 PROJECT	青湖镇尚庄村2026年度宜居宜业和美乡村建设项目工程设计
图纸名称 DRAWING TITLE	公厕-建筑--层平面图、屋顶平面图、南立面图、北立面图

设计编号 JOB NO.		图号 DRAWING NO.	CS-4
设计阶段 STATUS	施工图	版次 VERSION	A
比例 SCALE	1:100	日期 DATE	

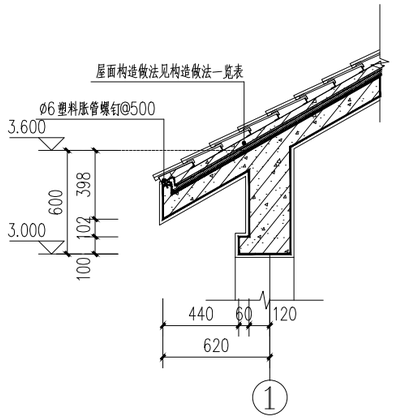

1 1:25

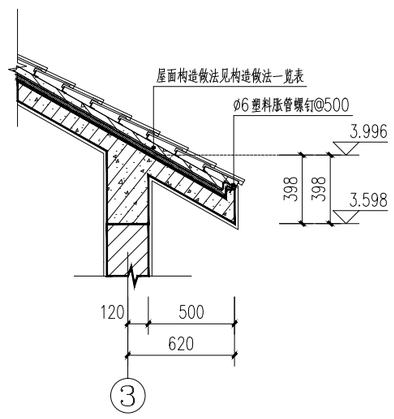

2 1:25

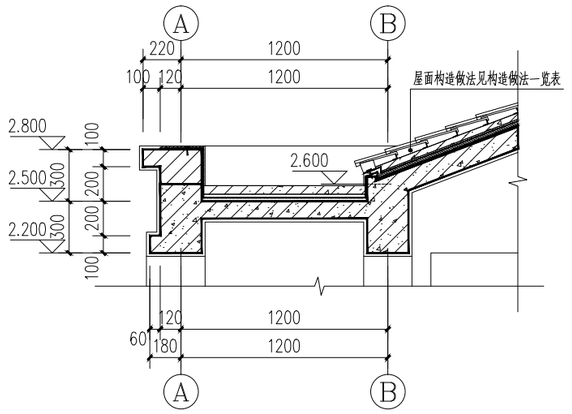

3 1:25

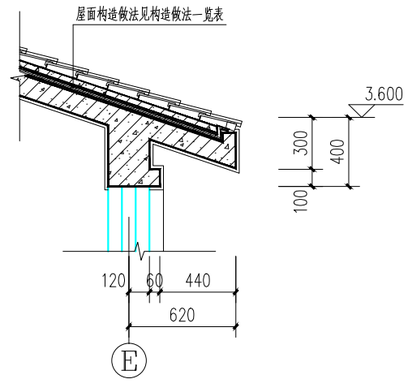

4 1:25

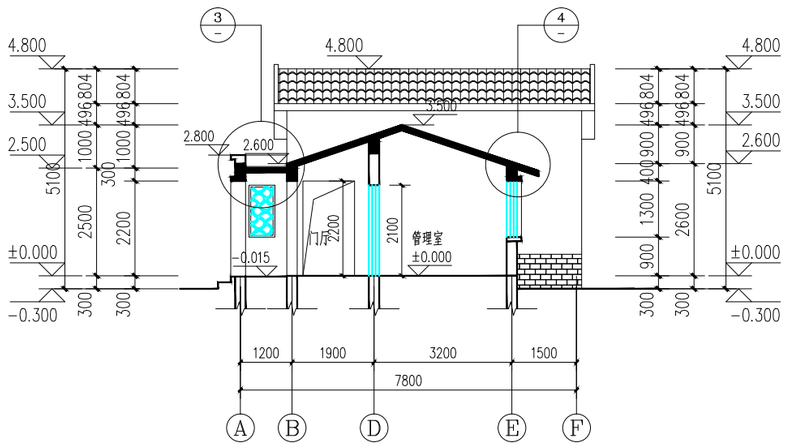

1-1剖面图 1:100

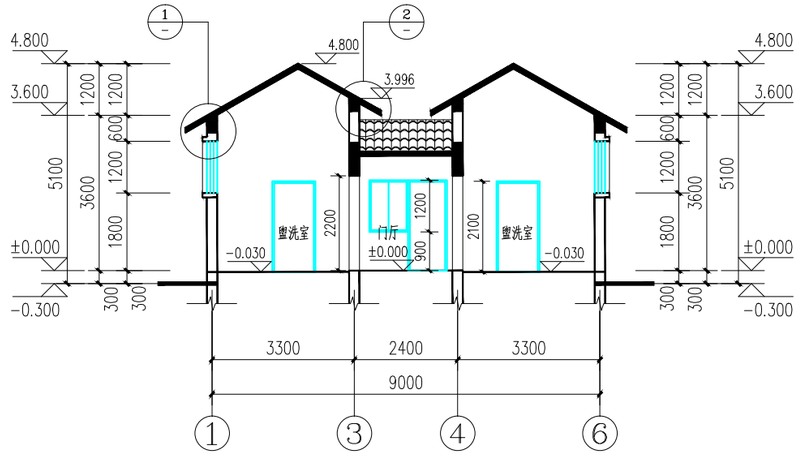

2-2剖面图 1:100

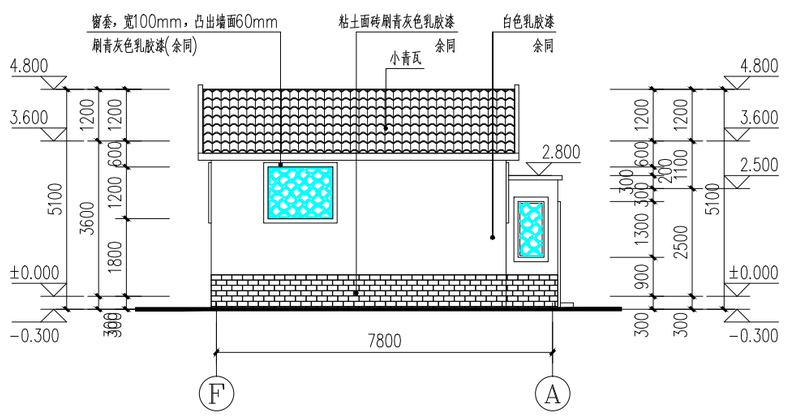

西立面图 1:100

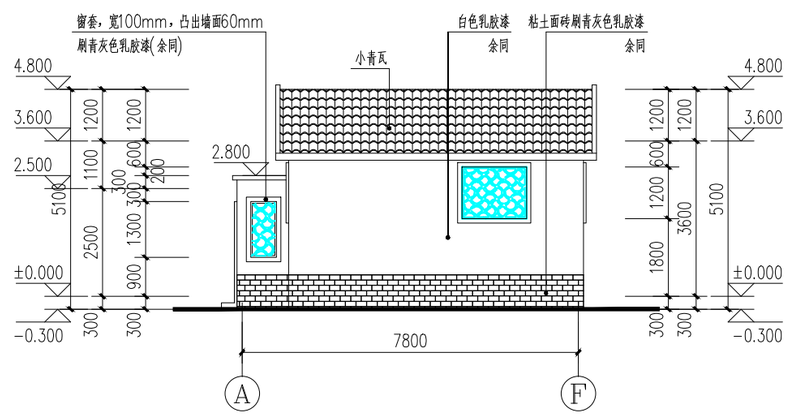

东立面图 1:100

盖章栏：

（未盖出图专用章本图无效）

中城科泽工程设计集团有限责任公司 Zhongcheng Keze Architects&Engineers			
工程设计证书编号：A132012406			
合作设计单位 JOINED DESIGNER			
签署栏 SIGNATURE			
制图 DRAWN BY	张伟		
设计 DESIGNED BY	张伟		
校对 CHECKED BY	田超		
专业负责人 DISCIPLINE RESPONSIBLE BY	季玉忠		
项目负责人 PROJECT DIRECTOR BY	季玉忠		
审核 VERIFIED BY	张伟		
审定 APPROVED BY	乔恒云		
会签栏 COUNTERSIGN			
建筑 ARCHITECTURE		电气 ELECTRIC	
结构 STRUCTURE		暖通 HVAC	
给排水 W. SUPP.		智能 AUTO.	
建设单位 CLIENT	青湖镇尚庄村村民委员会		
工程名称 PROJECT	青湖镇尚庄村2026年度宜居宜业和美乡村建设项目工程设计		
图纸名称 DRAWING TITLE	公厕-建筑-西立面图、东立面图、1-1剖面图、2-2剖面图、节点大样		
设计编号 JOB NO.		图号 DRAWING NO.	CS-5
设计阶段 STATUS	施工图	版次 VERSION	A
比例 SCALE	1:100	日期 DATE	

本图版权属我公司所有，除该工程外对本图的任何用途和复制，须获得我公司的书面许可
THE OWNERSHIP OF THE COPYRIGHT IN THIS DRAWING IS RETAINED BY ZHONG CHENG KEZE ENGINEERING DESIGN CO., LTD. WITHOUT CONSENT MUST BE OBTAINED HEREOF ANY USE OR REPRODUCTION OF THE DRAWING.

结 构 设 计 说 明

1. 设计依据:
《建筑抗震设计规范》（GB50011-2010）
《建筑地基基础设计规范》（GB50007-2011）
《砌体结构设计规范》（GB50003-2012）
《混凝土结构设计规范》（GB50010-2010）
《房屋建筑制图统一标准》（GB/T50001-2001）
《建筑制图标准》（GB/T50104-2001）
《建筑结构制图标准》（GB/T50105-2001）
2. 本工程为一层砌体结构，设计标高±0.000相对应的绝对标高现场定 。
3. 本工程设计使用年限为50年。
4. 抗震设防类别：丙类建筑。
5. 抗震设防烈度为8度，设计基本地震加速度值为0.20g（第二组）。
6. 结构安全等级：二级。
7. 耐火等级：二级。
8. 建设方未提供地质数据,持力层现场定，承载力特征值Fak暂定为150Kpa
基槽必须经设计人员验收后，方可进行下步工序。
9. 受力钢筋的混凝土保护层厚：基础40；梁柱20；板20。
10. 材料：（1）砂浆：±0.000以下用M10水泥砂浆砌筑。
±0.000以上用M7.5混合砂浆砌筑。
（2）混凝土：C30（特别注明除外）
（3）钢筋：?（HPB400，fy=360Mpa）
（4）砖：±0.000以下MU15砼实心砖，±0.000以上用MU10KP1多孔砖。
11. 过梁：梁宽同墙宽，当现浇钢筋混凝土结构的填充墙门（窗）洞顶无现浇梁时，均应设置相同洞宽，荷载等级为2级的预制过梁。过梁遇现浇梁柱时改为现浇。过梁选用现行国家建筑标准设计图集03G322-1。
12. 本工程有关抗震构造措施见11G329-2。
13. 本工程所有无梁墙体在屋面标高均设置圈梁。
14. 工程施工中必须做好预留孔洞工作，孔洞详见设备施工图。
15. 本工程施工应严格遵守图纸和施工规范,密切和其他专业配合.

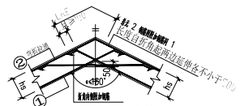

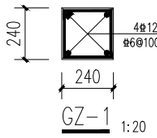

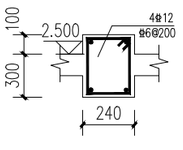

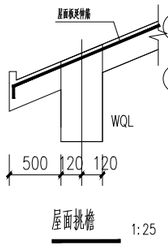

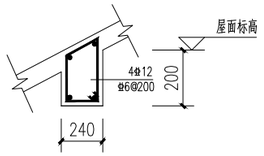

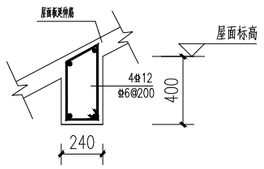

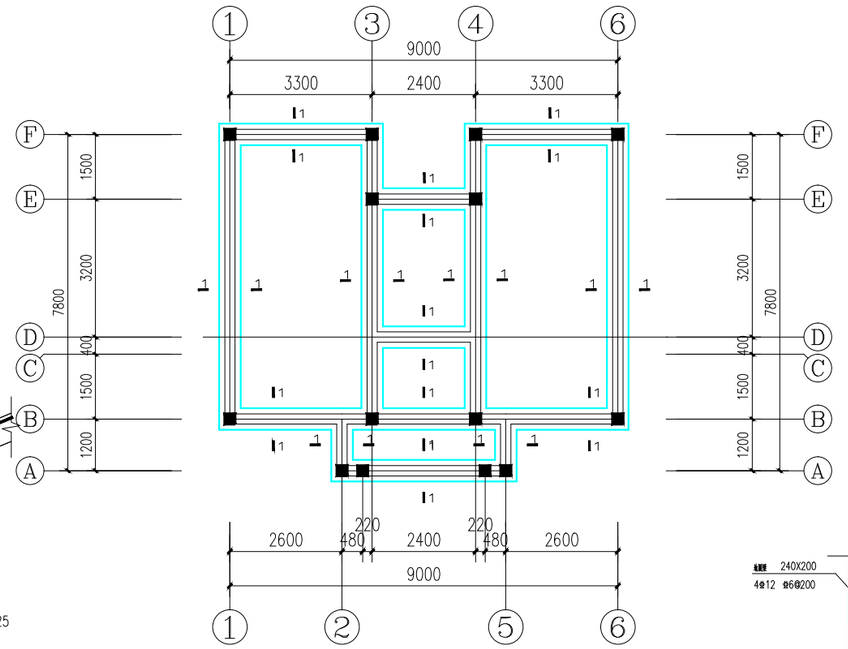

基础平面布置图 1:100

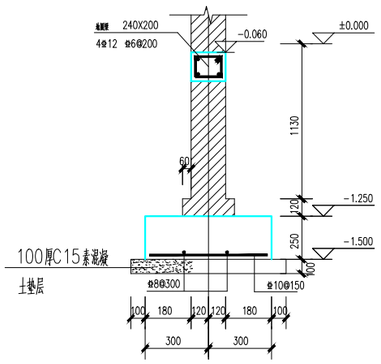

1 — 1

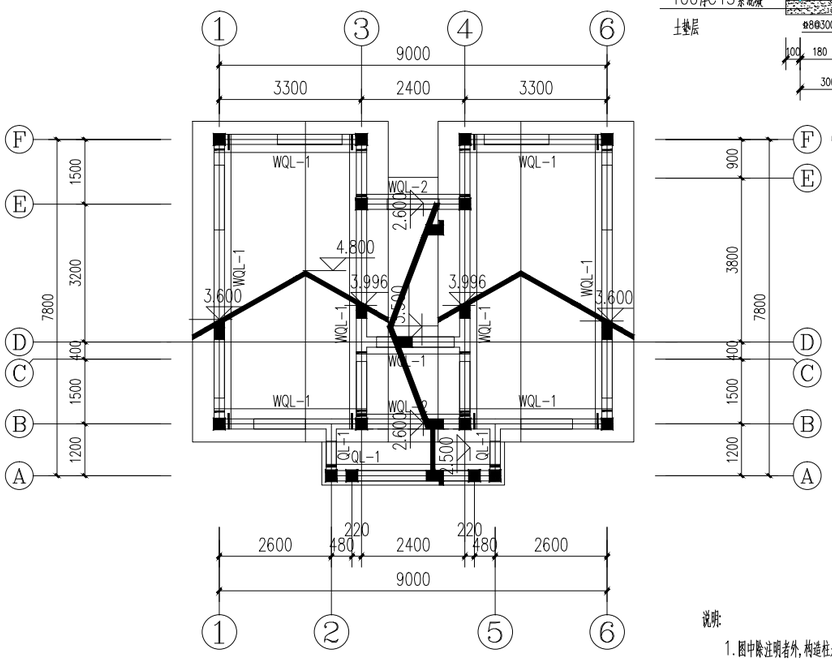

屋面结构平面布置图 1:100

说明:
1. 图中除注明者外,构造柱未注明者均为GZ-1;
2. 无梁墙体在屋面处均设置圈梁,圈梁布置见平面.
3. 本层板厚120，配筋双层双向Φ8@150.

盖章栏:

（未盖出图专用章本图无效）

中城科泽工程设计集团有限责任公司
Zhongcheng Keze Architects&Engineers
工程设计证书编号：A132012406
本图版权属我公司所有，除法工程外对本图的任何形式的复制、须获得我公司的书面许可
THE OWNERSHIP OF THE COPYRIGHT IN THIS DRAWING IS RETAINED BY ZHONG CHENG KE ENGINEERING DESIGN CO., LTD WITHOUT CONSENT MUST BE OBTAINED SINCE ANY USE OR REPRODUCTION OF THE DRAWING.

合作设计单位
JOINED DESIGNER

签署栏 SIGNATURE

制图 DRAWN BY	张伟	
设计 DESIGNED BY	张伟	
校对 CHECKED BY	田超	
专业负责人 DISCIPLINE RESPONSIBLE BY	季玉忠	
项目负责人 PROJECT DIRECTOR BY	季玉忠	
审核 VERIFIED BY	张伟	
审定 APPROVED BY	乔恒云	

会签栏 COUNTERSIGN

建筑 ARCHITECTURE		电气 ELECTRIC	
结构 STRUCTURE		暖通 HVAC	
给排水 W. SUPP		智能 AUTO.	

建设单位 CLIENT	青湖镇尚庄村村民委员会
工程名称 PROJECT	青湖镇尚庄村2026年度宜居宜业和美乡村建设项目工程设计
图纸名称 DRAWING TITLE	公厕-结构-结构平面布置图

设计编号 JOB NO.		图号 DRAWING NO.	CS-6
设计阶段 STATUS	施工图	版次 VERSION	A
比例 SCALE	1:100	日期 DATE	

给排水设计说明

一、设计依据

1.现行国家有关设计规范及规程，省内地方法规及本院专业统一措施。

2.本工程方案会审及管线协调会审批意见。

3.业主所提供的有关市政给水、污水、雨水管网资料。

4.本院其他专业提供的设计资料。

二、主要设计规范

1.《给水排水制图标准》-(GB/T50106-2010)

2.《建筑给水排水设计规范》(GB50015-2003)

3.《建筑设计防火规范》(GB50016-2014)

4.《建筑灭火器配置设计规范》GB50140-2005

5.《室外给水设计规范》(GB50013-2006)

6.《卫生设备安装》09S304.

三、设计范围:

生活给排水 灭火器布置

四、工程概况

1. 本工程为桃林镇关汪村宜居宜业和美乡村公共厕所设计

建筑面积为64.81平方米，建筑一层，建筑高度为4.5米。

2.生活供水方式

本工程由市政管网直接供水，供水点压力为0.25MPa；

五、生活给排水管材及器具

1.生活给水管:冷水管道采用PP-R管承插口熔接(丝),公称压力选用PN1.60MPa

2.生活污水管:室内采用UPVC塑料排水管承插口专用胶粘接。

3.本工程灭火器设置场所危险等级为轻危险等级，按A类级别配置3kg装的贮压式手提式磷酸铵盐干粉灭火器，并设置在专用的灭火器箱内。

六.其它

1.检查井见标准图集02S515,化粪池选用Z6-16SQF,详见图集02S701。

2.水表井、阀门井做法见图集05S502;

3.排水横管坡度:De50 i=0.035 De75 i=0.025

De110 i=0.020 De160 i=0.010 d300 i=0.004

4.排水横支管起点的安装高度距板底300高

5.室内排水管道的连接应符合下列规定:

1)卫生器具排水管与排水横管垂直连接，应采用90°斜三通;

2)排水立管与排出管端部的连接，采用两个45°弯头或弯曲半径不小于4倍管径的90°弯头;

3)排水管道的横管与立管连接，采用45°斜三通或45°斜四通和顺水三通或顺水四通。

6.室内给水管与排水管水平距离不小于500,垂直交叉最小尽距不小于150.

室外给水管与排水管水平距离不小于1.0米。

7.本工程设计标高以米计，其余尺寸以毫米计。给水管标高为管中，排水管标高为管内底标高。

8.凡图中及本说明未详尽的部分，施工单位均应按照国家有关规范执行。

七.安装与验收:

1、所有安装均按国家建筑标准图集《09S304》执行;

2、工程验收均按国家相应验收规范进行验收。

图 例 表

序号	名 称	图 例	备 注
1	给水管	—J—	
2	排水管	-----	
3	截止阀		
4	角 阀		
5	地 漏		
6	手提式灭火器		
7	面盆		
8	拖布池		
9			

主要设备材料表

序号	名称	规格	单位	数量	备注
1	灭火器	MF/ABC3	具	2	
2	拖布池		个	2	
3	面盆		个	2	
4			个		

注：主要材料以实际发生计

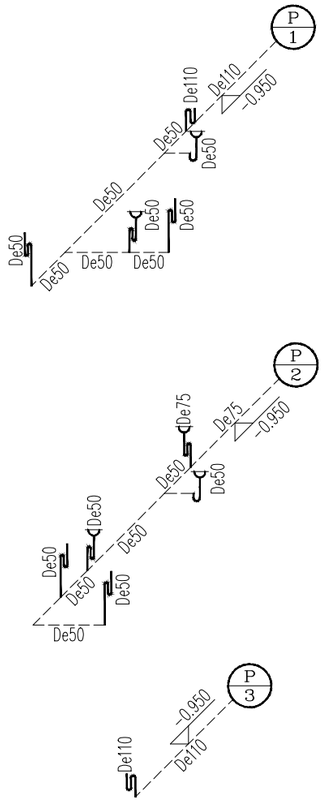

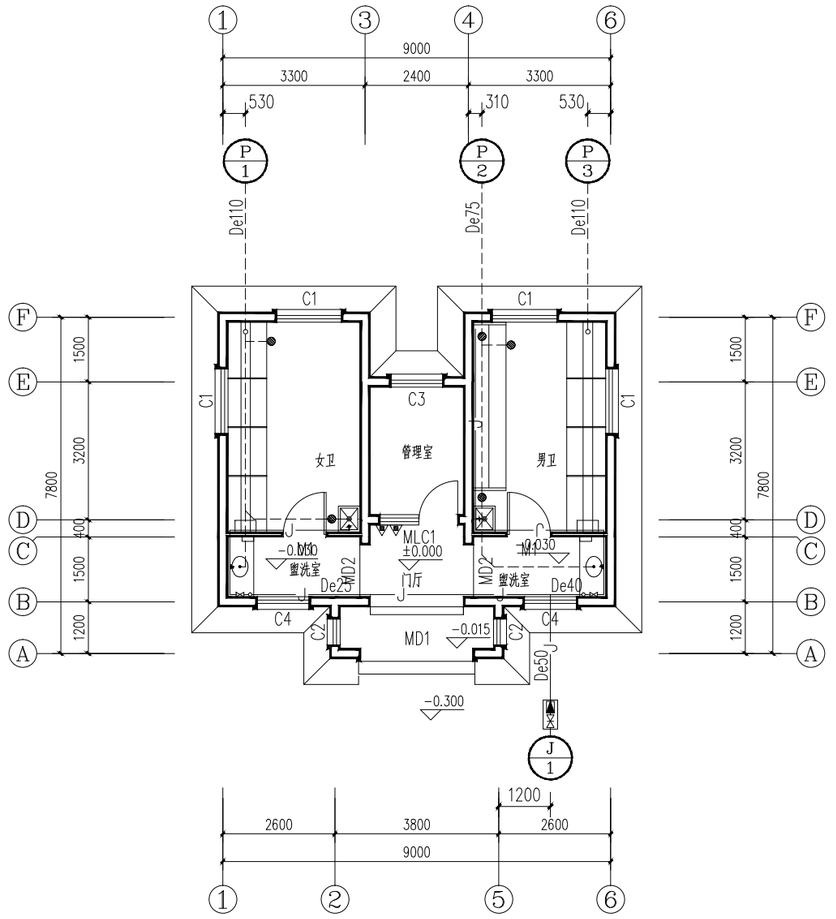

一层给排水平面图 1:100

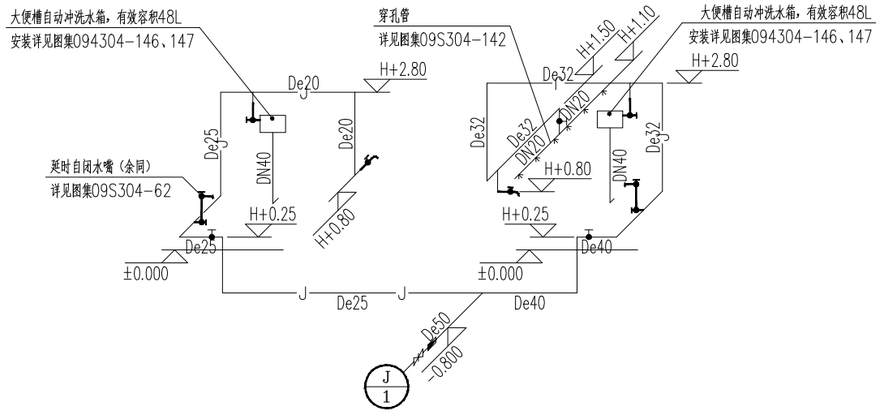

盖章栏:

(未盖出图专用章本图无效)

中城科泽工程设计集团有限责任公司

Zhongcheng Keze Architects&Engineers

工程设计证书编号：A132012406

本图版权属我公司所有，除该工程外对本图的任何用途和复制，须获得我公司的书面许可
THE OWNERSHIP OF THE COPYRIGHT IN THIS DRAWING IS RETAINED BY ZHONG CHENG KE ZE ENGINEERING DESIGN CO., LTD. WITHOUT CONSENT MUST BE OBTAINED SHOULD ANY USE OR REPRODUCTION OF THE DRAWING.

合作设计单位 JOINED DESIGNER

签署栏 SIGNATURE

制图 DRAWN BY	张伟	
设计 DESIGNED BY	张伟	
校对 CHECKED BY	田超	
专业负责人 DISCIPLINE RESPONSIBLE BY	季玉忠	
项目负责人 PROJECT DIRECTOR BY	季玉忠	
审核 VERIFIED BY	张伟	
审定 APPROVED BY	乔恒云	

会签栏 COUNTERSIGN

建筑 ARCHITECTURE		电气 ELECTRIC	
结构 STRUCTURE		暖通 HVAC	
给排水 W. SAN.		智能 AUTO.	

建设单位 CLIENT	青湖镇尚庄村村民委员会
工程名称 PROJECT	青湖镇尚庄村2026年度宜居宜业和美乡村建设项目工程设计
图纸名称 DRAWING TITLE	公厕-水施-给排水系统图、给排水设计说明 一层给排水平面图

设计编号 JOB NO.		图号 DRAWING NO.	CS-7
设计阶段 STATUS	施工图	版次 VERSION	A
比例 SCALE	1:100	日期 DATE	

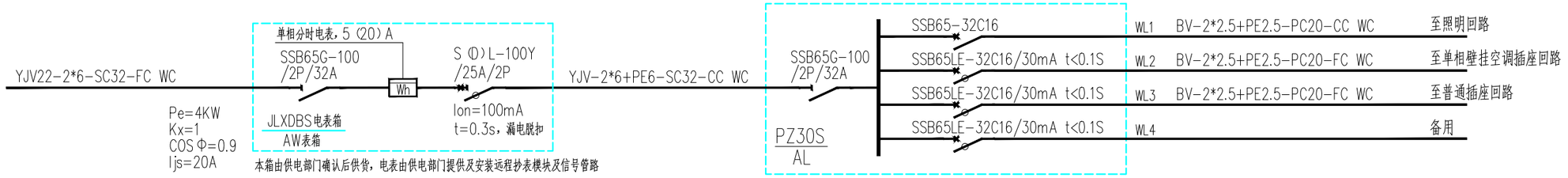

配电系统示意图

序号	图例	名称	规格	备注
9				
8		安全型单相五孔插座	K86Z223A10	安装高度为 0.3米
7		三孔安全型带开关壁挂空调插座	AP86Z13AK11-16	安装高度为 1.8 米
6		暗装单极开关	K86K11-10	安装高度为 1.3 米
5		自带人体感应开关的吸顶灯	1x7W	吸顶安装
4		单管高效节能荧光灯	1x35W	吸顶安装
3		总等电位箱（暗装）	TD22	底边距地为 0.5 米
2		配电箱（暗装）	PZ30	底边距地为 1.6 米
1		电表箱（明装）	JLXDBS电表箱，带成品防雨罩	底边距地为 1.8 米

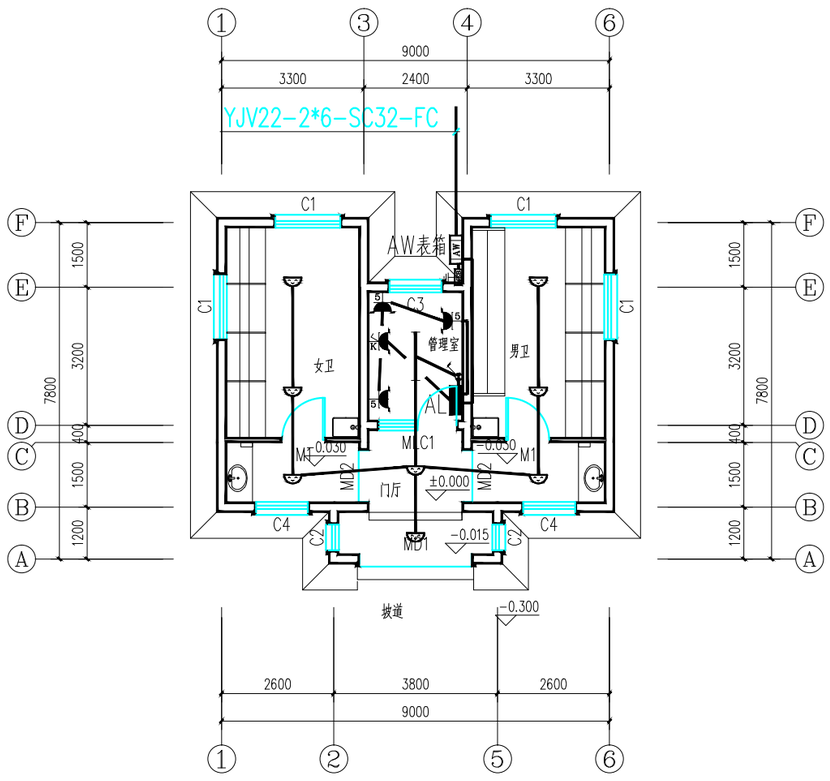

一层配电平面图 1:100

电气设计说明

1、本工程为桃林镇关汪村宜居宜业和美乡村公共厕所设计，共一层。

2、设计范围：电气照明。

3、本工程用电等级按三级考虑。供电电源为单相进线220V，进线方式电缆埋地进线。

4、本工程接地方式为TN-C-S系统。整个工程应与接地系统在总进线处将PEN干线、电气装置接地极的接地干线、金属管道及建筑物金属构件等导电体做成总等电位联结。

5、本工程采用的导线型号，规格及敷设方式除图中注明者外，均为BV-450/750型铜芯塑料线穿阻燃型冷弯PC（中型）管暗敷。照明回路均采用2.5mm²，两线均穿PC16；三-五线穿PC20；六-七线穿PC25；插座回路的接线应符合GB50303-2002第22.1.2条“3”中的规定，即插座接线严禁采用串接连接，应采用“T”型连接。其它线路均按配电系统示意图敷设。

6、WC--沿墙暗敷；FC--沿地暗敷；CC--沿顶棚暗敷。

7、各种电气设备安装高度及安装方式见材料表。

8、未尽事宜参照相关规范执行。

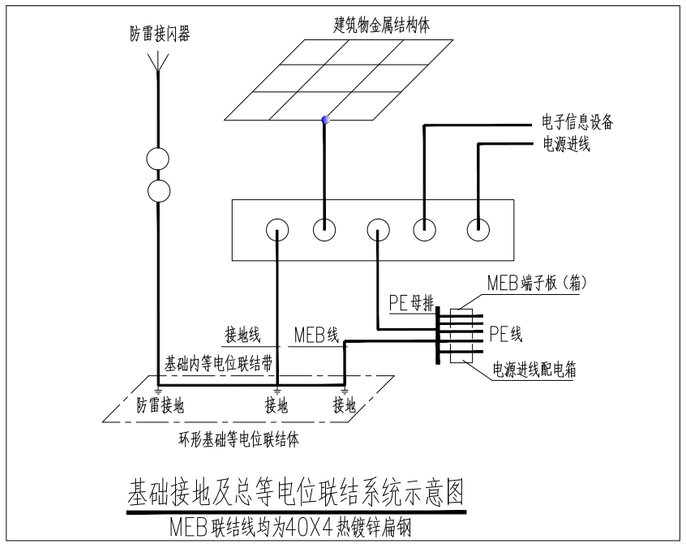

基础接地及总等电位联结系统示意图

MEB联结线均为40X4热镀锌扁钢

盖章栏：

（未盖出图专用章本图无效）

中城科泽工程设计集团有限责任公司
Zhongcheng Keze Architects&Engineers
工程设计证书编号：A132012406
本图版权属我公司所有，除法工程外对本图的任何通途和复制，须获得我公司的书面许可
THE COPYRIGHT OF THE COPYRIGHT IN THIS DRAWING IS RETAINED BY ZHONG CHENG KEZE ENGINEERING DESIGN CO., LTD WITHOUT CONSENT MUST BE OBTAINED SHOULD ANY USE OR REPRODUCTION OF THE DRAWING.

合作设计单位 JOINED DESIGNER

签署栏 SIGNATURE

制图 DRAWN BY	张伟	
设计 DESIGNED BY	张伟	
校对 CHECKED BY	田超	
专业负责人 DISCIPLINE RESPONSIBLE BY	季玉忠	
项目负责人 PROJECT DIRECTOR BY	季玉忠	
审核 VERIFIED BY	张伟	
审定 APPROVED BY	乔恒云	

会签栏 COUNTERSIGN

建筑 ARCHITECTURE		电气 ELECTRIC	
结构 STRUCTURE		暖通 HVAC	
给排水 W. SUPP.		智能 AUTO.	

建设单位 CLIENT	青湖镇尚庄村村民委员会
工程名称 PROJECT	青湖镇尚庄村2026年度宜居宜业和美乡村建设项目工程设计
图纸名称 DRAWING TITLE	公厕-电施-电力平面图

设计编号 JOB NO.		图号 DRAWING NO.	CS-8
设计阶段 STATUS	施工图	版次 VERSION	A
比例 SCALE	1:100	日期 DATE	



盖章栏：

（未盖出图专用章本图无效）

中城科泽工程设计集团有限责任公司

Zhongcheng Keze Architects&Engineers

工程设计证书编号：A132012406

本图版权属我公司所有，除该工程外对本图纸任何用途单复制，须获得我公司的书面许可
THE OWNERSHIP OF THE COPYRIGHT IN THIS DRAWING IS RETAINED BY ZHONG CHENG KEZE ENGINEERING DESIGN CO., ETD WRITTEN CONSENT MUST BE OBTAINED BEFORE ANY USE OR REPRODUCTION OF THE DRAWING

合作设计单位
JOINED DESIGNER

签署栏
SIGNATURE

制图 DRAWN BY	张伟	
设计 DESIGNED BY	张伟	
校对 CHECKED BY	田超	
专业负责人 DISCIPLINE RESPONSIBLE BY	季玉忠	
项目负责人 PROJECT DIRECTOR BY	季玉忠	
审核 VERIFIED BY	张伟	
审定 APPROVED BY	乔恒云	

会签栏
COUNTERSIGN

建筑 ARCHITECTURE		电气 ELECTRIC	
结构 STRUCTURE		暖通 HVAC	
给排水 H. SADR		智能 AUTO.	

建设单位 CLIENT	青湖镇尚庄村村民委员会
工程名称 PROJECT	青湖镇尚庄村2026年度宜居宜业和美乡村建设项目工程设计
图纸名称 DRAWING TITLE	服务中心立面改造 服务中心照明改造图

设计编号 JOB NO.		图号 DRAWING NO.	
设计阶段 STAGE	施工图	版次 VERSION	A
比例 SCALE	1:100	日期 DATE	

施工图设计说明

项目概况	项目名称：青湖镇尚庄村2026年度宜居宜业和美乡村建设项目工程设计。
	项目地点：东海县青湖镇。
	设计内容：本次改造范围为 服务中心立面改造（西立面）。
改造说明	1、本施工图设计说明，仅适用于本次改造提升设计。
	2、本图单位：高程（85国家高程基准）以m计，其余尺寸以mm计。
	3、施工图中的平、立、剖面图及节点详图等使用时以所注尺寸为准，不能直接以图纸比例量计。
	4、图中未特别标注的尺寸，应按现场实际施工量取。已标注尺寸与现场不符时，应以现场实际尺寸为主。
	5、有相应资质承包商进行二次设计施工时， 应对强度、抗风压、变形、节能、气密性、水密性、防雷、防坠落、隔音、防火及耐久性负责。
	6、工程施工时不得对主体结构、承重构件造成损害。有对结构要求的预埋件，需各工种密切配合，确认无误后方可施工。
	7、装修选用的各项材料，其材质、规格、颜色等，均由施工单位提供样板，经建设和设计单位确认后进行封样， 并据此验收。所有外露非不锈钢金属构件先进行除锈处理后，刷防锈漆二道，再涂表面漆。
	8、工程施工时要注意拆除区的防护、高空作业的安全防护。
	9、工程施工中应严格执行国家各项施工质量验收规范，土建施工队与安装施工队密切配合，施工安装前先要全面 清楚了解有关工种设计图纸内容及设计要求，包括基础结构部分施工，以保证工程进展和施工安装质量。
墙体工程	1、新砌墙体可采用MU10页岩多孔砖、M10混合砂浆砌筑。（厚度同原墙体）。
	3、墙身防潮层做法：在-0.06m标高处（室内地坪标高±0.00）做20厚1:2水泥砂浆掺5%避水浆。
	4、砌筑墙预留洞详见设备图，墙体留洞应结施、建施及设备各专业图纸对照配合施工。
	5、预留洞的封堵：砌筑墙留洞待管道设备安装完毕后，留洞空隙用1:2水泥砂浆用C20细石混凝土填实。
建筑设计功能条件	1、凡需进行二次设计需改变使用要求的部分，必须经原设计单位各专业设计人同意，并进行核发修改图，方可实施。
其他	1、施工时必须配合设备厂家土建条件图。

构造做法一览表

地面	水泥砂浆	20厚DS M20砂浆（1：2.5水泥砂浆）面层，表面撒适量水泥粉抹压平整	走廊（一层）
		界面剂1道	
		80厚C20混凝土垫层	
		压实填土，压实系数不小于90%	
内墙	涂料内墙 （燃烧性能等级A级）	涂刷内墙乳胶漆	走廊（一层） 露台（封闭）（二层）
		涂饰环保内墙底漆	
		3厚耐水腻子分遍找平	
		8厚DP M5砂浆（1:1:6水泥石灰膏砂浆）或粉刷石膏砂浆打底抹平	
		界面剂1道	
		用修补砂浆局部修补墙面，DP砂浆勾实接缝并拉毛，	
		接缝处粘贴耐碱玻纤网格布	
外墙	涂料外墙	面层涂料2道（用于乳胶漆饰面）	走廊（一层） 露台（封闭）（二层） （除原建筑外墙）
		底层涂料1道（抗碱封闭底漆）	
		刮涂耐水腻子，干燥后打磨	
		6厚DP M20砂浆（1:2.5水泥砂浆）压实抹平	
		5厚聚合物水泥防水砂浆，压入耐碱玻璃纤维网格布	
		12厚DP M15砂浆（1:3水泥砂浆）抹平	
		基层墙体	注：原建筑外墙不做出新
室外工程	水泥台阶	20厚DS M20砂浆（1:2.5水泥砂浆）面层，抹面赶光	
		界面剂1道	
		80厚C20混凝土，台阶面向外拔1%	
		300厚粒径10~40碎石灌M2.5混合砂浆或300厚3:1灰土分两步夯实，宽出面层100	
		压实填土，压实系数≥93%	注：室外平台完成面高度低于室内完成面高度 15mm
	混凝土散水（600宽）	80厚C20混凝土面层，撒1:1水泥砂子压实抹光	室外散水
		150厚粒径10~40砾石灌M2.5混合砂浆，宽出面层100	
		压实填土，压实系数≥93%，向外拔3%~5%	

盖章栏：

（未盖出图专用章本图无效）

中城科泽工程设计集团有限责任公司
Zhongcheng Keze Architects&Engineers
工程设计证书编号：A132012406

本图版权属我公司所有，除该工程外对本图的任何运用复制，须获得我公司的书面许可
THE COPYRIGHT OF THIS DRAWING IS RETAINED BY ZHONG CHENG KE ENGINEERING DESIGN CO., ETD WRITTEN CONSENT MUST BE OBTAINED BEFORE ANY USE OR REPRODUCTION OF THE DRAWING

合作设计单位
JOINED DESIGNER

签署栏 SIGNATURE

制图 DRAWN BY	张伟	
设计 DESIGNED BY	张伟	
校对 CHECKED BY	田超	
专业负责人 RESPONSIBLE BY	季玉忠	
项目负责人 PROJECT DIRECTOR BY	季玉忠	
审核 VERIFIED BY	张伟	
审定 APPROVED BY	乔恒云	

会签栏 COUNTERSIGN

建筑 ARCHITECTURE		电气 ELECTRIC	
结构 STRUCTURE		暖通 HVAC	
给排水 W. SADR		智能 AUTO.	

建设单位 CLIENT	青湖镇尚庄村村民委员会
工程名称 PROJECT	青湖镇尚庄村2026年度宜居宜业和美乡村建设项目工程设计
图纸名称 DRAWING TITLE	服务中心立面改造 —施工图设计说明、构造做法

设计编号 JOB NO.		图号 DRAWING NO.	
设计阶段 STATUS	施工图	版次 VERSION	A
比例 SCALE	1:100	日期 DATE	

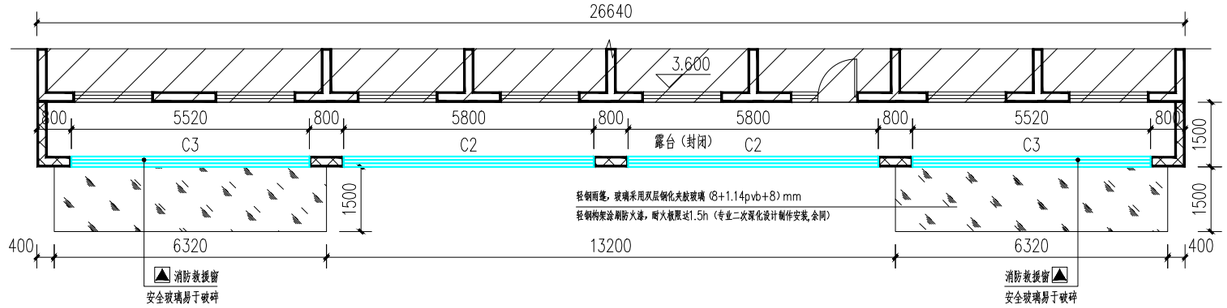

改造说明（二层）：

1、现状露台的女儿墙（含装饰线条）、装饰平瓦等全部拆除，砌墙改成封闭（原楼板不做改动）；

2、封闭露台后，增加照明（明装），详见电气图纸；

3、其他不做任何改动

服务中心立面改造　二层平面图 1:100

改造后

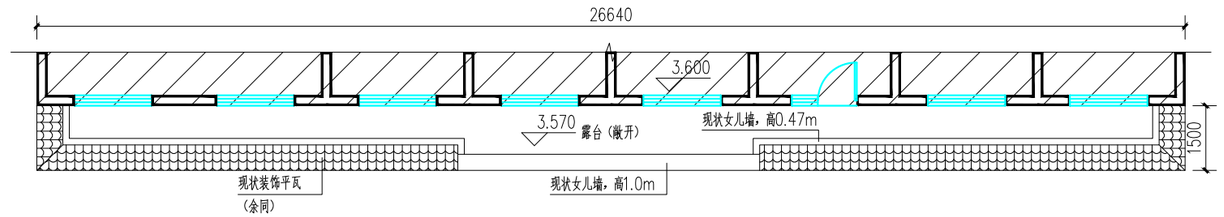

服务中心立面改造　二层平面图 1:100

改造前

图例

非本次改造范围

原墙体

新增墙体、MU10页岩多孔砖、M10混合砂浆砌筑

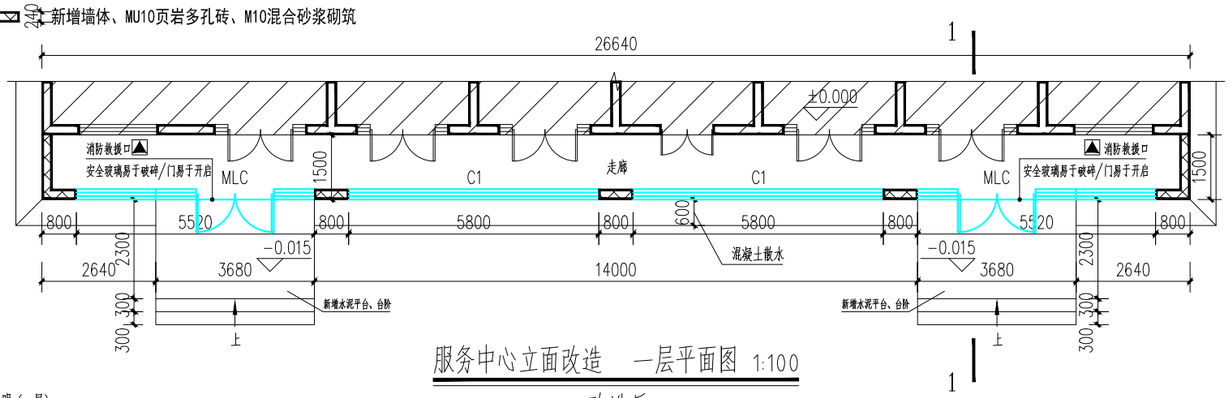

服务中心立面改造　一层平面图 1:100

改造后

改造说明（一层）：

1、现状水泥平台、台阶、坡道拆除后，新增水泥平台、台阶；

2、现状敞开式外廊，砌墙改成封闭，原水泥地面（平台）拆除出新，增加照明（明装）；

3、其他不做任何改动

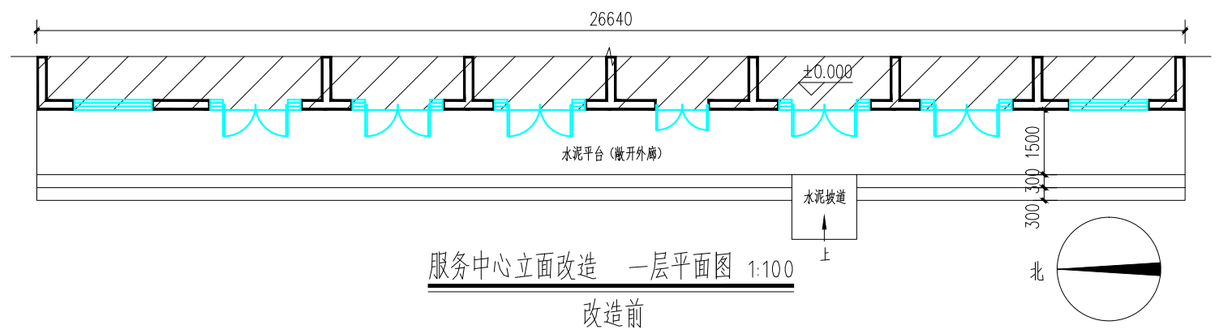

服务中心立面改造　一层平面图 1:100

改造前

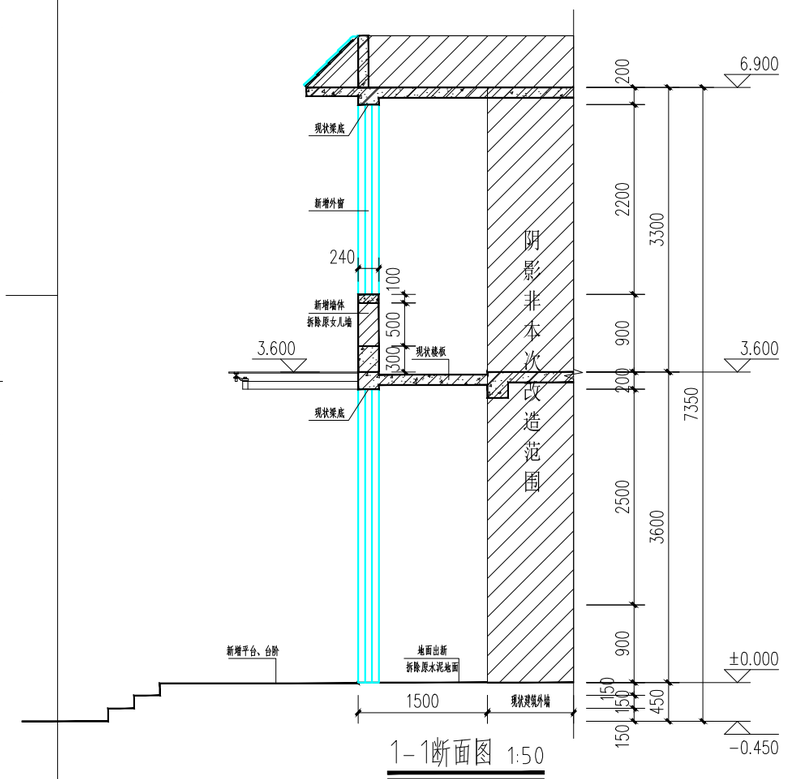

1-1断面图 1:50

盖章栏：

（未盖出图专用章本图无效）

中城科泽工程设计集团有限责任公司

Zhongcheng Keze Architects&Engineers

工程设计证书编号：A132012406

本图版权属我公司所有，除该工程外对本图的任何用途和复制，须获得我公司的书面许可
THE COPYRIGHT OF THIS DRAWING IS RETAINED BY ZHONGCHENG KEZE ENGINEERING DESIGN CO., ETD WRITTEN CONSENT MUST BE OBTAINED BEFORE ANY USE OR REPRODUCTION OF THE DRAWING

合作设计单位 JOINED DESIGNER

签署栏 SIGNATURE

制图 DRAWN BY	张伟	
设计 DESIGNED BY	张伟	
校对 CHECKED BY	田超	
专业负责人 DISCIPLINE RESPONSIBLE BY	季玉忠	
项目负责人 PROJECT DIRECTOR BY	季玉忠	
审核 VERIFIED BY	张伟	
审定 APPROVED BY	乔恒云	

会签栏 COUNTERSIGN

建筑 ARCHITECTURE		电气 ELECTRIC	
结构 STRUCTURE		暖通 HVAC	
给排水 W. SAIRE		智能 AUTO.	

建设单位 CLIENT	青湖镇尚庄村村民委员会
工程名称 PROJECT	青湖镇尚庄村2026年度宜居宜业和美乡村建设项目工程设计
图纸名称 DRAWING TITLE	服务中心立面改造 —平面图、断面图

设计编号 JOB NO.		图号 DRAWING NO.	
设计阶段 STAGE	施工图	版次 VERSION	A
比例 SCALE	1:100	日期 DATE	

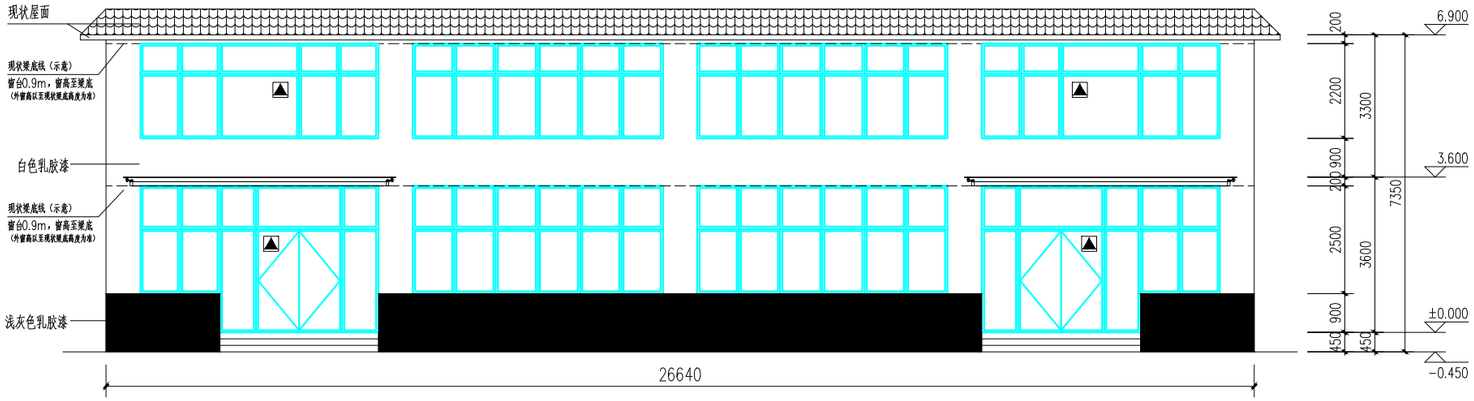

西立面图 1:100

消防救援窗说明：

1、图中有▲标志的为消防救援窗口；
2、救援窗口的净高和净宽均不小于1.0m，
下沿距室内地面均小于1.2m，间距均小于20m；
3、消防救援口应易于从室内和室外打开或破拆，
采用玻璃窗时，应选用安全玻璃；
4、应设置可在室内和室外易于识别的永久性明显标志；

门窗表

类型	设计编号	洞口尺寸(mm)	数量	图集名称	材质	备注
门连窗	MLC	5520X3400	2	成品定制	铝合金	安全钢化玻璃10厚
普通窗	C1	5800X2500	2	成品定制	铝合金5+12A+5	推拉窗，安全钢化玻璃
	C2	5800X2200	2			
	C3	5520X2200	2			推拉窗+固定，安全钢化玻璃，消防救援窗
注：图纸中外窗高度可按至现状梁底的实际高度调整，窗台高900mm						

门窗表说明：

1、关于防火门的制作与安装，需按照GB55037-2022相关规定执行；

2、铝合金门窗做法参见22J603-1。

3、铝合金型材：

门、窗用主型材基材壁厚（附件功能槽口处的翅壁壁厚除外）：

（1）外门不应小于2.2mm，内门不应小于2.0mm；（2）外窗不应小于1.8mm，内窗不应小于1.4mm。

4、玻璃门设置醒目防撞提示（1.0m高），玻璃厚度10mm

5、玻璃厚度的选择应符合《建筑玻璃应用技术规程》JGJ113-2015第7章的规定；

注：本门窗表中数据需要门窗安装单位根据现场实际情况实测为准，若门窗表、门窗大样与平面、立面、以及现场实际情况有误差时，请及时与设计人员联系，不得私自做决定，以免造成返工或者其他经济损失；

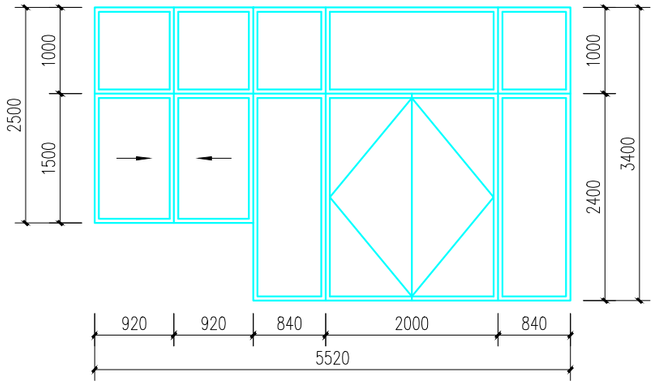

MLC示意图

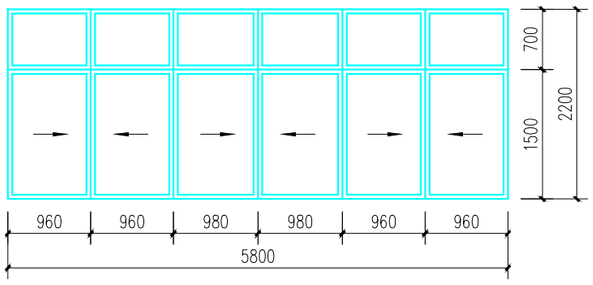

C2示意图

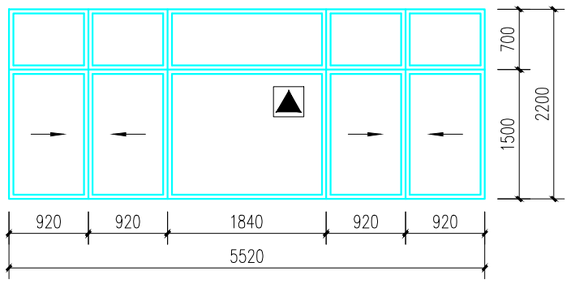

C3示意图

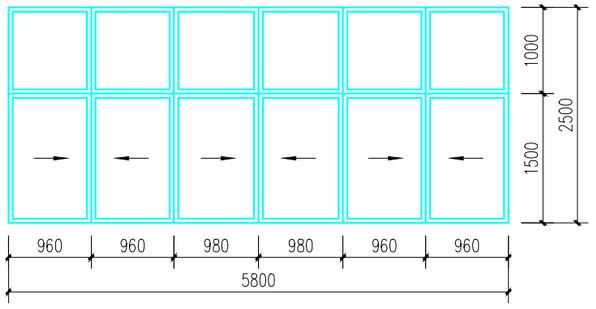

C1示意图

盖章栏：

（未盖出图专用章本图无效）

中城科泽工程设计集团有限责任公司
Zhongcheng Keze Architects&Engineers
工程设计证书编号：A132012406

本图版权属我公司所有，除该工程外对本图纸任何形式复制，须获得我公司的书面许可
THE COPYRIGHT OF THIS DRAWING IS RETAINED BY ZHONG CHENG KE TECHNICAL DESIGN CO., ETD WRITTEN CONSENT MUST BE OBTAINED BEFORE ANY USE OR REPRODUCTION OF THE DRAWING

合作设计单位 JOINED DESIGNER

签署栏 SIGNATURE

制图 DRAWN BY	张伟	
设计 DESIGNED BY	张伟	
校对 CHECKED BY	田超	
专业负责人 DISCIPLINE SUPERVISOR BY	季玉忠	
项目负责人 PROJECT DIRECTOR BY	季玉忠	
审核 VERIFIED BY	张伟	
审定 APPROVED BY	乔恒云	

会签栏 COUNTERSIGN

建筑 ARCHITECTURE		电气 ELECTRIC	
结构 STRUCTURE		暖通 HVAC	
给排水 W. SUPP		智能 AUTO.	

建设单位 CLIENT	青湖镇尚庄村村民委员会
工程名称 PROJECT	青湖镇尚庄村2026年度宜居宜业和美乡村建设项目工程设计
图纸名称 DRAWING TITLE	服务中心立面改造 —西立面图、门窗表、门窗大样

设计编号 JOB NO.		图号 DRAWING NO.	
设计阶段 STATUS	施工图	版次 VERSION	A
比例 SCALE	1:100	日期 DATE	

结构设计总说明

一、设计依据

本工程按现行规范、规程进行设计及施工：

1《建筑抗震设计规范 GB50011-2010（2016年版）》
2《建筑结构荷载规范 GB50009-2012》
3《建筑地基基础设计规范 GB50007-2011》
4《砌体结构设计规范 GB50003-2011》
5《混凝土结构设计规范 GB50010-2010（2015年版）》
6《建筑抗震设防分类标准 GB50223-2008》
7《砌体填充墙结构构造(12G614-1)》
8《工业建筑防腐蚀设计标准(GB/T50046-2018)》
9《建筑结构制图统一标准(GB/T50105-2010)》
10《建筑结构可靠度设计统一标准(GB50068-2018)》
11《工程结构可靠性设计统一标准(GB50153-2008)》
12《钢筋机械连接技术规程(JGJ107-2016)》
13《房屋建筑工程抗震构造设计(苏G02-2019)》
14《住宅工程质量通病控制标准(DGJ32/J16-2014)》
15《中国地震动参数区划图(GB18306-2015)》
16《建筑设计防火规范》(GB50016-2014(2018版))
17《混凝土结构施工图平面整体表示方法制图规则和构造详图(22G101-1，2，3)》

二、设计标高：本工程±0.000现场确定。

三、工程概况和总则

本工程地理位置是：本工程位于东海县青湖镇尚庄村，使用性质为办公。

结构形式及设计年限：本工程为砌体结构，安全等级为二级，设计使用年限为50年。

计量单位（除注明外）：长度：毫米(mm)，角度：度(°)，标高：米(m)，强度：兆帕(MPa,N/mm²)。

本工程平法标注制图规则详见国家建筑标准设计图集《22G101-1，2，3》。对于本说明及施工图中已有的有关结构构造要求，

应以本说明为准；对于其他未交代的有关节点及构造要求，均需按图集《22G101-1，2，3》标准构造详图中的有关构造规定执行。

结构施工图中除特别注明外，均以本总说明为准。

四、抗震设防

本工程抗震设防类别为丙类，设防烈度为7度，地震分组为第三组，设计基本地震加速度为0.15g，特征周期0.45s。

五、荷载取值

楼面和屋面活荷载：按《建筑结构荷载规范》取值，具体数值(标准值，KN/m²)，如下表所示(其中恒载均不包括楼板自重)：

楼屋面功能	不上人屋面
恒/活荷载	3.5/0.5

楼层房间应按照建筑图中注明内容使用，未经设计单位同意，不得更改使用用途，不得在楼层梁板上增设建筑图中未标注的隔墙。

或检修集中荷载为1.0kN，阳台、走廊、上人屋面等的栏板及楼梯栏杆顶部水平活荷载为1.5kN/m。

栏杆竖向荷载1.2 kN/m，水平荷载与竖向荷载可分别考虑。

六、场地类别及基础说明

1. 本工程场地类别为Ⅱ类场地。　　2. 本工程采用天然基础。

3.因甲方未提供地勘资料，参照东海县石梁镇相关项目岩土工程详细勘察报告，黏土对混凝土结构具有微腐蚀性（根据硫酸盐含量）

黏土对钢筋混凝土中的钢筋具有弱腐蚀性（根据氯盐含量）。

4. 50年一遇的基本风压：0.55 kN/m²，地面粗糙度：B 类，风载体型系数：1.3。

50年一遇的基本雪压：0.40 kN/m²，雪荷载准永久值分区为Ⅱ区。

七、材料选用

1. 混凝土环境类别：±0.000以上为一类；±0.000以下为五类。

混凝土强度等级：基础垫层：C20；基础及各层梁、板、圈梁、构造柱：C30；各层过梁、栏板等次要构件：C25

2. 钢材：Φ为HPB300钢；Φ为HRBE400钢，未注明的钢板与型钢均为Q235B。

3. 墙体材料：

标　高	±0.000以下		±0.000以上	
砌　体	混凝土普通砖	水泥砂浆（两侧用1：2防水水泥砂浆粉刷20厚）	多孔承重页岩烧结砖	混合砂浆
强度等级	MU20	M10	MU10	M10

八、标准图集

1.多层砖房钢筋混凝土构造柱抗震详图(11G329-2)
2.房屋建筑工程抗震构造设计(苏G02-2019)
3.建筑物抗震构造详图(20G329-1)
4.混凝土结构施工图平面整体表示方法制图规则和构造详图(22G101-1)

九、构造要求

1.钢筋保护层厚度：±0.000以下：基础50，梁柱50；±0.000以上：梁柱20，板15。钢筋保护层厚度为截面外边缘至最外层钢筋外缘的距离。

2.纵向受拉钢筋的锚固及搭接长度详22G101-1；抗震构造措施详11G329-1。

3.楼板

3.1 双向板的底筋，短向筋放在底层，长向筋放在短向筋之上。

3.2 跨度大于4m的板要求起拱，/400。

3.3 对于配有双层钢筋的楼板，应加马凳形支撑筋，以保证上下层钢筋位置准确。支撑钢筋Φ12@1000双向。

3.4 楼面现浇板内有预埋电气线路管时，应按板内电线管补强筋施工。

3.5 楼板孔洞加强筋详见22G101-1。

4.构造柱及其箍筋加密区配置见房屋建筑工程抗震构造设计(苏G02-2019)。

5.构造柱与基础梁的连接见建筑抗震构造详图(11G329-2)。

6.墙体防裂措施

6.1 墙体有门窗等洞口时，在过梁上的水平灰缝内设置3道2Φ6钢筋，钢筋伸入洞口两端墙内不小于600mm。

6.2 图中所有含窗洞的砌体墙在其窗台标高处设置100mm厚、纵筋为3Φ6，分布筋为Φ6@200的现浇钢筋砼板带，

窗台砼板带在砌体墙两端的混凝土柱之间通长设置。

7.构造柱与墙连接处应砌成马牙搓，沿墙高每隔500mm设2Φ6水平钢筋和Φ4分布短筋点焊组成的拉结网片，墙体钢筋网片沿墙体水平通长设置。

8.图中所有卫生间等有水房间四周墙体底部做高200mm，宽度同墙体的C20素混凝土现浇墙体（门洞处除外）。

9.砌体填充墙门窗洞口两侧无构造柱时设置门窗边框柱，做法见图9.10。

十、危险性较大的分部分项工程：

1. 设计依据：根据中华人民共和国住房和城乡建设部令第37号《危险性较大的分部分项工程安全管理规定》

设计单位应当在设计文件中注明涉及危大工程的重点部位和环节，提出保障工程周边环境安全和工程施工安全的意见。

2. 重点部位和环节：

2.1 模板工程及支撑体系：

2.1.1 各类工具式模板工程，包括大模板、滑模、爬模、飞模等工程。

2.1.2 混凝土模板支撑工程：搭设高度5m及以上；搭设跨度10m及以上；施工总荷载10KN/m²及以上；集中线荷载15KN/m²及以上；

高度大于支撑水平投影宽度且相对独立无联系构件的混凝土模板支撑工程。水平混凝土构件模板支撑系统及特殊结构模板工程。

2.1.3 叠合楼板支撑体系：用于叠合楼板安装的支撑架系统。

2.2 起重吊装及安装拆卸工程：

2.2.1 采用非常规起重设备、方法，且单件起吊重量在10KN及以上的起重吊装工程。

2.2.2 采用起重机械进行安装的工程。

2.2.3 起重机械设备自身的安装、拆卸。

2.3 脚手架工程：

2.3.1 搭设高度24m及以上的落地式钢管脚手架工程。

2.3.2 附着式整体和分片提升脚手架工程；悬挑式脚手架工程；吊篮脚手架工程。

2.3.3 自己卸料平台、移动操作平台工程。

2.3.4 新型及异型脚手架工程。

2.4 深基坑工程：

2.4.1 开挖深度超过3m（含3m）或虽未超过3m但地质条件和周边环境复杂的基坑（槽）支护、降水工程。

2.4.2 开挖深度超过3m（含3m）的基坑（槽）的土方开挖工程。

3. 安全建议：

3.1 施工单位应当在危大工程施工前组织工程技术人员编制专项施工方案，对于超过一定规模的危大工程，施工单位应当组织召开专家论证会

对专项施工方案进行论证；专项施工方案实施前，编制人员或者项目技术负责人应当向施工现场管理人员进行方案交底。

3.2 施工要求：

3.2.1 叠合楼板支撑时，支撑体系水工字梁设置方向垂直于叠合板内格构梁的方向；起始支撑设置根据叠合楼板与边支座的搭设长度来决定，当叠合板与边支座的搭接

长度小于35mm时，需在楼板边支座附近200~500mm范围内设置一道支撑体系。桁架钢筋叠合板最大支撑间距2米，预应力叠合板最大支撑间距1.6米。

3.2.2 叠合楼板的预制板吊装时，应先进行试吊，注意吊点连接是否牢靠，起重荷载是否满足，钢丝绳是否发生扭转等安全隐患。

3.2.3 施工中，必须严格按照规范要求控制水平偏差、垂直度等，以防预制构件安装不到位，或者安装不了等情况的发生。

3.2.4 基坑施工中，土方开挖的顺序、方法必须与方案相一致，并遵循"分层开挖，严禁超挖"的原则；开挖边放土方，严禁切割坡脚，以防导致边坡失稳。

3.3 对于按照规定需要验收的危大工程，施工单位、监理单位应当组织相关人员进行验收。验收合格的，经施工单位项目技术负责人及总监理工程师签字

确认后，方可进入下一道工序。危大工程验收合格后，施工单位应当在施工现场明显位置设置验收标识牌公示验收时间及责任人员。

3.4 对于按照规定需要进行第二方监测的危大工程，建设单位应当委托具有相应资质的单位进行监测。监测单位应当编制监测方案，按照监测方案开展监测，

及时向建设单位报送监测成果，并对监测成果负责；发现异常时，及时向建设、设计、施工、监理单位报告，建设单位应当立即组织相关单位采取处置措施。

未尽事宜严格按照国家及当地现行有关规范、规程和规定执行。

十一、其它

1. 本工程砌体结构施工质量控制等级为B级。

2. 施工放线必须按建筑放线图放线。

3. 基坑回填土应采用黏土回填并分层夯实，分层厚度不大于300mm，要求压实系数≥0.94。

4. 砌体砌筑方法：竖向灰缝采用加浆填灌的方法施工，使其砂浆饱满，严禁用水冲浆灌缝。

5. 凡预留洞、预埋件或吊钩等应严格按照结构图并配合其他工种图纸进行施工，严禁擅自留洞，留设水平槽或垂后凿洞，不得在承重墙上埋设通长水平

管道或水平槽，不得在截面长边小于500的承重墙、独立柱内埋设管线，横穿透钢筋混凝土板或承重砖墙的过长不小于300mm的预留洞，

应以结施图所示为准，其他专业图纸或设计修改通知与本条说明有矛盾时，应征得结构设计人员同意并采取有效的技术措施后，方可施工。

6. 悬臂构件外观在混凝土强度达到100%设计强度，且抗倾覆部分砌体施工结束后，方可拆除支撑。

7. 构造柱、基础梁、混凝土基础或桩基等兼作防雷接地时，其有关纵筋必须焊接，纵筋≥5d，具体要求详电施图。

十二、备注

应严格按照现行规范要求进行施工及验收。如该施工图未详处或需要变更处，请与设计单位协商解决。未经技术鉴定或设计许可，不得改变结构的用途和使用环境。

门窗过梁表

简　图	洞口净宽B	过梁断面 bxh	配筋 ①	②	③
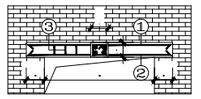	B≤1000	墙厚x100		2?12	?6@200
	1000<B≤1800	墙厚x200	2?12	3?12	?6@200
	1800<B≤2400	墙厚x200	2?12	3?14	?6@150
	2400<B≤3600	墙厚x300	2Φ12	3Φ14	Φ8@150
	3600<B≤5000	墙厚x400	2Φ14	4Φ14	Φ8@150

洞口边有相对应在柱侧预留钢筋现浇
门窗洞口大于2m 且洞边无柱时应增设构造柱

注：当洞顶离圈梁底小于钢筋混凝土过梁高度时，过梁与圈梁浇成整体，具体做法按下图所示：

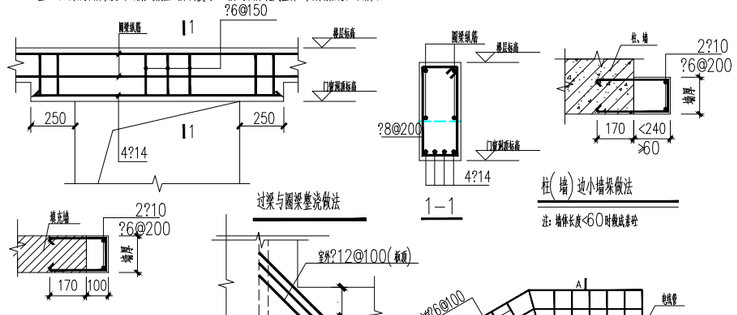

图9.10　门窗边框柱大样

图5.3.11　板内电线管补强筋

盖章栏：

（未盖出图专用章本图无效）

中城科泽工程设计集团有限责任公司
Zhongcheng Keze Architects&Engineers
工程设计证书编号：A132012406

本图版权属我公司所有，除该工程外对本图的任何运用复制，须获得我公司的书面许可
THE OWNERSHIP OF THIS COPYRIGHT IN THIS DRAWING IS RETAINED BY ZHONG CHENG KE ENGINEERING DESIGN CO., ITS WRITTEN CONSENT MUST BE OBTAINED BEFORE ANY USE OF THIS DRAWING

合作设计单位 JOINED DESIGNER

签署栏 SIGNATURE

制图 DRAWN BY	张伟	
设计 DESIGNED BY	张伟	
校对 CHECKED BY	田超	
专业负责人 DISCIPLINE RESPONSIBLE BY	季玉忠	
项目负责人 PROJECT DIRECTOR BY	季玉忠	
审核 VERIFIED BY	张伟	
审定 APPROVED BY	乔恒云	

会签栏 COUNTERSIGN

建筑 ARCHITECTURE		电气 ELECTRIC	
结构 STRUCTURE		暖通 HVAC	
给排水 H. SAUD		智能 AUTO	

建设单位 CLIENT	青湖镇尚庄村村民委员会
工程名称 PROJECT	青湖镇尚庄村2026年度宜居宜业和美乡村建设项目工程设计
图纸名称 DRAWING TITLE	服务中心立面改造 结构设计总说明

设计编号 JOB NO.		图号 DRAWING NO.	结构 01
设计阶段 STATUS	施工图	版次 VERSION	A
比例 SCALE	1:100	日期 DATE	

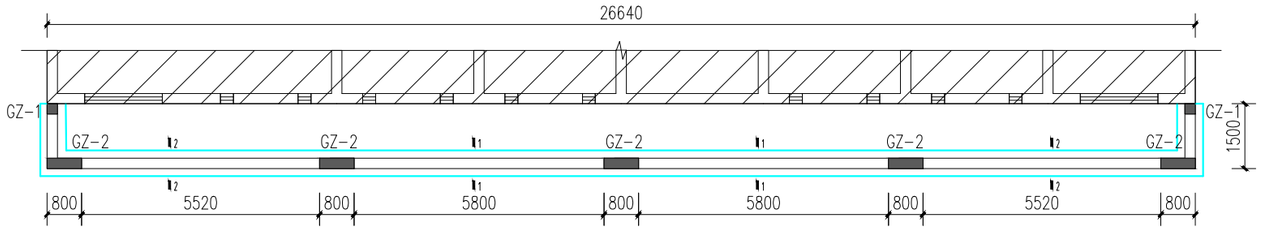

结构平面布置图 1:100

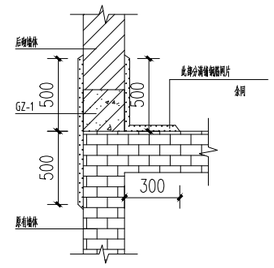

新老墙体交接平面示意图

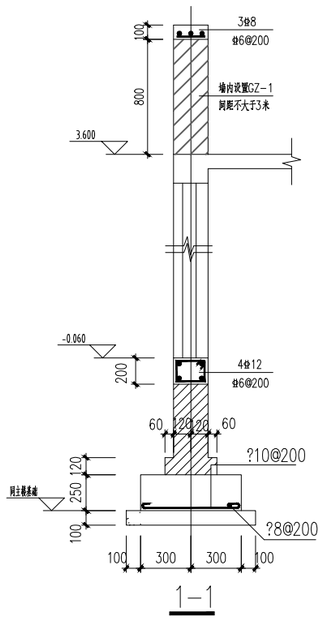

1-1

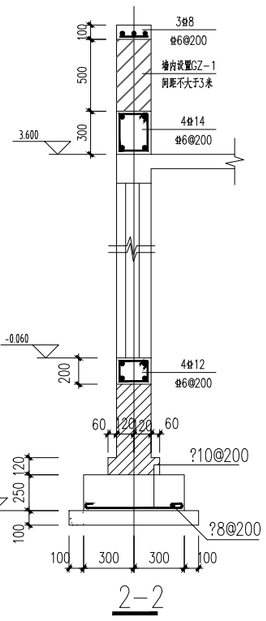

2-2

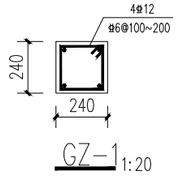

GZ-1 1:20

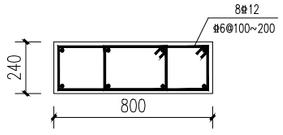

GZ-2 1:20

盖章栏：

（未盖出图专用章本图无效）

中城科泽工程设计集团有限责任公司
Zhongcheng Keze Architects&Engineers
工程设计证书编号：A132012406

本图版权属我公司所有，除该工程外对本图的任何用途禁复制，须获得我公司的书面许可
THE COPYRIGHT IN THIS DRAWING IS RETAINED BY ZHONG CHENG KE ENGINEERING DESIGN CO., ETD WRITTEN CONSENT MUST BE OBTAINED BEFORE ANY USE OR REPRODUCTION OF THE DRAWING

合作设计单位 JOINED DESIGNER

签署栏 SIGNATURE

制图 DRAWN BY	张伟	
设计 DESIGNED BY	张伟	
校对 CHECKED BY	田超	
专业负责人 DISCIPLINE RESPONSIBLE BY	季玉忠	
项目负责人 PROJECT DIRECTOR BY	季玉忠	
审核 VERIFIED BY	张伟	
审定 APPROVED BY	乔恒云	

会签栏 COUNTERSIGN

建筑 ARCHITECTURE		电气 ELECTRIC	
结构 STRUCTURE		暖通 HVAC	
给排水 W. SADR		智能 AUTO.	

建设单位 CLIENT	青湖镇尚庄村村民委员会
工程名称 PROJECT	青湖镇尚庄村2026年度宜居宜业和美乡村建设项目工程设计
图纸名称 DRAWING TITLE	服务中心立面改造 结构平面布置图

设计编号 JOB NO.		图号 DRAWING NO.	结构 02
设计阶段 STATUS	施工图	版次 VERSION	A
比例 SCALE	1:100	日期 DATE	

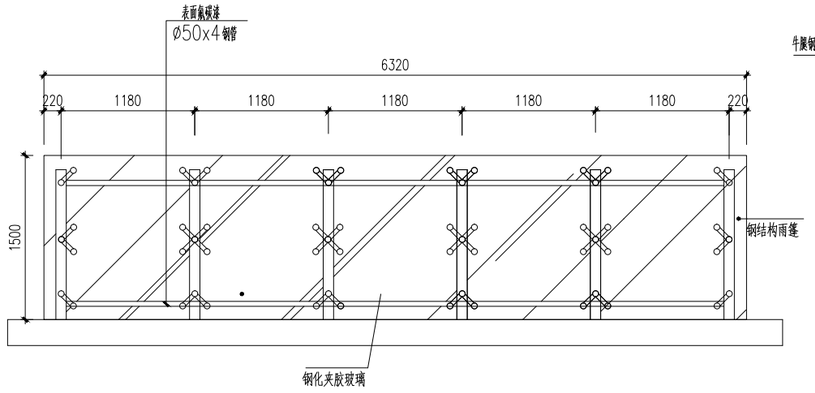

门雨篷平面大样图

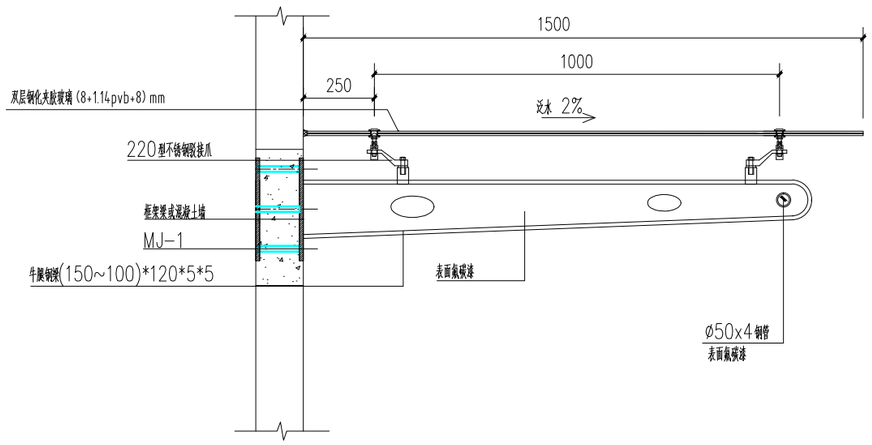

安装大样图

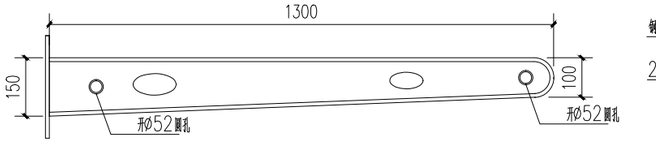

牛腿梁尺寸图

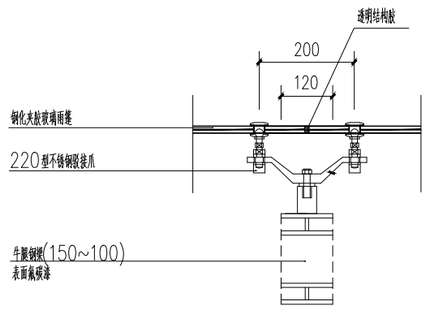

说 明:

1、本设计按《钢结构设计标准》(GB50017-2017)和冷弯薄壁型钢结构技术规范(GB 50018-2002)进行设计;

2、钢结构的制作和安装需按照《钢结构工程施工质量验收标准》(GB 50205-2020)的有关规定进行施工;

3、所有尺寸以现场为准,应严格符合现场尺寸后方可下料施工;

4、图中未注明的构件连接均为角焊缝,角焊缝最小焊脚尺寸同较薄

5、焊件厚度,一律满焊;母材接长采用对接焊缝,对接焊缝的质量不低于二级;所有焊缝在构件安装到位后应打磨光滑,并补涂防锈底漆,防锈底漆种类及涂装厚度同主材。

6、表面热镀锌,镀锌层厚度不小于45um。

7、本图仅为示意,钢雨篷按厂家深化图纸施工,施工前,图纸需与设计单位确认后方可后方可用于施工!!!

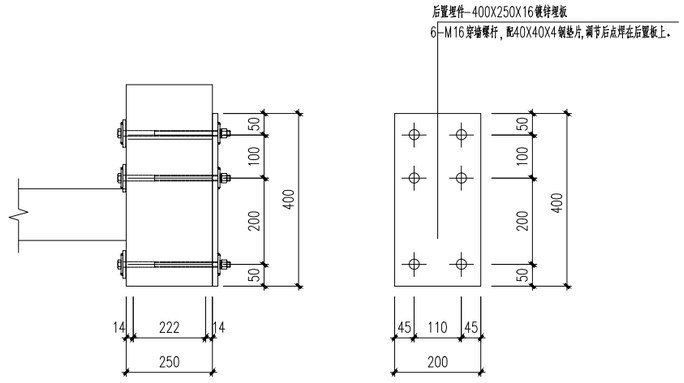

雨棚预埋 MJ-1

盖章栏:

(未盖出图专用章本图无效)

中城科泽工程设计集团有限责任公司
Zhongcheng Keze Architects&Engineers
工程设计证书编号:A132012406

本图版权属我公司所有,除该工程外对本图的任何运用复制,须获得我公司的书面许可
THE COPYRIGHT OF THIS DRAWING IS RETAINED BY ZHONG CHENG KEZE ENGINEERING DESIGN CO., ETC WRITTEN CONSENT MUST BE OBTAINED BEFORE ANY USE OR REPRODUCTION OF THE DRAWING

合作设计单位 JOINED DESIGNER

签署栏 SIGNATURE

制图 DRAWN BY	张伟	
设计 DESIGNED BY	张伟	
校对 CHECKED BY	田超	
专业负责人 DISCIPLINE RESPONSIBLE BY	季玉忠	
项目负责人 PROJECT DIRECTOR BY	季玉忠	
审核 VERIFIED BY	张伟	
审定 APPROVED BY	乔恒云	

会签栏 COUNTERSIGN

建筑 ARCHITECTURE		电气 ELECTRIC	
结构 STRUCTURE		暖通 HVAC	
给排水 H. SADR		智能 AUTO	

建设单位 CLIENT	青湖镇尚庄村村民委员会
工程名称 PROJECT	青湖镇尚庄村2026年度宜居宜业和美乡村建设项目工程设计
图纸名称 DRAWING TITLE	服务中心立面改造 雨篷结构图

设计编号 JOB NO.		图号 DRAWING NO.	结构 03
设计阶段 STATUS	施工图	版次 VERSION	A
比例 SCALE	1:100	日期 DATE	

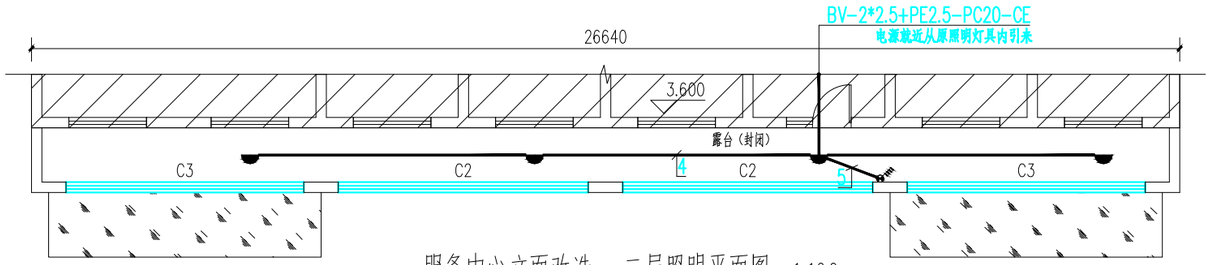

服务中心立面改造　二层照明平面图　1:100

改造后

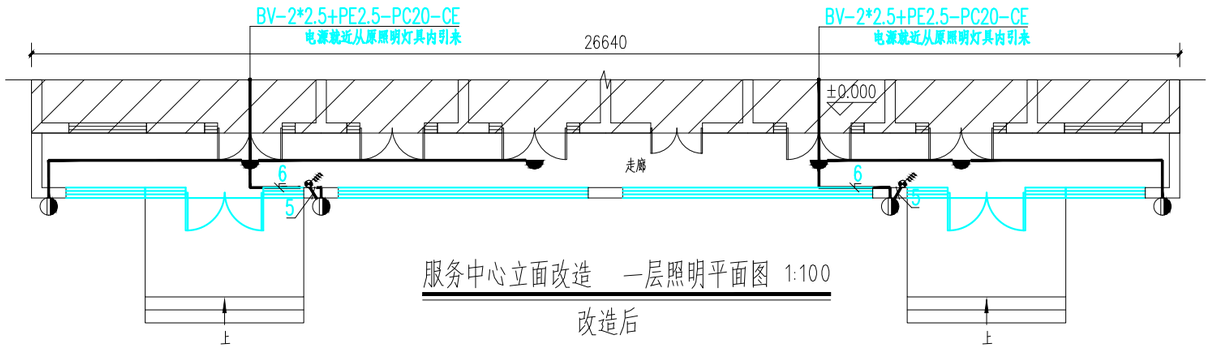

服务中心立面改造　一层照明平面图　1:100

改造后

图例

非本次改造范围

原墙体

新增墙体、KP1页岩多孔砖

北

序号	图例	名　称	规　格	备　注
4				
3		暗装四极开关	K86K41-10	安装高度为 1.3 米（从开关引上管路为墙内暗敷）
2		吸顶灯	LED灯1*22W	吸顶安装
1		室外防水型装饰壁灯	LED灯1*22W（防护等级不低于IP54）	壁装，底边距地2.5米

强电图例表（注：各种设备的具体样式需经甲方认可后再选定）

电气设计说明

1. 供电电源：就近从原照明灯具内引来。
2. 本工程未注明的导线均采用铜芯绝缘电线-2.5mm2 ，未注明导线的根数为3根，管径选择见下表：

导线截面	导　线　根　数（导线超过7根分管并行敷设）					
2.5 (mm²)	2	3	4	5	6	7
	JDG16	JDG20		JDG25		JDG25
	PC16	PC20		PC25		PC25
	SC15	SC15		SC20		SC25

3. 平面图中各种标注文字含义：PC－聚氯乙烯硬质电线管（选用不低于中型导管的壁厚）；WC－－沿墙暗敷；CE－－沿顶棚明敷。
4. 所有类灯具，其照明回路中增加一根PE线，其外露可导电部分均应可靠接地。
5. 各种电气设备安装高度及安装方式见图例表，各种设备的具体样式需经甲方认可后再选定。
6. 开关、插座和照明灯具靠近可燃物时，应采取隔热、散热等防火措施。

卤钨灯和额定功率不小于100W的白炽灯泡的吸顶灯、槽灯、嵌入式灯，其引入线应采用瓷管、矿棉等不燃材料作隔热保护。

额定功率不小于60W的白炽灯泡的吸顶灯、卤钨灯、高压钠灯、金属卤化物灯、荧光高压汞灯（包括电感镇流器）等，不应直接安装在可燃物体上或采取其它防火措施。

盖章栏：

（未盖出图专用章本图无效）

中城科泽工程设计集团有限责任公司
Zhongcheng Keze Architects&Engineers
工程设计证书编号：A132012406

本图版权属我公司所有，除该工程外对本图的任何运用复制，须获得我公司的书面许可
THE COPYRIGHT OF THIS DRAWING IS RETAINED BY ZHONG CHENG KE ENGINEERING DESIGN CO., ETD WITHOUT OBTAINED WRITTEN CONSENT MUST BE OBTAINED BEFORE ANY USE OR REPRODUCTION OF THE DRAWING

合作设计单位 JOINED DESIGNER

签署栏 SIGNATURE		
制图 DRAWN BY	张伟	
设计 DESIGNED BY	张伟	
校对 CHECKED BY	田超	
专业负责人 DISCIPLINE RESPONSIBLE BY	季玉忠	
项目负责人 PROJECT DIRECTOR BY	季玉忠	
审核 VERIFIED BY	张伟	
审定 APPROVED BY	乔恒云	

会签栏 COUNTERSIGN			
建筑 ARCHITECTURE		电气 ELECTRIC	
结构 STRUCTURE		暖通 HVAC	
给排水 H. SADR		智能 AUTO	

建设单位 CLIENT	青湖镇尚庄村村民委员会
工程名称 PROJECT	青湖镇尚庄村2026年度宜居宜业和美乡村建设项目工程设计
图纸名称 DRAWING TITLE	服务中心立面改造 服务中心照明改造图

设计编号 JOB NO.		图号 DRAWING NO.	电施
设计阶段 STAGE	施工图	版次 VERSION	A
比例 SCALE	1:100	日期 DATE	