江苏泗洪洪泽湖湿地国家级自然保护区立标工程

施 工 图 设 计

项 目 负 责 人		分 管 副 总 经 理	
部 门 负 责 人		总 工 程 师	
项 目 分 管 总 工		总 经 理	
编 制 单 位	江 苏 交 科 交 通 设 计 研 究 院 有 限 公 司		
证 书 编 号	公路甲级A132018142、市政甲级A232018149		
编 制 日 期	二〇二六年十一月		

目　　录

序号	图　表　名　称	图表号	页数	备注
	设计说明		10	
1	设施数量汇总表	S-01	1	
2	点位设置一览表（界碑）	S-02-01	1	
3	点位设置一览表（界桩）	S-02-02	13	
4	点位设置一览表（标识牌）	S-02-03	2	
5	桩位示意图（界碑）	S-03-01	1	
6	桩位示意图（界桩）	S-03-02	1	
7	桩位示意图（标识牌）	S-03-03	1	
8	桩位示意图（拆除界桩）	S-03-04	1	
9	桩位示意图（拆除标识牌）	S-03-05	1	
10	界碑构造大样图	S-04	2	
11	界桩构造大样图	S-05	1	
12	标识牌构造大样图	S-06	2	

序号	图　表　名　称	图表号	页数	备注

设 计 说 明

1 项目概述

1.1 项目概况

本项目为江苏泗洪洪泽湖湿地国家级自然保护区立标项目，江苏泗洪洪泽湖湿地国家级自然保护区地理坐标为东经 118° 12'14"-118° 37'09”，北纬 33° 10'48"-33° 23'34”。整合优化后总面积为 50306.24hm2。

本项目计划布设界碑 5 块、界桩 450 个、标识牌 70 块。拆除老界桩 65 根，拆除老标识牌 29 个。

1.2 项目背景

根据中共中央办公厅，国务院办公厅《关于建立以国家公园为主体的自然保护地体系的指导意见》（中办发〔2019〕42 号）、《关于开展全省自然保护地勘界立标工作的通知》（苏林保〔2019〕3 号）等相关文件要求以及《江苏泗洪洪泽湖湿地国家级自然保护区勘界立标项目实施方案》，结合实际工作和勘界成果，完成本次界碑、界桩以及标识牌设计工作。

1.3 存在问题

1.保护区保护范围边界已完成勘测定界、边界调整工作，原有标识设施不能匹配新划定边界范围，需要配套布设新区碑、界碑、界桩、浮标及各类标识标牌，实现边界全线标识覆盖。

2.保护区原有界碑、界桩等标识设施建设年代较早，普遍存在结构老化、表面风化破损、字迹模糊、移位缺失等问题；部分设施布设位置与最新勘定边界不相符，边界标识管控失效。

3.原有标识规格、材质、样式不统一，缺少标准化设计，不满足现行自然保护地勘界立标规范要求，不利于保护区常态化巡护、执法监管，需按照新勘定边界重新埋设、更换、补设界碑、界桩、浮标与标识设施，夯实保护区保护管理基础。

1.4 建设意义

1.**保护生物多样性，维护关键物种栖息地：**通过清晰、准确的边界标识，明确保护区管控红线，约束人为活动，减少违规扰动，保护洪泽湖湿地生境，维护湿地珍稀动植物、水生生物关键栖息地，保障湿地生态系统结构完整稳定。

2.**提升保护区规范化、科学化管理水平：**标准化勘界立标设施落地，实现保护区边界空间可视化，为保护区日常巡护、执法监管、分区管控、资源调查提供空间基准，为后续保护区总体规划、生态修复工程、管护基础设施建设提供基础支撑。

3.**强化生态科普宣传，促进人与自然和谐共生：**标识标牌兼具边界警示与生态科普功能，向周边群众、游客宣传自然保护区管理法规与湿地保护知识，提升公众湿地保护意识，引导规范生产、旅游活动，协调区域发展与生态保护关系，推动人与自然和谐共生。

2 设计依据和原则

2.1 设计依据

2.1.1 法律法规

（1）《中华人民共和国湿地保护法》；

（2）《中华人民共和国测绘法》；

（3）《中华人民共和国自然保护区条例》；

（4）《江苏省湿地保护条例》。

2.1.2 标准规范

（1）《自然保护地勘界立标规范》（GB/T 39740—2020）；

（2）《自然保护地标识通用要求》（GB/T 47048—2026）；

（3）《自然保护地分类分级》（GB/T 45071—2024）；

（4）《自然保护地名词术语》（GB/T 45072—2024）；

（5）《自然保护区总体规划技术规程》（GB/T 20399—2006）；

（6）《国家公园标识》（GB/T 45073—2024）；

（7）《自然保护地勘界定标工作规则（试行）》。

2.1.3 技术资料

（1）《江苏泗洪洪泽湖湿地国家级自然保护区勘界立标项目实施方案》。

2.2 设计基本原则

1.依规合规：严守规范标准，符合勘界立标相关技术要求

项目严格遵循国家、地方现行法律法规及自然保护地勘界立标全套技术规范开展设计与建设工作，全面落实《中华人民共和国湿地保护法》《自然保护地勘界立标规范》等法规标准要求。标识设施形制规格、文字内容、LOGO 样式、雕刻工艺、点位布设逻辑均满足勘界立标技术规则，边界点位坐标与保护区勘界成果保持一致。项目建设流程、技术参数、标识编码体系均做到有据可依，确保勘界立标成果具备法定效力，为保护区依法管护、执法监管提供合规、可靠的实体边界依据。

2.生态优先：严控施工影响，保护湿地原生生态

坚持生态保护优先理念，将湿地生态保护贯穿勘察、设计、施工全过程。选址尽量避让珍稀动植物集中分布、原生植被发育良好的高敏感湿地斑块；施工阶段优化作业方式，缩小基坑开挖作业范围，减少地表扰动，严禁随意砍伐、碾压湿地原生植被。合理规划运输、作业路线，规避鸟类栖息、水生生物繁殖关键区域；施工废渣、包装垃圾全部清运离场，不向湖区、滩涂丢弃废弃物。施工完成后及时对开挖区域回填复原，最大限度降低工程建设对湿地生境的扰动，实现工程建设与湿地生态保护相协调。

3.分区布设：匹配功能分区，差异化布置标识设施

结合保护区“核心保护区、一般控制区”两类功能分区管控要求，实行分区分类差异化布设策略。依据不同分区管控强度，合理选择标识类型、布设密度与警示内容：核心保护区强化边界警示效果，采用红系色带界桩，突出严格管控属性；一般控制区结合道路交通、居民活动现状，侧重边界告知、科普宣传。陆域、水域边界区分对待，边界转角点、道路交叉口、人员船舶出入关口重点布设，常规边界按规范间距布设，做到设施布设与保护地功能管控要求相匹配。

4.坚固耐用：适配湖区环境，抗风化、耐侵蚀

充分考虑洪泽湖湖区高湿度、强日照、风浪冲刷、干湿交替、盐雾侵蚀的特殊户外环境，科学选型结构与材料。陆域碑桩选用花岗岩硬质石材，具备抗风化、抗冻融、耐雨水冲刷性能。基础结构根据滩涂、陆地、水下不同地质条件专项设计，保障地基稳固，降低沉降、倾覆风险。雕刻、喷漆、反光涂装工艺充分适配户外环境，延缓褪色、老化破损，延长设施整体使用寿命，减少后期更换频次。

5.美观统一：标识形制规范、视觉协调

全项目各类标识设施实行标准化统一设计，做到形制、字体、配色、雕刻工艺、排版风格整体协调统一。统一采用规定的自然保护地官方 LOGO，汉字统一使用方正魏碑体，数字英文统一采用 Times New Roman 字体；雕刻深度、字号大小、配色方案严格执行设计标准。界碑、界桩、标识牌造型风格相互呼应，兼顾警示功能与景观观感，与洪泽湖湿地自然环境相融合，避免造型杂乱、色彩突兀，保障保护区整体标识系统整洁、规范、庄重。

6.便于管护：点位易到达，便于后期巡查维护

在满足勘界立标技术点位要求的前提下，优先选取管护人员便于抵达的位置布设标识设施，尽量避开交通极难到达的险滩、深水腹地，降低日常巡护作业难度。设施构造充分考虑后期运维，石材、构件选用便于检修更换的形式；界桩、界碑文字图案朝向巡护及人流方向，便于现场快速识别、检查完好状态。同时点位建立完整坐标档案，编号体系清晰完整，便于巡查人员快速定位，及时发现设施倾斜、损坏、丢失、移位等病害，为常态化巡护、维修更换创造有利条件。

3 整体布局

本项目标识设施划分为“陆域标识、水域标识”两大系统，布设以保护区核心保护区、一般控制区功能边界作为总体控制基准，结合现场地形地貌、交通条件、人员及船

舶活动特征，实现对陆域边界线、水域分界线、主要道路交叉口、对外交通出入口、居民聚居点、人为活动高频扰动地段的全覆盖布设。通过各类标识设施的组合配置，清晰界定保护区范围与内部功能分区，对陆域人员、湖区作业船舶起到边界提示、警示管控与科普告知作用，从物理层面消除保护区边界“隐性化”问题，为日常管护、执法监管提供直观现场实物依据。

1.陆域设施

（1）界碑（5 座）

界碑作为重要边界实体标识，优先布设在保护区区界与主要道路交叉口、功能分区重要分界点位等关键节点。针对陆路进出保护区的主要通道，对进入管控区域的车辆、人员开展边界提示，直观告知已抵达保护区边界范围，强化现场边界辨识度，为管护巡查、现场执法提供明确的地标参照。

（2）界桩（450 根）

界桩沿陆地功能分区边界连续布设，形成连续化陆域边界标识体系。布设间距执行差异化原则：地形开阔、人为活动较少的常规地段，布设间距采用 1000m；临近村庄、田间道路等人员往来较多的人为活动密集区域，布设间距加密至 500m；边界走向发生转折、拐点位置为强制性布设点位，必须设置界桩，不得省略。通过间距控制与拐点布设相结合的方式，实现陆域边界的连续示界。

（3）标识牌（70 块）

标识牌主要设置在保护区各主要出入口、居民点周边、陆路人为活动频繁的地段。分为限制性标牌、警示性标牌两类，其中指示性标牌共 20 块，主要用于保护区概况介绍、保护管理规定公示；警示性标牌共 50 块，重点突出严禁非法盗猎、电毒炸鱼和违规放牧等管控禁令，面向周边群众、外来访客开展政策告知与行为约束，提升公众生态保护意识。

2、拆除设施

本次对现状设施进行拆除：拆除老界桩 65 根、老标识牌 29 块。所有拆除物统一转运至业主指定位置妥善安置，不得随意堆放或私自处置；拆除过程中应保护界桩、标识牌原有形态及完整性，方便后期统一存放、清点核查，各项拆除工作成果须符合业主管理要求。

4 专项设计

4.1 界碑设计

4.1.1 尺寸规格

（1）主体碑体：1m（宽）×0.2m（厚）×1.5m（高），芝麻黑光面整石花岗岩；

（2）基座：1.5m×0.9m×0.8m，芝麻黑光面整石花岗岩；基座露出地面 0.2m，埋入地下 0.6m。

（3）基础：C30 钢筋混凝土基础，尺寸为 1.9m×1.3m×0.3m；C25 素混凝土垫层，尺寸为 2.1m×1.5m×0.1m。地基开挖至密实原土层，地基承载力特征值≥130KPa；湿地软土地基必须换填砂分层处理。

4.1.2 界碑正面内容

（1）中国自然保护区 LOGO：直径为 200mm；江苏泗洪洪泽湖湿地国家级自然保护区 LOGO：直径为 180mm；

（2）中文保护区全称：江苏泗洪洪泽湖湿地国家级自然保护区；字高 90mm；

（3）英文保护区名称：Jiangsu Sihong Hongze Lake Wetland National Nature Reserve；字高 40mm；

（4）“界碑”字样：字高 240mm；

（5）编号：YB-JB-xxx（具体编号详见附表）；字高 80mm；

（6）LOGO：激光刻字，绿色描边；

汉字：激光刻字，方正魏碑体，红色；

英文及数字：激光刻字，Times New Roman 字体，红色。

4.1.3 界碑背面内容

（1）“您已进入江苏泗洪洪泽湖湿地国家级自然保护区范围，请自觉遵守有关规定，共建人与自然和谐家园。”字样：方正魏碑体，字高 60mm；

（2）“地理坐标”字样：方正魏碑体，字高 60mm；

（3）设立单位：江苏省泗洪洪泽湖湿地国家级自然保护区管理处；方正魏碑体，字高 60mm；

（4）立碑时间：二〇二六年十一月；方正魏碑体，字高 60mm；

（5）“严禁挪损界碑 违者依法查处”字样：黑体，字高 30mm。

（6）汉字：激光刻字，红色；

英文及数字：激光刻字，Times New Roman 字体，红色。

4.1.4 连接方式

1.主体与基座连接方式

不锈钢销钉（定位销）+环氧结构胶，工厂预制钻孔，销钉用Φ25 不锈钢 304 圆棒，严禁使用普通钢筋生锈胀裂花岗岩。

（1）界碑底部、基座顶面，对称钻 6 个销孔（离边≥50mm，防止崩边）；

（2）孔径比销钉大 2mm 左右；孔深：界碑内≥100mm，基座内≥100mm；销钉总长不小于 200mm；

（3）孔内清灰、吹干，注入石材专用环氧结构胶（户外耐候型），插入不锈钢销钉，对位合拢、调垂直、临时支撑固定；

（4）接缝：顶面拼缝打耐候硅酮密封胶，不要用普通云石胶做主受力（云石胶脆、不耐长期户外动荷载）。

2.基座与混凝土基础连接方式

砼基础预埋不锈钢螺杆（Φ25 锚筋，总长 200mm）+基座开孔穿螺杆，环氧灌浆。

（1）浇筑 C30 混凝土基础时，预埋 304 不锈钢全螺纹螺杆（数量 6 根，对称布置），螺杆露出基础顶面 100mm；

（2）花岗岩基座对应位置钻通孔（孔径比螺杆大 2mm，方便调平对位）；

（3）基座就位、调水平调垂直，底部垫不锈钢调平垫片；孔四周缝隙灌环氧结构胶，顶面加不锈钢压板+螺母锁紧；

（4）基座底面和砼基础之间，可薄铺一层干硬性水泥砂浆或者环氧砂浆找平（不要厚砂浆，容易空鼓冻胀）。

4.2 核心保护区界桩设计

4.2.1 尺寸规格

（1）主体碑体：0.15m×0.15m×1.6m；地上 1.1m，埋地 0.5m，芝麻灰整石花岗岩；

（2）基础：C30 钢筋混凝土基础，尺寸为 0.4m×0.4m×0.8m。地基开挖至密实原土层，地基承载力特征值≥130KPa；湿地软土地基必须换填砂分层处理。

4.2.2 界桩正面内容

（1）江苏泗洪洪泽湖湿地国家级自然保护区 LOGO：直径为 100mm；

（2）红色条纹：宽 60mm；抛光光面花岗岩，打出细微粗糙面后喷漆。

（3）编号：字高 40mm，字符间距 10mm；

（4）“核心保护区”字样：字高 70mm，字符间距 40mm。

（5）文字样式及颜色：

LOGO：激光刻字；绿色描边；

汉字：激光刻字；方正魏碑体；红色；

英文及数字：激光刻字；Times New Roman 字体，红色。

4.2.3 界桩左面内容

（1）“江苏泗洪洪泽湖湿地国家级自然保护区”字样：字高 60mm，字宽 30mm；

（2）文字样式及颜色：

汉字：激光刻字；方正魏碑体；红色。

4.2.4 界桩背面内容

（1）中国自然保护区 LOGO：直径为 100mm；

（2）红色条纹：宽 60mm；抛光光面花岗岩，打出细微粗糙面后喷漆。

（3）“严禁挪损界桩 违者依法查处”字样：字高 60mm，字宽 30mm。

（4）文字样式及颜色：

LOGO：激光刻字；绿色描边；

汉字：激光刻字；方正魏碑体；红色。

4.2.5 界桩右面内容

（1）经纬度：字高 60mm，字宽 30mm；

（2）文字样式及颜色：

汉字：激光刻字；方正魏碑体；红色；

英文及数字：激光刻字；Times New Roman 字体，红色。

4.2.6 界桩顶面内容

（1）箭头符号：打出细微粗糙面后喷红色漆；

（2）箭头方向：从正面指向背面。

4.3 一般控制区界桩设计

4.3.1 尺寸规格

（1）主体碑体：0.15m×0.15m×1.6m；地上 1.1m，埋地 0.5m，芝麻灰整石花岗岩；

（2）基础：C30 钢筋混凝土基础，尺寸为 0.4m×0.4m×0.8m。地基开挖至密实原土层，地基承载力特征值≥130KPa；湿地软土地基必须换填砂分层处理。

4.3.2 界桩正面内容

（1）江苏泗洪洪泽湖湿地国家级自然保护区 LOGO：直径为 100mm；

（2）黄色条纹：宽 60mm；抛光光面花岗岩，打出细微粗糙面后喷漆；

（3）编号：字高 40mm，字符间距 10mm；

（4）“一般控制区”字样：字高 70mm，字符间距 40mm。

（5）文字样式及颜色：

LOGO：激光刻字；绿色描边；

汉字：激光刻字；方正魏碑体；红色；

英文及数字：激光刻字；Times New Roman 字体，红色。

4.3.3 界桩左面内容

（1）“江苏泗洪洪泽湖湿地国家级自然保护区”字样：字高 60mm，字宽 30mm；

（2）文字样式及颜色：

汉字：激光刻字；方正魏碑体；红色。

4.3.4 界桩背面内容

（1）中国自然保护区 LOGO：直径为 100mm；

（2）黄色条纹：宽 60mm；抛光光面花岗岩，打出细微粗糙面后喷漆。

（3）“严禁挪损界桩 违者依法查处”字样：字高 60mm，字宽 30mm。

（4）文字样式及颜色：

LOGO：激光刻字；绿色描边；

汉字：激光刻字；方正魏碑体；红色。

4.3.5 界桩右面内容

（1）经纬度：字高 60mm，字宽 30mm；

（2）文字样式及颜色：

汉字：激光刻字；方正魏碑体；红色；

英文及数字：激光刻字；Times New Roman 字体，红色。

4.3.6 界桩顶面内容

（1）箭头符号：打出细微粗糙面后喷红色漆；

（2）箭头方向：从正面指向背面。

4.4 标识牌设计

4.4.1 尺寸规格

（1）立柱采用直径 159mm 镀锌钢管；

（2）标识牌面板：采用 3004 铝合金材料，限制性标识牌尺寸为 2000mm×1500mm×2mm，离地 1000mm；指示性标识牌尺寸为 2500mm×1500mm×2mm，离地 1000mm；

（3）基础：C30 钢筋混凝土基础，尺寸为 1m×1m×1.5m。地基开挖至密实原土层，地基承载力特征值≥130KPa；湿地软土地基必须换填砂分层处理。

4.3.2 指示性标识牌内容

（1）“提醒”字样：方正魏碑体；字高 160mm；

（2）“前方为江苏泗洪洪泽湖湿地国家级自然保护区一般控制区，请遵守《中华人民共和国自然保护区条例》等法律法规，自觉保护生态环境，维护生物多样性水

平，共建人与自然和谐家园。”字样：方正魏碑体；字高 80mm；

（3）“严禁损坏 违者查处”字样：黑体；字高 60mm；

（4）“设立单位：江苏泗洪洪泽湖湿地国家级自然保护区管理处”字样：方正魏碑体；字高 60mm；

（5）“设立时间：二〇二六年十一月”字样：方正魏碑体；字高 60mm；

（6）标识牌棕底、白字、白边框、棕色衬边。

4.3.3 警示性标识牌内容

（1）“警告”字样：字体采用方正魏碑体，字高 200mm；

（2）“前方为江苏泗洪洪泽湖湿地国家级自然保护区核心保护区，严禁非法盗猎、电毒炸鱼和违规放牧等行为，违者将依法依规给予处罚；构成犯罪的，依法追究刑事责任。”字样：字体采用方正魏碑体，字高 80mm；

（3）“严禁损坏 违者查处”字样：字体采用黑体，字高 60mm；

（4）禁令图案采用白底、红圈、黑图案，直径采用 400mm 圆形；

（5）标识牌棕底、白字、白边框、棕色衬边。

5 材料要求

5.1 芝麻黑花岗岩

1.本工程芝麻黑花岗岩板材执行《天然花岗石建筑板材》GB/T 18601-2024 标准，放射性指标执行《建筑材料放射性核素限量》GB 6566，采用天然花岗岩，严禁使用染色石材。

2.石材为同一矿源开采，同批次供货矿口保持一致，供货前完成三方封样，以封样板作为花色、色差及外观验收依据。石材岩性致密，不得存在风化、疏松、孔洞、夹层、石英脉、黄铁矿富集带、云母团块、暗裂及隐裂纹，不允许存在贯通性裂纹，底色为深灰至近黑色，板面均匀分布细小白色芝麻点，板面不得出现大面积色线、杂斑，同区域板材目视无明显色差。

3.板材外观质量按一等品控制，无明显缺棱掉角、崩边、砂眼、坑窝缺陷；抛光面无划痕、蚀斑，抛光板材光泽度不低于 85 度。

4.石材物理力学性能应满足：体积密度不小于 2.9g/cm³，吸水率不大于 0.40%，冻融敏感区域吸水率控制在 0.20%以内，干燥压缩强度不小于 100MPa，干燥弯曲强度不小于 8.0MPa，干挂使用时干燥弯曲强度不小于 12MPa。

5.板材尺寸公差按一等品控制，长度、宽度允许偏差±1.5mm，厚度允许偏差±1.0mm，平面度公差不大于 0.8mm，角度公差不大于 0.5mm，对角线极差不大于 2.0mm。

6.户外使用石材可采用渗透型防护处理，不得采用成膜型防护剂，避免改变石材原有外观。石材进场时，供货单位应同步提交封样单、产品合格证及对应的检测报告，检测项目包含体积密度、吸水率、压缩强度、弯曲强度、放射性；干挂石材按需补充抗弯强度、抗冻融复检报告，同时提供供货清单，标明矿口、批次、规格数量及表面加工方式。

5.2 芝麻灰花岗岩

1.本工程芝麻灰花岗岩板材执行《天然花岗石建筑板材》GB/T 18601-2024 标准，放射性指标执行《建筑材料放射性核素限量》GB 6566，采用天然花岗岩，严禁使用染色石材。

2.石材为同一矿源开采，同批次供货矿口保持一致，供货前完成三方封样，以封样板作为花色、色差及外观验收依据。石材岩性致密，不得存在风化、疏松、孔洞、夹层、石英脉、黄铁矿富集带、云母团块、暗裂及隐裂纹，不允许存在贯通性裂纹，底色为深灰至近黑色，板面均匀分布细小白色芝麻点，板面不得出现大面积色线、杂斑，同区域板材目视无明显色差。

3.板材外观质量按一等品控制，无明显缺棱掉角、崩边、砂眼、坑窝缺陷；抛光面无划痕、蚀斑，抛光板材光泽度不低于 85 度。

4.石材物理力学性能应满足：体积密度不小于 2.7g/cm³，吸水率不大于 0.40%，冻融敏感区域吸水率控制在 0.20%以内，干燥压缩强度不小于 100MPa，干燥弯曲强度不小于 8.0MPa，干挂使用时干燥弯曲强度不小于 12MPa。

5.板材尺寸公差按一等品控制，长度、宽度允许偏差±1.5mm，厚度允许偏差±1.0mm，

平面度公差不大于 0.8mm，角度公差不大于 0.5mm，对角线极差不大于 2.0mm。

6.户外使用石材可采用渗透型防护处理，不得采用成膜型防护剂，避免改变石材原有外观。石材进场时，供货单位应同步提交封样单、产品合格证及对应的检测报告，检测项目包含体积密度、吸水率、压缩强度、弯曲强度、放射性；干挂石材按需补充抗弯强度、抗冻融复检报告，同时提供供货清单，标明矿口、批次、规格数量及表面加工方式。

5.3 标识牌材料要求

1、标志底板采用牌号 3004 铝合金板，为了保证标志版面的平整度，标志板厚度采用 2mm，背面均用 80mm 铝合金龙骨加固，各种标志板的具体采用厚度详见大样图。

2、铝合金板材的抗拉强度应不小于 289.3Mpa，屈服点不小于 241.2Mpa，延伸率不小于 4%～10%。

3、交通标志立柱**必须采用无缝钢管制作**。钢柱应进行防腐处理，钢管顶端应加柱帽。

4、标志的立柱以及连接件均采用 Q235B 钢，焊条全部采用 E43，铝合金材料采用 3004。地脚螺栓、基础法兰、锚板、连接螺栓经除锈处理之后采用热浸镀锌防腐处理，镀锌量应不小于 350g/m²；其它所有钢构件经除锈处理之后采用热浸镀锌后再涂塑的防腐处理，镀锌里应不小于 275g/m²。涂塑材料采用聚酯涂料，厚度大于 0.076mm，颜色为乳白色，施工时应严格按照规范要求进行。法兰螺栓增加塑料小帽子，提升防腐效果。

6 施工要求

6.1 施工工艺流程及各工序详细技术要求

整体流程：采购加工→成品运输保护→现场放样定→基坑开挖与基底处理→构件就位调向→C30 混凝土基座浇筑→养护→场地清理回填、生态恢复。

（一）采购加工

1.石材类（界碑、界桩）：石材品种、厚度、颜色必须符合图纸要求，进场原材料先取样外观检查，不得存在暗裂、缺角、风化、色斑、贯穿性纹路；石材切割采用定型工装加工，长宽高尺寸公差控制在±3mm，切割面平整，棱边倒角按大样图执行。

2.图文刻制：标识文字、图案、保护区编号、边界编号采用激光刻字加工；刻字深度统一，字迹轮廓清晰，无断笔、毛刺；刻字完成后按设计要求填色，颜料采用耐候户外专用涂料，抗紫外线、耐湖水浸泡、耐冻融，无流挂、漏填。

3.金属标识牌构件：立柱、牌面、连接件采用图纸指定材质（镀锌钢材 / 不锈钢），下料、折弯、冲孔在工厂预制；除锈、热镀锌或防腐底漆面漆在厂内完成，出厂前检验防腐层厚度，破损防腐层必须在厂内修补合格。

4.出厂检验：所有构件加工完成后逐块编号，编号与现场点位编号一一对应，出具出厂自检记录，不合格构件严禁运往施工现场。

（二）运输保护

1.所有石材、标识牌成品出厂前，正面、刻字面粘贴加厚 PE 保护膜，棱角位置加装 EVA 泡沫护角、木护框，防止磕碰崩边、划伤漆面、磨损刻字。

2.装车采用柔性垫木隔离，构件分层码放，层间设置软垫，使用绑带柔性固定，严禁钢丝绳直接捆绑石材与牌面；车厢内预留缓冲空间，防止刹车、颠簸相互撞击。

3.运输路线提前踏勘，避开颠簸险路。

4.构件运抵现场后，卸货采用人工轻放或软吊带吊装，禁止拖拽、抛掷；卸货后分类堆放、垫高离地，做好防雨遮盖，堆放位置远离水体、软泥滩，避免沉降倾倒。

（三）放样定位

1.放样依据：以测绘单位提供的保护区边界控制点、界点坐标为基准，采用 RTK / 全站仪进行放点，每个点位放出中心桩，同时设置校核护桩，做好标记保护。

2.方位放样：放样时同步确定标识正面朝向，正面朝向人流主要通行方向、访客来向，保证人员靠近边界第一眼即可看清警示内容；严禁反向埋设、侧向斜放。放样完成后，监理、保护区现场代表共同复核坐标、朝向、高程，复核签字后方可开挖。

3.点位避让：放样时如发现点位正下方有原生大树、重点保护植被、泥炭层等敏感生态对象，不得强行开挖，及时上报设计、管理单位，按变更方案调整点位，不得私自

移位。

4.放样记录：做好放样台账，记录点位编号、坐标、朝向、周边环境情况。

（四）基坑开挖与基底处理

1.基坑尺寸严格按照图纸基座大样开挖，基坑长宽、深度每边预留不少于 10cm 的施工操作面；开挖以小型人工开挖为主，尽量不使用大型机械，减少对湿地土层、草根层扰动。

2.基底要求：基底必须挖到原状坚实土层，清除淤泥、腐殖浮土、草根、松散泥炭；若基底为软弱淤泥层，必须按图纸要求换填碎石垫层并夯实，防止后期不均匀沉降、界碑倾斜。

3.弃土管控：开挖土方就近集中堆放在基坑侧方，堆土范围严格控制，不得碾压周边植被；多余弃土全部外运处置，不得推入湖区、滩涂。

4.临水点位基坑：浅滩临水基坑开挖做好挡泥围堰，防止泥浆直接入湖，避免水体浑浊、底泥扩散污染。

（五）构件就位、调平调向

1.基坑验收合格后，将界碑、界桩、标识立柱吊放就位，根据放样标记调整平面位置、朝向、垂直度。石材碑体垂直度偏差≤1%，标识立柱垂直度偏差≤0.5%。

2.临时支撑：就位后采用木楔、斜撑临时固定，稳固牢靠，浇筑过程中安排专人看护，防止振捣、下料时偏移、转动，浇筑过程随时复核朝向与垂直度。

3.标识牌组装：牌面与立柱在现场组装，全部采用焊接固定；焊缝连续饱满，无夹渣、气孔、虚焊；所有外露螺栓、螺母焊接锁死防盗；立柱顶部安装配套柱帽，焊接密封，杜绝雨水沿立柱内腔向下倒灌，防止内部锈蚀。

（六）C30 混凝土基座浇筑

1 混凝土采用商品 C30 混凝土，进场核对配合比、坍落度，现场按要求留置试块；滩涂、偏远点位可采用符合要求的现场搅拌，严格计量。

2.浇筑分层下料、分层振捣，使用小型振捣棒振捣密实，尤其碑体根部、立柱周边不得出现蜂窝、孔洞、松散夹层；混凝土顶面标高、收面样式按图纸执行，顶面向外找坡，利于排水。

3.基座和碑体、立柱结合位置振捣时不得冲击构件，避免移位、碰伤石材表面。

（七）养护工序

1.C30 混凝土基座浇筑完成后，及时覆盖土工布保湿养护，养护周期不少于 7 个自然日；养护期间禁止碰撞、撬动、攀爬标识构件，禁止在基座上堆载材料。

2.高温晴天增加洒水频次，保湿养护；雨天做好遮盖，防止雨水冲刷表面、扰动未凝固混凝土。

3.养护到期、混凝土强度达到设计强度 75%以上，方可拆除临时支撑，开展后续回填恢复工序。

（八）场地清理回填、生态恢复

1.养护达标后，拆除临时支撑、围挡；先把基坑内建筑垃圾、包装袋、焊条、废料全部清理收集外运，湿地内不遗留任何固体垃圾。

2.基坑回填：采用原开挖优质素土分层回填，每层厚度不大于 20cm，人工夯实；回填顶面与周边原地面齐平，不得形成土堆、洼地积水。

3.生态复原：回填完成后，恢复原有地表形态；被临时踩踏扰动的植被区域，尽量恢复原生草本；施工便道、临时踩踏区域，清理压实浮土，补播本土草种，做到地貌、植被和周边环境协调一致。

4.工完场清：每个点位施工全部结束后，拍照留存恢复效果，作为验收资料。

6.2 专项控制要求

1.生态保护专项要求

本项目地处湿地保护区，生态管控为强制性要求：

（1）施工活动范围严格限定在基坑及最小作业带内，严禁随意碾压、砍伐、踩踏保护植物；

（2）施工机械、转运工具不得进入核心敏感区；油料、胶水、涂料单独存放，设置防渗垫，严禁油料、涂料洒落进入土壤和水体；

（3）所有生活垃圾、施工垃圾 100%带出湿地，禁止就地掩埋、丢弃入湖；

（4）禁止在湖区内冲洗工具、清洗混凝土罐，防止水泥污水入湖。

2.二次搬运专项要求

湖区、滩涂、林间小道车辆无法直达点位，必须提前规划二次搬运方案：

（1）优先采用人力、平板手推车、小型皮筏转运，提前规划搬运通道，通道尽量利用原有小径，新开通道做到最短；

（2）搬运班组提前交底成品保护，石材边角重点防护。

3.滚动流水施工组织要求

采用分区、分段滚动流水施工：将全部点位划分为若干施工区段，各区段依次开展放样→开挖→浇筑→养护→恢复；各区段错峰作业，避免集中浇筑造成人力、材料紧张；合理安排浇筑时间，避开暴雨、持续高温天气；利用养护 7 天空窗期开展下一批点位放样开挖，压缩总工期。

4.安全文明施工与成品保护

（1）成品保护：构件保护膜，在竣工验收移交前，除检查点位外不得提前撕掉；石材表面禁止沾染水泥浆、油漆，一旦污染及时用专用清洗剂清理，不得硬刮打磨；

（2）临水、滩涂作业：穿防滑鞋，配备救生设备；

（3）用电、焊接作业：湿地潮湿环境，焊机做好漏电保护；焊接时远离干草，做好防火措施；

（4）所有进场人员进行湿地保护、安全技术交底，佩戴劳保用品。

6.3 质量验收标准

1.点位：坐标误差≤±5cm，朝向符合设计要求，无反向埋设；

2.基座：混凝土强度达到 C30，养护龄期满足 7 天，无蜂窝、开裂、不均匀沉降；碑体、立柱垂直度合格，稳固无晃动；

3.标识外观：刻字清晰完整，填色均匀，石材无崩边裂纹；金属构件防腐完好，焊接防盗、柱帽防雨构造齐全；

4.场地：垃圾全部清运，回填密实，地表地貌恢复到位，无明显施工痕迹；

5.资料同步：放样记录、隐蔽验收记录、混凝土试块报告、工序照片、生态恢复影像资料齐全。

7 实施计划周期

7.1 实施计划

本项目总工期为 20 天，整体采用多工序交叉搭接、分区滚动流水施工模式，混凝土基座养护工序和现场埋设作业同步穿插实施，养护周期不单独占用总工期。通过提前锁定货源、多点同步作业、错峰组织转运、资源动态调配等措施压缩工序间隔，统筹安排湖区滩涂区域施工，在 20 天内有序完成全部 525 处标识设施的构件加工、转运进场、放样埋设、基座养护、场地生态恢复以及竣工验收全部工作。

第 1－5 天：采购加工阶段

项目启动后立即启动主材采购工作，同步对接石材加工厂，落实花岗岩荒料供货，开展板材切割成型、版面打磨、激光刻字等加工作业。严格按照设计图纸控制碑体外形尺寸、板面平整度，精准完成标识文字、编号、图案的激光雕刻，做好刻字深度、清晰度的出厂检验；同步开展混凝土预制桩的预制生产，按点位编号分类预制，做好预制构件养护。加工过程中逐批开展质量自检，对成品碑体、预制桩做好保护膜包覆防护，避免加工转运阶段出现磕碰、划痕，分批次完成全部构件加工备货，同步整理构件出厂检验资料，为后续运输进场创造条件。

第 4－8 天：运输进场阶段

与石材加工工序无缝衔接，采取分批出货、分批次运输的方式，成品构件加工完成一批、转运一批。构件装车前全覆盖贴膜防护，边角加装护角，防止运输途中磕碰损伤刻字版面。材料运抵湖区外围集散点后，针对湖区内部滩涂小道通行条件差、大型车辆无法直达点位的情况，组织小型转运车辆、人力转运进行二次转运，将碑体、预制桩、辅材分批运送至各施工点位就近堆放区域，按编号分区整齐码放，做好现场遮挡防护，避免日晒雨淋，同时做好进场材料验收台账。

第 6－16 天：现场埋设阶段

按照分区施工方案，多个作业班组同步铺开施工，依次开展控制点复核、放样定位、

基坑开挖作业，严格对照设计坐标、埋深要求放线，做好点位标记。基坑验收合格后进行 C30 混凝土浇筑、标识碑体与桩体埋设安装，安装过程实时校正垂直度、平面位置，确保埋设稳固、对齐平顺。项目实行分批滚动作业，优先完成条件较好点位施工，穿插推进滩涂、临水点位施工，合理避让湖区水位变化、泥泞时段，动态调配挖掘机、振捣设备与施工人员，同步做好施工原始记录、现场影像留存，保证埋设安装质量满足规范及保护区立标要求。

第 14－20 天：养护恢复及验收阶段

先期完成浇筑的基座同步开展为期 7 天的混凝土养护，养护工作和剩余点位埋设并行开展，不占用独立工期。在埋设作业收尾后，全面开展施工现场清理，收集清运施工废料、包装袋、建筑垃圾，对基坑周边多余土方分层回填、夯实整平，最大限度恢复原有地形地貌，对扰动区域进行原生植被恢复，减少对湿地生境的扰动。同步汇总全部施工资料、原材料合格证、检测报告、隐蔽工程记录、施工影像，完成施工单位内部自检自查，整改完善发现问题后，整理全套竣工资料，申请组织竣工验收。

各阶段交叉搭接、滚动推进；基座养护 7 天与后续点位施工同步进行，不占用额外工期；通过货源前置、多点并行施工、工序无缝衔接，压缩等待间歇时间，全部设施在 20 天内完成埋设与生态恢复。

7.2 后期管护要求

1.常态化巡护

建立常态化定期巡查机制，落实点位管护责任人，责任到人、分片包干，对全部 525 处标识设施开展日常巡护工作。重点加强湖区滩涂、偏僻临水点位的巡查频次，巡查时核对标识位置、外观状态，如实填写巡查台账，持续掌握设施运行状态。

2.问题及时报告

巡查过程中一旦发现标识设施出现松动倾斜、板面破损开裂、构件丢失被盗、位移沉降等异常情况，巡查人员需第一时间向上级管理单位上报，同步记录现场位置、照片、问题情况，管理单位接报后快速研判、及时处置，防止隐患持续扩大。

3.及时清除杂草

按照季节变化制定除草计划，及时清理碑体、桩体周边杂草、藤蔓、灌木等植被，避免杂草遮挡标识文字、版面，防止植物根系挤压破坏基座结构，保障标识版面文字长久清晰可见，维持标识设施可视效果。

4.损毁排查维护

定期开展标识设施完好状况专项排查，对版面褪色、边角破损、基座开裂、立标倾斜等损毁问题，及时安排维修校正、构件更换、版面翻新处理；同步做好维护记录，持续保障标识结构稳定、标识信息完整，长期保持立标布设效果，发挥保护区界标、宣教标识功能。

设施数量汇总表

序号	类型	单位	数量	备注
1	界碑	座	5	
2	界桩	根	450	
3	指示性标识牌	块	20	
4	警示性标识牌	块	50	
5	拆除界桩	根	65	
6	拆除标识牌	块	29	

江苏泗洪洪泽湖湿地国家级自然保护区界碑设置一览表

序号	编号	经度	纬度	功能区	同位点名	备注
1	HX-JB-008	118°13'21.34"	33°13'26.12"	核心保护区	HX-BSP-058、HX-JZ-126	
2	YB-JB-008	118°15'19.20"	33°14'48.25"	一般控制区		
3	YB-JB-012	118°17'12.60"	33°14'09.67"	一般控制区	YB-BSP-009	
4	YB-JB-013	118°18'37.87"	33°14'14.78"	一般控制区		
5	YB-JB-019	118°26'03.90"	33°20'58.90"	一般控制区	YB-BSP-053	

江苏省泗洪洪泽湖湿地国家级自然保护区管理处	江苏泗洪洪泽湖湿地国家级自然保护区立标项目	点位设置一览表（界碑）	设 计	复 核	审 核	审 定	图 号	江苏交科交通设计研究院
							S-02-01	

江苏泗洪洪泽湖湿地国家级自然保护区界桩设置一览表

序号	编号	经度	纬度	功能区	同位点名	备注
1	HX-JZ-001	118°12'00.21"	33°22'53.02"	核心保护区		
2	HX-JZ-002	118°12'05.01"	33°22'54.59"	核心保护区		
3	HX-JZ-003	118°12'33.06"	33°23'03.48"	核心保护区		
4	HX-JZ-004	118°12'38.92"	33°23'06.62"	核心保护区		
5	HX-JZ-005	118°12'58.21"	33°22'34.39"	核心保护区		
6	HX-JZ-006	118°12'58.49"	33°22'33.15"	核心保护区	HX-BSP-002	
7	HX-JZ-007	118°13'13.73"	33°21'59.11"	核心保护区		
8	HX-JZ-008	118°13'17.48"	33°21'48.97"	核心保护区	HX-BSP-003	
9	HX-JZ-009	118°13'15.61"	33°21'47.66"	核心保护区		
10	HX-JZ-010	118°13'20.22"	33°21'39.53"	核心保护区		
11	HX-JZ-011	118°13'22.14"	33°21'38.93"	核心保护区		
12	HX-JZ-012	118°13'19.09"	33°21'18.41"	核心保护区		
13	HX-JZ-013	118°13'21.94"	33°21'08.36"	核心保护区		
14	HX-JZ-014	118°13'25.90"	33°20'51.82"	核心保护区	YB-BSP-054	
15	HX-JZ-015	118°13'31.76"	33°20'31.00"	核心保护区		
16	HX-JZ-016	118°13'36.58"	33°20'25.56"	核心保护区		
17	HX-JZ-017	118°13'45.27"	33°20'10.72"	核心保护区		
18	HX-JZ-018	118°13'48.38"	33°19'54.61"	核心保护区		
19	HX-JZ-019	118°13'51.83"	33°19'43.81"	核心保护区		
20	HX-JZ-020	118°13'50.70"	33°19'34.08"	核心保护区	HX-BSP-004	
21	HX-JZ-021	118°13'47.59"	33°19'24.79"	核心保护区	HX-BSP-005	
22	HX-JZ-022	118°13'37.86"	33°19'07.16"	核心保护区		
23	HX-JZ-023	118°13'38.10"	33°18'48.45"	核心保护区		
24	HX-JZ-024	118°13'49.01"	33°18'29.75"	核心保护区		
25	HX-JZ-025	118°14'08.95"	33°18'04.21"	核心保护区		
26	HX-JZ-026	118°14'13.78"	33°17'43.66"	核心保护区		
27	HX-JZ-027	118°14'14.18"	33°17'40.97"	核心保护区		
28	HX-JZ-028	118°14'14.70"	33°17'14.85"	核心保护区		
29	HX-JZ-029	118°14'15.27"	33°17'10.42"	核心保护区		
30	HX-JZ-030	118°14'15.39"	33°17'09.06"	核心保护区	HX-BSP-006	
31	HX-JZ-031	118°14'25.20"	33°16'39.81"	核心保护区		
32	HX-JZ-032	118°14'36.26"	33°16'28.61"	核心保护区	HX-BSP-007	
33	HX-JZ-033	118°14'49.82"	33°16'13.37"	核心保护区		
34	HX-JZ-034	118°14'51.20"	33°16'06.82"	核心保护区		
35	HX-JZ-035	118°14'55.11"	33°15'56.71"	核心保护区		

江苏省泗洪洪泽湖湿地国家级自然保护区管理处	江苏泗洪洪泽湖湿地国家级自然保护区立标项目	点位设置一览表（界桩）	设 计	复 核	审 核	审 定	图 号	江苏交科交通设计研究院
							S-02-02	

江苏泗洪洪泽湖湿地国家级自然保护区界桩设置一览表

序号	编号	经度	纬度	功能区	同位点名	备注
36	HX-JZ-036	118°15'15.05"	33°15'35.23"	核心保护区		
37	HX-JZ-037	118°15'23.30"	33°15'32.13"	核心保护区		
38	HX-JZ-038	118°15'27.33"	33°15'27.45"	核心保护区		
39	HX-JZ-039	118°15'25.97"	33°15'21.82"	核心保护区		
40	HX-JZ-040	118°15'19.16"	33°15'00.12"	核心保护区		
41	HX-JZ-041	118°15'17.41"	33°14'55.38"	核心保护区	HX-BSP-008	
42	HX-JZ-042	118°15'19.17"	33°14'47.17"	核心保护区		
43	HX-JZ-043	118°15'39.59"	33°14'39.67"	核心保护区	HX-BSP-015	
44	HX-JZ-044	118°16'07.12"	33°14'29.73"	核心保护区		
45	HX-JZ-045	118°16'31.48"	33°14'22.73"	核心保护区		
46	HX-JZ-046	118°17'31.25"	33°14'05.18"	核心保护区	HX-BSP-017	
47	HX-JZ-047	118°18'03.44"	33°14'03.43"	核心保护区	HX-BSP-018	
48	HX-JZ-048	118°18'30.14"	33°14'04.48"	核心保护区	HX-BSP-019	
49	HX-JZ-049	118°18'38.42"	33°14'13.68"	核心保护区	HX-BSP-020	
50	HX-JZ-050	118°18'41.85"	33°14'15.39"	核心保护区		
51	HX-JZ-051	118°19'01.72"	33°14'03.14"	核心保护区	YB-BSP-014	
52	HX-JZ-052	118°19'18.71"	33°13'52.17"	核心保护区	HX-BSP-026	
53	HX-JZ-053	118°19'19.08"	33°13'45.29"	核心保护区	HX-BSP-027	
54	HX-JZ-054	118°19'19.02"	33°13'44.27"	核心保护区		
55	HX-JZ-055	118°19'23.93"	33°13'42.54"	核心保护区	HX-BSP-028	
56	HX-JZ-056	118°19'30.09"	33°13'47.24"	核心保护区		
57	HX-JZ-057	118°19'33.29"	33°13'49.36"	核心保护区		
58	HX-JZ-058	118°19'26.73"	33°13'56.31"	核心保护区		
59	HX-JZ-059	118°20'36.31"	33°14'58.55"	核心保护区		
60	HX-JZ-061	118°20'48.55"	33°15'05.38"	核心保护区		
61	HX-JZ-062	118°20'55.53"	33°15'08.86"	核心保护区		
62	HX-JZ-063	118°21'01.98"	33°15'12.16"	核心保护区		
63	HX-JZ-064	118°24'36.06"	33°13'20.90"	核心保护区		
64	HX-JZ-065	118°24'37.75"	33°13'20.19"	核心保护区	HX-JB-001、HX-BSP-036	
65	HX-JZ-066	118°24'46.42"	33°13'17.81"	核心保护区	HX-BSP-037	
66	HX-JZ-067	118°25'13.02"	33°13'46.61"	核心保护区	HX-BSP-038	
67	HX-JZ-068	118°25'19.27"	33°13'59.68"	核心保护区		
68	HX-JZ-069	118°25'12.60"	33°14'02.70"	核心保护区	HX-BSP-039	
69	HX-JZ-070	118°25'18.89"	33°14'14.28"	核心保护区		
70	HX-JZ-071	118°25'24.08"	33°14'23.01"	核心保护区		

江苏省泗洪洪泽湖湿地国家级自然保护区管理处	江苏泗洪洪泽湖湿地国家级自然保护区立标项目	点位设置一览表（界桩）	设 计	复 核	审 核	审 定	图 号	江苏交科交通设计研究院
							S-02-02	

江苏泗洪洪泽湖湿地国家级自然保护区界桩设置一览表

序号	编号	经度	纬度	功能区	同位点名	备注
71	HX-JZ-072	118°25'32.01"	33°14'49.88"	核心保护区		
72	HX-JZ-073	118°25'19.27"	33°15'29.25"	核心保护区		
73	HX-JZ-074	118°24'43.63"	33°15'44.69"	核心保护区		
74	HX-JZ-076	118°22'50.17"	33°17'07.30"	核心保护区		
75	HX-JZ-077	118°23'34.16"	33°17'24.39"	核心保护区	HX-BSP-052	
76	HX-JZ-078	118°23'49.83"	33°18'00.88"	核心保护区		
77	HX-JZ-079	118°24'25.68"	33°18'23.21"	核心保护区		
78	HX-JZ-080	118°24'40.38"	33°18'30.14"	核心保护区		
79	HX-JZ-081	118°24'46.88"	33°18'22.64"	核心保护区		
80	HX-JZ-082	118°25'29.31"	33°18'35.33"	核心保护区		
81	HX-JZ-083	118°25'56.64"	33°18'43.91"	核心保护区	HX-BSP-043	
82	HX-JZ-084	118°25'49.26"	33°18'58.95"	核心保护区	HX-BSP-044	
83	HX-JZ-085	118°25'54.58"	33°20'01.55"	核心保护区		
84	HX-JZ-086	118°26'04.82"	33°20'52.19"	核心保护区		
85	HX-JZ-087	118°26'10.02"	33°21'08.55"	核心保护区		
86	HX-JZ-088	118°26'42.61"	33°21'08.73"	核心保护区		
87	HX-JZ-089	118°27'22.19"	33°21'09.71"	核心保护区		
88	HX-JZ-090	118°27'47.43"	33°21'01.93"	核心保护区		
89	HX-JZ-091	118°27'41.45"	33°20'41.30"	核心保护区		
90	HX-JZ-092	118°27'39.68"	33°20'25.90"	核心保护区		
91	HX-JZ-094	118°28'25.09"	33°18'59.69"	核心保护区		
92	HX-JZ-095	118°28'25.37"	33°19'01.37"	核心保护区		
93	HX-JZ-096	118°28'25.47"	33°19'03.77"	核心保护区		
94	HX-JZ-098	118°28'28.36"	33°19'38.14"	核心保护区	HX-BSP-048	
95	HX-JZ-100	118°27'37.89"	33°20'04.75"	核心保护区		
96	HX-JZ-101	118°27'43.89"	33°20'26.54"	核心保护区		
97	HX-JZ-102	118°27'46.26"	33°20'48.57"	核心保护区		
98	HX-JZ-103	118°27'51.58"	33°21'03.27"	核心保护区	HX-BSP-050	
99	HX-JZ-104	118°28'10.92"	33°20'53.40"	核心保护区		
100	HX-JZ-105	118°28'33.16"	33°20'42.26"	核心保护区		
101	HX-JZ-106	118°28'55.24"	33°20'30.78"	核心保护区		
102	HX-JZ-107	118°29'22.71"	33°20'16.39"	核心保护区		
103	HX-JZ-108	118°29'39.06"	33°20'12.70"	核心保护区		
104	HX-JZ-109	118°29'41.96"	33°20'17.73"	核心保护区		
105	HX-JZ-110	118°18'11.92"	33°10'49.09"	核心保护区		

江苏省泗洪洪泽湖湿地国家级自然保护区管理处	江苏泗洪洪泽湖湿地国家级自然保护区立标项目	点位设置一览表（界桩）	设 计	复 核	审 核	审 定	图 号	江苏交科交通设计研究院
							S-02-02	

江苏泗洪洪泽湖湿地国家级自然保护区界桩设置一览表

序号	编号	经度	纬度	功能区	同位点名	备注
106	HX-JZ-111	118°17'47.85"	33°10'57.80"	核心保护区		
107	HX-JZ-022-1	118°13'35.16"	33°18'58.36"	核心保护区		
108	HX-JZ-035-1	118°15'05.31"	33°15'44.35"	核心保护区		
109	HX-JZ-039-1	118°15'22.28"	33°15'13.67"	核心保护区		
110	HX-JZ-116	118°16'46.45"	33°11'13.23"	核心保护区		
111	HX-JZ-117	118°16'45.72"	33°11'13.20"	核心保护区		
112	HX-JZ-048-1	118°15'17.58"	33°14'56.50"	核心保护区		
113	HX-JZ-119	118°16'13.89"	33°11'26.07"	核心保护区		
114	HX-JZ-120	118°15'59.02"	33°11'32.20"	核心保护区		
115	HX-JZ-121	118°15'44.03"	33°11'38.40"	核心保护区		
116	HX-JZ-122	118°14'57.67"	33°12'01.21"	核心保护区	HX-BSP-057	
117	HX-JZ-123	118°14'49.12"	33°12'08.19"	核心保护区		
118	HX-JZ-124	118°13'38.06"	33°13'09.01"	核心保护区		
119	HX-JZ-125	118°13'23.01"	33°13'25.92"	核心保护区		
120	HX-JZ-127	118°13'07.01"	33°13'39.01"	核心保护区		
121	HX-JZ-128	118°13'06.05"	33°13'40.44"	核心保护区		
122	HX-JZ-129	118°13'10.09"	33°13'53.80"	核心保护区		
123	HX-JZ-130	118°13'08.30"	33°13'58.63"	核心保护区		
124	HX-JZ-131	118°13'07.56"	33°14'00.46"	核心保护区		
125	HX-JZ-132	118°12'59.35"	33°14'21.03"	核心保护区		
126	HX-JZ-133	118°12'53.49"	33°14'36.22"	核心保护区		
127	HX-JZ-134	118°12'47.68"	33°14'51.65"	核心保护区		
128	HX-JZ-135	118°12'36.56"	33°15'22.80"	核心保护区	HX-BSP-060	
129	HX-JZ-136	118°12'36.46"	33°15'31.18"	核心保护区		
130	HX-JZ-137	118°12'34.81"	33°16'08.48"	核心保护区		
131	HX-JZ-138	118°12'33.50"	33°16'38.23"	核心保护区		
132	HX-JZ-139	118°12'33.07"	33°16'48.34"	核心保护区		
133	HX-JZ-140	118°12'32.42"	33°17'00.15"	核心保护区	HX-BSP-062	
134	HX-JZ-141	118°12'32.44"	33°17'00.99"	核心保护区		
135	HX-JZ-142	118°12'32.02"	33°17'08.15"	核心保护区		
136	HX-JZ-143	118°12'31.77"	33°17'12.43"	核心保护区		
137	HX-JZ-144	118°12'30.38"	33°17'35.70"	核心保护区		
138	HX-JZ-145	118°12'30.29"	33°17'36.93"	核心保护区		
139	HX-JZ-146	118°12'29.67"	33°17'46.06"	核心保护区		
140	HX-JZ-147	118°12'29.22"	33°17'50.87"	核心保护区		

江苏省泗洪洪泽湖湿地国家级自然保护区管理处	江苏泗洪洪泽湖湿地国家级自然保护区立标项目	点位设置一览表（界桩）	设 计	复 核	审 核	审 定	图 号	江苏交科交通设计研究院
							S-02-02	

江苏泗洪洪泽湖湿地国家级自然保护区界桩设置一览表

序号	编号	经度	纬度	功能区	同位点名	备注
141	HX-JZ-148	118°12'28.39"	33°18'04.20"	核心保护区		
142	HX-JZ-149	118°12'28.21"	33°18'05.32"	核心保护区		
143	HX-JZ-150	118°12'27.85"	33°18'08.58"	核心保护区		
144	HX-JZ-151	118°12'27.50"	33°18'11.31"	核心保护区		
145	HX-JZ-152	118°12'25.69"	33°18'36.44"	核心保护区		
146	HX-JZ-153	118°12'24.65"	33°18'51.44"	核心保护区		
147	HX-JZ-154	118°12'23.30"	33°19'17.05"	核心保护区		
148	HX-JZ-155	118°12'22.66"	33°19'25.07"	核心保护区		
149	HX-JZ-156	118°12'22.64"	33°19'30.78"	核心保护区		
150	HX-JZ-157	118°12'22.62"	33°19'31.79"	核心保护区		
151	HX-JZ-158	118°12'22.27"	33°19'38.55"	核心保护区		
152	HX-JZ-159	118°12'22.72"	33°20'09.84"	核心保护区		
153	HX-JZ-160	118°12'22.69"	33°20'21.62"	核心保护区		
154	HX-JZ-161	118°12'22.81"	33°20'30.70"	核心保护区		
155	HX-JZ-162	118°12'22.98"	33°20'31.88"	核心保护区		
156	HX-JZ-163	118°12'23.03"	33°20'34.44"	核心保护区		
157	HX-JZ-164	118°12'23.07"	33°20'40.21"	核心保护区		
158	HX-JZ-165	118°12'22.90"	33°21'11.46"	核心保护区	HX-BSP-063	
159	HX-JZ-166	118°12'23.19"	33°21'33.03"	核心保护区		
160	HX-JZ-167	118°12'23.45"	33°22'01.69"	核心保护区		
161	HX-JZ-168	118°12'22.98"	33°22'04.85"	核心保护区		
162	HX-JZ-169	118°12'23.03"	33°22'07.77"	核心保护区		
163	HX-JZ-170	118°12'23.16"	33°22'09.52"	核心保护区		
164	HX-JZ-171	118°12'22.10"	33°22'09.42"	核心保护区		
165	HX-JZ-172	118°12'16.72"	33°22'20.51"	核心保护区		
166	HX-JZ-173	118°12'12.59"	33°22'28.83"	核心保护区		
167	HX-JZ-174	118°12'07.65"	33°22'38.93"	核心保护区		
168	HX-JZ-175	118°12'03.47"	33°22'47.63"	核心保护区		
169	HX-JZ-176	118°12'35.69"	33°15'48.70"	核心保护区		
170	HX-JZ-177	118°16'52.94"	33°14'14.74"	核心保护区	HX-BSP-016	
171	HX-JZ-178	118°13'10.20"	33°13'51.00"	核心保护区	HX-BSP-059	
172	YB-JZ-001	118°12'43.94"	33°23'00.76"	一般控制区		
173	YB-JZ-002	118°12'47.47"	33°22'55.76"	一般控制区		
174	YB-JZ-003	118°13'00.15"	33°22'34.35"	一般控制区		
175	YB-JZ-004	118°13'00.75"	33°22'33.02"	一般控制区		

江苏省泗洪洪泽湖湿地国家级自然保护区管理处	江苏泗洪洪泽湖湿地国家级自然保护区立标项目	点位设置一览表（界桩）	设 计	复 核	审 核	审 定	图 号	江苏交科交通设计研究院
							S-02-02	

江苏泗洪洪泽湖湿地国家级自然保护区界桩设置一览表

序号	编号	经度	纬度	功能区	同位点名	备注
176	YB-JZ-005	118°13'03.85"	33°22'28.30"	一般控制区		
177	YB-JZ-006	118°13'04.89"	33°22'26.68"	一般控制区		
178	YB-JZ-007	118°13'15.20"	33°21'59.90"	一般控制区		
179	YB-JZ-008	118°13'19.20"	33°21'49.71"	一般控制区		
180	YB-JZ-009	118°13'23.12"	33°21'39.62"	一般控制区		
181	YB-JZ-010	118°13'22.76"	33°21'38.40"	一般控制区		
182	YB-JZ-011	118°13'25.53"	33°21'38.40"	一般控制区		
183	YB-JZ-012	118°13'22.67"	33°21'19.83"	一般控制区		
184	YB-JZ-013	118°13'25.47"	33°21'08.67"	一般控制区		
185	YB-JZ-015	118°13'31.35"	33°20'45.43"	一般控制区		
186	YB-JZ-016	118°13'32.72"	33°20'40.99"	一般控制区		
187	YB-JZ-017	118°13'34.47"	33°20'34.81"	一般控制区		
188	YB-JZ-018	118°13'38.37"	33°20'27.72"	一般控制区		
189	YB-JZ-019	118°13'42.54"	33°20'21.55"	一般控制区		
190	YB-JZ-020	118°13'47.27"	33°20'14.54"	一般控制区		
191	YB-JZ-021	118°13'49.62"	33°20'05.33"	一般控制区		
192	YB-JZ-023	118°14'16.72"	33°20'01.09"	一般控制区		
193	YB-JZ-024	118°14'18.17"	33°19'52.83"	一般控制区		
194	YB-JZ-025	118°14'12.68"	33°19'51.56"	一般控制区		
195	YB-JZ-026	118°14'12.69"	33°19'51.34"	一般控制区		
196	YB-JZ-028	118°14'10.77"	33°19'42.05"	一般控制区		
197	YB-JZ-029	118°14'20.14"	33°19'44.08"	一般控制区		
198	YB-JZ-031	118°14'08.89"	33°19'34.09"	一般控制区		
199	YB-JZ-032	118°13'56.73"	33°19'31.07"	一般控制区		
200	YB-JZ-033	118°13'57.47"	33°19'26.37"	一般控制区		
201	YB-JZ-035	118°13'51.35"	33°19'23.13"	一般控制区		
202	YB-JZ-037	118°13'43.34"	33°18'51.59"	一般控制区		
203	YB-JZ-311	118°13'46.51"	33°19'13.02"	一般控制区		
204	YB-JZ-039	118°13'47.56"	33°18'51.30"	一般控制区		
205	YB-JZ-040	118°13'54.80"	33°18'39.18"	一般控制区		
206	YB-JZ-042	118°14'20.06"	33°18'03.63"	一般控制区		
207	YB-JZ-044	118°14'23.23"	33°17'57.06"	一般控制区		
208	YB-JZ-045	118°14'24.66"	33°17'44.55"	一般控制区		
209	YB-JZ-046	118°14'24.73"	33°17'43.04"	一般控制区		
210	YB-JZ-048	118°14'24.56"	33°17'12.89"	一般控制区		

江苏省泗洪洪泽湖湿地国家级自然保护区管理处	江苏泗洪洪泽湖湿地国家级自然保护区立标项目	点位设置一览表（界桩）	设 计	复 核	审 核	审 定	图 号	江苏交科交通设计研究院
							S-02-02	

江苏泗洪洪泽湖湿地国家级自然保护区界桩设置一览表

序号	编号	经度	纬度	功能区	同位点名	备注
211	YB-JZ-049	118°14'27.94"	33°16'57.86"	一般控制区		
212	YB-JZ-051	118°14'37.05"	33°16'45.67"	一般控制区		
213	YB-JZ-052	118°14'39.05"	33°16'42.87"	一般控制区		
214	YB-JZ-053	118°14'40.44"	33°16'43.26"	一般控制区		
215	YB-JZ-054	118°14'45.18"	33°16'33.24"	一般控制区		
216	YB-JZ-055	118°14'43.17"	33°16'31.85"	一般控制区		
217	YB-JZ-056	118°14'43.92"	33°16'31.08"	一般控制区		
218	YB-JZ-057	118°14'47.27"	33°16'33.53"	一般控制区		
219	YB-JZ-058	118°14'52.26"	33°16'25.01"	一般控制区		
220	YB-JZ-059	118°14'47.54"	33°16'22.06"	一般控制区		
221	YB-JZ-061	118°14'58.68"	33°16'17.04"	一般控制区		
222	YB-JZ-062	118°15'04.27"	33°16'09.51"	一般控制区		
223	YB-JZ-063	118°14'59.06"	33°16'07.67"	一般控制区		
224	YB-JZ-065	118°15'11.14"	33°15'58.81"	一般控制区		
225	YB-JZ-066	118°15'12.93"	33°15'55.52"	一般控制区		
226	YB-JZ-067	118°15'08.43"	33°15'53.60"	一般控制区		
227	YB-JZ-068	118°15'21.47"	33°15'38.93"	一般控制区		
228	YB-JZ-069	118°15'34.53"	33°15'42.30"	一般控制区		
229	YB-JZ-070	118°15'35.80"	33°15'38.10"	一般控制区		
230	YB-JZ-071	118°15'35.25"	33°15'36.72"	一般控制区		
231	YB-JZ-073	118°15'33.59"	33°15'27.20"	一般控制区		
232	YB-JZ-074	118°15'33.92"	33°15'22.71"	一般控制区		
233	YB-JZ-075	118°15'32.22"	33°15'22.70"	一般控制区		
234	YB-JZ-076	118°15'32.29"	33°15'18.09"	一般控制区		
235	YB-JZ-077	118°15'27.88"	33°15'17.52"	一般控制区		
236	YB-JZ-078	118°15'27.11"	33°15'15.06"	一般控制区		
237	YB-JZ-079	118°15'29.09"	33°15'14.54"	一般控制区		
238	YB-JZ-081	118°15'18.88"	33°14'55.30"	一般控制区		
239	YB-JZ-083	118°15'21.48"	33°14'50.16"	一般控制区		
240	YB-JZ-085	118°15'42.72"	33°14'45.62"	一般控制区		
241	YB-JZ-086	118°15'51.95"	33°14'42.61"	一般控制区		
242	YB-JZ-087	118°16'09.20"	33°14'37.02"	一般控制区		
243	YB-JZ-089	118°16'27.16"	33°14'48.37"	一般控制区		
244	YB-JZ-091	118°16'44.63"	33°15'14.34"	一般控制区		
245	YB-JZ-092	118°17'00.24"	33°15'21.12"	一般控制区		

江苏省泗洪洪泽湖湿地国家级自然保护区管理处	江苏泗洪洪泽湖湿地国家级自然保护区立标项目	点位设置一览表（界桩）	设 计	复 核	审 核	审 定	图 号	江苏交科交通设计研究院
							S-02-02	

江苏泗洪洪泽湖湿地国家级自然保护区界桩设置一览表

序号	编号	经度	纬度	功能区	同位点名	备注
246	YB-JZ-093	118°17′01.84″	33°15′14.02″	一般控制区	YB-JB-010、YB-BSP-008	
247	YB-JZ-095	118°17′13.17″	33°15′07.56″	一般控制区		
248	YB-JZ-096	118°17′12.61″	33°15′14.16″	一般控制区		
249	YB-JZ-097	118°17′11.36″	33°15′14.08″	一般控制区		
250	YB-JZ-099	118°17′00.98″	33°15′20.97″	一般控制区		
251	YB-JZ-101	118°17′15.15″	33°15′27.65″	一般控制区		
252	YB-JZ-103	118°17′32.89″	33°15′10.69″	一般控制区		
253	YB-JZ-106	118°17′56.63″	33°14′24.56″	一般控制区		
254	YB-JZ-108	118°18′16.14″	33°14′06.41″	一般控制区		
255	YB-JZ-110	118°18′37.20″	33°14′18.62″	一般控制区		
256	YB-JZ-111	118°18′39.24″	33°14′17.35″	一般控制区	YB-BSP-013	
257	YB-JZ-112	118°18′52.26″	33°14′10.12″	一般控制区		
258	YB-JZ-113	118°19′03.46″	33°14′03.17″	一般控制区		
259	YB-JZ-114	118°19′05.10″	33°14′04.92″	一般控制区		
260	YB-JZ-116	118°19′09.40″	33°14′05.36″	一般控制区		
261	YB-JZ-117	118°19′07.12″	33°14′06.94″	一般控制区		
262	YB-JZ-118	118°19′07.47″	33°14′09.03″	一般控制区		
263	YB-JZ-119	118°19′17.85″	33°14′20.80″	一般控制区		
264	YB-JZ-120	118°19′24.57″	33°14′17.16″	一般控制区		
265	YB-JZ-121	118°19′30.98″	33°14′17.70″	一般控制区		
266	YB-JZ-122	118°19′40.39″	33°14′08.10″	一般控制区		
267	YB-JZ-123	118°19′52.39″	33°14′17.43″	一般控制区	YB-BSP-015	
268	YB-JZ-125	118°20′21.26″	33°14′44.24″	一般控制区		
269	YB-JZ-126	118°21′33.98″	33°15′04.51″	一般控制区		
270	YB-JZ-127	118°21′58.94″	33°14′50.43″	一般控制区		
271	YB-JZ-128	118°22′11.52″	33°14′43.32″	一般控制区	YB-BSP-019	
272	YB-JZ-129	118°22′47.50″	33°14′22.88″	一般控制区		
273	YB-JZ-130	118°23′11.17″	33°14′09.37″	一般控制区		
274	YB-JZ-131	118°23′31.78″	33°13′57.63″	一般控制区		
275	YB-JZ-132	118°23′59.28″	33°13′41.92″	一般控制区		
276	YB-JZ-134	118°25′25.29″	33°15′09.90″	一般控制区		
277	YB-JZ-136	118°23′29.65″	33°16′03.13″	一般控制区		
278	YB-JZ-137	118°23′05.24″	33°16′11.68″	一般控制区		
279	YB-JZ-138	118°24′29.47″	33°18′25.17″	一般控制区		
280	YB-JZ-139	118°24′29.20″	33°18′25.64″	一般控制区		

江苏省泗洪洪泽湖湿地国家级自然保护区管理处	江苏泗洪洪泽湖湿地国家级自然保护区立标项目	点位设置一览表（界桩）	设 计	复 核	审 核	审 定	图 号	江苏交科交通设计研究院
							S-02-02	

江苏泗洪洪泽湖湿地国家级自然保护区界桩设置一览表

序号	编号	经度	纬度	功能区	同位点名	备注
281	YB-JZ-140	118°24'40.11"	33°18'30.57"	一般控制区		
282	YB-JZ-141	118°25'40.38"	33°19'28.09"	一般控制区		
283	YB-JZ-142	118°25'41.52"	33°19'46.24"	一般控制区		
284	YB-JZ-143	118°25'58.06"	33°20'34.41"	一般控制区		
285	YB-JZ-144	118°26'05.98"	33°21'00.86"	一般控制区		
286	YB-JZ-146	118°27'53.33"	33°21'07.09"	一般控制区		
287	YB-JZ-149	118°27'23.86"	33°21'41.44"	一般控制区		
288	YB-JZ-151	118°27'20.05"	33°22'10.65"	一般控制区		
289	YB-JZ-152	118°27'18.27"	33°22'24.06"	一般控制区		
290	YB-JZ-154	118°27'34.37"	33°22'31.41"	一般控制区		
291	YB-JZ-155	118°27'57.48"	33°22'39.54"	一般控制区		
292	YB-JZ-157	118°28'03.10"	33°22'43.58"	一般控制区		
293	YB-JZ-158	118°28'04.71"	33°22'45.78"	一般控制区	YB-JB-021、YB-BSP-029	
294	YB-JZ-159	118°28'11.18"	33°22'44.99"	一般控制区		
295	YB-JZ-160	118°28'38.61"	33°22'41.84"	一般控制区		
296	YB-JZ-161	118°28'51.09"	33°22'40.47"	一般控制区		
297	YB-JZ-163	118°28'58.89"	33°22'31.01"	一般控制区		
298	YB-JZ-164	118°28'55.56"	33°22'06.71"	一般控制区		
299	YB-JZ-166	118°29'08.33"	33°21'46.58"	一般控制区		
300	YB-JZ-167	118°29'20.84"	33°21'37.75"	一般控制区		
301	YB-JZ-170	118°30'33.04"	33°21'14.12"	一般控制区		
302	YB-JZ-172	118°30'39.19"	33°21'06.27"	一般控制区		
303	YB-JZ-173	118°30'40.45"	33°21'04.29"	一般控制区		
304	YB-JZ-174	118°30'41.80"	33°21'02.67"	一般控制区		
305	YB-JZ-175	118°30'43.46"	33°20'59.82"	一般控制区		
306	YB-JZ-178	118°30'57.11"	33°20'53.04"	一般控制区		
307	YB-JZ-179	118°30'57.43"	33°20'57.71"	一般控制区		
308	YB-JZ-180	118°30'57.08"	33°21'05.14"	一般控制区		
309	YB-JZ-182	118°30'53.40"	33°21'12.43"	一般控制区		
310	YB-JZ-184	118°30'49.40"	33°21'13.88"	一般控制区		
311	YB-JZ-185	118°30'48.65"	33°21'12.87"	一般控制区		
312	YB-JZ-186	118°30'44.25"	33°21'14.18"	一般控制区		
313	YB-JZ-187	118°30'50.94"	33°21'27.16"	一般控制区		
314	YB-JZ-188	118°30'48.39"	33°21'26.68"	一般控制区		
315	YB-JZ-189	118°30'48.10"	33°21'20.49"	一般控制区		

江苏省泗洪洪泽湖湿地国家级自然保护区管理处	江苏泗洪洪泽湖湿地国家级自然保护区立标项目	点位设置一览表（界桩）	设 计	复 核	审 核	审 定	图 号	江苏交科交通设计研究院
							S-02-02

江苏泗洪洪泽湖湿地国家级自然保护区界桩设置一览表

序号	编号	经度	纬度	功能区	同位点名	备注
316	YB-JZ-190	118°31'00.24"	33°21'29.04"	一般控制区		
317	YB-JZ-191	118°31'14.20"	33°21'31.85"	一般控制区		
318	YB-JZ-193	118°31'29.21"	33°21'35.12"	一般控制区		
319	YB-JZ-194	118°31'40.40"	33°21'36.48"	一般控制区		
320	YB-JZ-195	118°32'04.44"	33°21'39.67"	一般控制区	YB-BSP-033	
321	YB-JZ-197	118°32'06.97"	33°21'44.50"	一般控制区		
322	YB-JZ-198	118°32'50.05"	33°21'54.12"	一般控制区		
323	YB-JZ-200	118°33'12.73"	33°22'00.82"	一般控制区		
324	YB-JZ-201	118°33'16.08"	33°22'02.08"	一般控制区		
325	YB-JZ-202	118°33'20.75"	33°21'55.96"	一般控制区		
326	YB-JZ-203	118°33'15.11"	33°21'49.81"	一般控制区		
327	YB-JZ-204	118°33'11.06"	33°21'45.47"	一般控制区		
328	YB-JZ-206	118°33'22.86"	33°21'20.99"	一般控制区		
329	YB-JZ-208	118°33'55.53"	33°21'11.71"	一般控制区		
330	YB-JZ-209	118°33'57.52"	33°21'02.01"	一般控制区		
331	YB-JZ-210	118°34'00.59"	33°20'46.91"	一般控制区		
332	YB-JZ-214	118°34'23.61"	33°20'13.94"	一般控制区		
333	YB-JZ-215	118°34'25.60"	33°20'13.83"	一般控制区		
334	YB-JZ-217	118°34'57.74"	33°20'06.40"	一般控制区		
335	YB-JZ-219	118°35'32.32"	33°19'57.46"	一般控制区		
336	YB-JZ-220	118°35'39.60"	33°19'55.77"	一般控制区		
337	YB-JZ-221	118°35'40.90"	33°19'56.63"	一般控制区		
338	YB-JZ-222	118°35'43.12"	33°19'52.00"	一般控制区		
339	YB-JZ-223	118°35'40.51"	33°19'45.78"	一般控制区		
340	YB-JZ-224	118°35'48.07"	33°19'40.84"	一般控制区		
341	YB-JZ-225	118°35'57.58"	33°19'37.45"	一般控制区		
342	YB-JZ-226	118°36'01.66"	33°19'37.06"	一般控制区		
343	YB-JZ-228	118°36'08.14"	33°19'38.08"	一般控制区		
344	YB-JZ-229	118°36'14.73"	33°19'36.65"	一般控制区		
345	YB-JZ-230	118°36'17.62"	33°19'36.47"	一般控制区		
346	YB-JZ-231	118°36'22.20"	33°19'35.64"	一般控制区		
347	YB-JZ-232	118°36'26.17"	33°19'37.43"	一般控制区		
348	YB-JZ-233	118°36'24.94"	33°19'39.80"	一般控制区		
349	YB-JZ-234	118°36'32.18"	33°19'43.25"	一般控制区		
350	YB-JZ-235	118°36'41.17"	33°19'47.37"	一般控制区		

江苏省泗洪洪泽湖湿地国家级自然保护区管理处	江苏泗洪洪泽湖湿地国家级自然保护区立标项目	点位设置一览表（界桩）	设 计	复 核	审 核	审 定	图 号	江苏交科交通设计研究院
							S-02-02	

江苏泗洪洪泽湖湿地国家级自然保护区界桩设置一览表

序号	编号	经度	纬度	功能区	同位点名	备注
351	YB-JZ-236	118°36'51.24"	33°19'51.97"	一般控制区		
352	YB-JZ-237	118°36'52.46"	33°19'52.51"	一般控制区		
353	YB-JZ-239	118°37'04.99"	33°19'50.20"	一般控制区		
354	YB-JZ-241	118°37'28.55"	33°19'55.18"	一般控制区		
355	YB-JZ-242	118°37'38.90"	33°20'01.38"	一般控制区		
356	YB-JZ-243	118°37'52.96"	33°20'09.89"	一般控制区		
357	HX-JZ-179	118°17'14.83"	33°14'08.24"	一般控制区		
358	HX-JZ-180	118°18'18.61"	33°14'03.18"	一般控制区		
359	YB-JZ-246	118°16'12.80"	33°11'26.28"	一般控制区		
360	YB-JZ-247	118°16'07.97"	33°11'28.45"	一般控制区	YB-JB-028、YB-BSP-039	
361	YB-JZ-248	118°16'02.65"	33°11'30.75"	一般控制区		
362	YB-JZ-249	118°15'46.43"	33°11'37.37"	一般控制区		
363	YB-JZ-250	118°15'29.87"	33°11'44.14"	一般控制区		
364	YB-JZ-251	118°15'19.15"	33°11'48.63"	一般控制区		
365	YB-JZ-252	118°15'10.86"	33°11'52.00"	一般控制区		
366	YB-JZ-253	118°15'04.86"	33°11'53.34"	一般控制区		
367	YB-JZ-254	118°15'03.89"	33°11'52.16"	一般控制区		
368	YB-JZ-255	118°14'51.81"	33°11'47.46"	一般控制区		
369	YB-JZ-256	118°14'46.48"	33°11'44.55"	一般控制区		
370	YB-JZ-257	118°14'32.67"	33°11'38.16"	一般控制区		
371	YB-JZ-258	118°14'31.27"	33°11'37.45"	一般控制区		
372	YB-JZ-259	118°14'30.09"	33°11'36.47"	一般控制区		
373	YB-JZ-260	118°14'21.35"	33°11'32.43"	一般控制区		
374	YB-JZ-261	118°14'16.96"	33°11'29.81"	一般控制区		
375	YB-JZ-262	118°13'57.97"	33°11'19.13"	一般控制区		
376	YB-JZ-263	118°13'51.07"	33°11'22.56"	一般控制区		
377	YB-JZ-264	118°13'56.61"	33°11'27.28"	一般控制区		
378	YB-JZ-265	118°14'04.37"	33°11'31.13"	一般控制区		
379	YB-JZ-266	118°14'15.11"	33°11'36.23"	一般控制区		
380	YB-JZ-267	118°14'23.13"	33°11'39.59"	一般控制区	HX-BSP-056	
381	YB-JZ-268	118°14'25.48"	33°11'40.37"	一般控制区		
382	YB-JZ-269	118°14'28.34"	33°11'41.53"	一般控制区		
383	YB-JZ-270	118°14'44.71"	33°11'52.08"	一般控制区		
384	YB-JZ-272	118°14'52.12"	33°11'58.89"	一般控制区		
385	YB-JZ-273	118°14'45.09"	33°12'03.11"	一般控制区		

江苏省泗洪洪泽湖湿地国家级自然保护区管理处	江苏泗洪洪泽湖湿地国家级自然保护区立标项目	点位设置一览表（界桩）	设 计	复 核	审 核	审 定	图 号	江苏交科交通设计研究院
							S-02-02	

江苏泗洪洪泽湖湿地国家级自然保护区界桩设置一览表

序号	编号	经度	纬度	功能区	同位点名	备注
386	YB-JZ-274	118°14'39.55"	33°12'03.91"	一般控制区		
387	YB-JZ-275	118°14'39.37"	33°12'14.31"	一般控制区		
388	YB-JZ-276	118°14'37.04"	33°12'17.77"	一般控制区		
389	YB-JZ-277	118°14'24.27"	33°12'27.16"	一般控制区		
390	YB-JZ-278	118°14'14.50"	33°12'31.35"	一般控制区		
391	YB-JZ-280	118°14'01.45"	33°12'46.36"	一般控制区		
392	YB-JZ-281	118°13'47.81"	33°12'58.68"	一般控制区		
393	YB-JZ-283	118°13'08.56"	33°13'50.20"	一般控制区	YB-BSP-043	
394	YB-JZ-284	118°13'08.52"	33°13'55.12"	一般控制区		
395	YB-JZ-285	118°13'05.75"	33°13'54.98"	一般控制区		
396	YB-JZ-286	118°13'05.53"	33°13'55.75"	一般控制区		
397	YB-JZ-287	118°13'07.85"	33°13'56.82"	一般控制区		
398	YB-JZ-288	118°13'07.23"	33°13'58.39"	一般控制区		
399	YB-JZ-289	118°13'07.32"	33°14'00.49"	一般控制区		
400	YB-JZ-290	118°12'59.34"	33°14'20.84"	一般控制区		
401	YB-JZ-291	118°12'57.35"	33°14'25.92"	一般控制区		
402	YB-JZ-293	118°12'48.23"	33°14'49.59"	一般控制区		
403	YB-JZ-294	118°12'47.26"	33°14'51.44"	一般控制区		
404	YB-JZ-295	118°12'43.55"	33°15'00.70"	一般控制区		
405	YB-JZ-296	118°12'39.00"	33°15'11.73"	一般控制区		
406	YB-JZ-297	118°12'36.64"	33°15'20.01"	一般控制区		
407	YB-JZ-298	118°12'35.89"	33°15'31.17"	一般控制区		
408	YB-JZ-299	118°12'35.15"	33°15'49.37"	一般控制区		
409	YB-JZ-300	118°12'34.42"	33°16'08.91"	一般控制区		
410	YB-JZ-309	118°12'30.00"	33°17'36.78"	一般控制区	YB-BSP-048	
411	YB-JZ-301	118°12'34.08"	33°16'22.85"	一般控制区	HX-BSP-061	
412	YB-JZ-302	118°12'33.72"	33°16'23.22"	一般控制区		
413	YB-JZ-303	118°12'33.20"	33°16'38.32"	一般控制区		
414	YB-JZ-304	118°12'32.53"	33°16'48.50"	一般控制区		
415	YB-JZ-305	118°12'32.00"	33°17'00.94"	一般控制区		
416	YB-JZ-306	118°12'31.31"	33°17'12.59"	一般控制区		
417	YB-JZ-307	118°12'30.36"	33°17'31.69"	一般控制区		
418	YB-JZ-308	118°12'30.11"	33°17'35.88"	一般控制区	YB-JB-032	
419	YB-JZ-310	118°12'29.26"	33°17'45.79"	一般控制区		
420	YB-JZ-312	118°12'28.89"	33°17'50.16"	一般控制区		

江苏省泗洪洪泽湖湿地国家级自然保护区管理处	江苏泗洪洪泽湖湿地国家级自然保护区立标项目	点位设置一览表（界桩）	设 计	复 核	审 核	审 定	图 号	江苏交科交通设计研究院
							S-02-02	

江苏泗洪洪泽湖湿地国家级自然保护区界桩设置一览表

序号	编号	经度	纬度	功能区	同位点名	备注
421	YB-JZ-313	118°12'27.51"	33°18'05.27"	一般控制区		
422	YB-JZ-314	118°12'27.17"	33°18'08.56"	一般控制区		
423	YB-JZ-315	118°12'26.87"	33°18'11.05"	一般控制区		
424	YB-JZ-316	118°12'25.25"	33°18'36.64"	一般控制区		
425	YB-JZ-317	118°12'24.29"	33°18'50.40"	一般控制区		
426	YB-JZ-318	118°12'24.29"	33°18'51.41"	一般控制区		
427	YB-JZ-319	118°12'23.59"	33°19'00.53"	一般控制区		
428	YB-JZ-320	118°12'22.74"	33°19'16.87"	一般控制区		
429	YB-JZ-321	118°12'22.32"	33°19'25.81"	一般控制区		
430	YB-JZ-322	118°12'22.11"	33°19'30.75"	一般控制区		
431	YB-JZ-323	118°12'22.00"	33°19'31.81"	一般控制区		
432	YB-JZ-324	118°12'22.18"	33°20'00.04"	一般控制区		
433	YB-JZ-325	118°12'22.16"	33°20'09.58"	一般控制区		
434	YB-JZ-326	118°12'22.14"	33°20'22.39"	一般控制区		
435	YB-JZ-327	118°12'22.34"	33°20'30.66"	一般控制区		
436	YB-JZ-328	118°12'22.30"	33°20'31.66"	一般控制区		
437	YB-JZ-329	118°12'22.36"	33°20'40.67"	一般控制区		
438	YB-JZ-330	118°12'22.35"	33°21'12.10"	一般控制区		
439	YB-JZ-331	118°12'22.55"	33°21'33.01"	一般控制区		
440	YB-JZ-332	118°12'22.82"	33°21'43.47"	一般控制区		
441	YB-JZ-333	118°12'22.84"	33°22'00.72"	一般控制区		
442	YB-JZ-334	118°12'22.90"	33°22'01.65"	一般控制区		
443	YB-JZ-335	118°12'22.56"	33°22'05.62"	一般控制区		
444	YB-JZ-336	118°12'21.73"	33°22'09.36"	一般控制区		
445	YB-JZ-337	118°12'19.07"	33°22'14.62"	一般控制区		
446	YB-JZ-338	118°12'15.98"	33°22'20.68"	一般控制区		
447	YB-JZ-339	118°12'12.03"	33°22'28.62"	一般控制区		
448	YB-JZ-340	118°12'07.11"	33°22'38.68"	一般控制区		
449	YB-JZ-341	118°12'02.94"	33°22'47.50"	一般控制区		
450	YB-JZ-342	118°12'31.62"	33°17'08.30"	一般控制区		

江苏泗洪洪泽湖湿地国家级自然保护区标识牌设置一览表

序号	编号	经度	纬度	功能区	标识牌类型	同位点名	备注
1	HX-BSP-002	118°12'58.49"	33°22'33.15"	核心保护区	警示性标识牌	HX-JZ-006	
2	HX-BSP-003	118°13'17.48"	33°21'48.97"	核心保护区	警示性标识牌	HX-JZ-008	
3	HX-BSP-004	118°13'50.70"	33°19'34.08"	核心保护区	警示性标识牌	HX-JZ-020	
4	HX-BSP-005	118°13'47.59"	33°19'24.79"	核心保护区	警示性标识牌	HX-JZ-021	
5	HX-BSP-006	118°14'15.39"	33°17'09.06"	核心保护区	警示性标识牌	HX-JZ-030	
6	HX-BSP-007	118°14'36.26"	33°16'28.61"	核心保护区	指示性标识牌	HX-JZ-032	
7	HX-BSP-008	118°15'17.41"	33°14'55.38"	核心保护区	警示性标识牌	HX-JZ-041	
8	HX-BSP-010	118°13'27.51"	33°14'07.72"	核心保护区	警示性标识牌	YB-BSP-010	
9	HX-BSP-011	118°14'15.95"	33°14'24.12"	核心保护区	警示性标识牌		
10	HX-BSP-012	118°15'16.87"	33°14'35.02"	核心保护区	警示性标识牌		
11	HX-BSP-013	118°15'23.33"	33°14'06.61"	核心保护区	警示性标识牌		
12	HX-BSP-014	118°15'28.47"	33°13'34.11"	核心保护区	警示性标识牌		
13	HX-BSP-009	118°16'25.82"	33°13'37.10"	核心保护区	警示性标识牌		
14	HX-BSP-015	118°15'39.59"	33°14'39.67"	核心保护区	警示性标识牌	HX-JZ-043	
15	HX-BSP-016	118°16'52.94"	33°14'14.74"	核心保护区	警示性标识牌	HX-JZ-177	
16	HX-BSP-017	118°17'31.25"	33°14'05.18"	核心保护区	警示性标识牌	HX-JZ-046	
17	HX-BSP-018	118°18'03.44"	33°14'03.43"	核心保护区	警示性标识牌	HX-JZ-047	
18	HX-BSP-019	118°18'30.14"	33°14'04.48"	核心保护区	警示性标识牌	HX-JZ-048	
19	HX-BSP-021	118°17'05.86"	33°13'26.16"	核心保护区	警示性标识牌		
20	HX-BSP-022	118°18'45.79"	33°13'20.28"	核心保护区	警示性标识牌		
21	HX-BSP-023	118°18'43.27"	33°12'59.97"	核心保护区	警示性标识牌		
22	HX-BSP-024	118°19'18.98"	33°13'20.52"	核心保护区	警示性标识牌		
23	HX-BSP-025	118°19'19.42"	33°12'58.33"	核心保护区	警示性标识牌		
24	HX-BSP-026	118°19'18.71"	33°13'52.17"	核心保护区	指示性标识牌	HX-JZ-052	
25	HX-BSP-027	118°19'19.08"	33°13'45.29"	核心保护区	警示性标识牌	HX-JZ-053	
26	HX-BSP-028	118°19'23.93"	33°13'42.54"	核心保护区	警示性标识牌	HX-JZ-055	
27	HX-BSP-029	118°19'32.80"	33°13'49.31"	核心保护区	警示性标识牌		
28	HX-BSP-031	118°21'24.38"	33°14'31.60"	核心保护区	警示性标识牌		
29	HX-BSP-032	118°20'26.33"	33°13'03.51"	核心保护区	警示性标识牌		
30	HX-BSP-033	118°21'59.31"	33°13'08.72"	核心保护区	警示性标识牌		
31	HX-BSP-034	118°22'37.02"	33°13'46.01"	核心保护区	警示性标识牌		
32	HX-BSP-035	118°23'50.07"	33°13'03.77"	核心保护区	警示性标识牌		
33	HX-BSP-037	118°24'46.42"	33°13'17.81"	核心保护区	警示性标识牌	HX-JZ-066	
34	HX-BSP-038	118°25'13.02"	33°13'46.61"	核心保护区	警示性标识牌	HX-JZ-067	
35	HX-BSP-039	118°25'12.60"	33°14'02.70"	核心保护区	警示性标识牌	HX-JZ-069	

江苏省泗洪洪泽湖湿地国家级自然保护区管理处	江苏泗洪洪泽湖湿地国家级自然保护区立标项目	点位设置一览表（标识牌）	设 计	复 核	审 核	审 定	图 号	江苏交科交通设计研究院
							S-02-03

江苏泗洪洪泽湖湿地国家级自然保护区标识牌设置一览表

序号	编号	经度	纬度	功能区	标识牌类型	同位点名	备注
36	HX-BSP-040	118°23'30.48"	33°16'03.58"	核心保护区	指示性标识牌		
37	HX-BSP-041	118°23'05.54"	33°16'12.16"	核心保护区	警示性标识牌	HX-JZ-075	
38	HX-BSP-042	118°24'46.60"	33°18'22.03"	核心保护区	警示性标识牌		
39	HX-BSP-043	118°25'56.64"	33°18'43.91"	核心保护区	警示性标识牌	HX-JZ-083	
40	HX-BSP-044	118°25'49.26"	33°18'58.95"	核心保护区	警示性标识牌	HX-JZ-084	
41	HX-BSP-045	118°13'04.50"	33°14'07.81"	核心保护区	警示性标识牌		
42	HX-BSP-047	118°28'46.23"	33°19'25.79"	核心保护区	指示性标识牌		
43	HX-BSP-048	118°28'28.36"	33°19'38.14"	核心保护区	警示性标识牌	HX-JZ-098	
44	HX-BSP-049	118°27'41.01"	33°19'39.94"	核心保护区	警示性标识牌	HX-JZ-099	
45	HX-BSP-050	118°27'51.58"	33°21'03.27"	核心保护区	警示性标识牌	HX-JZ-103	
46	HX-BSP-052	118°23'34.16"	33°17'24.39"	核心保护区	警示性标识牌	HX-JZ-077	
47	HX-BSP-057	118°14'57.67"	33°12'01.21"	核心保护区	警示性标识牌	HX-JZ-122	
48	HX-BSP-060	118°12'36.56"	33°15'22.80"	核心保护区	指示性标识牌	HX-JZ-135	
49	HX-BSP-061	118°12'34.08"	33°16'22.85"	核心保护区	指示性标识牌	YB-JZ-301	
50	HX-BSP-062	118°12'32.42"	33°17'00.15"	核心保护区	指示性标识牌	HX-JZ-140	
51	HX-BSP-063	118°12'22.90"	33°21'11.46"	核心保护区	指示性标识牌	HX-JZ-165	
52	HX-BSP-064	118°21'10.36"	33°13'07.56"	核心保护区	警示性标识牌		
53	YB-BSP-010	118°13'27.51"	33°14'07.72"	一般控制区	指示性标识牌	HX-BSP-010	
54	YB-BSP-013	118°18'39.24"	33°14'17.35"	一般控制区	指示性标识牌	YB-JZ-111	
55	YB-BSP-015	118°19'52.39"	33°14'17.43"	一般控制区	警示性标识牌	YB-JZ-123	
56	YB-BSP-017	118°20'36.42"	33°14'58.68"	一般控制区	警示性标识牌		
57	YB-BSP-018	118°21'09.75"	33°15'18.93"	一般控制区	警示性标识牌	YB-JB-015	
58	YB-BSP-019	118°22'11.52"	33°14'43.32"	一般控制区	指示性标识牌	YB-JZ-128	
59	YB-BSP-021	118°23'49.22"	33°13'47.81"	一般控制区	指示性标识牌		
60	YB-BSP-022	118°24'24.83"	33°13'27.48"	一般控制区	指示性标识牌		
61	YB-BSP-023	118°24'37.57"	33°13'20.24"	一般控制区	警示性标识牌		
62	YB-BSP-025	118°25'25.99"	33°14'39.06"	一般控制区	指示性标识牌		
63	YB-BSP-026	118°25'19.63"	33°15'28.26"	一般控制区	指示性标识牌		
64	YB-BSP-032	118°30'56.84"	33°20'47.89"	一般控制区	指示性标识牌	YB-JZ-177	
65	YB-BSP-033	118°32'04.44"	33°21'39.67"	一般控制区	指示性标识牌	YB-JZ-195	
66	YB-BSP-037	118°37'09.56"	33°19'44.90"	一般控制区	指示性标识牌	YB-JZ-240	
67	YB-BSP-043	118°13'08.56"	33°13'50.20"	一般控制区	指示性标识牌	YB-JZ-283	
68	YB-BSP-044	118°13'06.47"	33°14'00.39"	一般控制区	指示性标识牌	YB-JB-030、YB-BSP-051	
69	YB-BSP-045	118°13'04.51"	33°14'07.82"	一般控制区	警示性标识牌		
70	YB-BSP-046	118°12'55.02"	33°14'32.60"	一般控制区	警示性标识牌		

江苏省泗洪洪泽湖湿地国家级自然保护区管理处	江苏泗洪洪泽湖湿地国家级自然保护区立标项目	点位设置一览表（标识牌）	设 计	复 核	审 核	审 定	图 号	江苏交科交通设计研究院
							S-02-03	

江苏泗洪洪泽湖湿地国家级自然保护区界碑（5个）示意图

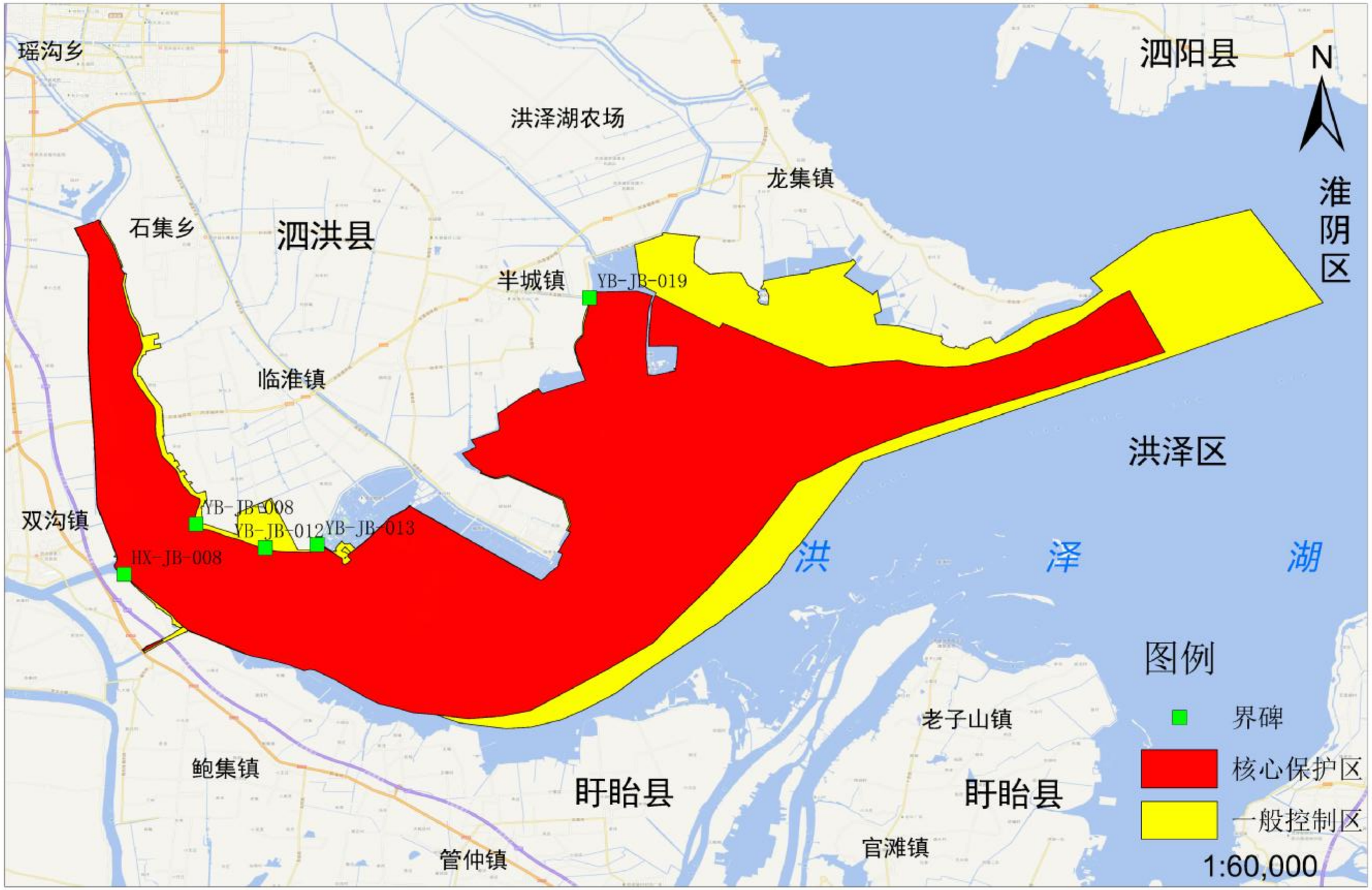

2026年11月

江苏省泗洪洪泽湖湿地国家级自然保护区管理处	江苏泗洪洪泽湖湿地国家级自然保护区立标项目	桩位示意图（界碑）	设 计	复 核	审 核	审 定	图 号	江苏交科交通设计研究院
							S-03-01	

江苏泗洪洪泽湖湿地国家级自然保护区界桩（450个）示意图

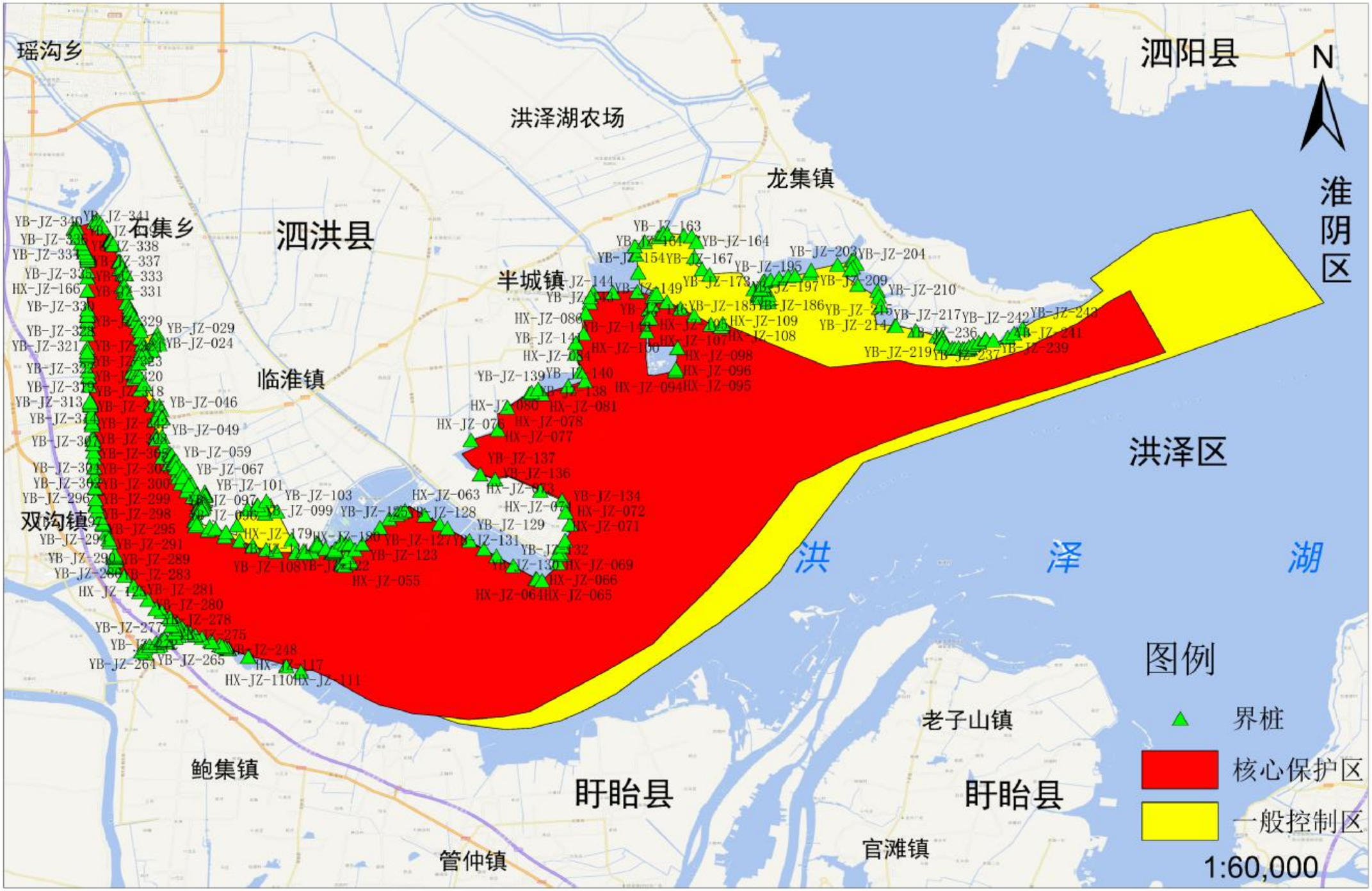

2026年11月

江苏省泗洪洪泽湖湿地国家级自然保护区管理处	江苏泗洪洪泽湖湿地国家级自然保护区立标项目	桩位示意图（界桩）	设 计	复 核	审 核	审 定	图 号	江苏交科交通设计研究院
							S-03-02	

江苏泗洪洪泽湖湿地国家级自然保护区标识牌（70个）示意图

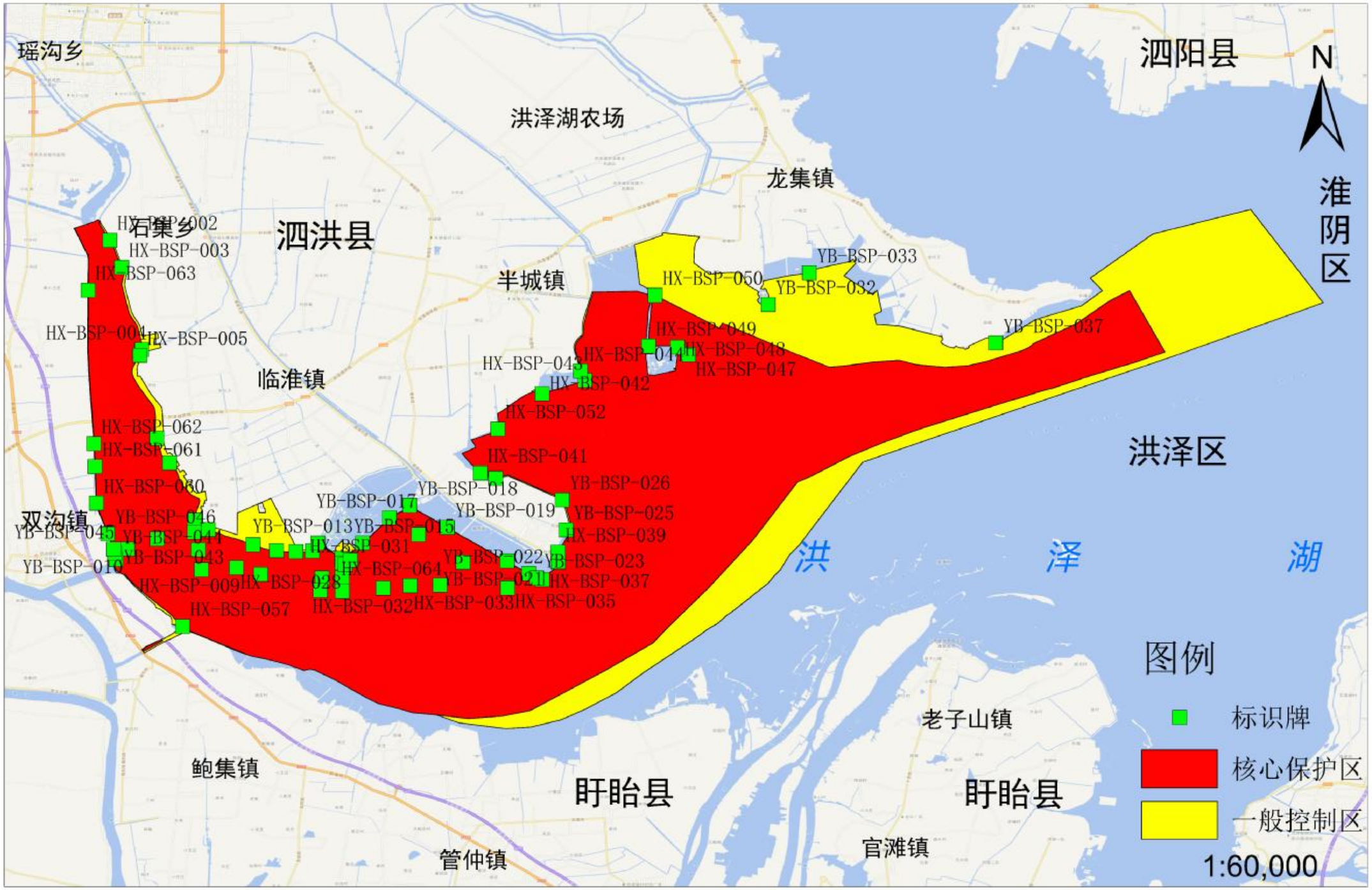

2026年11月

江苏省泗洪洪泽湖湿地国家级自然保护区管理处	江苏泗洪洪泽湖湿地国家级自然保护区立标项目	桩位示意图（标识牌）	设 计	复 核	审 核	审 定	图 号	江苏交科交通设计研究院
							S-03-03	

江苏泗洪洪泽湖湿地国家级自然保护区拆除界桩（65根）示意图

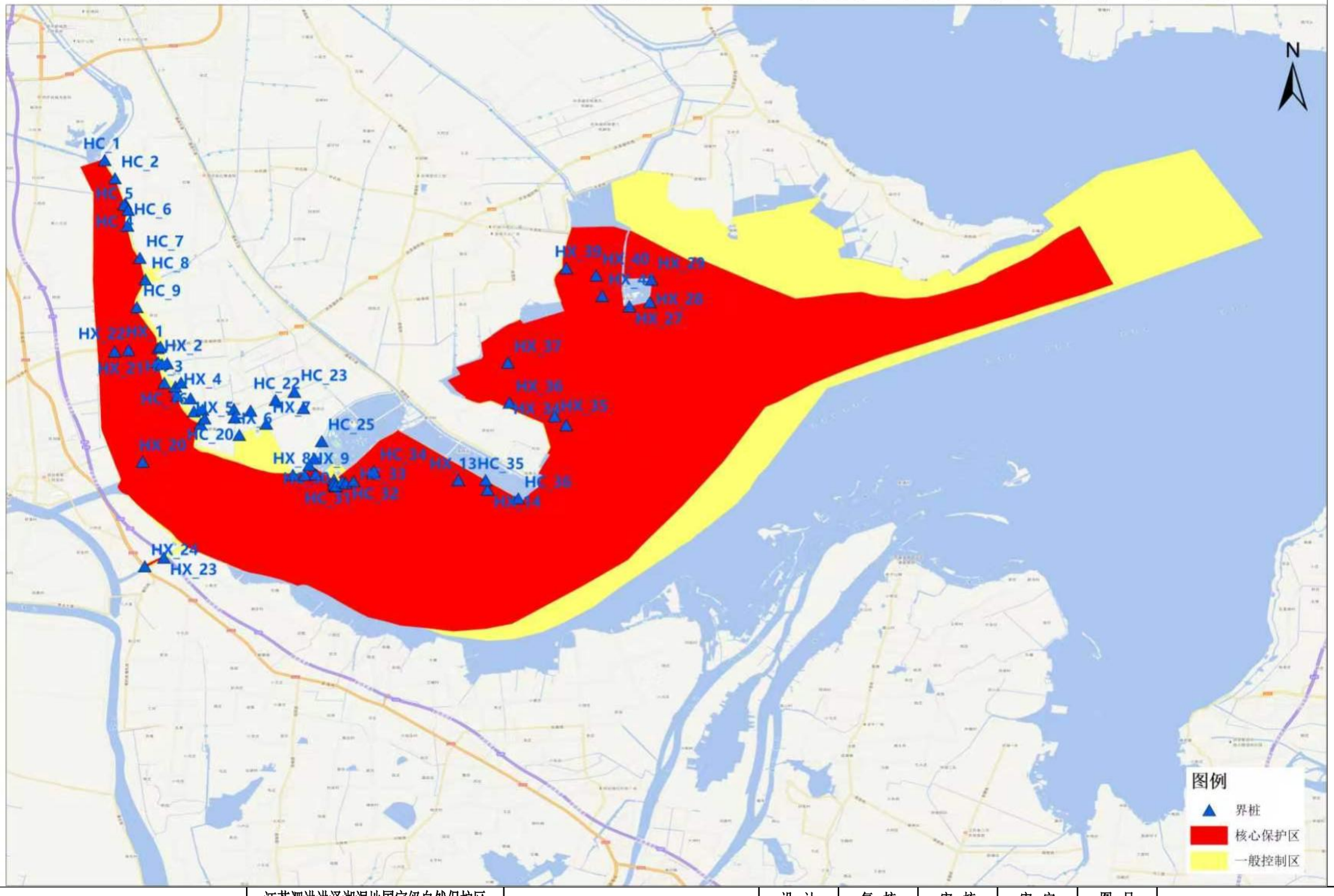

江苏省泗洪洪泽湖湿地国家级自然保护区管理处	江苏泗洪洪泽湖湿地国家级自然保护区立标项目	桩位示意图（老界桩）	设 计	复 核	审 核	审 定	图 号	江苏交科交通设计研究院
							S-03-04	

江苏泗洪洪泽湖湿地国家级自然保护区拆除标识牌（29个）示意图

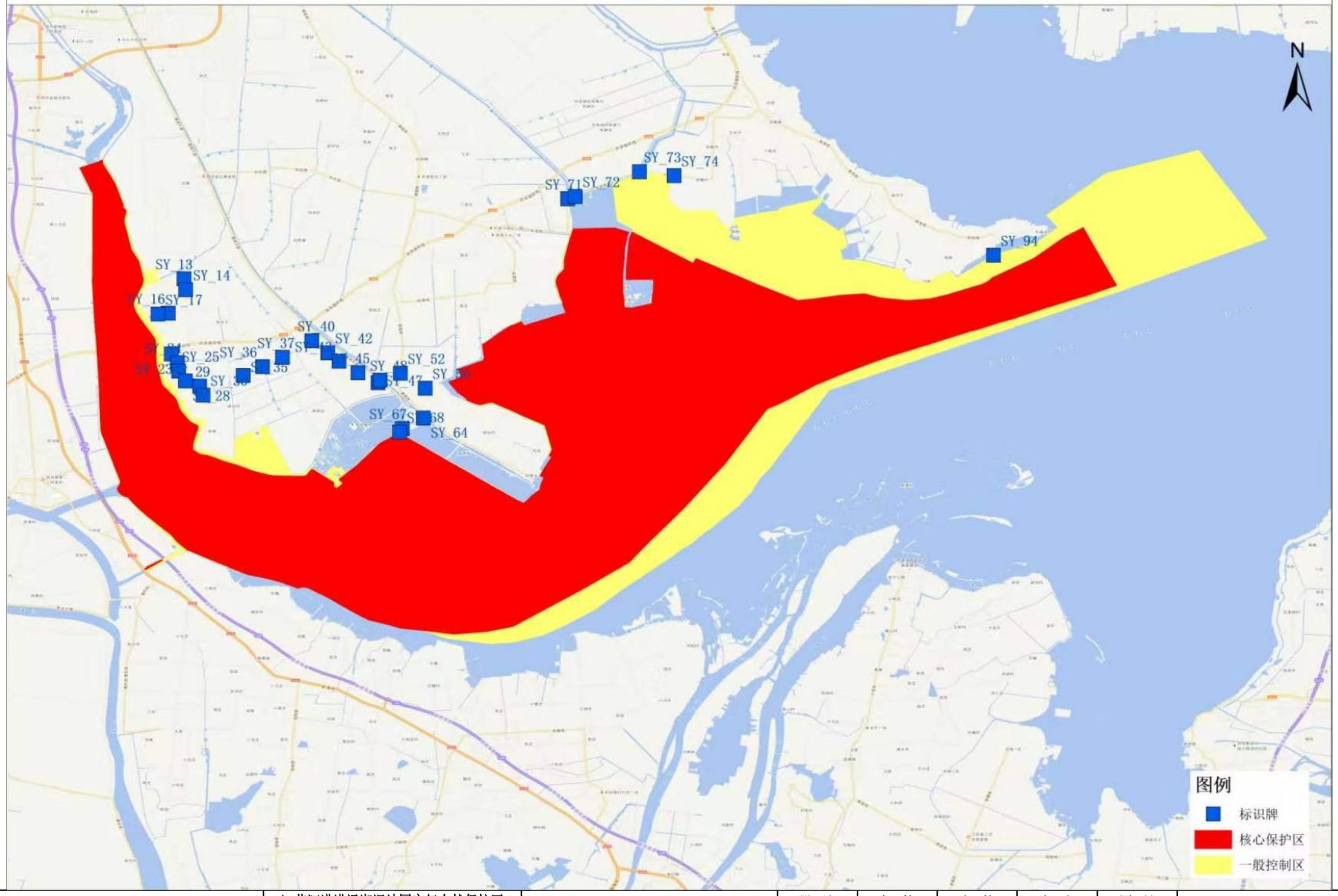

江苏省泗洪洪泽湖湿地国家级自然保护区管理处	江苏泗洪洪泽湖湿地国家级自然保护区立标项目	桩位示意图（老标识牌）	设 计	复 核	审 核	审 定	图 号	江苏交科交通设计研究院
							S-03-05

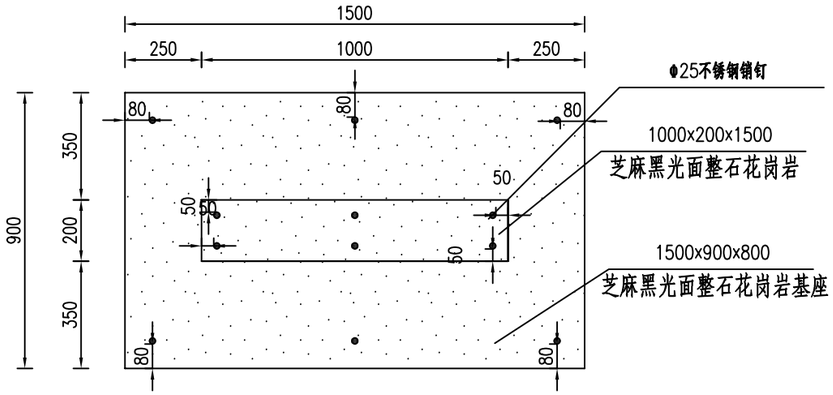

界碑平面图 1:20

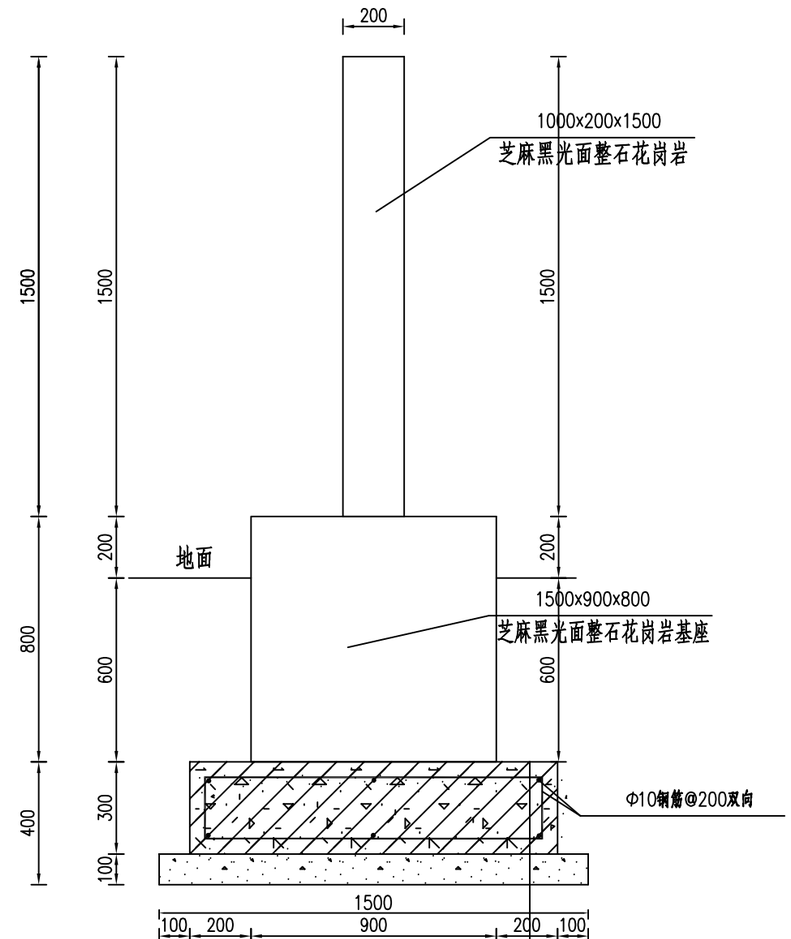

界碑侧立面图 1:20

材料数量表

项目 / 类别	材料名称	编号	截 面（mm）	数量(个)	单件重(kg)	合计
材料	芝麻黑光面整石花岗岩	1	1000x1500x200	1	870	870
	304不锈钢圆销(Φ25)	2	200	6	0.32	1.92
	2mm耐候环氧结构胶	3	2	1		
	同色石材密封胶封缝(预留微小排水通道)	4		1		
	芝麻黑光面整石花岗岩基座	5	1500x800x900	1	3132	3132
	Φ25锚筋，伸出顶面10cm	6	200	6	0.32	1.92
	石材专用植筋胶	7		1		
	Φ10基础底板长边筋	8	2800	10	1.73	17.3
	Φ10基础底板短边筋	9	2100	6	1.3	7.8
	C30砼(m3)	10				0.74
	素混凝土垫层C25砼(m3)	11				0.315

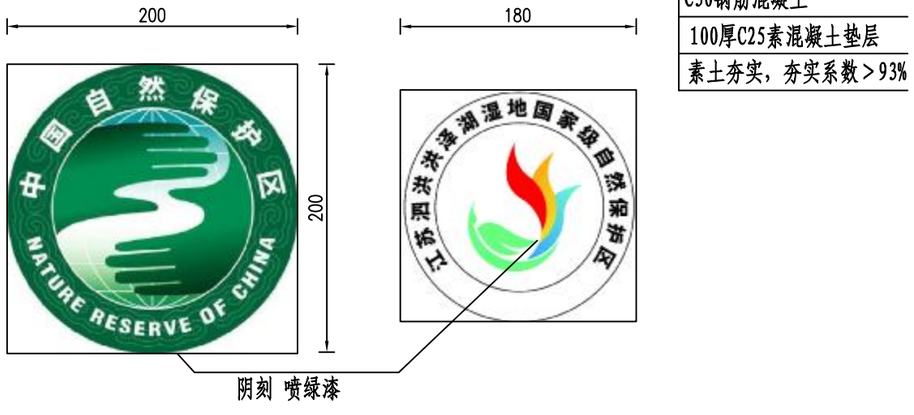

大样图 1:5

江苏省泗洪洪泽湖湿地国家级自然保护区管理处	江苏泗洪洪泽湖湿地国家级自然保护区立标工程	界碑构造大样图	设 计	复 核	审 核	审 定	图 号	江苏交科交通设计研究院
							S-04

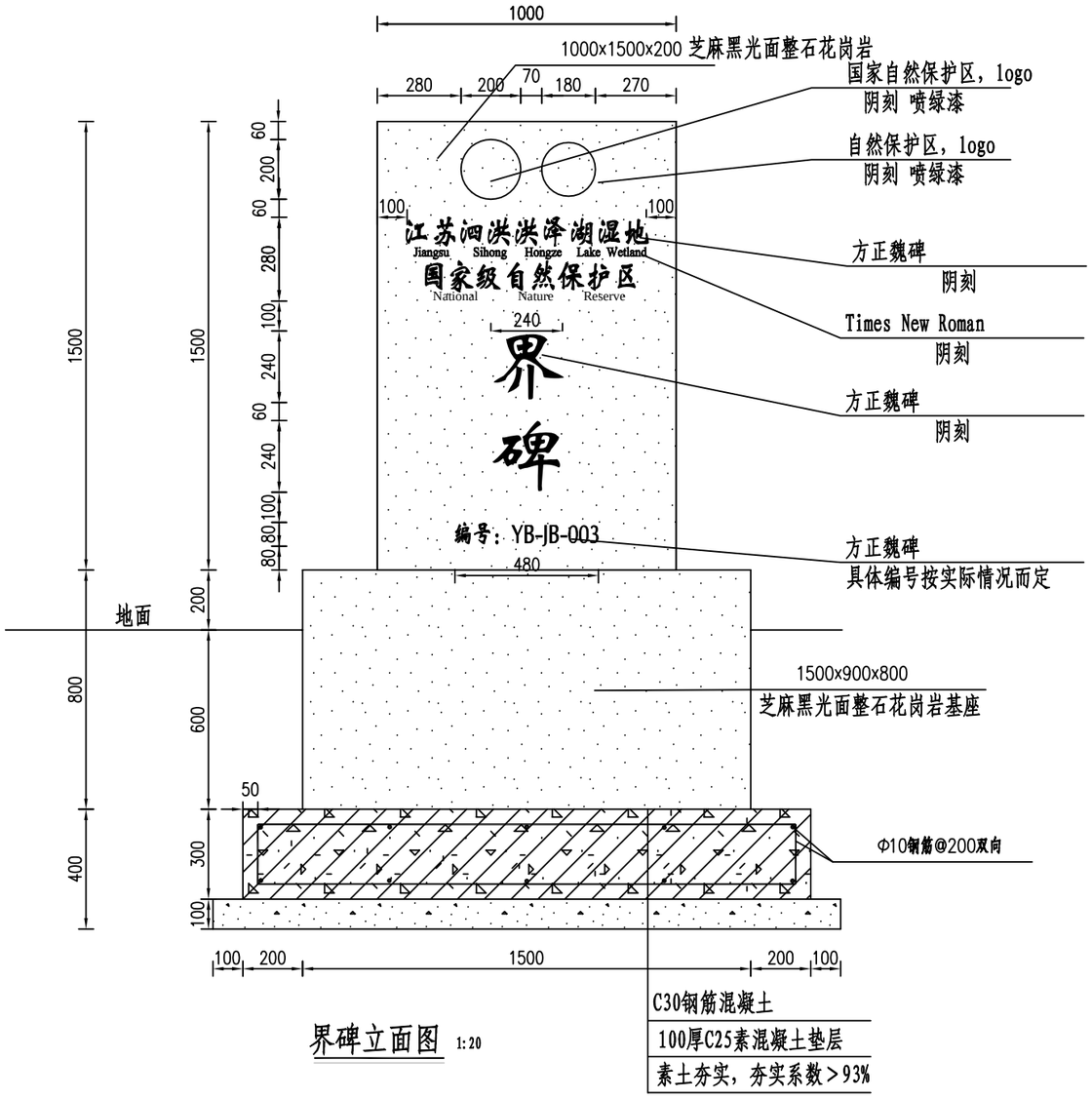

界碑立面图 1:20

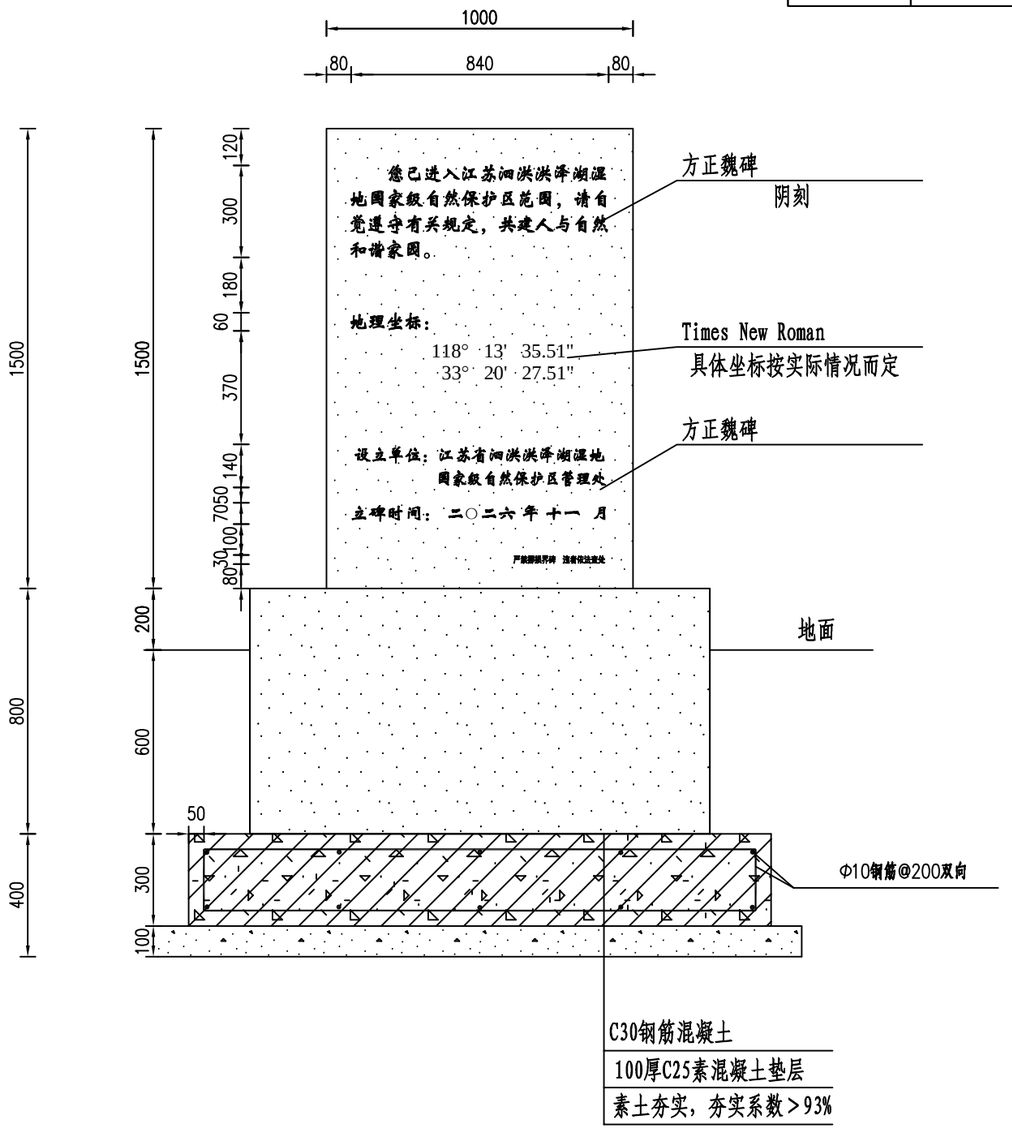

界碑背立面图 1:20

说明:

1、本图尺寸均以毫米计;

2、连接销采用304不锈钢圆钢，禁止碳钢钢筋（锈蚀膨胀胀裂花岗岩）；盲孔必须为盲孔，严禁打透石材;

3、 结构胶选用户外耐候型石材环氧结构胶，普通云石胶仅可临时调平，不可作为结构受力;

4、 销钉孔必须清孔、除尘、干燥，保证粘结力；工厂预先钻孔，现场对位安装;

5、 接缝做防水密封，预留排水，防止孔内积水冻融破坏;

6、吊装就位后采用木楔临时固定，待结构胶完全固化才可撤去支撑。

江苏省泗洪洪泽湖湿地国家级自然保护区管理处	江苏泗洪洪泽湖湿地国家级自然保护区立标工程	界碑构造大样图	设 计	复 核	审 核	审 定	图 号	江苏交科交通设计研究院
							S-04	

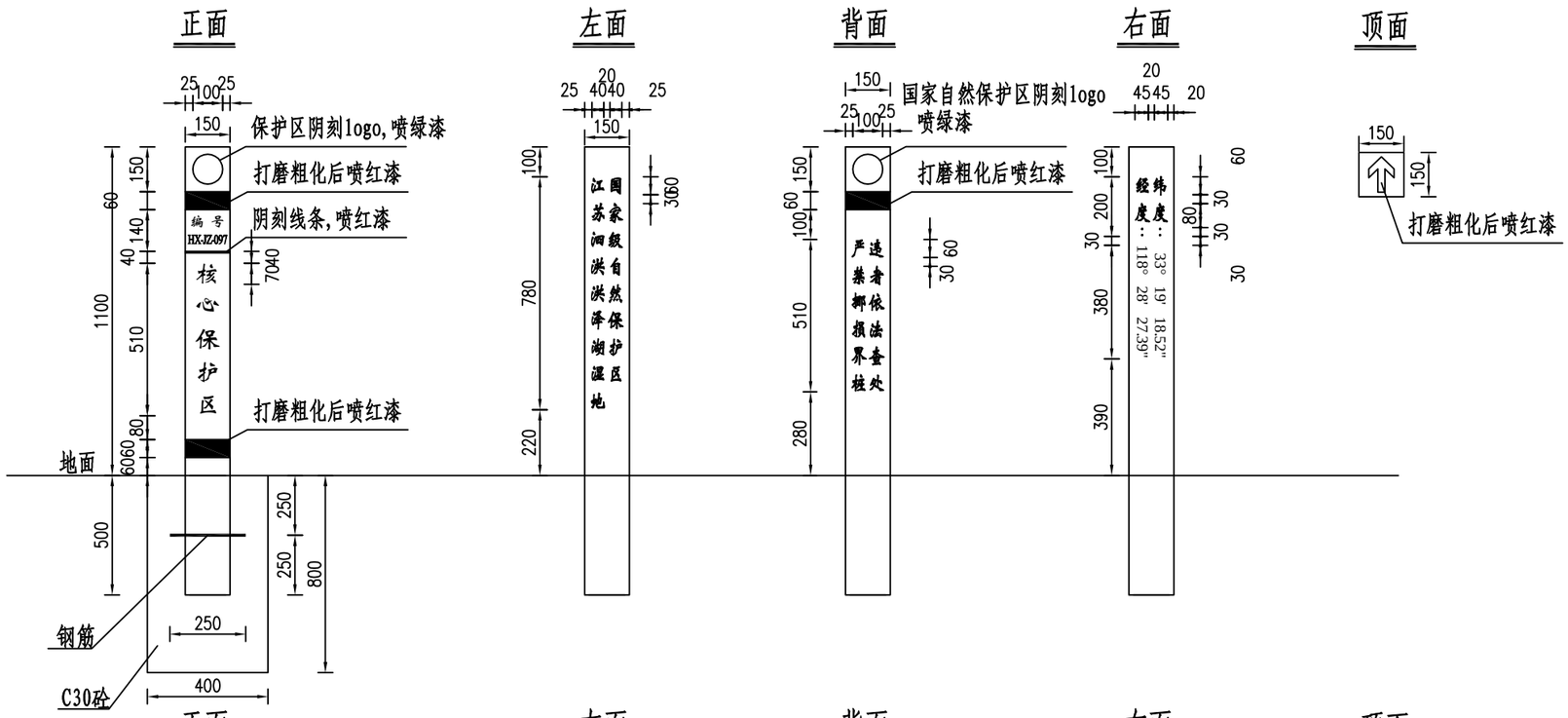

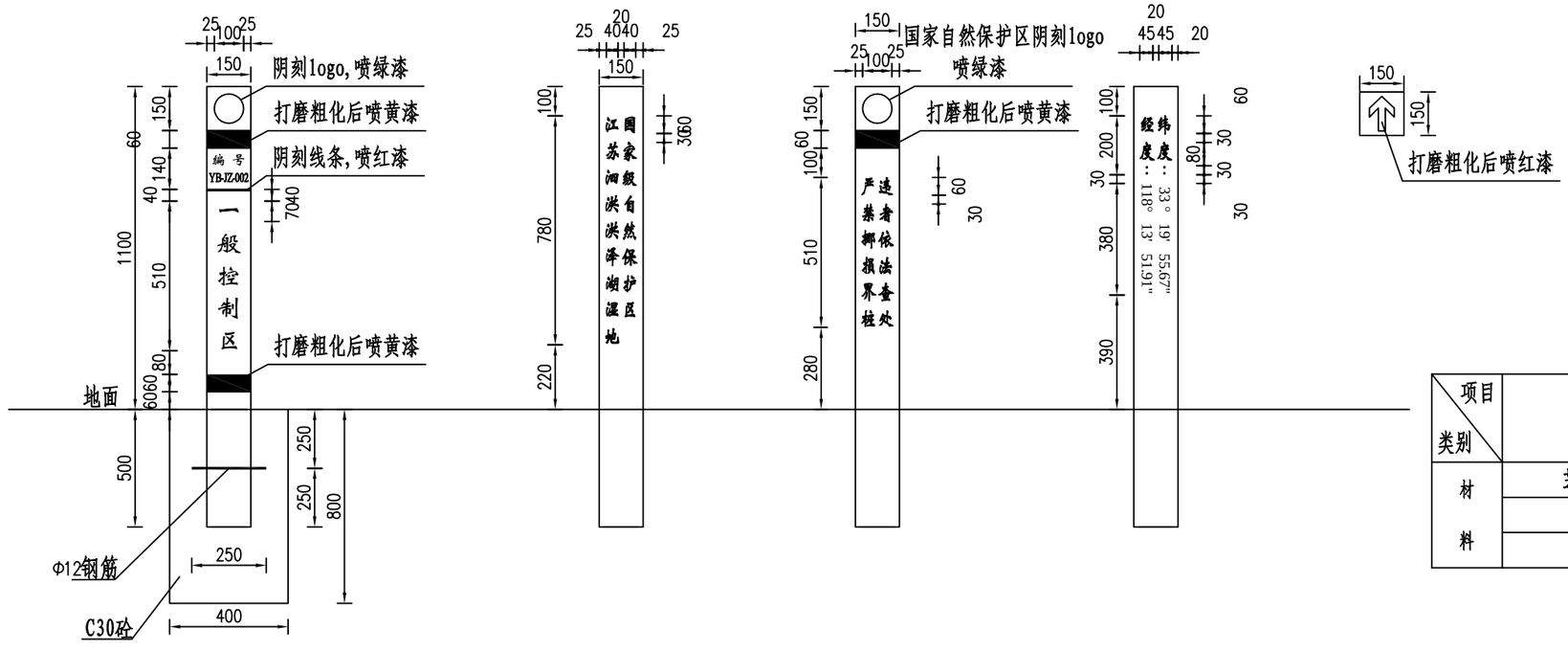

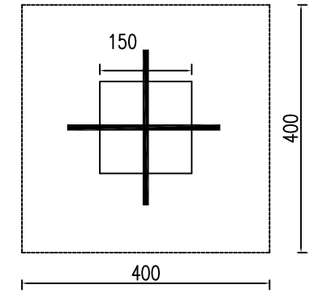

材料数量表

项目 / 类别	材料名称	编号	截 面（mm）	数量（个）	单件重（kg）	合计
材料	芝麻灰花岗岩	1	150x1600x150	1	97.2	97.2
	Φ12钢筋	2	250	2	0.23	0.46
	C30砼(m3)	3		1		0.13

说明：1.本图尺寸均以毫米计.

江苏省泗洪洪泽湖湿地国家级自然保护区管理处	江苏泗洪洪泽湖湿地国家级自然保护区立标工程	界桩构造大样图	设 计	复 核	审 核	审 定	图 号 S-05	江苏交科交通设计研究院

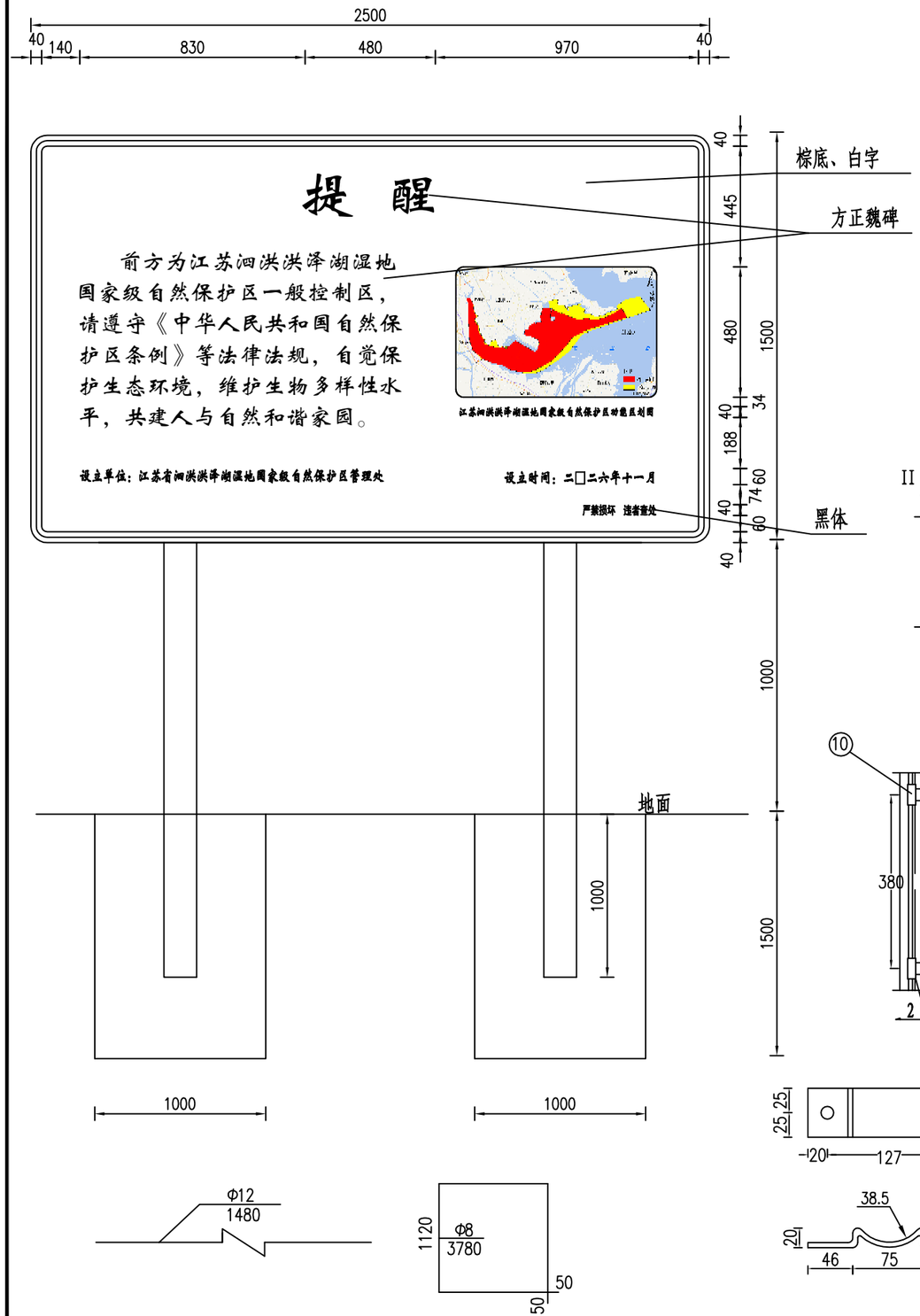

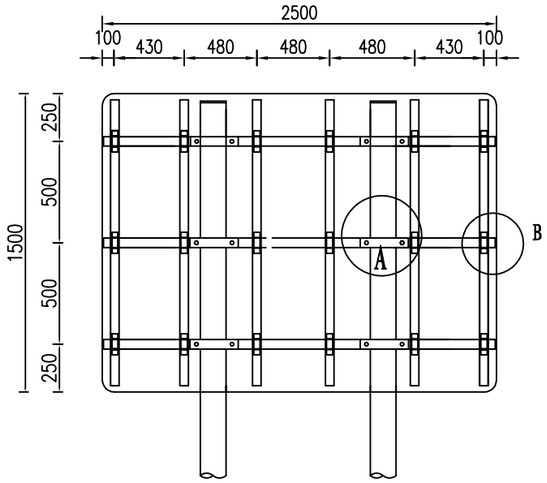

A大样侧面 1:12

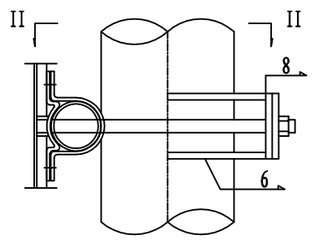

II-II 1:12

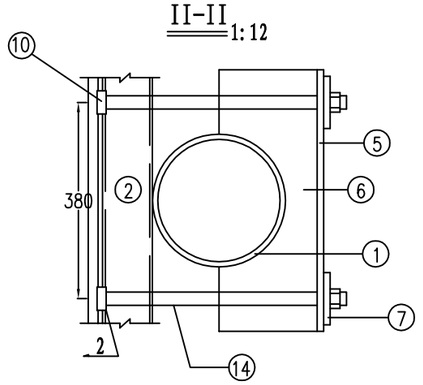

B大样 1:7

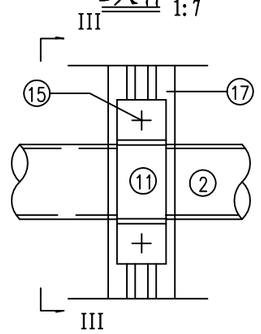

III-III 1:7

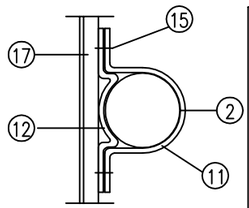

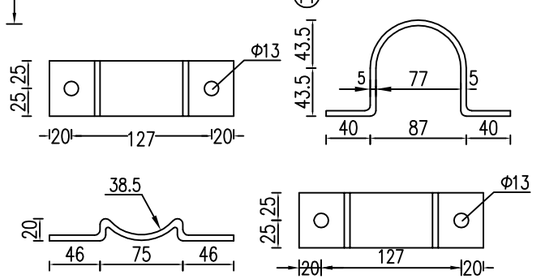

工程数量表

项目/类别	材料名称	编号	截 面	长度(mm)	数量(个)	单件重(kg)	合计
材料	无缝钢管	1	Φ159X6	3450	2	78.1	156.2
	无缝钢管	2	Φ76X4	2480	3	17.61	52.83
	钢 板	3	159X5	159	2	0.99	84.74
		4	76X5	76	6	0.23	
		5	100X10	400	6	3.14	
		6	150X10	400	12	4.71	
		7	80X10	80	12	0.50	
	抱 箍	8	50X5	276.94	18	0.54	16.61
		9	50X5	181.98	18	0.36	
		10	30X2	73	12	0.034	
	钢 筋	11	Φ12	1480	48	1.31	81.64
		12	Φ8	3780	12	1.49	
		13	Φ8	560	4	0.22	
	等长双头螺栓	14	M20	400	12	1	12
	方头螺栓	15	M12	35	36	0.06	2.16
	铝合金板3004-O	16	2520X2	1520	1	20.52	21.63
	铝合金龙骨2024	17		1400	6	0.17	
	铝合金沉头铆钉	18	M4	12	180	0.0005	
	V类反光膜(m2)	19	2520X1520				3.83
	C25砼(m3)	20					3

基础钢筋立面 1:35

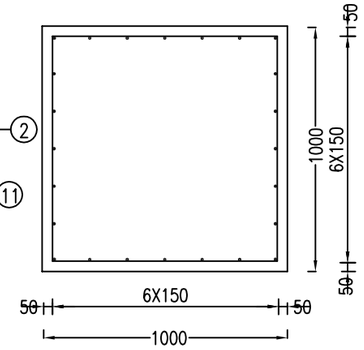

基础钢筋立面 1:35

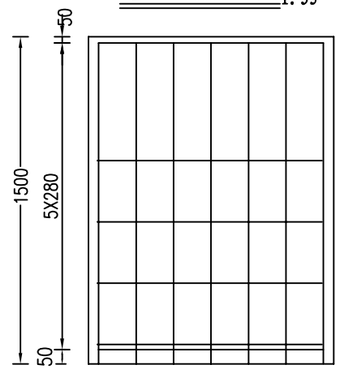

说明：1.本图尺寸均以毫米计。
2.板面边缘采用卷边10mm。
3.焊条采用E43，焊缝均为满焊。
4.铝合金沉头铆钉用于铆接铝合金龙骨和铝合金板，间距为100毫米(图中未示出)。
5.基础施工时应保证钢筋的保护层厚度不低于5cm，具体钢筋间距可根据现场情况微调。

江苏省泗洪洪泽湖湿地国家级自然保护区管理处	江苏泗洪洪泽湖湿地国家级自然保护区立标工程	标识牌构造大样图	设 计	复 核	审 核	审 定	图 号	江苏交科交通设计研究院
							S-06	

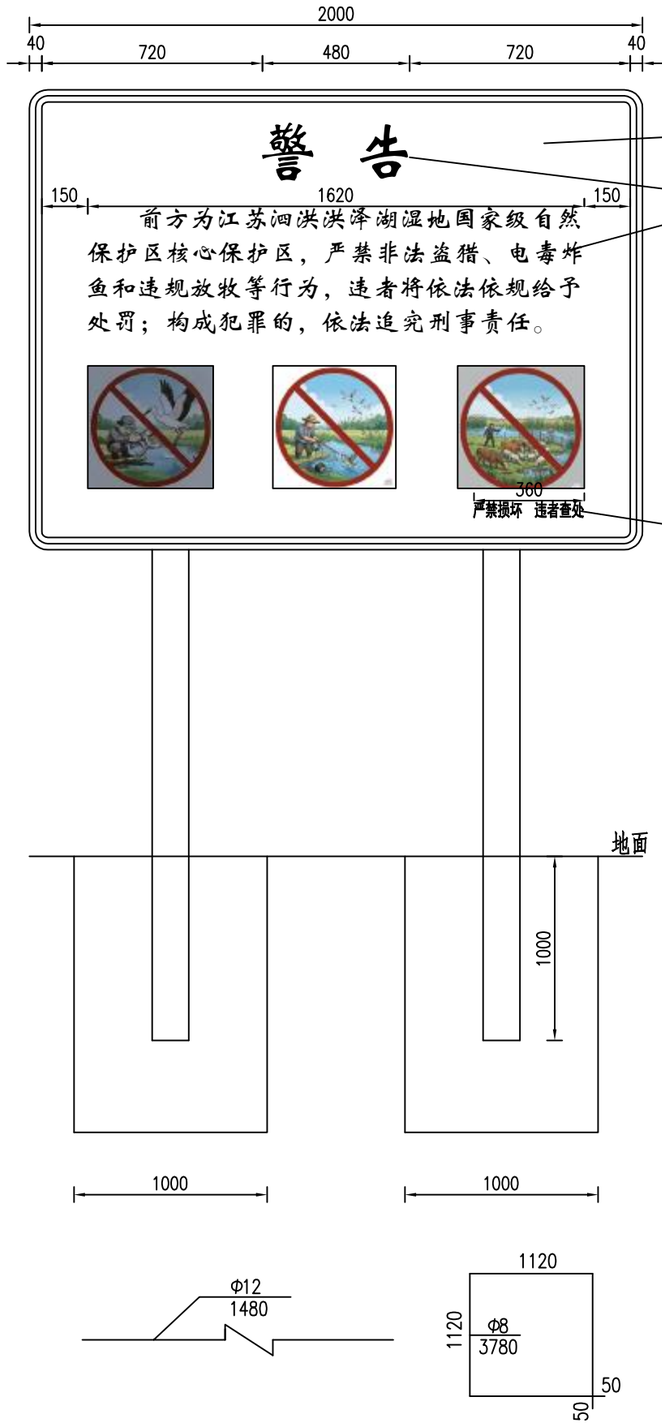

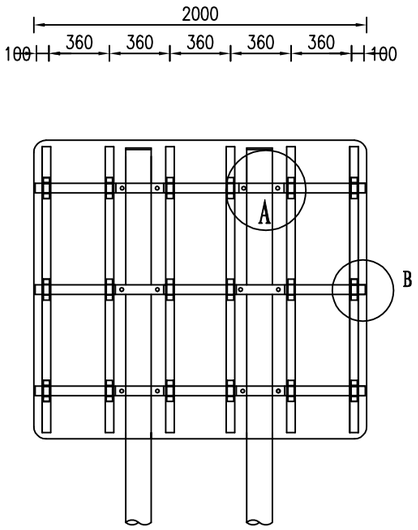

A大样侧面 1:12

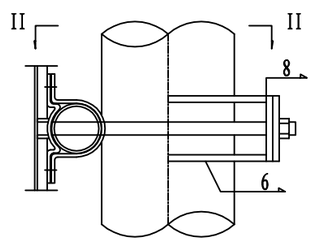

B大样 1:7

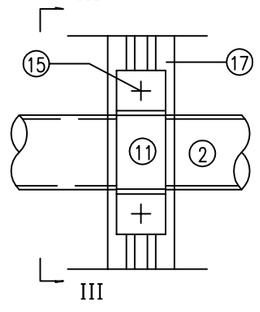

II-II 1:12

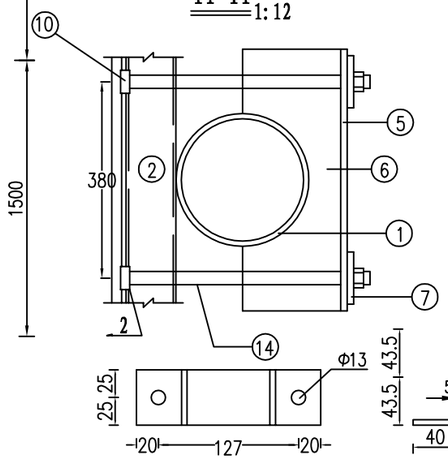

III-III 1:7

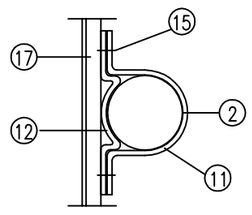

基础钢筋立面 1:35

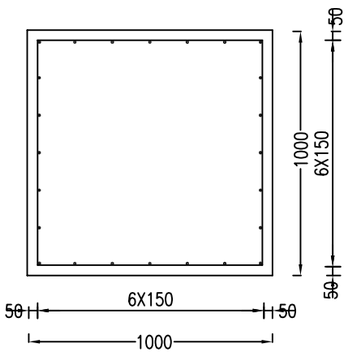

基础钢筋立面 1:35

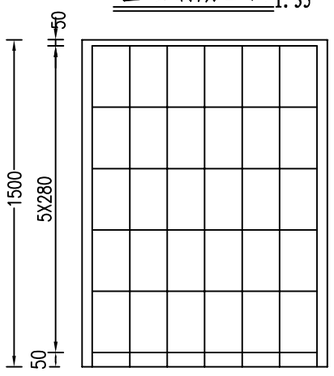

工程数量表

项目/类别	材料名称	编号	截 面	长度 (mm)	数量 (个)	单件重 (kg)	合计
材料	无缝钢管	1	Φ159X6	3450	2	78.1	156.2
	无缝钢管	2	Φ76X4	1980	3	14.06	42.06
	钢 板	3	159X5	159	2	0.99	84.74
		4	76X5	76	6	0.23	
		5	100X10	400	6	3.14	
		6	150X10	400	12	4.71	
		7	80X10	80	12	0.50	
	抱 箍	8	50X5	276.94	18	0.54	16.61
		9	50X5	181.98	18	0.36	
		10	30X2	73	12	0.034	
	钢 筋	11	Φ12	1480	48	1.31	81.64
		12	Φ8	3780	12	1.49	
		13	Φ8	560	4	0.22	
	等长双头螺栓	14	M20	400	12	1	12
	方头螺栓	15	M12	35	36	0.06	2.16
	铝合金板3004-O	16	2020X2	1520	1	16.45	16.54
	铝合金龙骨2024	17		1400	6	0.17	
	铝合金沉头铆钉	18	M4	12	180	0.0005	
	V类反光膜(m2)	19	2020X1520				3.07
	C30砼(m3)	20					3

说明：1.本图尺寸均以毫米计。
2.板面边缘采用卷边10mm。
3.焊条采用E43,焊缝均为满焊。
4.铝合金沉头铆钉用于铆接铝合金龙骨和铝合金板,间距为100毫米(图中未示出)。
5.基础施工时应保证钢筋的保护层厚度不低于5cm，具体钢筋间距可根据现场情况微调。

江苏省泗洪洪泽湖湿地国家级自然保护区管理处	江苏泗洪洪泽湖湿地国家级自然保护区立标工程	标识牌构造大样图	设 计	复 核	审 核	审 定	图 号	江苏交科交通设计研究院
							S-06	