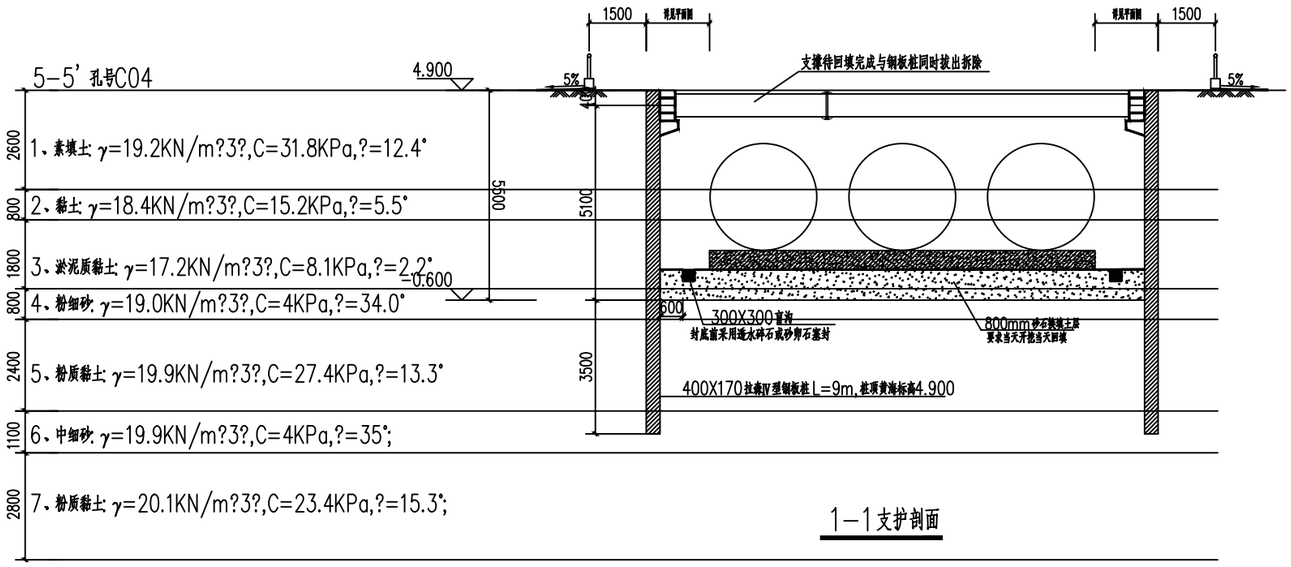

1-1支护剖面

出图签章 PUBLISH STAMP	执业签章 REGISTER STAMP	签字栏 SIGNATURE	审定 AUTHORIZED			工程勘察专业类：岩土工程(设计) 乙级 证书编号：B232059880	SSYT	江苏苏晟岩土工程有限公司	设计编号 PROJECT NUMBER 2025088
			审核 REVIEWED	朱从伟		比例 SCALE			图别 CHART CATEGORY 方案
			校核 CHECKED	王浩浩		规格 SPECS	建设单位 BUILD OFFICE	连云港市赣榆区人民医院	图号 CHART NUMBER 4/5
			设计 DESIGNED	张慧晨		专业 SUBJECT	工程名称 PROJECT NAME	应急事故池建设项目	图档号 PIGEONHOLE NUMBER
			CAD 制图 CAD DRAWN			版次 ISSUE	图纸内容 DRAWING CONTENT	1-1支护剖面	出图日期 FULFILL CHART DATE 2025.08