连云港市建筑设计研究院有限责任公司

LIANYUNGANG ARCHITECTURAL DESIGN & RESEARCH INSTITUTE CO;LTD. 建筑工程甲级 人防工程乙级 A232060232

图 纸 目 录

建设单位	连云港市公安局	设计号	2024095-4
工程名称	连云港市公安局警犬基地犬舍扩建改造 -4#新建犬舍、6#新建犬舍、7#新建犬舍	图 别	建施
		日 期	2024.10

序号	图 号	图 纸 名 称	采用标准图或重复使用图		图纸尺寸	备注
			图集或工程编号	图号		
01	1/3	设计说明(一)			1.25A1	
02	2/3	一层平面图、二层平面图、屋顶平面图			1.25A1	
03	3/3	立面图、剖面图、楼梯大样图			1.25A1	

填表人：李威

第 1 页 共 1 页

连云港市建筑设计研究院有限责任公司
施工图审查答复意见

责任人：设计更改人　　共 1 页第 1 页

建设单位	连云港市公安局	项目名称	连云港市公安局警犬基地犬舍扩建改造 -4#新建犬舍、6#新建犬舍、7#新建犬舍		
设计专业	☑建筑□结构□水□电气□暖通	设计部门		设计号	2024095-4

审查意见	回复意见
一、强制性条文及安全性方面	一、强制性条文及安全性方面
无	无
二、违反强标	二、违反强标
无	无
三、其它	三、其它
1、楼梯梯段宽度参照公共建筑要求最低不应小于1100（人员疏散用）。	1、设计回复：已修改楼梯宽度，修改详见建施2／3、建施3／3。
2、补充建筑总平面图；	2、设计回复：补充建筑总平面图.
3、依据4.1.1要求明确犬舍分类；（规范引用公安机关警犬基地建筑规划设计规范，下同）	3、设计回复：犬舍均为工作犬舍，修改详见建施2／3一层、二层平面图房间标注。
4、犬舍面积应符合4.1.5规范要求，与规范相差较大，能否符合使用需慎重；	4、设计回复：规范为宜，建设单位需求，满足实际使用面积要求。
5、各处直干式或方孔网孔尺寸应符合4.1.11规范要求（图示110超规范）	5、设计回复：修改间距尺寸，修改详见修改详见建施2／3、建施3／3立面图
	及平面索引标注。
6、犬舍门设置应符合4.1.12规范要求的3个门直线分布	6、设计回复：规范为宜，建设单位要求不设置后门。
7、犬舍中门依据4.1.13宜采用不锈钢材质，图中采用铝合金玻璃是否合适需慎重。	7、设计回复：规范为宜，建设单位需求，满足实际使用要求。
8、完善建筑门窗洞口、雨棚等处防水构造、滴水线等详图设计	8、设计回复：已补充构造详图，详见建施1／3
9 、各处建筑屋面应交待上屋面检修措施。	9、设计回复：已补充屋面检修措施，详见建施2／3二层平面图及屋顶平面图

另，所有变更均在原图上修改到位，修改后图号为原图号后加字母A，详见新图纸目录

设计更改人		2024.10	专业负责人		
校核人			项目负责人		
审核人					

TEL：0518-85520522 85520515 85520508
FAX：0518-85520520
PC： 222001
本版权属连云港市建筑设计研究院有限责任公司所有，未经书面许可不得复制或转让，违者必究！
THE COPYRIGHT IS HELD BY THE LIANYUNGANG ARCHITECTURE DESIGN & RESEARCH INSTITUTE LTD. OF CHINA, THIS DRAWING MAY NOT BE DUPLICATED IN ANY FORM WITHOUT WRITTEN PERMISSION OF THE INSTITUTE, TRESPASSERS WILL BE PROSECUTED.

设计说明（一）

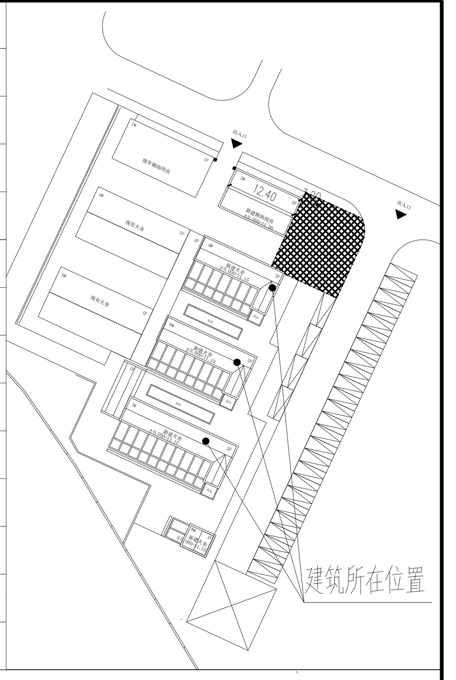

1	**设计依据**
1.1	建设单位提供的项目设计任务书;
1.2	地形图、招标文件等相关资料；
1.3	当地城市建设规划管理部门对本工程方案设计或初步设计的审批意见；
1.4	本工程的建设主管单位对方案设计或初步设计的批复文件；
1.5	当地消防、人防等有关主管部门对本工程初步设计或方案设计的审批意见；
1.6	现行的国家有关建筑设计规范、规程和规定
	《公安机关警犬基地建筑规划设计规范》(2015年版)
	《江苏省城市规划管理技术规定》(2011年版)
	《建筑与市政工程防水通用规范》GB55030-2022
	《屋面工程技术规范》GB50345-2012
	《建筑地面设计规范》GB50037-2013
	国家和地方颁布的其它相关建筑设计规范、规程和规定
1.7	设计时效和实施
	本项目施工图是依据国家和地方现有规范和标准进行设计的，该项目只有在规范和标准规定的时效内实施，如果该项目延期建设，该项目施工图
	人防、审图中心等相关主管部门审查合格后方可实施。
	所依据的国家规范和地方标准发生变化时，建设单位应另行委托原设计单位进行修改变更或重新设计。本项目施工图必须通过规划、建设、消防、
2	**项目概况**
2.1	项目名称：连云港市公安局警犬基地犬舍扩建改造 -4#新建犬舍、6#新建犬舍、7#新建犬舍
	建设单位：连云港市公安局
	建设地点：江苏省连云港市海州区。
2.2	4#新建犬舍建筑面积198.03平方米,6#犬舍建筑面积219.63平方米,7#犬舍建筑面积295.07平方米。
	4#新建犬舍建筑占地面积121.70平方米,6#犬舍建筑占地面积135.74平方米,7#犬舍建筑占地面积196.06平方米。
2.3	建筑层数：地上：2层；
	室内外高差：0.450m； 建筑高度：6.77m；（建筑高度为室外地面至屋脊与檐口的平均高度）
2.4	防火设计的建筑分类：特殊建筑; 耐火等级：二级
2.5	设计使用年限：50年
2.6	结构形式：钢筋混凝土框架结构; 结构抗震设防类别：丙类; 抗震设防烈度：7度
3	**设计总则**
3.1	图中所注尺寸以毫米为单位、标高和总平面图以米为单位；
3.2	凡施工及验收规范已对建筑各部分（如屋面、砌体、地面、门窗等）所用材料、规格、施工及验收要求等有规定者，本说明不再重复，
	均按有关现行规范执行；
4	**设计标高**
4.1	本工程标高设计以1985国家高程为基准。
4.2	本建筑物所在用地范围内的位置按总平面布置图中所示坐标位置定位施工。
4.3	本工程±0.000相当于绝对标高（黄海高程）为11.150m；
4.4	本图纸除注明外所注地面、楼面、楼梯平台均为建筑完成面标高。屋面标高为结构板顶标高（不包括找平层、保温层、防水层等）。
4.5	本工程标高以m为单位，总平面尺寸以m为单位，其他尺寸以mm为单位。
5	**墙体工程**
5.1	任何砌体材料不得掺加有放射性残留的工业废渣；墙体拉结、抗裂及抗震构造措施详结施；墙体的基础部分、承重钢筋混凝土墙体部分详结施。
5.2	钢筋混凝土墙体柱具体尺寸及和轴线关系、所用砌体与砂浆的相应强度标号详见结施，墙体厚度详见建筑图，门窗洞口过梁做法详见结施。
5.3	±0.000以下内墙填充墙采用200厚混凝土实心砌块。
	±0.000以上内外墙填充墙材料：（墙体材料容重应满足结构设计要求、砂浆材料及等级详见结施）。
	外墙填充墙：200厚蒸压砂加气混凝土砌块（B06级）。内墙填充墙：100或200厚为蒸压加气混凝土砌块。
5.4	砂加气混凝土砌块的砌筑应符合江苏省标《DGJ32/TJ107-2010》及相关规范规定且应以专用砂浆砌筑.
5.5	墙身防潮层：
	除砌筑在地下室±0.00顶板的墙体外，墙身均应设防潮层，墙身防潮层做法如下：
	当墙体两侧的室内地面有高差时，应在墙身内设置高低两道水平防潮层，并在靠土壤一侧设置垂直防潮层，将两道水平防潮层连接起来。
	水平防潮层做法：在-0.06m标高处做20厚1：2水泥砂浆掺5%避水浆防潮层，当该处设有混凝土圈梁或连系梁时，不做水平防潮层。
	垂直防潮层做法：在靠回填土一侧墙面，防潮层做法同上。
5.6	墙体留洞及封堵：
	钢筋混凝土墙上的留洞详见结构和设备施工图，砌筑墙预留洞详见设备图，墙体留洞应结施、建施及设备各专业图纸对照配合施工。
	墙体所予留或后凿洞口均设套管并在设备及管线安装后进行封堵。套管与墙体之间用C20细石砼填实；管线与套管之间用岩棉填缝压实，穿越
	防火墙时，填缝用耐火3小时的岩棉填实，填充深度应为100mm。套管与穿墙管之间嵌堵防火材料，防火墙上留洞以大于3小时的防火材料封堵。
5.7	不同墙体材料的连接处均应按结构构造配置拉结筋，详见结构图，砌筑时应相互搭接，不能留通缝。凡内外墙体采用不同墙体材料的连接处，其
	相接处做粉刷时应加贴不小于400宽的热镀锌钢丝网，规格为ø0.8mm，然后满铺玻纤网格布，加强网与各基体的搭接宽度，必须满足设计
	要求和规范规定，且与墙面铺平钉牢。墙体的砌筑、粉刷等必需符合国家现行相关施工质量验收规范的规定。
5.8	室内轻质墙体墙面网格布满铺（楼梯间及人流通道、成品烟道除外）。成品烟道粉刷基层设置镀锌钢丝网孔径10MM，丝径0.8MM；
	楼梯间及人流通道的填充墙粉刷满铺镀锌钢丝网（此项面层不同材质处增设30CM宽网格布）。
6	**楼地面工程**
6.1	楼、地面施工，应遵照《建筑地面工程施工质量验收规范》GB50209-2010进行施工。
6.2	地面基层以下垫层回填土：素土夯实，禁止使用淤泥土、生活垃圾土；填土应分层夯实，夯实系数不小于0.94。
6.3	地面垫层应铺设在均匀密实的地基上。地面垫层下的填土应选用砂土、粉土、黏性土及其他有效填料，不得使用过湿土、淤泥、腐殖土、冻土、
	膨胀土及有机物含量大于8%的土，填土土块的粒径不应大于50mm。地面基土回填时的含水量应为最优含水量，应分层夯实，分层厚度
	应符合规范要求。回填土应按规范要求分层取样做密实度实验，压实系数必须符合设计要求。若设无要求，压实系数不应小于0.9。
8	**防水工程**
8.1	屋面防水：
8.1.1	屋面防水等级：一级（3道防水）；屋面工程防水设计工作年限不应低于20年。屋面防水做法见"建筑构造做法表"。
8.1.2	本工程平屋面排水坡度为 2%，天沟排水坡度为 1%。屋面防水工程应遵照《屋面工程技术规范》GB50345-2012进行施工。
8.2	建筑外墙门窗洞口、雨篷、阳台、女儿墙、室外挑板、变形缝、穿墙套管和预埋件等节点均应采取防水构造措施。
	门窗框与墙体间连接处的缝隙应采用防水密封材料嵌填和密封；门窗洞口上楣应设置滴水线；窗台处应设置排水板和滴水线等排水构造措施，排水
	坡度不应小于5%。雨篷排水坡度不应小于1%，且外口下沿应做滴水线。
11	**室外工程**
11.1	室外入口平台、踏步做法参见国标23J909/1-9/台8，面层作防滑面砖，入口平台比室内地面低20MM。
	12J003-1B/A1（无地下室）。散水沿长度方向每隔6m设变形缝一道,
	缝宽20。散水与外墙间通长缝，缝宽10，二种缝均填沥青胶泥。缝填沥青胶泥。散水坡向外侧找坡3%，外侧高出室外地面20或与室外道路
	广场连接。
	花池做法参国标12J003-4/D1.
12	**楼梯栏杆及护拦工程**
12.1	本工程所有楼梯踏步均设防滑条，具体做法详见相应说明。
12.2	楼梯栏杆扶手高度从踏步前缘面层起为0.90M；楼梯水平段栏杆长度大于500mm时其扶手高度为1.1M，栏杆竖杆净距≤110mm,
	临空栏杆处的楼板处外沿作不小于100X100（宽X高）的混凝土翻边。
	楼梯栏杆样式做法参见国标22J403-1-/2-7/B2，竖向杆件净距≤110mm。
	扶手末端与墙、柱连接构造做法详国标22J403-1-1/（5-11）。
	踏步防滑做法详国标22J403-1-/5-7/10（瓷砖面）
14	**玻璃及门窗工程**
14.1	建筑外门窗气密性能分级为6级，水密性能分级为4级，抗风压性能分级为4级。
14.2	门窗玻璃的选用应遵照《建筑玻璃应用技术规程》JGJ113-2015和《建筑安全玻璃管理规定》发改运行[2003]2116号及
	地方主管部门的有关规定。
14.3	门窗表及门窗立面图中，所示洞口尺寸均未考虑墙体饰面厚度，制作前必须按照装修面厚度及实测洞口尺寸由承包商予以调整后加工制作。
	凡非标门窗尺寸超过标准图要求者，须经生产厂家核算后，采取加强措施才能制作安装。
14.4	本图所标门窗尺寸均为建筑洞口尺寸。
14.4	距地面标高5M以上的窗玻璃，均选用安全玻璃。所有人员通行的内外门均选用安全玻璃，有防火要求的门窗应按相关等级及开关功能要求。
14.5	距地面标高2M以上的可开启窗扇应设置机械联动装置，用手动开启或电动开启由甲方自定。
14.6	门窗立樘及框的安装，图上无特殊表示的均居墙厚中心，使用木质框料时，框与墙接触面及予埋木砖要予先作防腐处理。
	弹簧门立樘墙中，平开门立樘与开启方向墙体装修面平齐。
14.6	除图中另有注明者外，内门均做盖缝条或贴脸或门套（门一侧内墙为釉面砖装修时不做），门洞哑口做筒子板；
14.7	铝合金节能门窗应由具有行业资质的单位进行深化设计与安装，并执行中华人民共和国国家标准《铝合金门窗》GB5842-2020.
	门窗生产厂家负责提供安装详图、配套提供五金配件。预埋件位置视产品而定，但洞口每边不得少于两个。
16	**装修工程**
16.1	外墙面装修的规定：
	外立面表面色彩详立面图，外装修设计和做法索引见"立面图"及立面图及墙身节点详图；
	在外墙外保温层外做幕墙干挂系统时，不得破坏保温层的整体性。
	在外保温层上作涂料时，应选用高弹性（常温下拉伸率300%）涂料，并确保溶剂及底染的界面剂不对保温材料造成渗透和腐蚀作用。
	外装修设计和做法索引见立面图及墙身节点详图；在外墙外保温层上贴面砖时，必须遵照《苏建科[2008]295号文》要求施工。
	外墙外保温粘贴饰面砖系统最大应用高度不得大于40m，且面砖质量不应大于20kg/m2，单块面砖面积不宜大于0.01m2；
	外墙外保温粘贴饰面砖系统应结合立面设计合理设置分格缝，分格缝间距：竖向不宜大于12m，横向不宜大于6m。面砖间应留缝，
	缝宽不小于6mm，并应采取柔性防水材料勾缝处理，确保面层不渗水；
16.2	外装修选用的各项材料，其材质、规格、颜色等，均由施工单位提供样板，经建设和设计单位确认后进行封样，并据此验收。
	外墙涂料应使用环境标志产品的水性涂料，环保型建筑涂料其VOC（挥发性有机化合物）含量应达到环境标志产品要求的水性涂料标准要求。
	外墙涂料使用环保型建筑涂料，标准参见《环境标志产品技术要求-水性涂料》（HJ2537-2014）。
	VOC涂料含量（外墙面漆不得高于100g/L，底漆不高于80g/L）.
	内装修选用的各项材料，均由施工单位制作样板和选样，经确认后进行封样，并据此进行验收。
	内墙涂料应使用环境标志产品的水性涂料，环保型建筑涂料其VOC（挥发性有机化合物）含量应达到环境标志产品要求的水性涂料标志要求。
	水性涂料标志参见《环境标志产品技术要求--水性涂料》（HJ2537-2014）.
	VOC涂料含量（内墙底漆不得高于50g/L，面漆不得高于80g/L）.
16.4	其它：
	凡在钢筋混凝土表面做砂浆粉刷，钢筋混凝土表面应用界面处理剂涂刷，以增强砂浆对基层的粘结力，避免抹灰层空鼓脱落。
	外墙所有檐口，女儿墙压顶、雨篷、窗台、窗顶线、线脚等挑出墙面部分均需做鹰嘴滴水线。
	承包商进行二次设计的钢结构、装饰物等，经确认后，应向建筑设计单位提供预埋件的设置要求。

门窗表

门窗类别	门窗编号	门窗名称	型材及玻璃构造	洞口尺寸	备注
窗	C2	铝合金固定窗	110系列铝合金型材（推拉） 6Low-E（高透）+12A+6	1500X1200	
	C3	铝合金推拉窗		1500X1800	
门连窗	MLC1	铝合金平开窗	63系列铝合金型材（平开） 6Low-E（高透）+12A+6	1500X1800	
门	M1	平开门	钢制	700X2200	不锈钢（定制门）

说明： 本工程中铝合金节能门窗及塑钢门窗除满足施工图设计说明的要求外还应应满足以下技术要求:

1)，门窗表中门窗数量仅供参考，具体数量应以实际施工数量为准，门窗施工前应仔细复合门窗数量.

2)，玻璃厚度与铝合金型材壁厚要求应经厂家计算后确定，且应根据《建筑玻璃应用技术规程》（JGJ113-2015）中有关条例执行。铝合金型材壁厚应满足以下要求：内门不应小于2.0mm，内窗不应小于1.4mm；外门不应小于2.2mm，外窗不应小于1.8mm；并满足《铝合金门窗》GB5842-2020的相关规定。此数据为最低要求，具体厚度需经厂家计算后确定。

3)，玻璃幕墙需经有资质的幕墙厂家进行二次设计，达到相关国家规定且经设计人员认可后方可施工。

4)，铝合金型材壁厚应满足以下要求：窗壁厚不小于1.4MM；门壁厚不小于2.0MM。

5)，铝合金窗，玻璃幕墙采用深灰色框料，详见节能专篇。。

6)，铝合金门窗，玻璃幕墙的立面图仅表示分隔和分樘，门及开启窗的位置与形式以及相关尺寸，复杂者应现场放样无误后再行制作，经与设计院协商后可做局部调整。

7)，铝合金门窗，玻璃幕墙的内侧紧靠的梁，柱或墙涂刷与玻璃颜色相同的乳胶漆。

8)，厕所、更衣室门窗玻璃均采用磨砂玻璃；所有公共卫生间门均装闭门器。

10)，本门窗表所示门高，如为带门槛的门，则高度为包括门槛的高度。

11)，本工程所有落地门窗玻璃上应加防撞警示条。

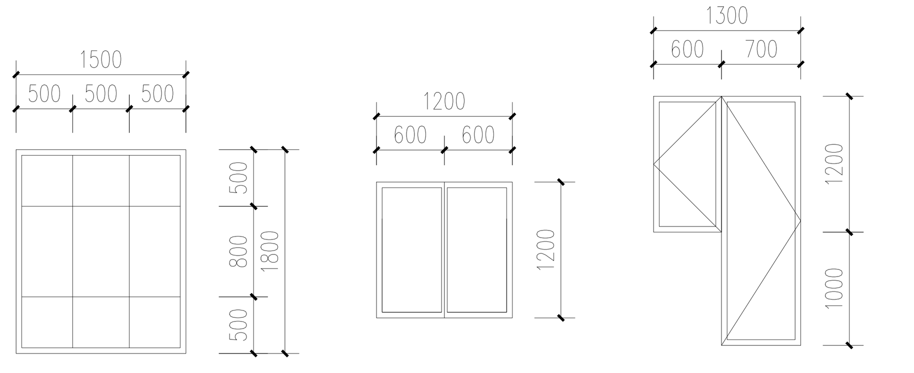

C1 1:100　　C2 1:100　　MLC1 1:100

建筑构造做法表

部位	编号	构造类型	做法	适用位置	备注
屋面	屋面1	坡屋面	■油毡瓦，φ3专用钢钉固定，钉入找平层内≥6 ■1.5 高分子防水卷材 ■35厚C15 细石混凝土内配双向Φ6@500×500，钢筋网与屋面板预埋钢筋头绑牢 ■20厚DSM15砂浆（1：3水泥砂浆）找平 ■1.5厚聚氨酯防水涂料 ■钢筋混凝土斜屋面板，随浇随抹，表面抹平压光（预埋Φ10钢筋头@900×900，伸出屋面防水层30）	非上人屋面	一级防水（3道防水）
外墙	外墙1	涂料外墙	■基层墙体 ■刷界面剂一道 ■10厚1:3防水砂浆找平层（内置耐碱玻纤网布） ■5厚聚合物水泥防水砂浆 ■涂料面层（颜色详立面）	外墙	一级防水（2道防水）
	外墙2	瓷砖外墙	■基层墙体 ■刷界面剂一道 ■10厚1:3防水砂浆找平层（内置耐碱玻纤网布） ■5厚聚合物水泥防水砂浆 ■贴8厚外墙饰面砖，在砖粘贴面上随贴随涂刷一遍混凝土界面处理剂，增强粘结力	室外走廊(墙裙) 900高	
楼地面	楼地面 1	防滑地砖地面	■8 厚防滑地砖，干水泥擦缝（楼梯踏步表面加防滑条） ■最薄处20厚1:3水泥砂浆结合层，表面撒水泥粉 ■水泥砂浆一道（内参建筑胶） ■60厚C15混凝土垫层 / ■压实填土，压实系数≥90%｜■钢筋混凝土楼板	走廊、楼梯间	
	楼地面 1	水泥砂浆地面\楼面	■20厚DS M20砂浆（1：2.5水泥砂浆）表面撒适量水泥粉抹压平整 ■最薄处20厚c15细石混凝土找坡层(1%找坡) ■水泥砂浆一道（内参建筑胶）/ ■60厚C15混凝土垫层，随捣随抹平，坡向地漏 / ■压实填土，压实系数≥90%｜■1.5厚JS-II防水涂料（用量≥1.5kg/m2）/ ■钢筋混凝土楼板随捣随抹平压光（楼面）	犬舍、室外活动场地	防水层沿墙上翻至建筑完成面以上300；
内墙	内墙1	水泥砂浆墙面	■10厚1:2.5(或1:3)水泥砂浆面层 ■9厚1:3专用水泥砂浆打底扫毛或划出纹道 ■3厚专用聚合物砂浆底面刮糙：或专用界面处理剂甩 ■墙体基层	室外活动场地内侧	
	内墙2	涂料墙面	■涂料 ■3厚耐水腻子分边找平 ■10厚1:3水泥砂浆打底抹平 ■界面剂一道 ■墙体基层	犬舍，楼梯间	
墙裙	墙裙1	瓷砖墙裙	■8厚墙面砖，白水泥擦缝 ■专用粘结层 ■6厚1:0.5:2.5水泥石灰膏砂浆分层压实抹平(要求平整) ■8厚1:1:6水泥石灰膏砂浆打底扫毛或划出纹道 ■3厚外加剂专用砂浆抹基底或界面剂一道甩毛(用于加气混凝土砌块墙 ■墙体基层	犬舍 1800高	
顶棚	顶棚1	防霉涂料顶棚	■钢筋混凝土板底清理、找平 ■3厚耐水腻子刮平 ■防霉涂料	所有顶棚	

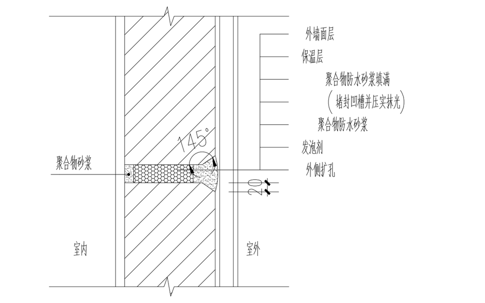

5 外墙穿墙螺杆孔防水节点构造示意 1:20

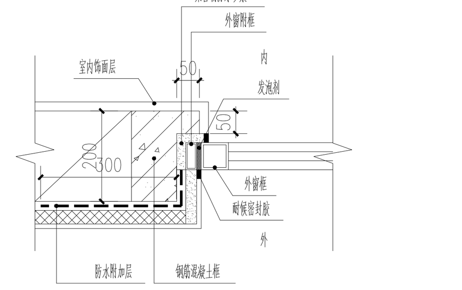

6 外窗侧口防水构造示意 1:20

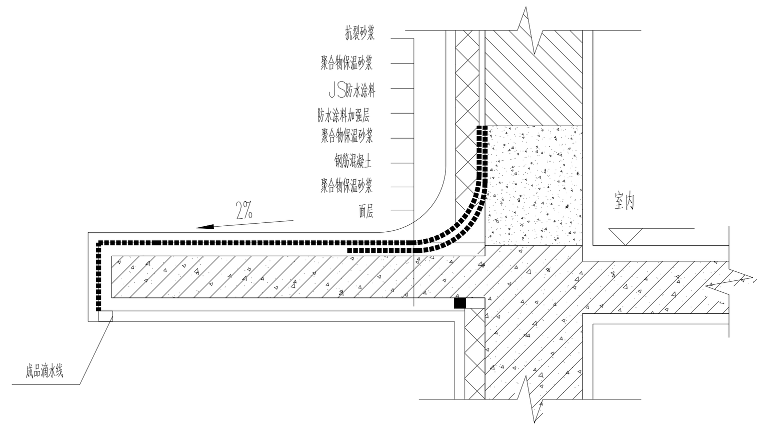

20 外挑楼板及混凝土雨棚 1:20

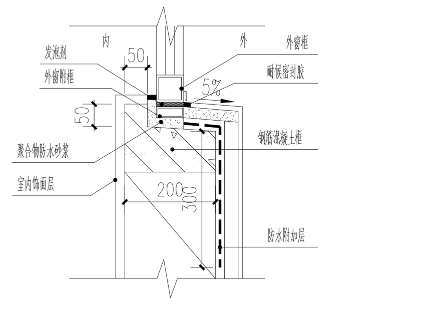

7 外窗下口防水构造示意 1:20

建筑 ARCHITECTURE		会签栏 SIGN JOINTLY HURDLE	签字栏 SIGNATURE	批准 APPROVE		所长 SUPERINTENDENT	
结构 STRUCTURE				审定 AUTHORIZED		项目负责人 PROJECT CHIEF	
给排水 WATER SUPPLY AND DRAINAGE				审核 REVIEWED		设计 DESIGNED	
电气 ELECTRICITY				校核 CHECKED		CAD 制图 CAD DRAWN	
暖通 HEATING AND VENTILATE				专业负责人 SPECIALTY CHIEF		版次 ISSUE	1

消防签章 FIRE DEPARTMENT STAMP　　出图签章 PUBLISH STAMP　　执业签章 REGISTER STAMP

连云港市建筑设计研究院有限责任公司
LIANYUNGANG ARCHITECTURAL DESIGN & RESEARCH INSTITUTE CO;LTD. 建筑工程甲级 人防工程乙级 A232060232

建设单位 BUILD OFFICE	连云港市公安局	设计号 DESIGN NUMBER	2024095-4
工程名称 PROJECT NAME	连云港市公安局警犬基地犬舍扩建改造 -4#新建犬舍、6#新建犬舍、7#新建犬舍	图别 CHART CATEGORY	建施
图纸内容 DRAWING CONTENT	设计说明（一）	图号 CHART NUMBER	1/3
		图档号 PIGEONHOLE NUMBER	
		出图日期 FULFILL CHART DATE	2025.01

（计算机绘图）

本版权属连云港市建筑设计研究院有限责任公司所有，未经书面许可不得复制或转让，违者必究！
THE COPYRIGHT IS HELD BY THE LIANYUNGANG ARCHITECTURE DESIGN & RESEARCH INSTITUTE LTD. OF CHINA. THIS DRAWING MAY NOT BE DUPLICATED IN ANY FORM WITHOUT WRITTEN PERMISSION OF THE INSTITUTE. TRESPASSERS WILL BE PROSECUTED.

TEL: 0518-85520522 85520515 85520508
FAX: 0518-85520520
PC: 222001

各功能空间建筑及结构标高对应表 ：

部 位	建筑完成面标高	结构面标高
二层大会	2.750	2.700
二层支廊	2.730	2.700
二层室外活动场地	2.650	2.600
二层楼梯间	2.730	2.680

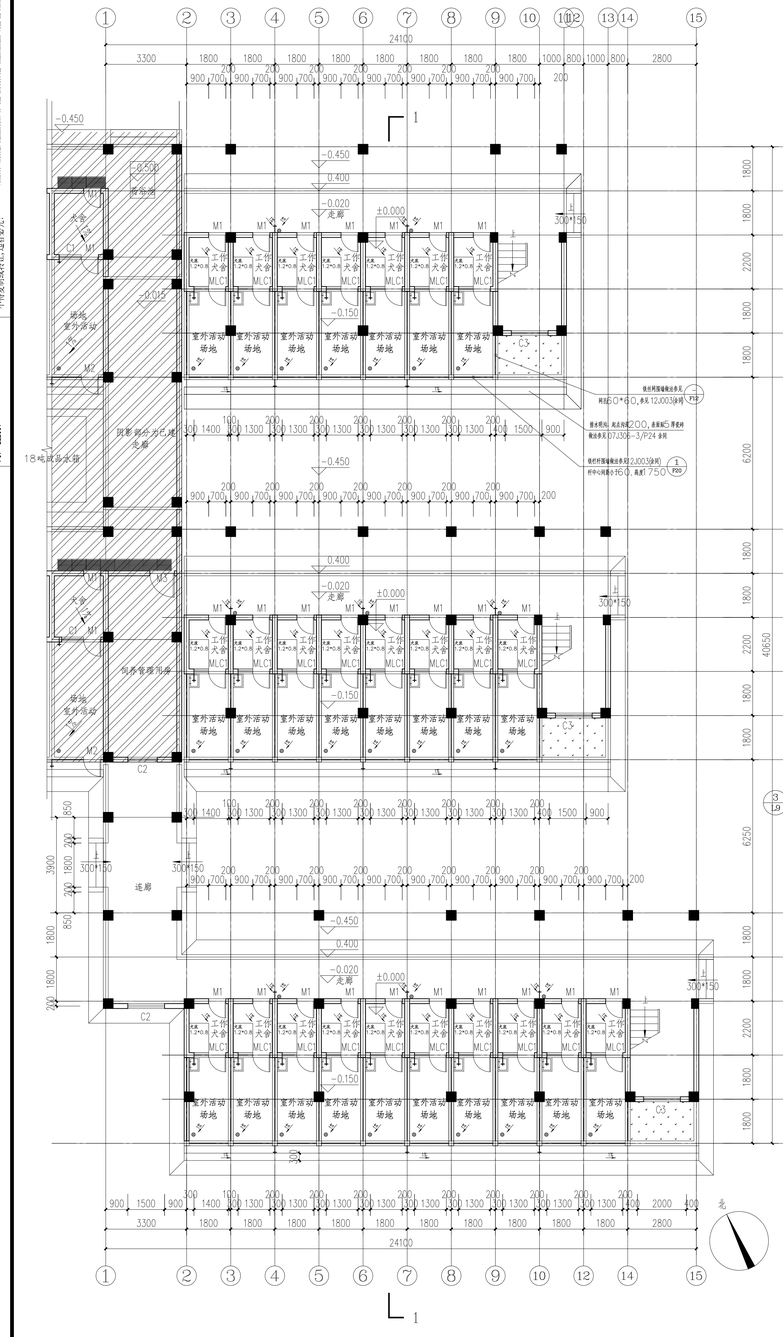

一层平面图 1:100

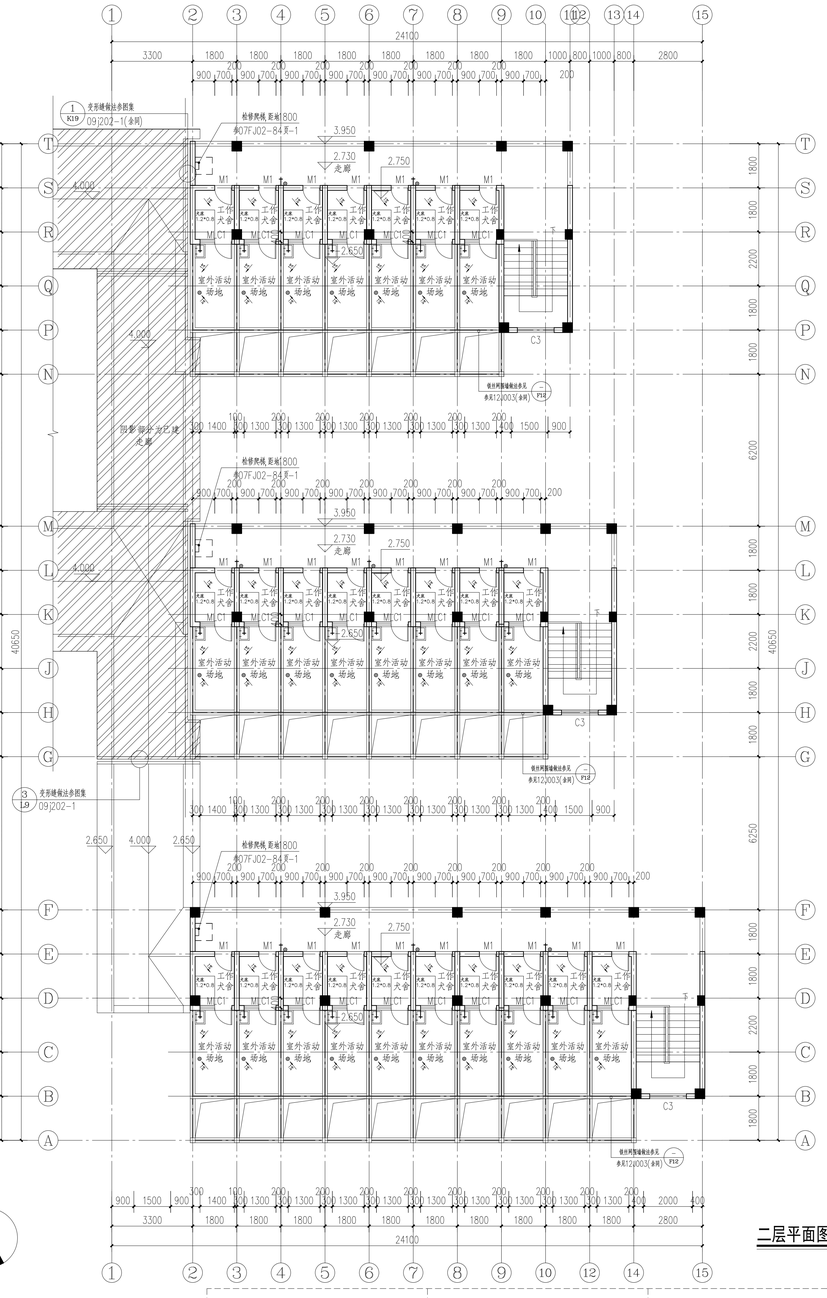

二层平面图 1:100

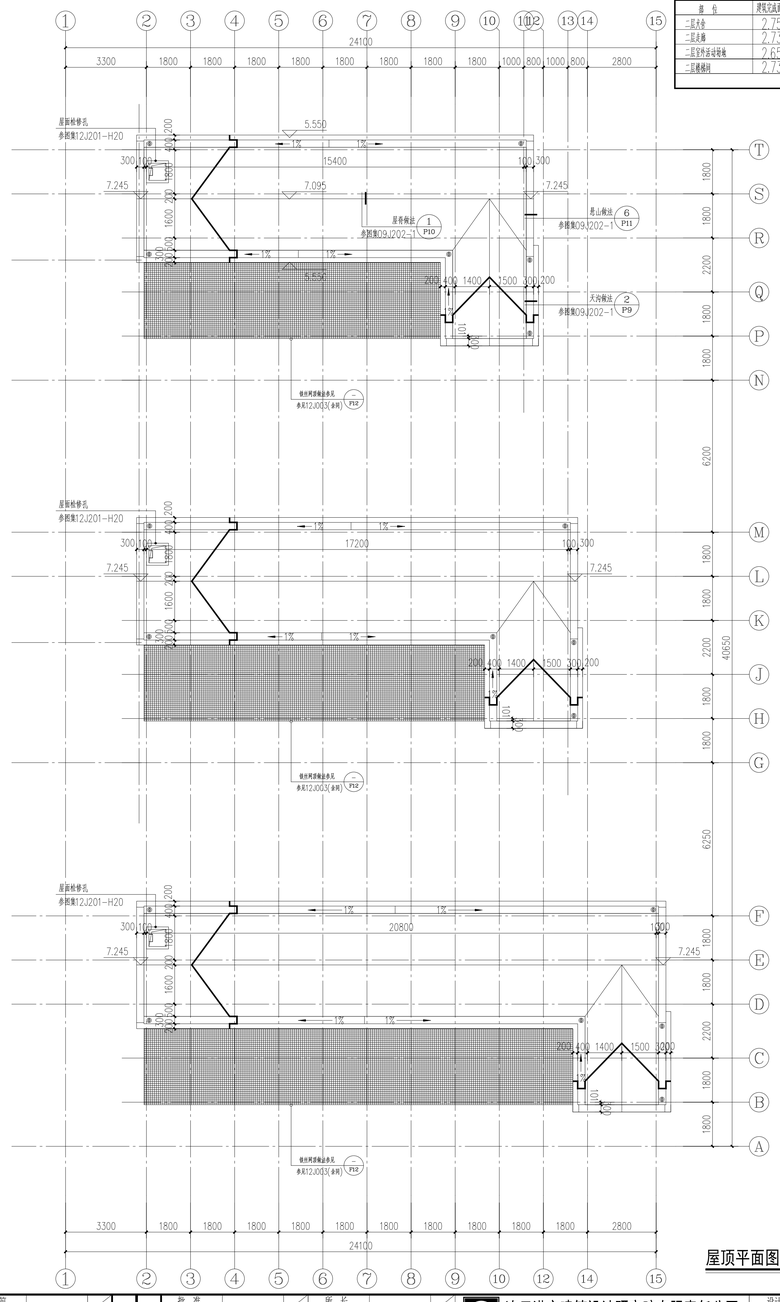

屋顶平面图 1:100

建筑 ARCHITECTURE		会签栏 SIGN SOCIETY BUREAU	签字栏 SIGNATURE	批准 APPROVE		所长 SUPERINTENDENT		连云港市建筑设计研究院有限责任公司 LIANYUNGANG ARCHITECTURAL DESIGN & RESEARCH INSTITUTE CO.,LTD. 建筑工程甲级 人民工程乙级 A223060232	设计号 DESIGN NUMBER 2024095-4
结构 STRUCTURE				审定 AUTHORIZED		项目负责人 PROJECT CHIEF			图别 CHART CATEGORY 建施
给排水 WATER SUPPLY AND DRAINAGE				审核 REVIEWED		设计 DESIGNED		建设单位 BUILD OFFICE 连云港市公安局	图号 CHART NUMBER 2/3
电气 ELECTRICITY				校核 CHECKED		CAD 制图 CAD DRAWN		工程名称 PROJECT NAME 连云港市公安局警犬基地犬舍扩建改造 -4#新建犬舍、6#新建犬舍、7#新建犬舍	图档号 PIGEONHOLE NUMBER
暖通 HEATING AND VENTILATE				专业负责人 SPECIALTY CHIEF		版次 ISSUE 1		图纸内容 DRAWING CONTENT 一层平面图、二层平面图、屋顶平面图	出图日期 PLOTTING CHART DATE 2025.01

消防签章 FIRE DEPARTMENT STAMP　出图签章 PUBLISH STAMP　执业签章 REGISTER STAMP

（计算机绘图）

THE COPYRIGHT IS HELD BY THE LIANYUNGANG ARCHITECTURE DESIGN & RESEARCH INSTITUTE LTD. OF CHINA, THIS DRAWING MAY NOT BE DUPLICATED IN ANY FORM WITHOUT WRITTEN PERMISSION OF THE INSTITUTE, TRESPASSERS WILL BE PROSECUTED.
本版权属连云港市建筑设计研究院有限责任公司所有，未经书面许可不得复制或转让，违者必究！

TEL: 0518-85520522 85520515 85520508
FAX: 0518-85520520
PC: 222001

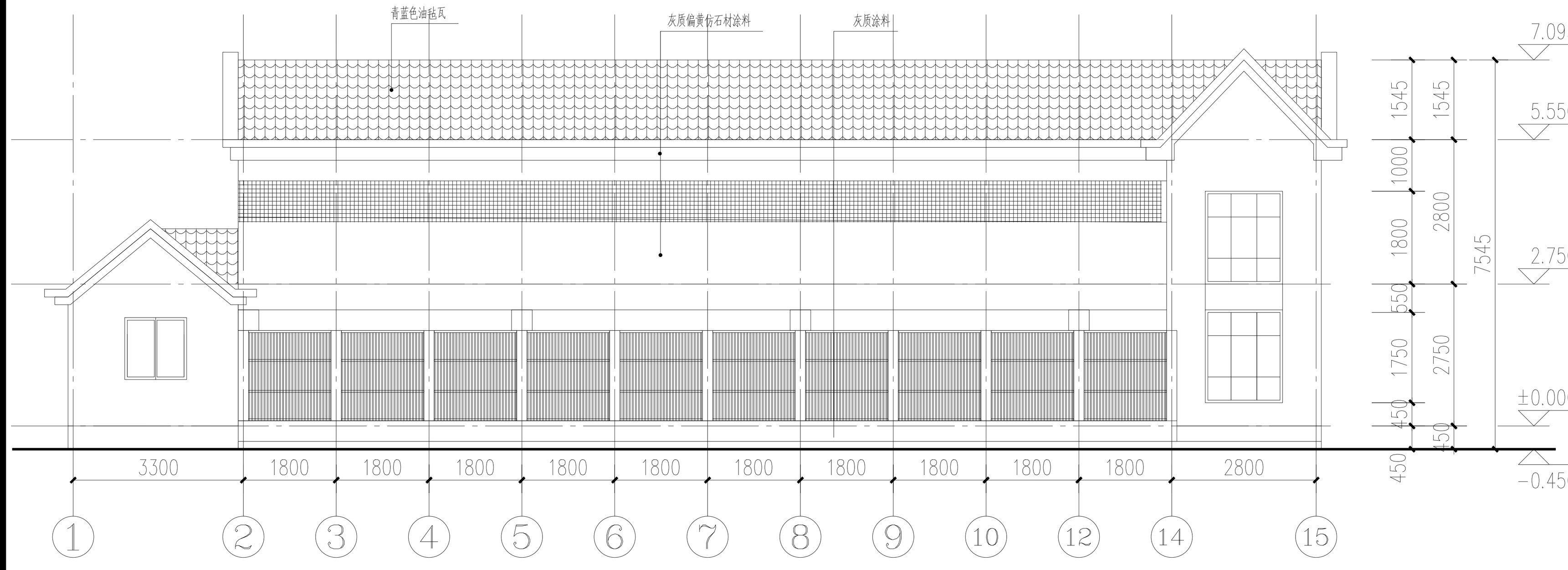

7#犬舍南立面图 1:100

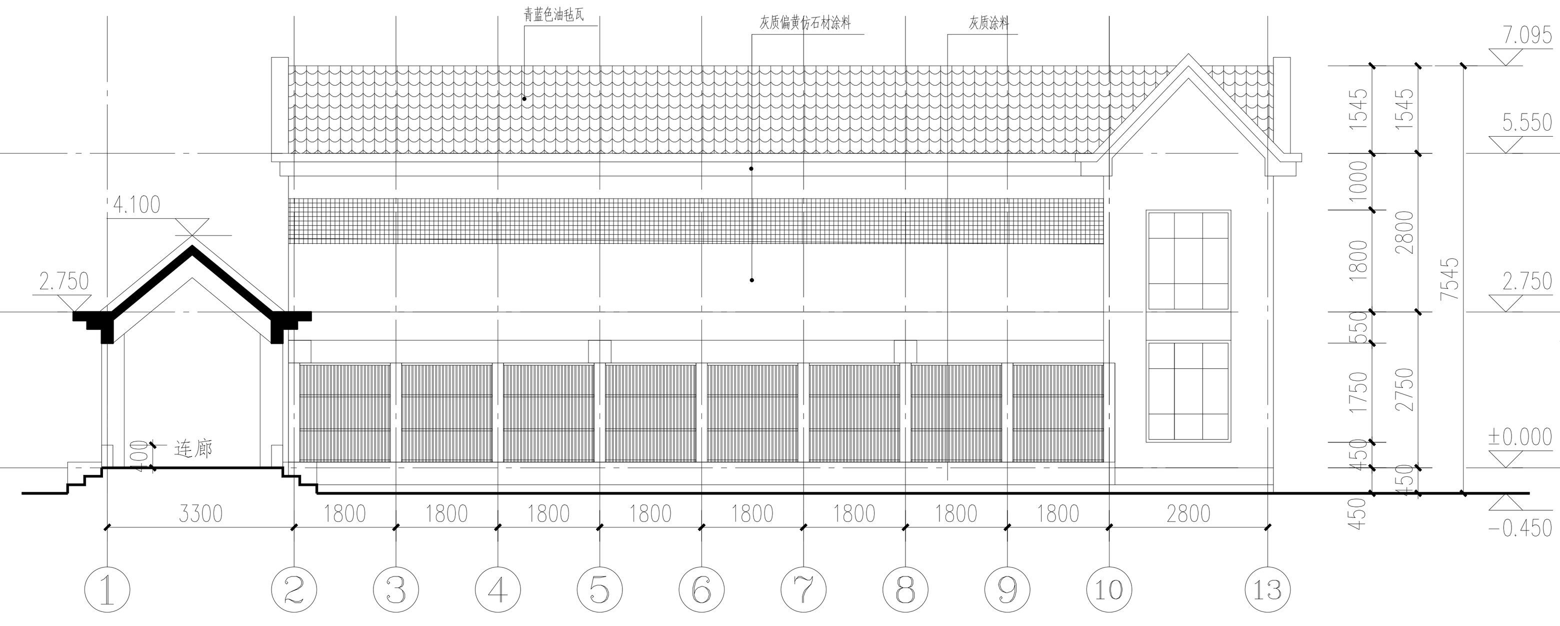

6#犬舍南立面图 1:100

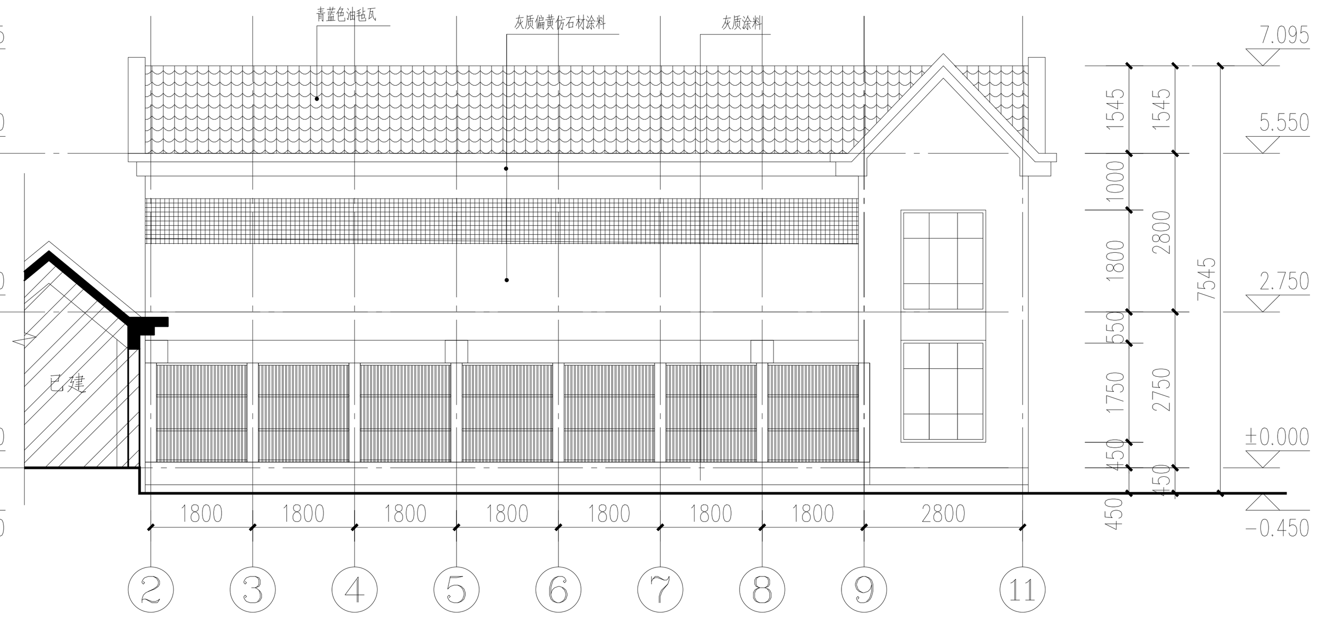

4#犬舍南立面图 1:100

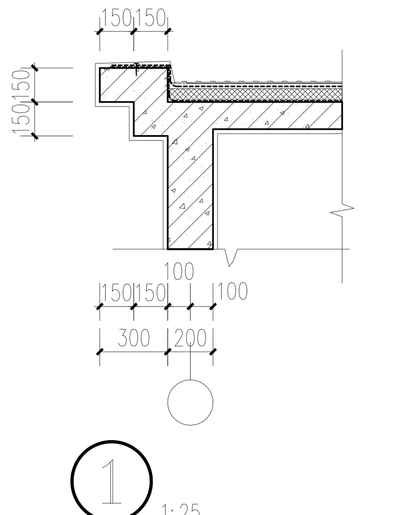

① 1:25

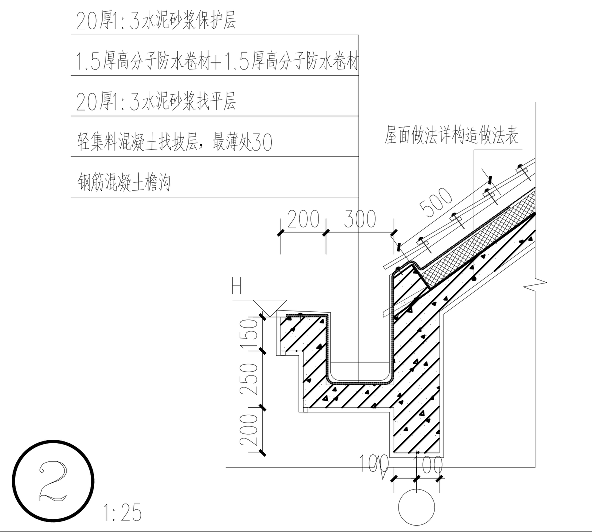

② 1:25

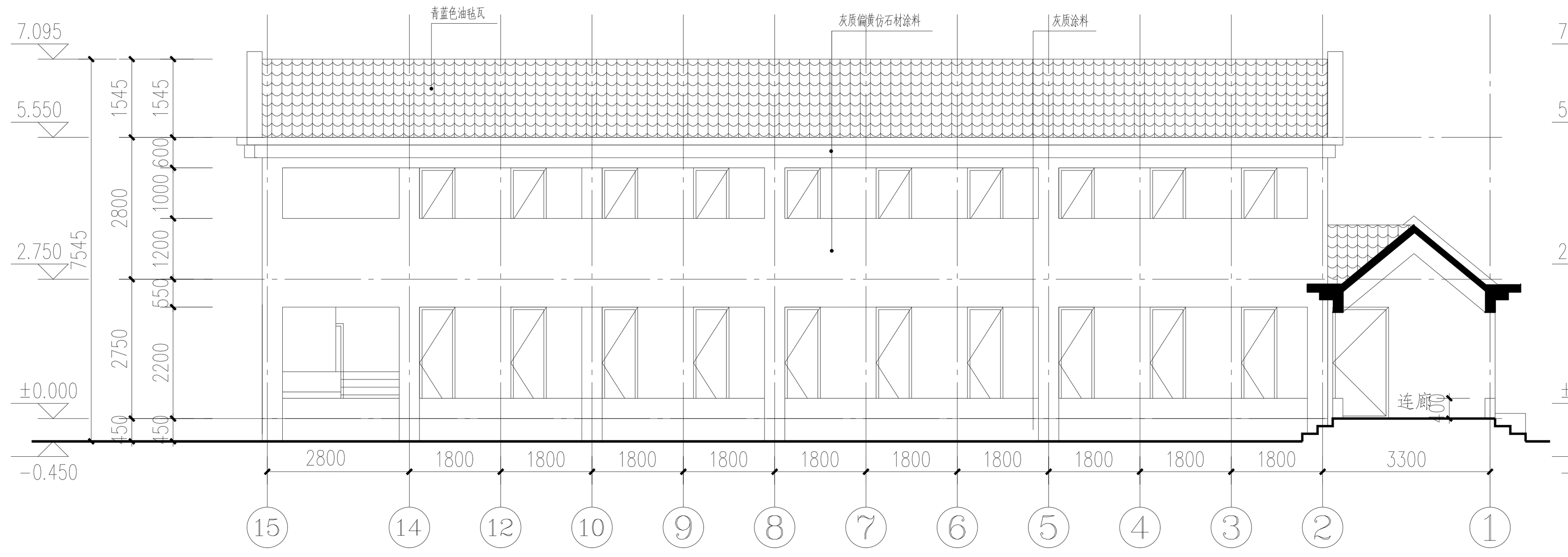

7#犬舍北立面图 1:100

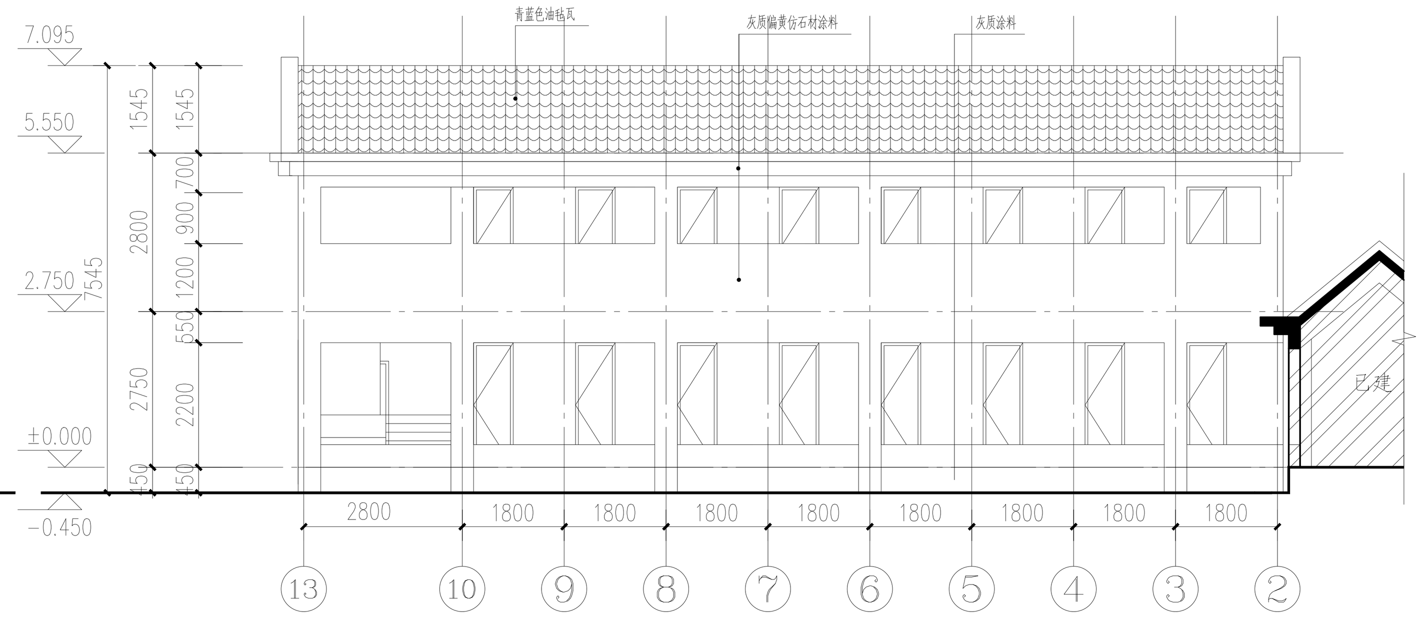

6#犬舍北立面图 1:100

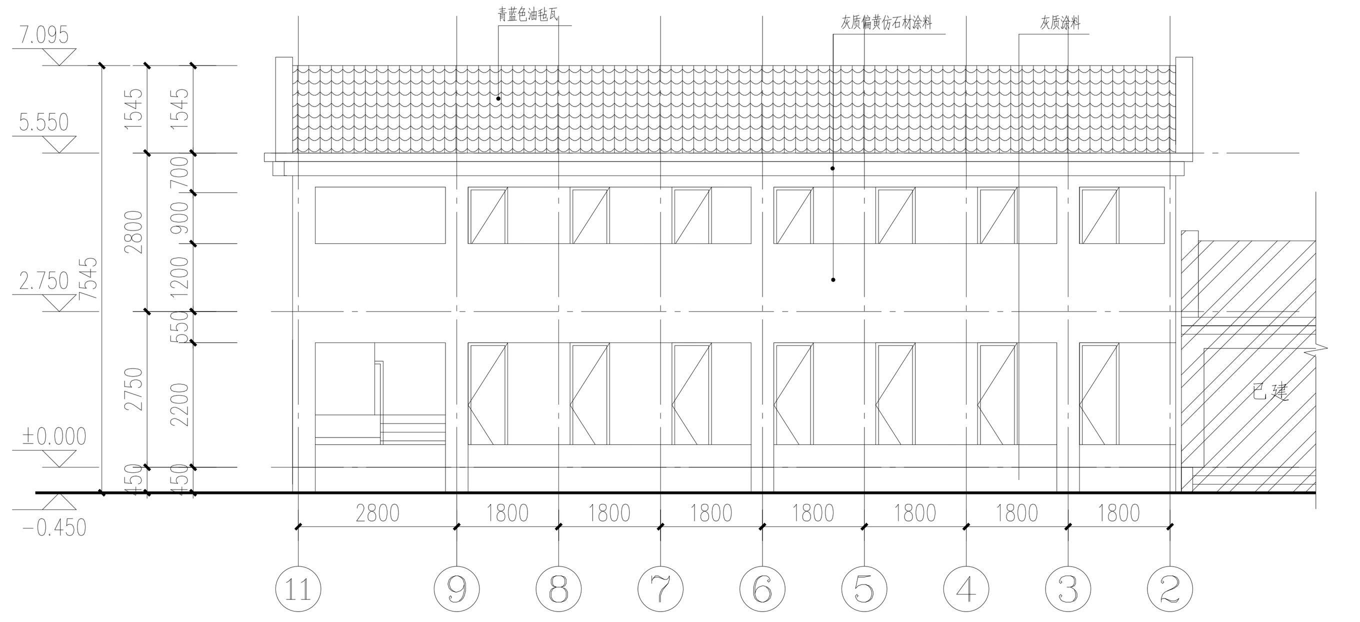

4#犬舍北立面图 1:100

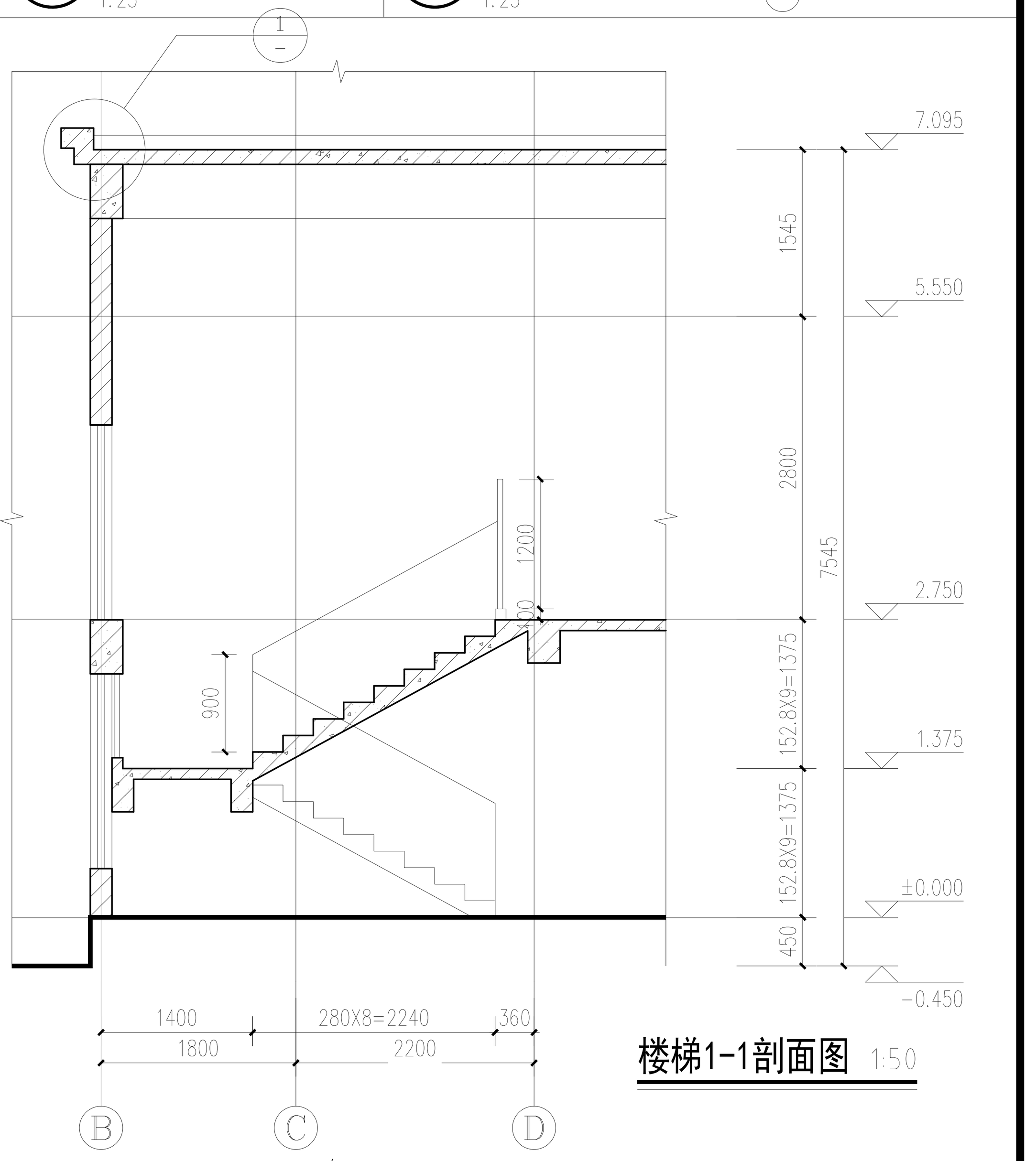

楼梯1-1剖面图 1:50

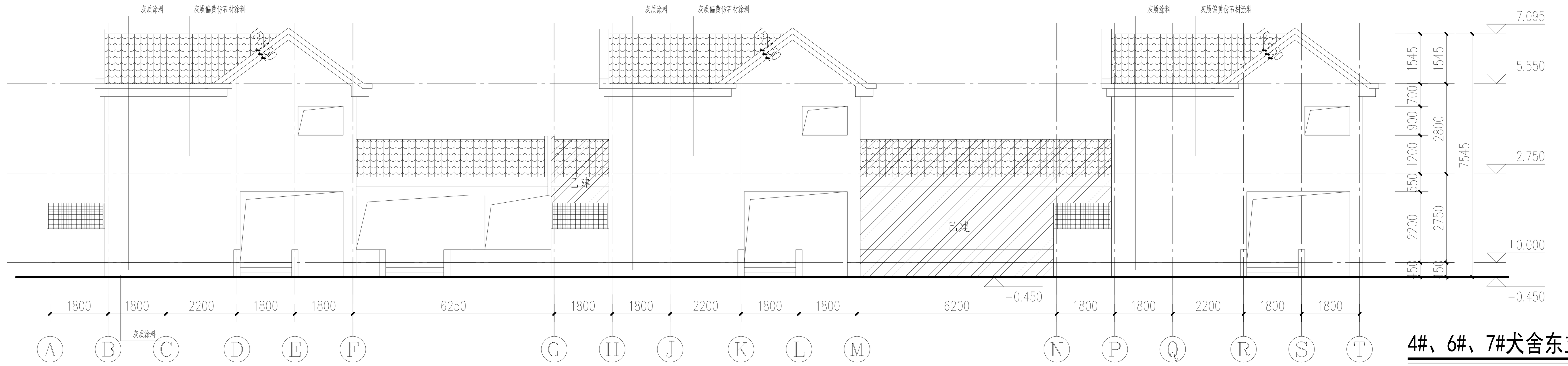

4#、6#、7#犬舍东立面图 1:100

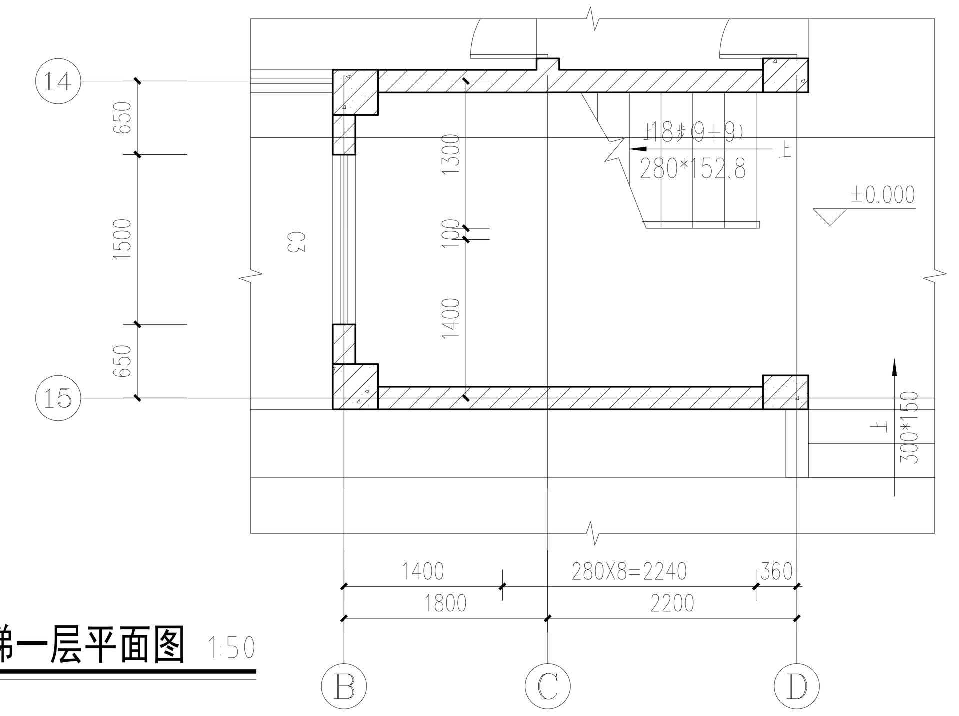

楼梯一层平面图 1:50

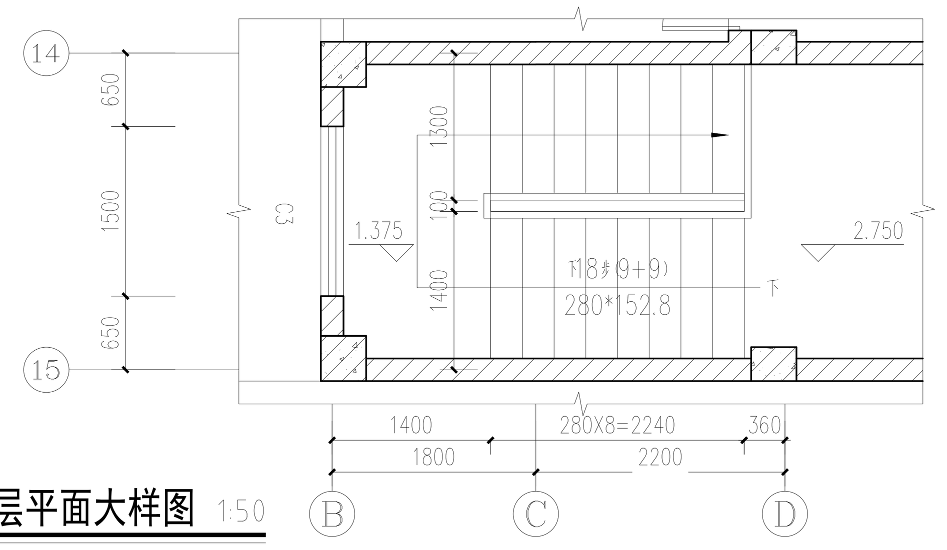

楼梯二层平面大样图 1:50

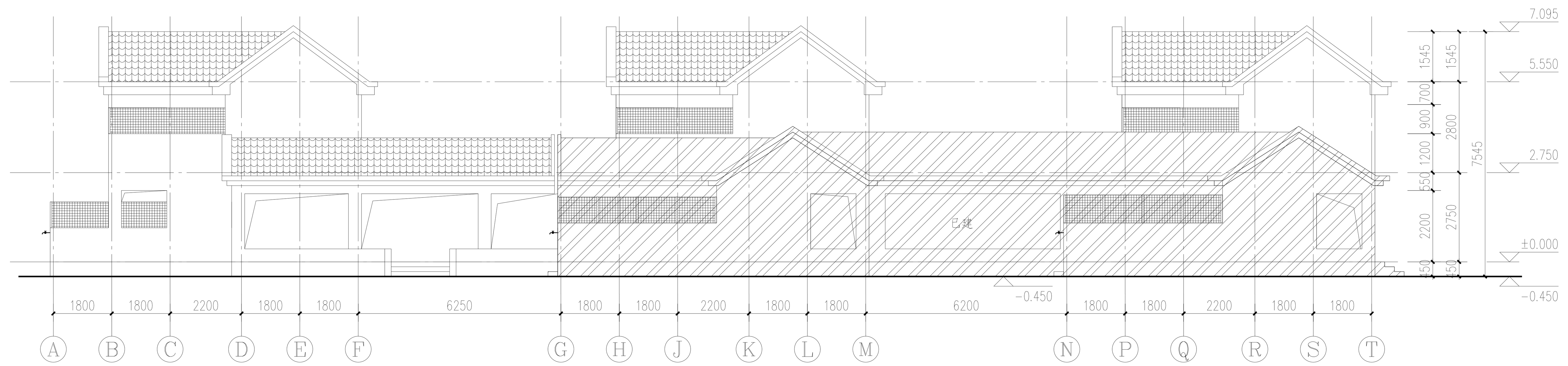

4#、6#、7#犬舍西立面图 1:100

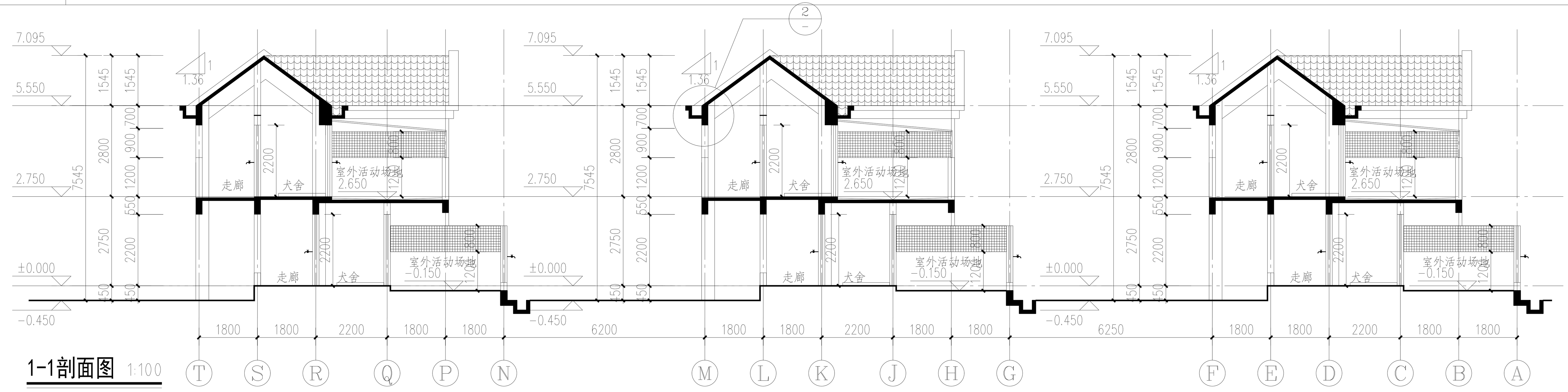

1-1剖面图 1:100

消防签章 FIRE DEPARTMENT STAMP
出图签章 PUBLISH STAMP
执业签章 REGISTER STAMP

建筑 ARCHITECTURE	会签栏 SIGN JOINTLY HURDLE	签字栏 SIGNATURE	批准 APPROVE	所长 SUPERINTENDENT	
结构 STRUCTURE			审定 AUTHORIZED	项目负责人 PROJECT CHIEF	
给排水 WATER SUPPLY AND DRAINAGE			审核 REVIEWED	设计 DESIGNED	
电气 ELECTRICITY			校核 CHECKED	CAD制图 CAD DRAWN	
暖通 HEATING AND VENTILATE			专业负责人 SPECIALTY CHIEF	版次 ISSUE	1

连云港市建筑设计研究院有限责任公司
LIANYUNGANG ARCHITECTURAL DESIGN & RESEARCH INSTITUTE CO;LTD. 建筑工程甲级 人防工程乙级 A232060232

建设单位 BUILD OFFICE	连云港市公安局	设计号 DESIGN NUMBER	2024095-4
工程名称 PROJECT NAME	连云港市公安局警犬基地犬舍扩建改造-4#新建犬舍、6#新建犬舍、7#新建犬舍	图别 CHART CATEGORY	建施
		图号 CHART NUMBER	3/3
		图档号 PIGEONHOLE NUMBER	
图纸内容 DRAWING CONTENT	立面图、剖面图、楼梯大样图	出图日期 FULFILL CHART DATE	2025.01

（计算机绘图）

连云港市建筑设计研究院有限责任公司

LIANYUNGANG ARCHITECTURAL DESIGN & RESEARCH INSTITUTE CO;LTD. 建筑工程甲级 人防工程乙级 A232060232

图 纸 目 录

建设单位	连云港市公安局	设计号	2024095-8
		图 别	建施
工程名称	连云港市公安局警犬基地犬舍扩建改造-8#新建犬舍	日 期	2025.01

序号	图 号	图 纸 名 称	采用标准图或重复使用图		图纸尺寸	备注
			图集或工程编号	图号		
01	1/2	设计说明(一)			1.25A1	
02	2/2	一层平面图、屋顶平面图、立面图、剖面图			1.25A2	

填表人：李威

连云港市建筑设计研究院有限责任公司
施工图审查答复意见

责任人：设计更改人　　共 1 页第 1 页

建设单位	连云港市公安局	项目名称	连云港市公安局警犬基地犬舍扩建改造 -2#新建辅助用房		
设计专业	☑建筑□结构□水□电气□暖通	设计部门		设计号	2024095-2

审查意见	回复意见
一、强制性条文及安全性方面	一、强制性条文及安全性方面
无	无
二、违反强标	二、违反强标
无	无
三、其它	三、其它
1、补充建筑总平面图；	1、设计回复：补充建筑总平面图.
2、2#辅助用房应按乙类公共建筑节能设计；	2、设计回复：已按乙类公共建筑进行节能设计，修改详见绿建专篇及节能计算书。
3、完善建筑门窗洞口、雨棚等处防水构造、滴水线等详图设计	3、设计回复：已补充构造详图，详见建施3／6
4 、各处建筑屋面应交待上屋面检修措施。	4 、设计回复：已补充屋面检修措施，详见详见建施6／6二层平面图及屋顶平面图

另，所有变更均在原图上修改到位，修改后图号为原图号后加字母A，详见新图纸目录

设计更改人		2024.10	专业负责人		
校核人			项目负责人		
审核人					

THE COPYRIGHT IS HELD BY THE LIANYUNGANG ARCHITECTURE DESIGN & RESEARCH INSTITUTE LTD. OF CHINA, THIS DRAWING MAY NOT BE DUPLICATED IN ANY FORM WITHOUT WRITTEN PERMISSION OF THE INSTITUTE, TRESPASSERS WILL BE PROSECUTED.
本版权属连云港市建筑设计研究院有限责任公司所有，未经书面许可不得复制或转让，违者必究！
TEL: 0518-85520522 85520515 85520508
FAX: 0518-85520520
PC: 222001

设计说明（一）

1	**设计依据**
1.1	建设单位提供的项目设计任务书;
1.2	地形图、招标文件等相关资料;
1.3	当地城市建设规划管理部门对本工程方案设计或初步设计的审批意见;
1.4	本工程的建设主管单位对方案设计或初步设计的批复文件;
1.5	当地消防、人防等有关主管部门对本工程初步设计或方案设计的审批意见;
1.6	现行的国家有关建筑设计规范、规程和规定
	《公安机关警犬基地建筑规划设计规范》(2015年版)
	《江苏省城市规划管理技术规定》(2011年版)
	《建筑与市政工程防水通用规范》GB55030-2022
	《屋面工程技术规范》GB50345-2012
	《建筑地面设计规范》GB50037-2013
	国家和地方颁布的其它相关建筑设计规范、规程和规定

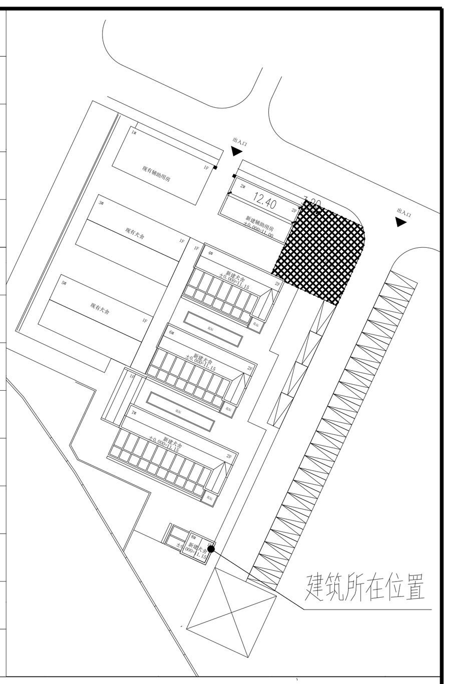

1.7	设计时效和实施
	本项目施工图是依据国家和地方现有规范和标准进行设计的，该项目只有在规范和标准规定的时效内实施，如果该项目延期建设，该项目施工图
	所依据的国家规范和地方标准发生变化时，建设单位应另行委托原设计单位进行修改变更或重新设计。本项目施工图必须通过规划、建设、消防、
	人防、审图中心等相关主管部门审查合格后方可实施。
2	**项目概况**
2.1	项目名称: 连云港市公安局警犬基地犬舍扩建改造 -8#新建犬舍
	建设单位: 连云港市公安局
	建设地点: 江苏省连云港市海州区。
2.2	建筑面积16.72平方米,建筑占地面积16.72平方米
2.3	建筑层数：地上：1层；
	室内外高差：0.450m；　建筑高度：3.78m；（建筑高度为室外地面至屋脊与檐口的平均高度）
2.4	防火设计的建筑分类：特殊建筑;　耐火等级: 二级
2.5	设计使用年限：50年
2.6	结构形式：钢筋混凝土框架结构;　结构抗震设防类别：丙类;　抗震设防烈度：7度
3	**设计总则**
3.1	图中所注尺寸以毫米为单位、标高和总平面图以米为单位；
3.2	凡施工及验收规范已对建筑各部分（如屋面、砌体、地面、门窗等）所用材料、规格、施工及验收要求等有规定者，本说明不再重复，
	均按有关现行规范执行；
4	**设计标高**
4.1	本工程标高设计以1985国家高程为基准。
4.2	本建筑物所在用地范围内的位置按总平面布置图中所示坐标位置定位施工。
4.3	本工程±0.000相当于绝对标高（黄海高程）为11.150m；
4.4	本图纸除注明外所注地面、楼面、楼梯平台均为建筑完成面标高。屋面标高为结构板顶标高（不包括找平层、保温层、防水层等）。
4.5	本工程标高以m为单位，总平面尺寸以m为单位，其他尺寸以mm为单位。
5	**墙体工程**
5.1	任何砌体材料不得掺加有放射性残留的工业废渣；墙体拉结、抗裂及抗震构造措施详结施；墙体的基础部分、承重钢筋混凝土墙体部分详结施。
5.2	钢筋混凝土墙体柱具体尺寸及和轴线关系、所用砌体与砂浆的相应强度标号详见结施，墙体厚度详见建筑图，门窗洞口过梁做法详见结施。
5.3	±0.000以下内墙填充墙采用200厚混凝土实心砌块。
	±0.000以上内外墙填充墙材料：（墙体材料容重应满足结构设计要求、砂浆材料及等级详见结施）。
	外墙填充墙：200厚蒸压砂加气混凝土砌块（B06级）。内墙填充墙：100或200厚为蒸压加气混凝土砌块。
5.4	砂加气混凝土砌块的砌筑应符合江苏省标《DGJ32/TJ107-2010》及相关规范规定且应以专用砂浆砌筑.
5.5	墙身防潮层：
	除砌筑在地下室±0.00顶板的墙体外,墙身均应设防潮层，墙身防潮层做法如下：
	当墙体两侧的室内地面有高差时，应在墙身内设置高低两道水平防潮层，并在靠土壤一侧设置垂直防潮层，将两道水平防潮层连接起来。
	水平防潮层做法：在-0.06m标高处做20厚1：2水泥砂浆掺5%避水浆防潮层，当该处设有混凝土圈梁或连系梁时，不做水平防潮层。
	垂直防潮层做法：在靠回填土一侧墙面，防潮层做法同上。
5.6	墙体留洞及封堵：
	钢筋混凝土墙上的留洞详见结构和设备施工图，砌筑墙预留洞详见设备图，墙体留洞应结施、建施及设备各专业图纸对照配合施工。
	墙体所予留或后凿洞口均设套管并在设备及管线安装后进行封堵。套管与墙体之间用C20细石砼填实；管线与套管之间用岩棉填缝压实，穿越
	防火墙时,填缝用耐火3小时的岩棉填实，填充深度应为100mm。套管与穿墙管之间嵌堵防火材料，防火墙上留洞以大于3小时的防火材料封堵。
5.7	不同墙体材料的连接处均应按结构构造配置拉结筋，详见结构图，砌筑时应相互搭接，不能留通缝。凡内外墙体采用不同墙体材料的连接处，其
	相接处做粉刷时应加贴不小于400宽的热镀锌钢丝网,规格为ø0.8mm，然后满铺玻纤网格布，加强网与各基体的搭接宽度，必须满足设计
	要求和规范规定，且与墙面铺平钉牢。墙体的砌筑、粉刷等必需符合国家现行相关施工质量验收规范的规定。
5.8	室内轻质墙体墙面网格布满铺（楼梯间及人流通道、成品烟道除外）。成品烟道粉刷基层设置镀锌钢丝网孔径10MM，丝径0.8MM；
	楼梯间及人流通道的填充墙粉刷满铺镀锌钢丝网（此项面层不同材质处增设30CM宽网格布）。
6	**楼地面工程**
6.1	楼、地面施工，应遵照《建筑地面工程施工质量验收规范》GB50209-2010进行施工。
6.2	地面基层以下垫层回填土：素土夯实，禁止使用淤泥土、生活垃圾土；填土应分层夯实，夯实系数不小于0.94。
6.3	地面垫层应铺设在均匀密实的地基上。地面垫层下的填土应选用砂土、粉土、黏性土及其他有效填料，不得使用过湿土、淤泥、腐殖土、冻土、
	膨胀土及有机物含量大于8%的土，填土土块的粒径不应大于50mm。地面基土回填时的含水量应为最优含水量，应分层夯实，分层厚度
	应符合规范要求。回填土应按规范要求分层取样做密实度实验，压实系数必须符合设计要求。若设无要求，压实系数不应小于0.9。
8	**防水工程**
8.1	屋面防水：
8.1.1	屋面防水等级：一级（3道防水）；屋面工程防水设计工作年限不应低于20年。屋面防水做法见"建筑构造做法表"。
8.1.2	本工程平屋面排水坡度为 2%,天沟排水坡度为 1%。屋面防水工程应遵照《屋面工程技术规范》GB50345-2012进行施工。
8.2	建筑外墙门窗洞口、雨篷、阳台、女儿墙、室外挑板、变形缝、穿墙套管和预埋件等节点均应采取防水构造措施。
	门窗框与墙体间连接处的缝隙应采用防水密封材料嵌填和密封；门窗洞口上楣应设置滴水线；窗台处应设置排水板和滴水线等排水构造措施，排水
	坡度不应小于5%。雨篷排水坡度不应小于1%，且外口下沿应做滴水线。
11	**室外工程**
11.1	室外入口平台、踏步做法参见国标23J909/1-9/台8,面层作防滑面砖,入口平台比室内地面低20MM。
	12J003-1B/A1（无地下室）。散水沿长度方向每隔6m设变形缝一道,
	缝宽20。散水与外墙间通长缝,缝宽10,二种缝均填沥青胶泥。缝填沥青胶泥。散水坡向外侧找坡3%,外侧高出室外地面20或与室外道路
	广场连接。
	花池做法参国标12J003-4/D1.
12	**楼梯栏杆及护拦工程**
12.1	本工程所有楼梯踏步均设防滑条，具体做法详见相应说明。
12.2	楼梯栏杆扶手高度从踏步前缘面层起为0.90M; 楼梯水平段栏杆长度大于500mm时其扶手高度为1.1M,栏杆竖杆净距≤110mm,
	临空栏杆处的楼板处外沿作不小于100X100（宽X高）的混凝土翻边。
	楼梯栏杆样式做法参见国标22J403-1-/2-7/B2，竖向杆件净距≤110mm。
	扶手末端与墙、柱连接构造做法详国标22J403-1-1/（5-11）。
	踏步防滑做法详国标22J403-1-/5-7/10（瓷砖面）
14	**玻璃及门窗工程**
14.1	建筑外门窗气密性能分级为6级，水密性能分级为4级，抗风压性能分级为4级。
14.2	门窗玻璃的选用应遵照《建筑玻璃应用技术规程》JGJ113-2015和《建筑安全玻璃管理规定》发改运行[2003]2116号及
	地方主管部门的有关规定。
14.3	门窗表及门窗立面图中，所示洞口尺寸均未考虑墙体饰面厚度，制作前必须按照装修面厚度及实测洞口尺寸由承包商予以调整后加工制作。
	凡非标门窗尺寸超过标准图要求者，须经生产厂家核算后，采取加强措施才能制作安装。
14.4	本图所标门窗尺寸均为建筑洞口尺寸。
14.4	距地面标高5M以上的窗玻璃，均选用安全玻璃。所有人员通行的内外门均选用安全玻璃，有防火要求的门窗应按相关等级及开关功能要求。
14.5	距地面标高2M以上的可开启窗扇应设置机械联动装置，用手动开启或电动开启由甲方自定。
14.6	门窗立樘及框的安装，图上无特殊表示的均居墙厚中心，使用木质框料时，框与墙接触面及予埋木砖要予先作防腐处理。
	弹簧门立樘墙中，平开门立樘与开启方向墙体装修面平齐。
14.6	除图中另有注明者外，内门均做盖缝条或贴脸或门套（门一侧内墙为釉面砖装修时不做），门洞哑口做筒子板；
14.7	铝合金节能门窗应由具有行业资质的单位进行深化设计与安装，并执行中华人民共和国国家标准《铝合金门窗》GB5842-2020.
	门窗生产厂家负责提供安装详图、配套提供五金配件。预埋件位置视产品而定，但洞口每边不得少于两个。
16	**装修工程**
16.1	外墙面装修的规定：
	外立面表面色彩详立面图，外装修设计和做法索引见"立面图"及立面图及墙身节点详图；
	在外墙外保温层外做幕墙干挂系统时，不得破坏保温层的整体性。
	在外保温层上作涂料时，应选用高弹性（常温下拉伸率300%）涂料，并确保溶剂及底柒的界面剂不对保温材料造成渗透和腐蚀作用。
	外装修设计和做法索引见立面图及墙身节点详图；在外墙外保温层上贴面砖时,必须遵照《苏建科[2008]295号文》要求施工。
	外墙外保温粘贴饰面砖系统最大应用高度不得大于40m，且面砖质量不应大于20kg/m2，单块面砖面积不宜大于0.01m2；
	外墙外保温粘贴饰面砖系统应结合立面设计合理设置分格缝，分格缝间距：竖向不宜大于12m，横向不宜大于6m。面砖间应留缝，
	缝宽不小于6mm，并应采取柔性防水材料勾缝处理，确保面层不渗水；
16.2	外装修选用的各项材料，其材质、规格、颜色等，均由施工单位提供样板，经建设和设计单位确认后进行封样，并据此验收。
	外墙涂料应使用环境标志产品的水性涂料，环保型建筑涂料其VOC（挥发性有机化合物）含量应达到环境标志产品要求的水性涂料标准要求。
	外墙涂料使用环保型建筑涂料，标准参见《环境标志产品技术要求-水性涂料》（HJ2537-2014）。
	VOC涂料含量(外墙面漆不得高于100g/L,底漆不高于80g/L).
	内装修选用的各项材料，均由施工单位制作样板和选样，经确认后进行封样，并据此进行验收。
	内墙涂料应使用环境标志产品的水性涂料，环保型建筑涂料其VOC（挥发性有机化合物）含量应达到环境标志产品要求的水性涂料标志要求。
	水性涂料标志参见《环境标志产品技术要求--水性涂料》（HJ2537-2014）.
	VOC涂料含量(内墙底漆不得高于50g/L,面漆不得高于80g/L).
16.4	其它：
	凡在钢筋混凝土表面做砂浆粉刷,钢筋混凝土表面应用界面处理剂涂刷,以增强砂浆对基层的粘结力,避免抹灰层空鼓脱落。
	外墙所有檐口,女儿墙压顶、雨篷、窗台、窗顶线、线脚等挑出墙面部分均需做鹰嘴滴水线。
	承包商进行二次设计的钢结构、装饰物等，经确认后，应向建筑设计单位提供预埋件的设置要求。

门窗表

门窗类别	门窗编号	门窗名称	型材及玻璃构造	洞口尺寸	备注
门连窗	MLC1	铝合金平开窗	63系列铝合金型材(平开) 6Low-E(真空)+12A+6	1300X2200	
门	M1	平开门	钢制	700X2200	不锈钢(定制门)

说明: 本工程中铝合金节能门窗及塑钢门窗除满足施工图设计说明的要求外还应应满足以下技术要求:
1)，门窗表中门窗数量仅供参考，具体数量应以实际施工数量为准,门窗施工前应仔细复合门窗数量.
2)，玻璃厚度与铝合金型材壁厚要求应经厂家计算后确定,且应根据《建筑玻璃应用技术规程》(JGJ113-2015)中有关条例执行。铝合金型材壁厚应满足以下要求：内门不应小于2.0mm,内窗不应小于1.4mm；外门不应小于2.2mm,外窗不应小于1.8mm；并满足《铝合金门窗》GB5842-2020的相关规定。此数据为最低要求，具体厚度需经厂家计算后确定。
3)，玻璃幕墙需经有资质的幕墙厂家进行二次设计，达到相关国家规定且经设计人员认可后方可施工。
4)，铝合金型材壁厚应满足以下要求：窗壁厚不小于1.4MM；门壁厚不小于2.0MM。
5)，铝合金窗,玻璃幕墙采用深灰色框料，详见节能专篇。。
6)，铝合金门窗,玻璃幕墙的立面图仅表示分隔和分樘,门及开启窗的位置与形式以及相关尺寸,复杂者应现场放样无误后再行制作,经与设计院协商后可做局部调整。
7)，铝合金门窗,玻璃幕墙的内侧紧靠的梁,柱或墙涂刷与玻璃颜色相同的乳胶漆。
8)，厕所、更衣室门窗玻璃均采用磨砂玻璃；所有公共卫生间门均装闭门器。
10)，本门窗表所示门高,如为带门槛的门,则高度为包括门槛的高度。
11)，本工程所有落地门窗玻璃上应加防撞警示条。

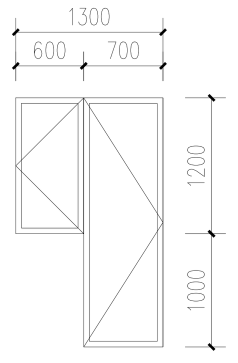

MLC1 1:100

建筑构造做法表

部位	编号	构造类型	做法	适用位置	备注
屋面	屋面1	坡屋面	■油毡瓦，φ3专用钢钉固定，钉入找平层内≥6 ■1.5 高分子防水卷材 ■35厚C15细石混凝土内配双向φ6@500×500,钢筋网与屋面板预埋钢筋头绑牢 ■20厚DSM15砂浆（1：3水泥砂浆）找平 ■1.5厚聚氨酯防水涂料 ■钢筋混凝土斜屋面板，随浇随抹，表面抹平压光（预埋Φ10钢筋头@900×900，伸出屋面防水层30）	非上人屋面	一级防水（3道防水）
外墙	外墙1	涂料外墙	■基层墙体 ■刷界面剂一道 ■10厚1:3防水砂浆找平层（内置耐碱玻纤网布） ■5厚聚合物水泥防水砂浆 ■涂料面层（颜色详立面）	外墙	一级防水（2道防水）
	外墙2	瓷砖外墙	■基层墙体 ■刷界面剂一道 ■10厚1:3防水砂浆找平层（内置耐碱玻纤网布） ■5厚聚合物水泥防水砂浆 ■贴8厚外墙饰面砖，在砖粘贴面上随贴随涂刷一遍混凝土界面处理剂，增强粘结力	室外走廊(墙裙) 900高	
楼地面	楼地面1	防滑地砖地面	■8厚防滑地砖，干水泥擦缝（楼梯踏步表面加防滑条） ■最薄处20厚1:3水泥砂浆结合层，表面撒水泥粉 ■水泥砂浆一道（内掺建筑胶） ■60厚C15混凝土垫层 ■压实填土，压实系数≥90%	走廊	
	楼地面1	水泥砂浆地面	■20厚DS M20砂浆（1：2.5水泥砂浆）表面撒适量水泥粉抹压平整 ■最薄处20厚c15细石混凝土找坡层(1%找坡) ■水泥砂浆一道（内掺建筑胶） ■60厚C15混凝土垫层,随捣随抹平,坡向地漏 ■压实填土，压实系数≥90%	犬舍、室外活动场地	防水层沿墙上翻至建筑完成面以上300；
内墙	内墙1	水泥砂浆墙面	■10厚1:2.5(或1:3)水泥砂浆面层 ■9厚1:3专用水泥砂浆打底扫毛或划出纹道 ■3厚专用聚合物砂浆底面刮糙;或专用界面处理剂甩 ■墙体基层	室外活动场地内侧	
	内墙2	涂料墙面	■涂料 ■3厚耐水腻子分边找平 ■10厚1:3水泥砂浆打底抹平 ■界面剂一道 ■墙体基层	犬舍	
墙裙	墙裙1	瓷砖墙裙	■8厚墙面砖，白水泥擦缝 ■专用粘结层 ■6厚1:0.5:2.5水泥石灰膏砂浆分层压实抹平(要求平整) ■8厚1:1:6水泥石灰膏砂浆打底扫毛或划出纹道 ■3厚外加剂专用砂浆抹基底或界面剂一道甩毛(用于加气混凝土砌块墙 ■墙体基层	犬舍 1800高	
顶棚	顶棚1	防霉涂料顶棚	■钢筋混凝土板底清理、找平 ■3厚耐水腻子刮平 ■防霉涂料	所有顶棚	

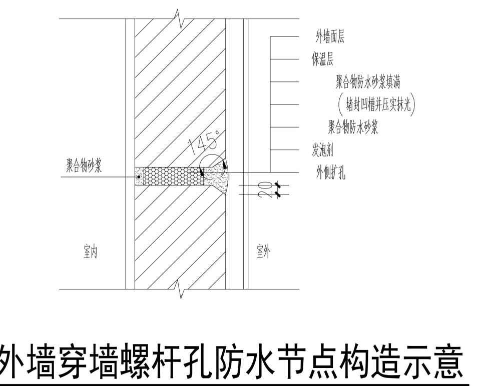

5 外墙穿墙螺杆孔防水节点构造示意 1:20

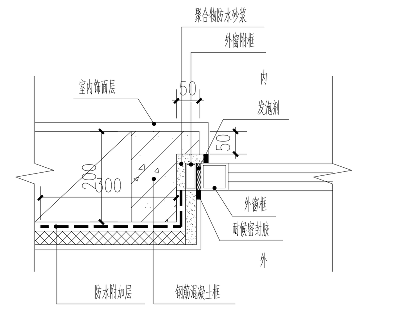

6 外窗侧口防水构造示意 1:20

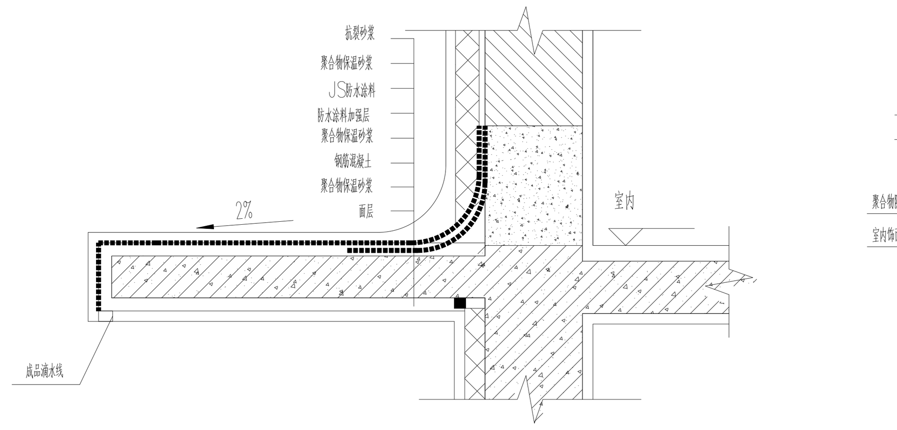

20 外挑楼板及混凝土雨棚 1:20

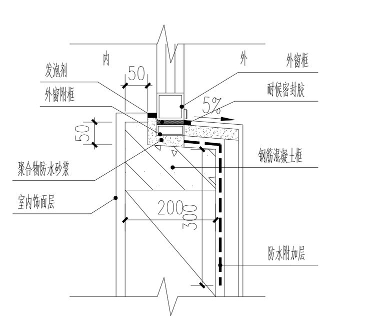

7 外窗下口防水构造示意 1:20

消防签章 FIRE DEPARTMENT STAMP　　出图签章 PUBLISH STAMP　　执业签章 REGISTER STAMP

建筑 ARCHITECTURE		会签栏 SIGN JOINTLY HURDLE	签字栏 SIGNATURE	批准 APPROVE		所长 SUPERINTENDENT		连云港市建筑设计研究院有限责任公司 LIANYUNGANG ARCHITECTURAL DESIGN & RESEARCH INSTITUTE CO;LTD. 建筑工程甲级 人防工程乙级 A232060232	设计号 DESIGN NUMBER	2024095-8
结构 STRUCTURE				审定 AUTHORIZED		项目负责人 PROJECT CHIEF			图别 CHART CATEGORY	建施
给排水 WATER SUPPLY AND DRAINAGE				审核 REVIEWED		设计 DESIGNED		建设单位 BUILD OFFICE: 连云港市公安局	图号 CHART NUMBER	1/2
电气 ELECTRICITY				校核 CHECKED		CAD制图 CAD DRAWN		工程名称 PROJECT NAME: 连云港市公安局警犬基地犬舍扩建改造-8#新建犬舍	图档号 PIGEONHOLE NUMBER	
暖通 HEATING AND VENTILATE				专业负责人 SPECIALTY CHIEF		版次 ISSUE	1	图纸内容 DRAWING CONTENT: 设计说明（一）	出图日期 FULFILL CHART DATE	2025.01

（计算机绘图）

THE COPYRIGHT IS HELD BY THE LIANYUNGANG ARCHITECTURE DESIGN & RESEARCH INSTITUTE LTD. OF CHINA, THIS DRAWING MAY NOT BE DUPLICATED IN ANY FORM WITHOUT WRITTEN PERMISSION OF THE INSTITUTE, TRESPASSERS WILL BE PROSECUTED.
本版权属连云港市建筑设计研究院有限责任公司所有，未经书面许可不得复制或转让，违者必究！

TEL: 0518-85520522 85520515 85520508
FAX: 0518-85520520
PC: 222001

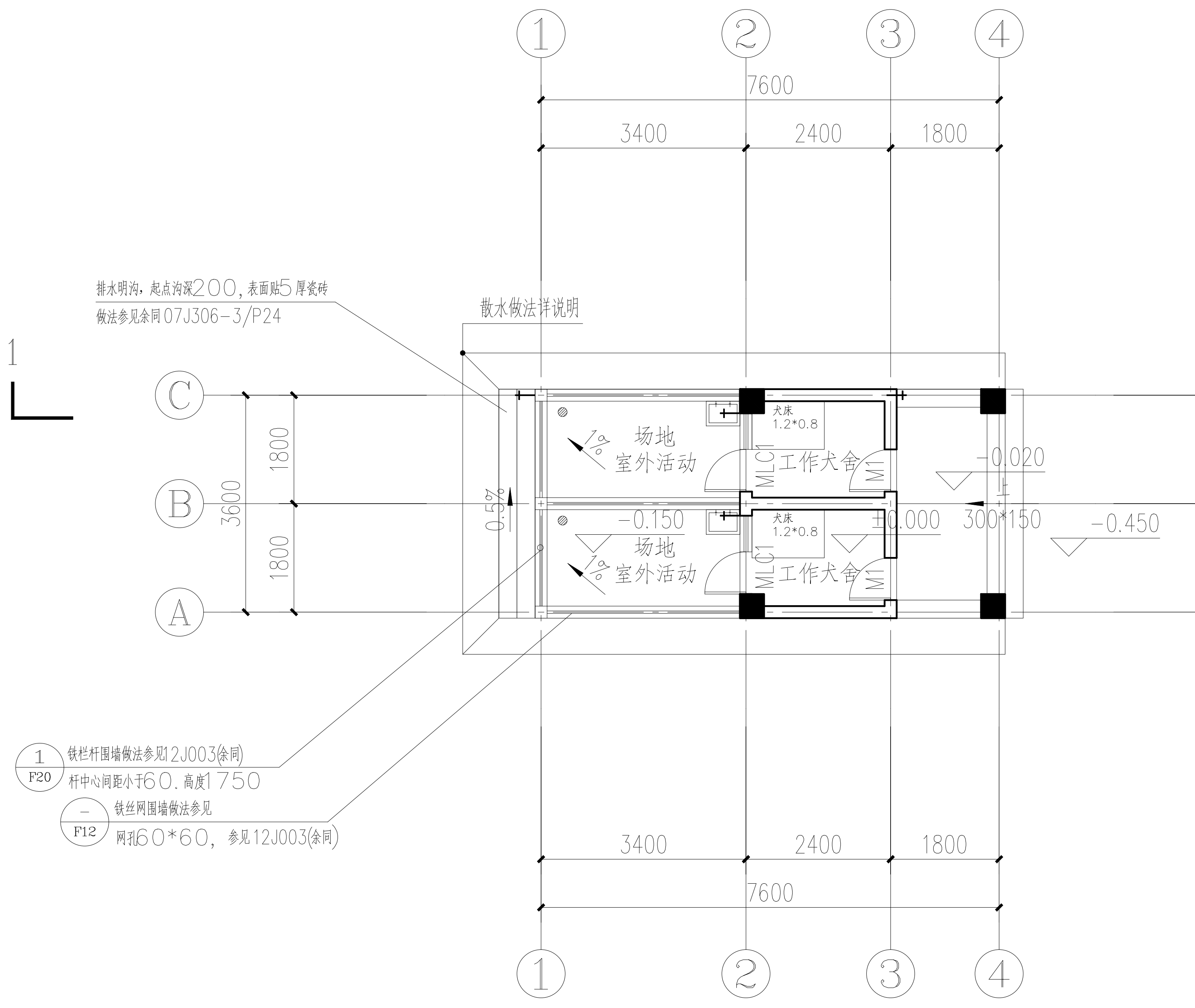

一层平面图 1:100

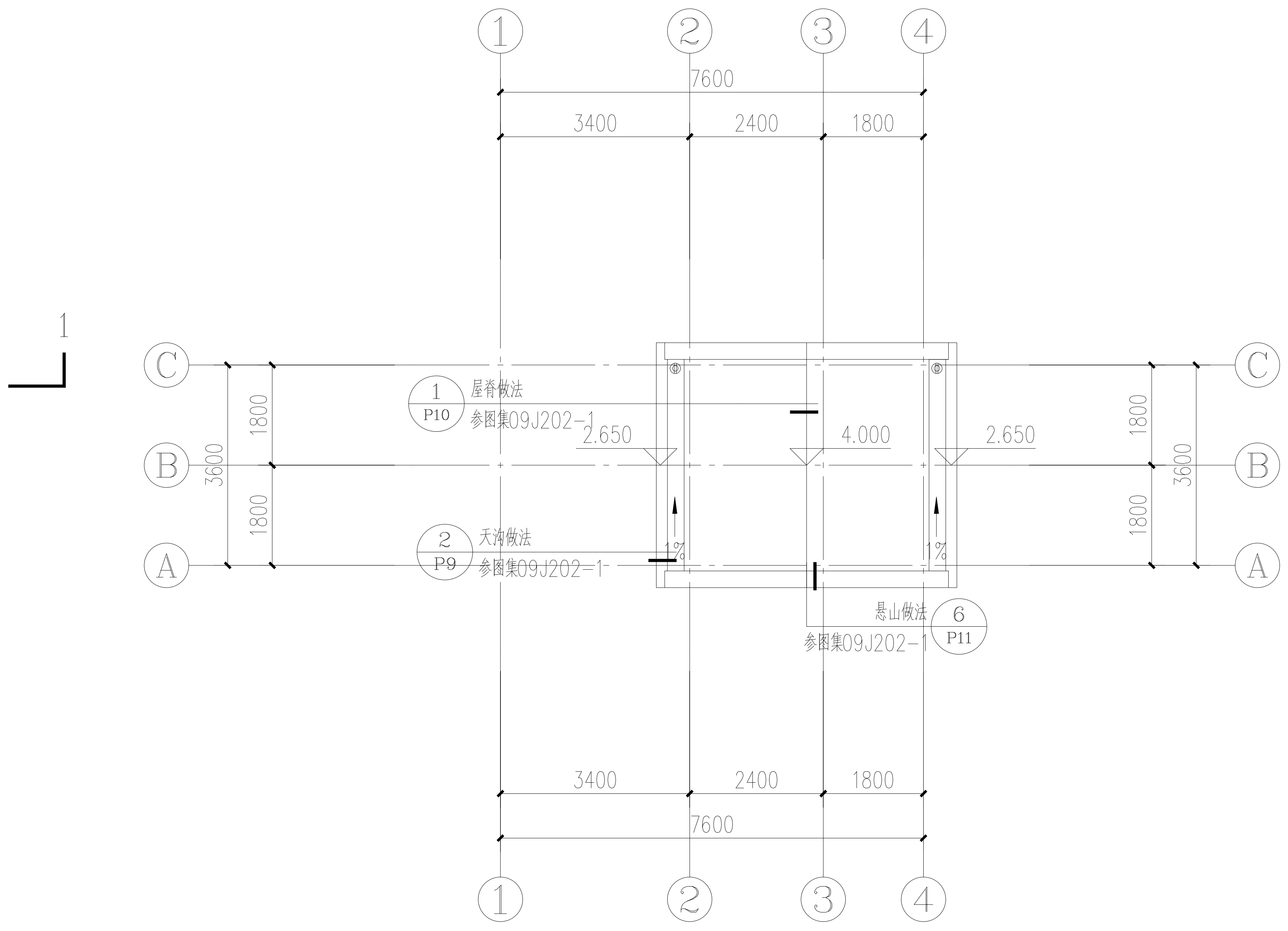

屋顶平面图 1:100

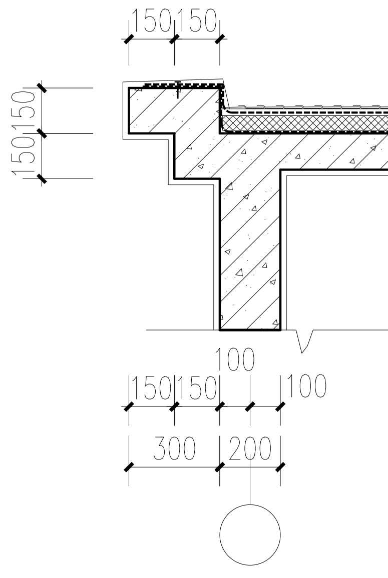

① 1:25

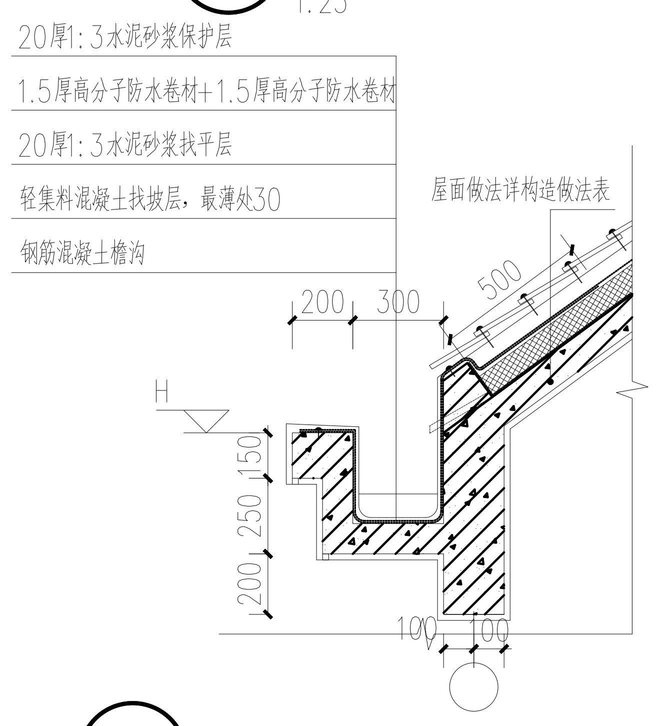

② 1:25

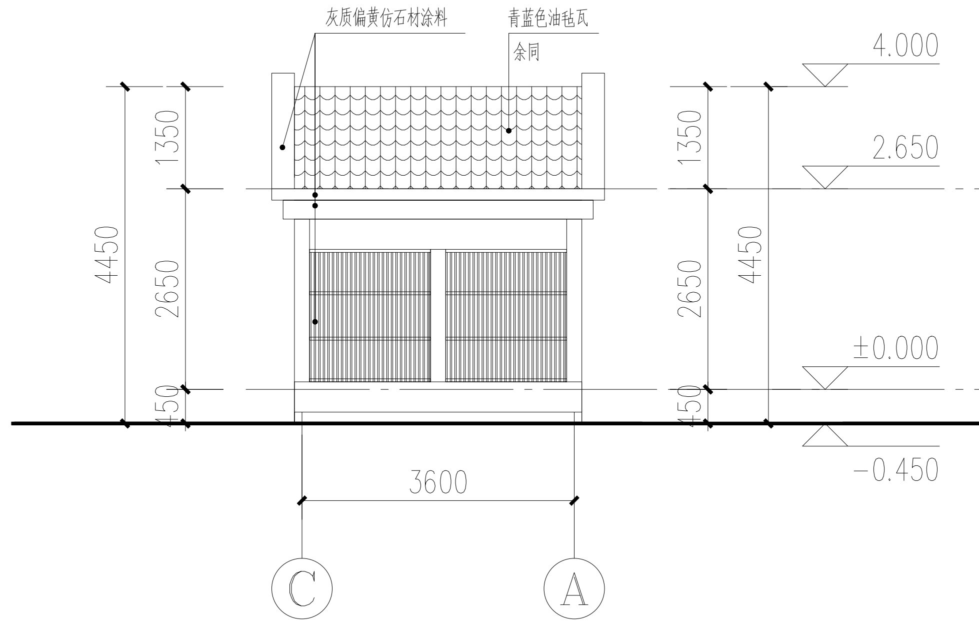

南立面图 1:100

立面色彩详效果图

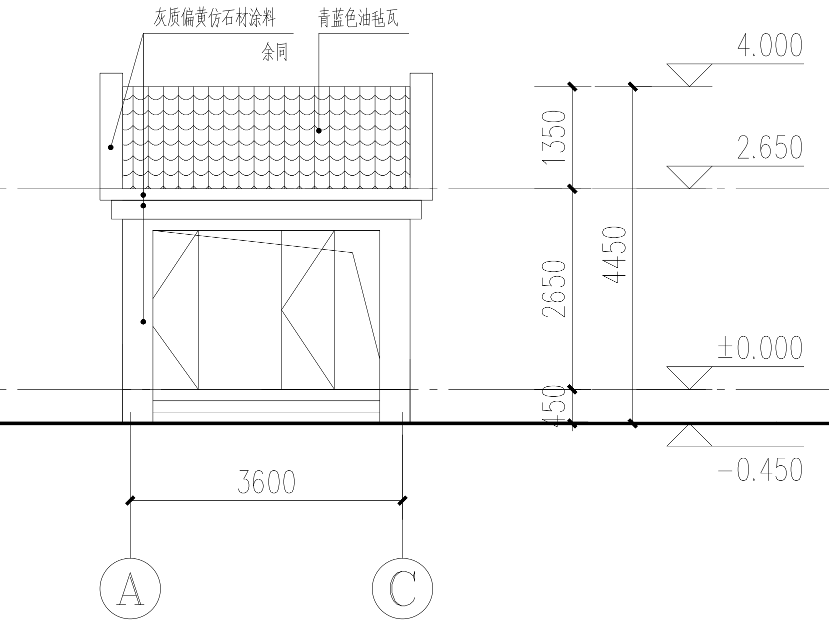

北立面图 1:100

立面色彩详效果图

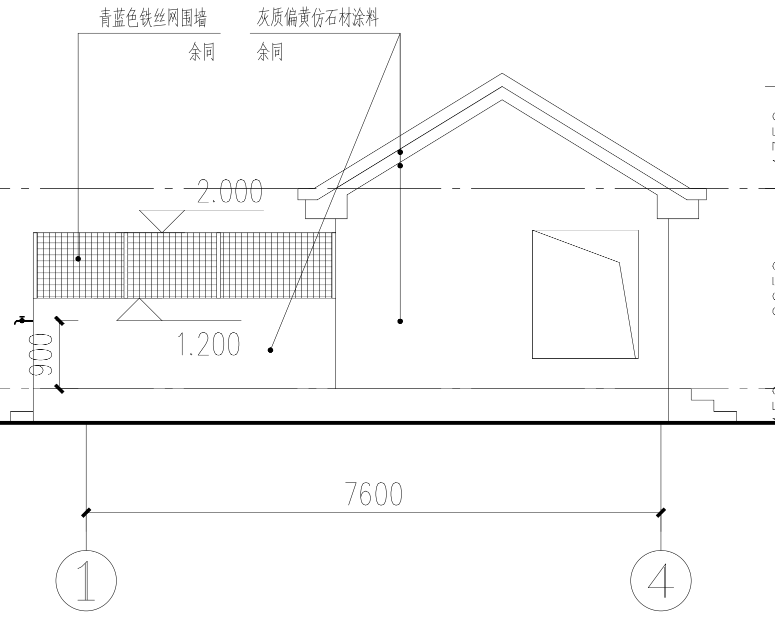

东西立面图 1:100

立面色彩详效果图

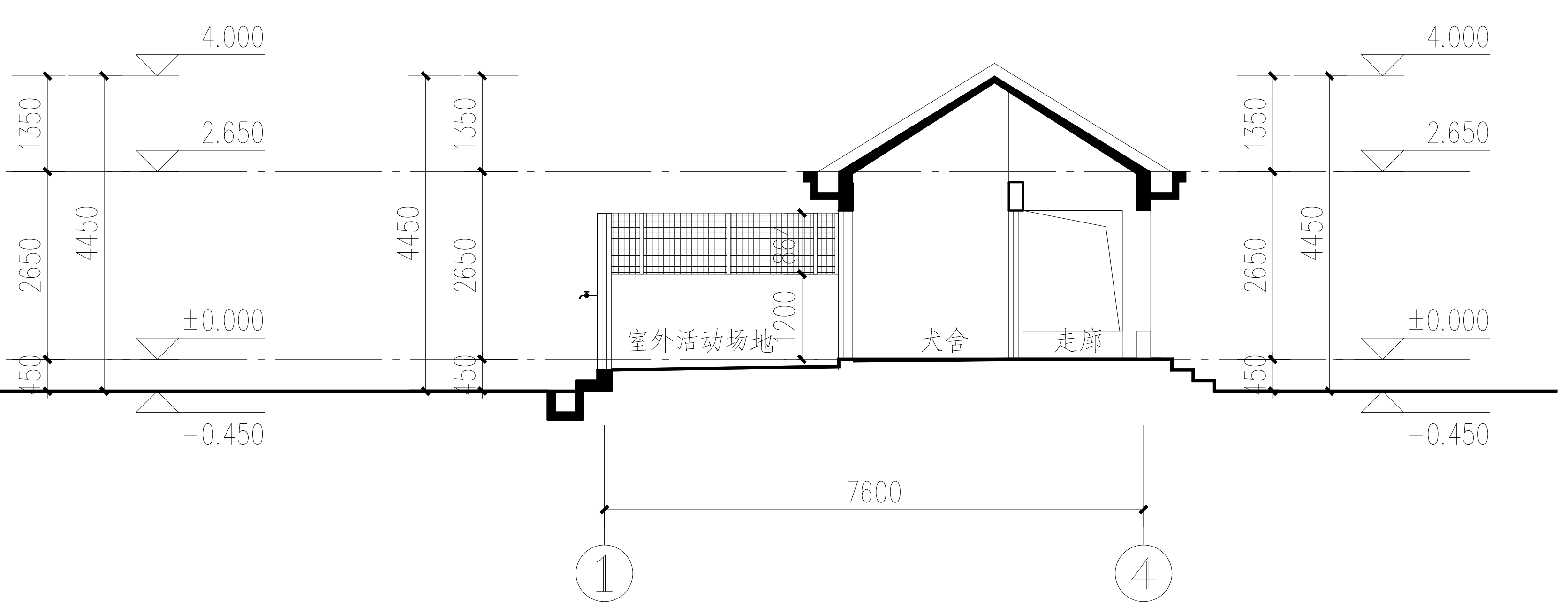

1-1剖面图 1:100

执业签章 REGISTER STAMP

消防签章 FIRE DEPARTMENT STAMP

出图签章 PUBLISH STAMP

建筑 ARCHITECTURE		会签栏 SIGN JOINTLY HURDLE	签字栏 SIGNATURE	批准 APPROVE		所长 SUPERINTENDENT
结构 STRUCTURE				审定 AUTHORIZED		项目负责人 PROJECT CHIEF
给排水 WATER SUPPLY AND DRAINAGE				审核 REVIEWED		设计 DESIGNED
电气 ELECTRICITY				校核 CHECKED		CAD 制图 CAD DRAWN
暖通 HEATING AND VENTILATE				专业负责人 SPECIALTY CHIEF		版次 ISSUE: 1

连云港市建筑设计研究院有限责任公司 LIANYUNGANG ARCHITECTURAL DESIGN & RESEARCH INSTITUTE CO;LTD. 建筑工程甲级 人防工程乙级 A232060232		设计号 DESIGN NUMBER	2024095-8
		图别 CHART CATEGORY	建施
建设单位 BUILD OFFICE	连云港市公安局	图号 CHART NUMBER	2/2
工程名称 PROJECT NAME	连云港市公安局警犬基地犬舍扩建改造-8#新建犬舍	图档号 PIGEONHOLE NUMBER	
图纸内容 DRAWING CONTENT	一层平面图、屋顶平面图、立面图、剖面图	出图日期 FULFILL CHART DATE	2025.01

（计算机绘图）

连云港市建筑设计研究院有限责任公司

LIANYUNGANG ARCHITECTURAL DESIGN & RESEARCH INSTITUTE CO;LTD. 建筑工程甲级 人防工程乙级 A232060232

图 纸 目 录

建设单位	连云港市公安局	设计号	2024095-2
		图 别	建施
工程名称	连云港市公安局警犬基地犬舍扩建改造 -2#新建辅助用房	日 期	2025.01

序号	图 号	图 纸 名 称	采用标准图或重复使用图		图纸尺寸	备注
			图集或工程编号	图号		
01	1/6	设计说明(一)			A1	
02	2/6	设计说明(二)			A1	
03	3/6	设计说明(三)			A1	
04	4/6	绿色设计专篇一			A1	
05	5/6	绿色设计专篇二			A1	
06	6/6	一层平面图、二层平面图、屋顶平面图、立面图、剖面图			1.25A1	

填表人：李威

第 1 页 共 1 页

连云港市建筑设计研究院有限责任公司
施工图审查答复意见

责任人：设计更改人　　共 1 页第 1 页

建设单位	连云港市公安局	项目名称	连云港市公安局警犬基地犬舍扩建改造 -8#新建犬舍		
设计专业	☑建筑□结构□水□电气□暖通	设计部门		设计号	2024095-8

审查意见	回复意见
一、强制性条文及安全性方面	一、强制性条文及安全性方面
无	无
二、违反强标	二、违反强标
无	无
三、其它	三、其它
1、补充建筑总平面图；	1、设计回复：补充建筑总平面图.
2、依据4.1.1要求明确犬舍分类；（规范引用公安机关警犬基地建筑规划设计规范，下同）	2、设计回复：犬舍均为工作犬舍，修改详见一层平面图房间标注。
3、犬舍面积应符合4.1.5规范要求，与规范相差较大，能否符合使用需慎重；	3、 设计回复：规范为宜，建设单位需求，满足实际使用面积要求。
4、各处直干式或方孔网孔尺寸应符合4.1.11规范要求（图示110超规范）	4、设计回复：修改间距尺寸，修改详见建施2／2立面图及平面索引标注。
5、犬舍门设置应符合4.1.12规范要求的3个门直线分布	5、设计回复：规范为宜，建设单位要求不设置后门。
6、犬舍中门依据4.1.13宜采用不锈钢材质，图中采用铝合金玻璃是否合适需慎重。	6、设计回复：规范为宜，建设单位需求，满足实际使用要求。
7、完善建筑门窗洞口、雨棚等处防水构造、滴水线等详图设计	7、设计回复：已补充构造详图，详见建施1／2

另，所有变更均在原图上修改到位，修改后图号为原图号后加字母A，详见新图纸目录

设计更改人		2025.01	专业负责人		
校核人			项目负责人		
审核人					

THE COPYRIGHT IS HELD BY THE LIANYUNGANG ARCHITECTURE DESIGN & RESEARCH INSTITUTE LTD. OF CHINA,THIS DRAWING MAY NOT BE DUPLICATED IN ANY FORM WITHOUT WRITTEN PERMISSION OF THE INSTITUTE, TRESPASSERS WILL BE PROSECUTED.
本版权属连云港市建筑设计研究院有限责任公司所有，未经书面许可不得复制或转让，违者必究！
TEL：0518-85520522 85520515 85520508
FAX：0518-85520520
PC： 222001

设计说明（一）

1 设计依据

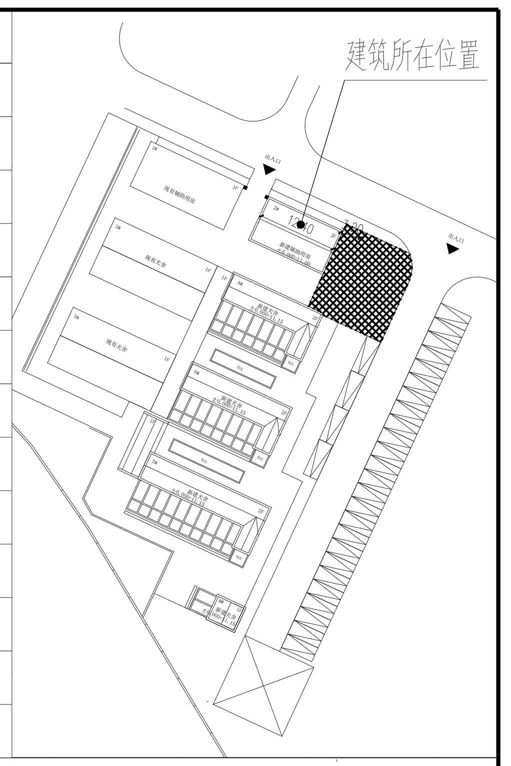

1.1 建设单位提供的项目设计任务书；
1.2 地形图、招标文件等相关资料；
1.3 当地城市建设规划管理部门对本工程方案设计或初步设计的审批意见；
1.4 本工程的建设主管单位对方案设计或初步设计的批复文件；
1.5 当地消防、人防等有关主管部门对本工程初步设计或方案设计的审批意见；
1.6 现行的国家有关建筑设计规范、规程和规定
《民用建筑通用规范》GB55031-2022
《民用建筑设计统一标准》GB50352-2019
《建筑设计防火规范》GB50016-2014(2018年版)
《江苏省城市规划管理技术规定》(2011年版)
《建筑防火通用规范》GB55037-2022
《旅馆建筑设计规范》JGJ 62-2014
《办公建筑设计标准》JGJ/T 67-2019
《建筑内部装修设计防火规范》GB50222-2017
《建筑与市政工程无障碍通用规范》GB 55019-2021
《无障碍设计规范》GB50763-2012
《建筑节能与可再生能源利用通用规范》GB55015-2021
《民用建筑热工设计规范》GB50176-2016
《公共建筑节能设计标准》(GB50189-2015)
《建筑环境通用规范》GB55016-2021
《民用建筑工程室内环境污染控制规范》GB50325-2020
《绿色建筑评价标准》GT/T 50378-2019
《江苏省绿色建筑设计标准》DB32-3962-2020
《建筑与市政工程防水通用规范》GB55030-2022
《屋面工程技术规范》GB50345-2012
《建筑地面设计规范》GB50037-2013
《建筑幕墙工程技术标准》DB32/T 4065-2021
《建筑幕墙》GB/T 21086-2007
《公安机关警犬基地建筑规划设计规范》(2015年版)
国家和地方颁布的其它相关建筑设计规范、规程和规定
1.7 设计时效和实施
本项目施工图是依据国家和地方现有规范和标准进行设计的，该项目只有在规范和标准规定的时效内实施，如果该项目延期建设，该项目施工图所依据的国家规范和地方标准发生变化时，建设单位应另行委托原设计单位进行修改变更或重新设计。本项目施工图必须通过规划、建设、消防、人防、审图中心等相关主管部门审查合格后方可实施。

2 项目概况

2.1 项目名称：连云港市公安局警犬基地犬舍扩建改造 -2#新建辅助用房
建设单位：连云港市公安局
建设地点：江苏省连云港市海州区。
2.2 本工程总建筑面积177.28平方米,其中保温面积3.68平方米。
占地面积：96.71平方米。
2.3 建筑层数：地上：2层；
室内外高差：0.30m；　建筑高度：6.98m；（建筑高度为室外地面至屋脊与檐口的平均高度）
2.4 防火设计的建筑分类：多层公建；　耐火等级：二级
2.5 设计使用年限：50年
2.6 结构形式：钢筋混凝土框架结构；　结构抗震设防类别：丙类；　抗震设防烈度：7度

3 设计总则

3.1 图中所注尺寸以毫米为单位、标高和总平面图以米为单位；
3.2 凡施工及验收规范已对建筑各部分（如屋面、砌体、地面、门窗等）所用材料、规格、施工及验收要求等有规定者，本说明不再重复，均按有关现行规范执行；

4 设计标高

4.1 本工程标高设计以1985国家高程为基准。
4.2 本建筑物所在用地范围内的位置按总平面布置图中所示坐标位置定位施工。
4.3 本工程±0.000相当于绝对标高（黄海高程）为11.0m；
4.4 本图纸除注明外所注地面、楼面、楼梯平台均为建筑完成面标高。屋面标高为结构板顶标高（不包括找平层、保温层、防水层等）。
4.5 本工程标高以m为单位，总平面尺寸以m为单位，其他尺寸以mm为单位。

5 墙体工程

5.1 任何砌体材料不得掺加有放射性残留的工业废渣；墙体拉结、抗裂及抗震构造措施详结施；墙体的基础部分、承重钢筋混凝土墙体部分详结施。
5.2 钢筋混凝土墙体柱具体尺寸及和轴线关系、所用砌体与砂浆的相应强度标号详见结施，墙体厚度详见建筑图，门窗洞口过梁做法详见结施。
5.3 ±0.000以下内墙填充墙采用200厚混凝土实心砌块。
±0.000以上内外墙填充墙材料：（墙体材料容重应满足结构设计要求、砂浆材料及等级详见结施）。
外墙填充墙：200厚蒸压砂加气混凝土砌块（B06级）。
内墙填充墙：100或200厚为蒸压加气混凝土砌块。
5.4 砂加气混凝土砌块的砌筑应符合江苏省标《DGJ32/TJ107-2010》及相关规范规定且应以专用砂浆砌筑.
5.5 墙身防潮层：
除砌筑在地下室±0.00顶板的墙体外,墙身均应设防潮层，墙身防潮层做法如下：
当墙体两侧的室内地面有高差时，应在墙身内设置高低两道水平防潮层，并在靠土壤一侧设置垂直防潮层，将两道水平防潮层连接起来。
水平防潮层做法：在-0.06m标高处做20厚1：2水泥砂浆掺5%避水浆防潮层，当该处设有混凝土圈梁或连系梁时，不做水平防潮层。
垂直防潮层做法：在靠回填土一侧墙面，防潮层做法同上。
5.6 墙体留洞及封堵：
钢筋混凝土墙上的留洞详见结构和设备施工图，砌筑墙预留洞详见设备图，墙体留洞应结施、建施及设备各专业图纸对照配合施工。
墙预留洞封堵：混凝土墙洞封堵见结施,其余砌筑墙待管道设备安装完毕后,用C20细石混凝土填实.在有吊顶的房间内,吊顶以上如有留洞者,可将隔墙先砌至吊顶标高以上100处,待设备安装后再施工吊顶高度以上墙待设备安装后再施工吊顶高度以上墙体；变形缝处双墙留洞的封堵，应在双墙分别增设套管，套管与穿墙管之间嵌堵防火材料，防火墙上留洞以大于3小时的防火材料封堵。
墙体所予留或后凿洞口均设套管并在设备及管线安装后进行封堵。套管与墙体之间用C20细石砼填实；管线与套管之间用岩棉填缝压实，穿越防火墙时,填缝用耐火3小时的岩棉填实，填充深度应为100mm。
配电箱、消火栓、水表墙面留洞，一般洞深与墙厚相等，背面均做0.8厚钢板网粉刷，钢板网四周应大于孔洞200，特殊情况另见详图。
暗装于内墙上的消火栓箱背面衬10mm防火板并加铺一层钢板网，再抹1：2水泥砂浆（内掺石棉短纤维），抹面与其他相邻面层平。
5.7 凡采用砌体砌筑的各类烟道、风道砌筑时，应确保砂浆饱满，其内侧采用1：2水泥砂浆（内掺5%的防水剂）随砌随抹光，做到光滑、平整、密实，其它管井内壁要做到砌筑砂浆随砌随刮平。
5.8 本工程防火墙、防火隔墙、房间之间的墙体以及疏散走道两侧的墙体均必须砌至梁、板底，不得留有缝隙。
5.9 不同墙体材料的连接处均应按结构构造配置拉结筋，详见结构图，砌筑时应相互搭接，不能留通缝。凡内外墙体采用不同墙体材料的连接处，其相接处做粉刷时应加贴不小于400宽的热镀锌钢丝网,规格为ø0.8mm，然后满铺玻纤网格布，加强网与各基体的搭接宽度，必须满足设计要求和规范规定，且与墙面铺平钉牢。墙体的砌筑、粉刷等必需符合国家现行相关施工质量验收规范的规定。
5.10 窗台梁：外墙砌体在顶层和底层应设置通长现浇钢筋混凝土窗台梁,高度不小于120mm,混凝土强度等级不小于C20,纵向配筋不少于4ø10,箍筋ø6@200；其他层在窗台标高处,应设置通长现浇钢筋混凝土板带,板带的厚度不小于60mm,混凝土强度等级不小于C20,纵向配筋不小于3ø8。以上做法如与结施不符，应以结施为准或及时与设计人员沟通确认。
5.11 房间门、窗框边砌体中设置混凝土实心砌块，离洞口顶、底各200，中间间距500。木门设木砖，位置同前。
5.12 凡墙内预埋木砖均需做防腐处理，预埋铁件均需除锈处理，刷防锈漆两道。
5.13 大型设备机房预留设备吊装搬运通道及墙面，待设备安装后封砌。
5.14 空心砌体和轻质墙体上固定设备时,应在相应固定高度处加设>200高C20混凝土带,长度大于设备固定部件两边各100.
5.15 所有管道井（除钢筋混凝土墙外）均用100厚或200厚MU10混凝土空心砌块砌筑,M5混合砂浆,待设备管道安装完毕和检验合格后再砌筑。
5.16 外墙外保温的抹灰基层厚度大于10mm时，应设两层。抹灰面层应设置分格缝，分格缝宜设置在混凝土柱、梁处。
5.17 室内轻质墙体墙面网格布满铺（楼梯间及人流通道、成品烟道除外）。成品烟道粉刷基层设置镀锌钢丝网孔径10MM，丝径0.8MM；
楼梯间及人流通道的填充墙粉刷满铺镀锌钢丝网（此项面层不同材质处增设30CM宽网格布）。
5.18 基底镀锌钢丝网孔径10MM，丝径0.8MM；耐碱玻纤网格布标准重量大于160克/M2。

6 楼地面工程

6.1 楼、地面施工，应遵照《建筑地面工程施工质量验收规范》GB50209-2010进行施工。
6.2 地面基层以下垫层回填土：素土夯实，禁止使用淤泥土、生活垃圾土；填土应分层夯实，夯实系数不小于0.94。
楼、地面予留的管井及安装洞口处应予留钢筋,在管线,设备安装后进行封堵,管道竖井每层用厚度不小于100厚的C20细石混凝土楼板紧密填实分隔（在该处楼板处事先预留钢筋，然后沿四周焊L30X30角钢，再将ø6@100双向钢筋网片焊于角钢上，其上铺双层钢板网并浇筑混凝土），管线穿楼面处应设套管,安装后,缝隙用耐火1.5小时岩棉封堵,厚度不小于100mm.
6.3 凡室内地面面积大于25平方米或一个边长≥6M时，面层为整体时要设分格缝，垫层也设伸缩缝，缝宽10MM，内填弹性防水材料，面层缝与垫层缝应重合，面层缝宽6MM，缝内填高弹性胶料（此缝不应跨越建筑物的变形缝）。
6.4 设备用房楼地面补充要求详见相应平面图纸备注。
6.5 楼、地面施工，应遵照《建筑地面设计规范》GB50037-2013进行施工。
6.6 经常有大量人员走动或残疾人、老年人、儿童活动及轮椅、小型推车行驶的地面，其地面面层应采用防滑、耐磨、不易起尘的块材面层或水泥类整体面层；公共场所的门厅、走道、室外坡道及经常用水冲洗或潮湿、结露等容易受影响的地面，应采用防滑面层。
6.7 楼地面做法详见建筑施工构造做法表。
6.8 地面垫层应铺设在均匀密实的地基上。地面垫层下的填土应选用砂土、粉土、黏性土及其他有效填料，不得使用过湿土、淤泥、腐殖土、冻土、膨胀土及有机物含量大于8%的土，填土土块的粒径不应大于50mm。地面基土回填时的含水量应为最优含水量，应分层夯实，分层厚度应符合规范要求。回填土应按规范要求分层取样做密实度实验，压实系数必须符合设计要求。若设无要求，压实系数不应小于0.9。

7 屋面工程

7.1 屋面防水做法详建筑构造做法表，防水工程应由有资质的防水专业队伍施工，屋面工程所采用的防水、保温等材料应经质检部门认可方可使用。
7.2 平屋面施工时，各项要求应满足国标12J201的总说明及分类说明,坡屋面施工时作法应满足国标09J202-1的总说明及分类说明
7.3 屋面找坡层材料选用泡沫混凝土（自重<600kg/M3 ）,最薄处30厚。
7.4 屋面保温层材料、厚度等指标要求详见节能专篇， 屋面保温层材料选用时应选用具有较强抗压强度且能满足种植屋面及上人屋面等屋面平时使用要求的材料，保温材料应在正常平时使用情况下确保仍能满足原设计要求及节能要求。
7.5 屋面外排水采用内径ø100或方管的硬PVC（防滑型）雨水管及配套水斗，雨水管颜色与相贴墙面色彩一致，立管距地0.2M；内落水的集水口处略低于排水沟。
7.6 高屋面雨水排至低屋面时,应在雨水管下方屋面上嵌设一块预制C20细石混凝土板水簸箕(600X600X50),用于保护屋面,应使其牢固在屋面上。若低屋面上铺设有地砖,可不用此板。
7.7 各类屋面找平层及刚性整浇层均需设分格缝,做法详国标12J201第A1-A2页说明。
7.8 用细石砼做刚性保护层时，应满足下列规定：
7.8.1 细石混凝土刚性保护层的混凝土强度等级不得低于C30，厚度不小于50mm,分格缝间距不应大于4m，缝宽为10~20mm。
与女儿墙或山墙之间应预留宽度为30mm的缝隙，缝内宜填塞聚苯乙烯泡沫塑料，并应用密封材料嵌填。泛水处应铺设卷材或涂膜附加层。
7.8.2 应采用焊接钢筋网片，网孔不大于100mmX100mm，网筋直径不小于4mm。
7.8.3 分格缝应采用SBS或APP改性沥青等防水卷材进行热铺封盖。当细石混凝土刚性保护层上铺设地砖时，卷材表面应与地砖表面齐平。
7.9 卷材收口处应满足下列规定:
7.9.1 屋面泛水部位卷材收口处应高出屋面表层250mm以上，用0.75mm厚、15mm宽镀锌金属压条和水泥钉钉压牢固，钉距不大于400mm。
7.9.2 铺贴卷材收口处基层与上部装饰面在同一粉刷层时，应设置金属披水板，固定披水板的钉距不大于400mm。
7.10 雨水口处应满足下列规定:
7.10.1 侧墙雨水口应采用不小于2mm厚的钢板氧焊焊接，口部应为矩形，尺寸不小于200mmX300mm,粘贴卷材的折边宽度不小于40mm。若采用铸铁雨水口，其形状和尺寸应符合本款规定。
7.10.2 水平雨水口应采用虹吸排水配件或铸铁三件套排水配件。铸铁埋设口部应为扩大头；承插件内径不得小于100mm，承插深度不小于80mm,并应有供卷材搭接的边口，宽度不宜小于30mm;滤水件高度不宜低于150mm.
7.10.3 雨水口周边应增设一道防水卷材附加层。

8 防水工程（具体另见“工程防水设计专篇”）

8.1 屋面防水：
8.1.1 屋面防水等级：一级（3道防水）；屋面工程防水设计工作年限不应低于20年。屋面防水做法见“建筑构造做法表”。
8.1.2 本工程平屋面排水坡度为 2%,天沟排水坡度为 1%。屋面防水工程应遵照《屋面工程技术规范》GB50345-2012进行施工。
8.1.3 细部构造做法：
平屋面女儿墙泛水：参国标12J201-5/A13； 屋面立墙泛水：参12J201-6/A14； 屋面出入口：参12J201-2/A17；
屋面女儿墙外排水雨水口做法参国标11J930-1/J25； 女儿墙内排水雨水口做法：参国标11J930-2/J28；

消防签章 FIRE DEPARTMENT STAMP　　出图签章 PUBLISH STAMP　　执业签章 REGISTER STAMP

会签栏 SIGN JOINTLY HURDLE		签字栏 SIGNATURE				
建筑 ARCHITECTURE		批准 APPROVE		所长 SUPERINTENDENT		
结构 STRUCTURE		审定 AUTHORIZED		项目负责人 PROJECT CHIEF		
给排水 WATER SUPPLY AND DRAINAGE		审核 REVIEWED		设计 DESIGNED		
电气 ELECTRICITY		校核 CHECKED		CAD 制图 CAD DRAWN		
暖通 HEATING AND VENTILATE		专业负责人 SPECIALTY CHIEF		版次 ISSUE	1	

连云港市建筑设计研究院有限责任公司
LIANYUNGANG ARCHITECTURAL DESIGN & RESEARCH INSTITUTE CO;LTD. 建筑工程甲级 人防工程乙级 A232060232

建设单位 BUILD OFFICE	连云港市公安局	设计号 DESIGN NUMBER	2024095-2
工程名称 PROJECT NAME	连云港市公安局警犬基地犬舍扩建改造 -2#新建辅助用房	图别 CHART CATEGORY	建施
图纸内容 DRAWING CONTENT	设计说明（一）	图号 CHART NUMBER	1/6
		图档号 PIGEONHOLE NUMBER	
		出图日期 FULFILL CHART DATE	2025.01

（计算机绘图）

THE COPYRIGHT IS HELD BY THE LIANYUNGANG ARCHITECTURE DESIGN & RESEARCH INSTITUTE LTD. OF CHINA,THIS DRAWING MAY NOT BE DUPLICATED IN ANY FORM WITHOUT WRITTEN PERMISSION OF THE INSTITUTE, TRESPASSERS WILL BE PROSECUTED.
本版权属连云港市建筑设计研究院有限责任公司所有，未经书面许可不得复制或转让，违者必究！

TEL: 0518-85520522 85520515 85520508
FAX: 0518-85520520
PC: 222001

设计说明（二）

	防水管道穿屋面做法：参国标12J201-3/A22；　屋面设备基座：参国标12J201-2、3/H23；
	风井出屋面风道口做法：参16J916-1-P65；　屋面钢爬梯做法参国标15J401-WT1b -36/D3；
	屋面检修孔出屋面做法：参国标12J201-H20（检修钢爬梯参见07FJ02-1/84）
	补充说明：其余未完善处屋面细部构造做法可参考国标图集12J201相应构造做法或及时与设计人员沟通并经认可后方可施工。
8.1.4	出屋面管道、设备基础、预埋件等应在防水层施工前完成，防水材料应上翻，按国标图集12J201相关节点进行施工。
8.1.5	屋面排水组织见屋面排水平面图，内排水雨水管见水施图，外排雨水斗、雨水管采用PVC，除图中另有注明外，屋面上的各设备基础的防水
	构造见建施。当屋面保温层保持干燥有困难时应采用屋面排汽构造。
8.2	室内防水：
8.2.1	室内楼地面防水等级：卫生间、淋浴室、阳台、泵房、水箱间防水等级为一级；水管井防水等级为二级。
	室内工程防水设计工作年限不应低于25年。楼地面防水做法见"建筑构造做法表"。
8.2.2	防水层在墙柱、竖管交接处翻起高度不小于300。室内墙面防水层不应少于1道，卫生间、淋浴及其它用水房间墙面防水做法见建筑构造做法表；
8.2.3	聚合物水泥防水涂料用在地面及墙面防水工程时，性能应符合JGJ298-2013表4.1.6 II 型的要求；
	用在墙面及顶棚防潮时，性能应符合JGJ298-2013表4.1.6 III 型的要求；
8.2.4	凡设有地漏房间应做防水层，图中未注明整个房间做坡度者，均在地漏周围1m范围内做1%坡度坡向地漏；设防水的房间门洞处
	楼地面应低于相邻房间标高15mm或做挡水门槛，有大量排水的房间应设排水沟和集水坑，整个房间做1%坡度；
	地漏及管道穿楼板防水构造做法参见02J915-1/81。
8.2.5	所有凸出外墙面的外窗台、腰线、外挑钢筋砼板等部位，上表面均要粉出不小于2%的排水坡度且靠外墙根处粉成圆角，
	下表面周边边沿要粉出滴水线，线宽为15-25MM，沟深不小于12MM；外墙窗台抹灰应作到内窗台比外窗台高10MM。
8.2.6	楼、地面的防水层在门口处应水平延展，且向外延展的长度不应小于500mm，向两侧延展的宽度不应小于200mm。
8.2.7	卫生间、淋浴及其它用水房间，除门洞外在房间四周砌体下做一道高200mm的C20砼翻边，且与楼板一同浇筑，
	宽度与墙厚同。凡立管在此板穿过时，均应予埋套管，套管高出面层30mm，管与套管之间在封口处作防水密封胶；
	地面有管井洞口时，洞边做防水砼翻边高150mm。
8.2.8	无地下室的底层地面应做防潮处理，做法参见05J909-地2B/LD5，防潮层采用1.2厚JS-II防水涂料，防潮层四周上翻150高。
8.2	外墙防水：
8.2.1	外墙防水等级：一级（2道防水）
8.2.2	外墙防水做法详见"建筑构造做法表"。
8.2.3	建筑外墙门窗洞口、雨篷、阳台、女儿墙、室外挑板、变形缝、穿墙套管和预埋件等节点均应采取防水构造措施。
8.2.4	门窗框与墙体间连接处的缝隙应采用防水密封材料嵌填和密封；门窗洞口上楣应设置滴水线；窗台处应设置排水板和滴水线等排水构造措施，排水
	坡度不应小于5%。雨篷排水坡度不应小于1%，且外口下沿应做滴水线。

9	**无障碍设计说明**
9.1	本工程建筑性质为公共建筑，执行《建筑与市政工程无障碍通用规范》GB55019-2021、《无障碍设计规范》GB50763-2012
	和地方主管部门的有关规定。
9.2	建筑基地的无障碍设计见总平面图.
9.3	无障碍设计范围：出入口、坡道、门、楼梯、卫生间、电梯、车位、无障碍客房等；
9.4	无障碍做法：
9.4.1	公共出入口：无障碍坡道做法详12J926-D1，坡道栏杆做法详12J926-1/H1。
	无障碍门：满足无障碍要求的门应设置可以被清晰辨认的标志，并应保证方便开关和安全通过。
	满足无障碍要求的门不应设挡块和门槛，门口有高差时，高度不大于15mm，并应以斜面过渡，斜面的纵向坡度不大于1：10。
	满足无障碍要求的手动门应符合下列规定：门开启后的通行净宽不应小于900mm；开门的门扇外侧和里侧均应设置扶手，
	扶手应保证单手握拳操作，操作部分距地面高度应为0.85m～1.00m；除防火门外，门开启所需的力度不应大于25N。
	满足无障碍要求的安装有闭门器的门，从闭门器最大受控角度到完全关闭前10°的闭门时间不应小于3s。
	满足无障碍要求的双向开启的门应在可视高度部分安装观察窗，通视部分的下沿距地面高度不应大于850mm。
9.4.2	无障碍楼梯：本工程共设置1部无障碍楼梯。
9.4.3	每层公共卫生间均设无障碍专厕，具体详见图纸。
9.4.4	无障碍电梯：本工程无。
	无障碍电梯的候梯厅应符合下列规定：1）电梯门前设有直径不小于1.50m的轮椅回转空间，公共建筑的候梯厅深度不小于1.80m；
	2）呼叫按钮的中心距地面高度应为0.85m～1.10m，且距内转角处侧墙距离不应小于400mm，按钮应设置盲文标志；
	3）呼叫按钮前应设置提示盲道；　4）应设置电梯运行显示装置和抵达音响。
	无障碍电梯的轿厢应满足乘轮椅者使用的最小轿厢规格，深度不应小于1.40m，宽度不应小于1.10m。轿厢内部设施应满足无障碍要求。
	无障碍电梯的电梯门应符合下列规定：1）应为水平滑动式门；　2）电梯门开启后的通行净宽不应小于900mm;
	3）完全开启时间应保持不小于3s。
9.4.5	所有无障碍设施均附设国际通用的无障碍标志牌。

10	**防火设计说明**
10.1	本工程属于公共建筑，执行《建筑设计防火规范》GB50016-2014（2018版）、《建筑防火通用规范》GB55037-2022；
10.2	建筑物间距及消防车道的设置见总平面图；
10.3	消防设施：
	消防水池、消防水泵房：无。
	消防控制室：无。
	屋顶消防水箱：无。
10.5	安全出口：每个防火分区安全出口不少于2个。
	建筑面积≤1000m2的地下设备用房每个防火分区均设有1个直通室外的安全出口，通往相邻防火分区的甲级防火门作为另1个安全出口。
10.6	疏散楼梯间：本工程均采用封闭楼梯间。
10.7	安全疏散距离：（注：本工程设有自动喷水灭火系统）
	地上：位于两个安全出口之间的疏散门至最近安全出口直线距离：均≤50M（40*1.25）；
	位于袋形走道两侧或尽端的疏散门至最近安全出口直线距离、房间内任一点至房间疏散门的直线距离：均≤27.5M（22*1.25）；
	位于两个安全出口之间的疏散门至最近安全出口直线距离：均≤43.75M（35*1.25）；
	位于袋形走道两侧或尽端的疏散门至最近安全出口直线距离、房间内任一点至房间疏散门的直线距离：均≤25M（20*1.25）；
10.8	消防电梯：（本工程无）
10.9	防火措施
	楼梯间外墙上的窗口与两侧门、窗、洞口最近边缘的水平距离≥1.0米，不足时采用乙级防火窗，或在窗内侧增加防火窗间墙并用防火材料封堵。
	设在防火墙上的门，均应为甲级防火门。紧靠防火墙两侧的门、窗、洞口采取以下措施：
	a、门、窗洞口之间最近边缘的水平距离不小于2米（内转角处距离不小于4米）；
	b、防火墙两侧门窗洞口距离小于上条距离时，在其两侧不足处均设乙级防火门窗。
10.10	建筑配件及构造
10.10.1	防火墙、隔墙：
	防火墙耐火极限不小于3小时；
	防火墙、隔墙应直接砌筑在钢筋混凝土楼板或梁上，并应砌筑至结构梁底或板底；
	防火墙、隔墙应直接砌筑在钢筋混凝土楼板或梁上，并应砌筑至结构板底；　顶层的隔墙应砌筑至结构屋面板底；
	所有穿越防火墙的管道，应采用非燃烧材料将缝隙紧密填塞；防火墙上暗装消火栓、配电盘等设备的部位，须保证与墙体同等的耐火极限。
10.10.2	楼板：
	楼板留洞待设备管线安装完毕后，在每层楼面位置，预留ø10插筋为骨架，上铺钢筋网片用C20细石混凝土封堵密实。
	所有电缆井、管道井（送风、排烟井除外）楼板洞口与管线缝隙处，应在每层楼板处采用不低于1.5小时耐火极限的岩棉封堵。
	建筑内的电缆井、管道井与房间、走道等相连通的孔隙采用岩棉封堵。
	穿越防火分区的设备管线，待管线安装完毕后，用耐火极限大于3小时的防火材料封堵。
	所有设备管井，待设备安装完毕后，再砌筑墙体。
10.10.3	屋面板
	上人屋面板的耐火极限不应低于1.0h，屋顶承重构件的耐火极限不应低于屋面板的耐火极限。
10.10.4	防火门
	除特殊注明外，防火墙上的门、设备机房的门均为甲级防火门，管道井的检修门为丙级防火门。
	防火墙和公共走廊上疏散用的平开防火门应设闭门器，双扇平开防火门应安装顺序闭门器，常开防火门须安装信号控制关闭和反馈装置。
	本工程所设计的防火门（甲、乙、丙级）除门窗表中特殊注明外，其余均为常闭式防火门，并应在门侧墙上设置标志牌。防火门需是消防主管
	鉴定部门认可的专业厂家产品，施工及装饰单位不可自行制作；防盗门应满足公安部门要求，其予埋件做法由厂家向施工单位提供。
10.10.5	电梯
	所有电梯层门耐火极限不应小于2.0小时，
	并应符合现行国家标准《电梯层门耐火试验 完整性、隔热性和热通量测定法》GB/T 27903规定的完整性和隔热性要求。
10.10.6	建筑外墙上、下层开口之间应设置高度不小于1.2m的实体墙或挑出宽度不小于1m、长度不小于开口宽度的防火挑檐；
	当室内设置自动喷水灭火系统时，上、下层开口之间的实体墙高度不应小于0.8m。
	实体墙、防火挑檐和隔板的耐火极限和燃烧性能，均不应低于相应耐火等级建筑外墙的要求。
10.10.7	金属屋面轻钢结构及雨篷等金属构件，应满足相应的燃烧性能和耐火等级，均采用钢结构防火涂料喷涂。
10.10.8	防火门、窗和防火卷帘等消防产品应选用国家颁发生产许可证的企业生产的合格产品，以及经国家有关部门检验合格并符合建筑防火门、
	窗和防火卷帘工程消防安全要求的建筑构件、配件及装饰材料。

11	**室外工程**
11.1	室外入口平台、踏步做法参见国标12J003-1/9，面层作防滑面砖，入口平台比室内地面低20MM。
	散水做法参国标12J003-1A/A1（有地下室）、12J003-1B/A1（无地下室）。散水沿长度方向每隔6m设变形缝一道，
	缝宽20。散水与外墙间通长缝，缝宽10，二种缝均填沥青胶泥。缝填沥青胶泥。散水坡向外侧找坡3%，外侧高出室外地面20或与室外道路
	广场连接。
	花池做法参国标12J003-2/17.
11.2	坡道：坡道各层必须防滑，方便残疾人坡道应按《无障碍设计规范》（GB50763-2012）的要求设置并施工。
12.3	凡沉降缝、收缩缝和其他隐蔽工程处遗留的杂物及垃圾必须严格清除干净。
12.4	底层入口处台阶、平台、坡道等室外工程必须待户外管道施工完毕后方可进行。
12.5	外墙空调等预埋管洞口位置应避开屋面排水管道位置。

12	**楼梯栏杆及护拦工程**
12.1	本工程所有楼梯踏步均设防滑条，具体做法详见相应说明。
12.2	楼梯栏杆扶手高度从踏步前缘面层起为0.90M；楼梯水平段栏杆长度大于500mm时其扶手高度为1.1M，栏杆竖杆净距≤110mm，
	临空栏杆处的楼板处外沿作不小于100X100（宽X高）的混凝土翻边。
12.3	栏杆及护栏均不得设可攀登的构造，若改用铁艺及其他材料花饰时必须选用符合安全要求的制品。
12.4	窗外没有阳台或平台的外窗、窗台距楼地面的净高低于0.8m时，应设置防护措施；公共出入口台阶高度超过0.70m并侧面临空时，应设置
	防护措施，防护净高不应低于1.1m；阳台栏杆（栏板）净高不应低于1.1m；外廊、内天井及上人屋面等临空处的栏杆净高不应低于1.2m.
	楼梯梯段栏杆和落地窗围护栏杆的高度不低于0.8m，栏杆垂直杆件的净距不大于0.11m。
	采用非垂直杆件时，必须采用金属密网、板材等防止儿童攀爬的有效措施；楼梯井净宽大于0.20m时，必须采取防止少年儿童攀滑的措施。
	放置花盆处必须采取防坠落措施。
12.5	临空栏杆及玻璃栏板安装时应确保耐水平推力≥1.0KN/M，临空栏杆高度详见单体设计所示。
12.6	栏杆及玻璃栏板做法：
	楼梯栏杆样式做法参见国标22J403-1-A1，竖向杆件净距≤110mm。
	护窗栏杆做法详见国标22J403-1-HC5，竖向杆件垂直净距≤110mm。（金属栏杆壁厚应大于1.5mm）
	平台栏杆做法详国标22J403-1-PA33，栏杆竖杆净距≤100，净高1100。
	楼梯靠墙扶手做法详国标22J403-1-1/（5-3）（靠墙扶手边缘距墙面完成面净距不应小于40mm）。
	扶手末端与墙、柱连接构造做法详国标22J403-1-1/（5-11）。
12.7	踏步防滑做法详国标22J403-1-2/5-7（水泥踏步）、22J403-1-10/5-7（面砖踏步）
12.8	栏杆应选择具有良好耐侯性和耐久性的材料，阳台、外走道和屋顶等受日晒雨淋的地方，不得选用木材和易老化的复合塑料。
12.9	金属型材壁厚应符合下列要求:
	不锈钢：主要受力杆件壁厚不应小于1.5mm，一般杆件不宜小于1.2mm。
	当栏杆直线长度大于4m时，主要受力杆件壁厚不应小于2.0mm
	型 钢：主要受力杆件壁厚不应小于3.5mm，一般杆件不宜小于2.0mm。
	铝合金：主要受力杆件壁厚不应小于2.0mm，一般杆件不宜小于1.4mm。
12.10	砌体栏杆压顶应设计为现浇钢筋混凝土压梁，并与主体结构和小立柱可靠连接。压梁高度不应小于120mm，宽度不小于砌体
	厚度，纵向钢筋不宜小于4ø10。
12.11	采用栏杆玻璃时，应满足下列规定：
	应使栏杆玻璃两对边嵌固或四边嵌固；采用点支承固定时，每片玻璃不少于四个固定点。
	栏杆玻璃应选用钢化玻璃或钢化夹层玻璃，其厚度不应小于12mm，当临空高度大于等于5m时，应选用钢化夹层玻璃。
	不承受水平荷载的栏板玻璃除应符合《建筑玻璃应用技术规程》JGJ113-2015第7.2.5条的规定外。尚应进行玻璃抗
	风压设计以及与地震作用的组合效应。
12.12	固定栏杆的预埋件、后置埋件应符合下列要求：
12.12.1	立柱、扶手等主要受力杆件的预埋件钢板厚度不小于4mm，长宽均不小于80mm，锚筋直径不小于6mm，长度不小于
	100mm，锚筋端部为180°弯钩，每块埋件不小于4根锚筋；
12.12.2	后置埋件钢板厚度不小于4mm，长度尺寸为80mmx60mm，膨胀螺栓直径不小于10mm，每块后置埋件不少于2颗。
12.13	凡阳台、上人平台等铸铁栏杆二端设构造柱或立柱，在栏杆定标高处设-6x60通长扁铁。

13	**油漆涂料工程**
13.1	所有埋入墙内构件均需要做防腐处理，木构件满涂桐油，铁构件防锈漆二度。
13.2	外木（钢）门窗、内木门窗（含门套构造）油漆选用无色合成树脂清漆，做法为05J909-油11/TL15。
13.3	楼梯、平台、护窗钢栏杆选用无色合成树脂磁漆，做法为05J909-油26/TL19（钢构件除锈后先刷防锈漆二道）。
13.4	木扶手油漆选用无色合成树脂清漆，做法为05J909-油11/TL15。
13.5	室内外露明金属件（不包括不锈钢、铝合金）的油漆为先作除锈处理后，刷防锈漆两道后再做同室内外部位相同颜色的聚胺脂漆。
13.6	所有外露木构架、予埋木制品、贴邻墙体的木制品表面及外金属构件均应做防腐，防潮，防虫处理，所用油漆均应有抗老化抗紫外线功能。
13.7	铝合金外门窗及露面钢铁构件作氟碳喷涂，（具体构件的面漆色彩详见图纸）不露面钢铁构件做一底二度防锈漆。
13.8	各种油漆涂料均由施工单位制作样板，经设计单位及建设单位确认后进行封样，并据此进行验收。

消防签章 FIRE DEPARTMENT STAMP　　出图签章 PUBLISH STAMP　　执业签章 REGISTER STAMP

建筑 ARCHITECTURE		会签栏 SIGN JOINTLY HURDLE	签字栏 SIGNATURE	批准 APPROVE		所长 SUPERINTENDENT	
结构 STRUCTURE				审定 AUTHORIZED		项目负责人 PROJECT CHIEF	
给排水 WATER SUPPLY AND DRAINAGE				审核 REVIEWED		设计 DESIGNED	
电气 ELECTRICITY				校核 CHECKED		CAD 制图 CAD DRAWN	
暖通 HEATING AND VENTILATE				专业负责人 SPECIALTY CHIEF		版次 ISSUE	1

连云港市建筑设计研究院有限责任公司
LIANYUNGANG ARCHITECTURAL DESIGN & RESEARCH INSTITUTE CO;LTD. 建筑工程甲级 人防工程乙级 A232060232

建设单位 BUILD OFFICE	连云港市公安局	设计号 DESIGN NUMBER	2024095-2
工程名称 PROJECT NAME	连云港市公安局警犬基地犬舍扩建改造 -2#新建辅助用房	图别 CHART CATEGORY	建施
图纸内容 DRAWING CONTENT	设计说明（二）	图号 CHART NUMBER	2/6
		图档号 PIGEONHOLE NUMBER	
		出图日期 FULFILL CHART DATE	2025.01

（计算机绘图）

设计说明（三）

14	玻璃及门窗工程
14.1	建筑外门窗气密性能分级为6级，水密性能分级为4级，抗风压性能分级为4级。
14.2	门窗玻璃的选用应遵照《建筑玻璃应用技术规程》JGJII3-2015和《建筑安全玻璃管理规定》发改运行[2003]2116号及
	地方主管部门的有关规定。
14.3	门窗表及门窗立面图中，所示洞口尺寸均未考虑墙体饰面厚度，制作前必须按照装修面厚度及实测洞口尺寸由承包商予以调整后加工制作。
	凡非标门窗尺寸超过标准图要求者，须经生产厂家核算后，采取加强措施才能制作安装。
14.4	本图所标门窗尺寸均为建筑洞口尺寸。
14.4	距地面标高5M以上的窗玻璃，均选用安全玻璃。所有人员通行的内外门均选用安全玻璃，有防火要求的门窗应按相关等级及开关功能要求。
14.5	距地面标高2M以上的可开启窗扇应设置机械联动装置，用手动开启或电动开启由甲方自定。
14.6	门窗立樘及框的安装，图上无特殊表示的均居墙厚中心，使用木质框料时，框与墙接触面及予埋木砖要予先作防腐处理。
	弹簧门立樘墙中，平开门立樘与开启方向墙体装修面平齐。
14.6	除图中另有注明者外，内门均做盖缝条或贴脸或门套（门一侧内墙为釉面砖装修时不做），门洞哑口做筒子板；
14.7	铝合金节能门窗应由具有行业资质的单位进行深化设计与安装，并执行中华人民共和国国家标准《铝合金门窗》GB5842-2020.
	门窗生产厂家负责提供安装详图、配套提供五金配件。预埋件位置视产品而定，但洞口每边不得少于两个。
14.8	有特殊要求的门窗（如电磁屏蔽、净化洁净、抗爆泄压等）不在本设计范围。
14.9	管井检修门框与开启方向墙面平，管井检修门应安装暗藏式插销以防误开；卫生间、浴室等门应作防腐防锈处理。
14.10	对门的限定：凡有对人员疏散功能要求的平开门，不得改为卷帘门或侧向推拉门。
14.11	为安全疏散所设的防火门，应具有能自动关闭的闭门器；双扇及多扇的还应有按顺序关闭的功能；各种防火门均应有信号反馈功能；并在关闭后能从
	任何一侧手动开启。本设计的防火门均为常闭式防火门，并在门的侧墙上贴"常闭式防火门"标志
14.12	防火门应满足国家标准《防火门》GB12955的规定；防火卷帘应满足国家标准《门和卷帘的耐火实验方法》GB/T7633有关耐火完整性和
	耐火隔热性的判定条件。
14.13.1	入口门斗处，防坠玻璃雨篷要采用夹层玻璃，厚度不小于12mm，屋顶天窗应采用夹层胶片厚度不小于0.76的安全玻璃。
14.13.2	所有落地玻璃及门窗应设防撞警示标志。
14.13.3	卫生间、浴室、更衣室等门窗玻璃表面作压花或磨砂处理，所有公共卫生间门均装闭门器。
14.13.4	用于室外的建筑玻璃应进行抗风压设计，并应同时满足承载力极限状态和正常使用极限状态的要求。
14.13.5	消防救援窗的玻璃应使用安全易碎玻璃。
15	幕墙工程
15.1	本工程幕墙设计包括玻璃、金属、石材及钢雨蓬等部分，其细部有关节点构造和预埋件设置可参考国标图集《建筑幕墙》
	GB/T21086-2007中有关规定进行设计、施工，且应由具行业专业资质的单位承担施工，同时经原设计方认可后方可施工。
	玻璃、金属及石材等幕墙应二次设计，幕墙的设计、制作和安装必须遵照国家现行相关的工程技术规范及满足设计图纸的相关要求。
15.2	玻璃幕墙的设计、制作和安装应满足现行《玻璃幕墙工程技术规范》JGJ102的相关规定。
15.3	金属与石材幕墙的设计、制作和安装应满足现行《金属与石材幕墙工程技术规范》JGJ133的相关规定。
15.4	本建筑设计的幕墙部分，只涉及到立面线条构图、比例、色调及虚实对比等立面效果，门及开启窗的位置与形式以及相关尺寸复杂
	者应现场放样无误后再行制作，经与设计院协商后可做局部调整。
15.5	幕墙的玻璃部分应执行《建筑玻璃应用技术规程》JGJ113-2015及《建筑安全玻璃管理规定》发改运行[2003]2116号；透明幕墙
	的气密性能不低于《建筑幕墙物理性能分级》GB/T15225规定的4级及《建筑幕墙》(GB/T-21086-2007)中规定的4级。
15.5.1	幕墙玻璃窗与地面垂直时：
	建筑采用断热铝合金型材中空玻璃窗（具体型材及指标要求见节能专篇）；中空玻璃层外层为LOW-E钢化玻璃，内层为平白钢化玻璃；
15.5.2	幕墙玻璃与地面平行时（雨篷处玻璃）：
	采用透明钢化夹胶玻璃（12+1.52PVB+12）。不透明玻璃、石材、金属板后均后衬憎水玻璃棉（具体厚度详见节能专篇）.
15.5.3	幕墙玻璃与地面平行时（中庭内玻璃天窗）：
	采用断热铝合金型材中空玻璃窗（具体型材及指标要求见节能专篇）；中空玻璃层外层为钢化玻璃，里层为透明夹胶防火玻璃（1小时防火）。
15.6	幕墙工程应满足防火墙两侧窗间墙及上下相邻两层窗槛墙的防火要求，同时应满足外围护结构的各项物理、力学性能要求，并应对其负责；
15.7	玻璃幕墙与各层楼板外沿间的缝隙，应采用防火岩棉进行封堵，其高度不应小于200mm，并应填充密实；
	楼层间水平防烟带的岩棉采用厚度不小于1.5mm的镀锌钢板承托，承托板与主体结构、幕墙结构及承托板之间的缝隙宜填充防火密实材料。
15.8	幕墙部分应由有相应资质的承包商二次设计，且应对幕墙的强度、抗风压、变形、节能、气密性、水密性、防雷、防坠落、隔音、防火、室内
	自然通风及耐久性负责，使用年限不低于50年，使用期满10年后的半年内及以后每三年，应当委托有资质的检测机构对幕墙工程进行安全
	性能检查和评估；幕墙工程应配合土建、机电、擦窗设备、景观照明工程的各项要求。
15.9	幕墙上处于房间外墙处开窗有效面积不得小于该房间面积的1/20。
15.10	幕墙二次设计及安装不得对本工程结构做任何修改和变动，不得使原设计的功能及结构安全受到影响。幕墙抗风压要求同结构抗风压值。
15.11	幕墙设计单位负责幕墙具体设计，并向建筑设计单位提供设计效果图、结构上预埋构件及相应荷载，待本公司认可后方可施工.

15.12	玻璃幕墙工程严禁使用全隐框玻璃幕墙。明框和半隐框玻璃幕墙外片玻璃应采用夹层玻璃、均质钢化玻璃或超白玻璃。
15.13	石材幕墙严禁采用湿贴、挂贴工艺，无立柱干挂石材高度不得超过30米。
16	装修工程
16.1	外墙面装修的规定：
16.1.1	外立面表面色彩详立面图，外装修设计和做法索引见"立面图"及立面图及墙身节点详图；
16.1.2	在外墙外保温层外做幕墙干挂系统时，不得破坏保温层的整体性。
16.1.3	在外保温层上作涂料时，应选用高弹性（常温下拉伸率300%）涂料，并确保溶剂及底柒的界面剂不对保温材料造成渗透和腐蚀作用。
16.1.4	外装修设计和做法索引见立面图及墙身节点详图；在外墙外保温层上贴面砖时，必须遵照《苏建科[2008]295号文》要求施工。
	外墙外保温粘贴饰面砖系统最大应用高度不得大于40m，且面砖质量不应大于20kg/m2，单块面砖面积不宜大于0.01m2；
	外墙外保温粘贴饰面砖系统应结合立面设计合理设置分格缝，分格缝间距：竖向不宜大于12m，横向不宜大于6m。面砖间应留缝，
	缝宽不小于6mm，并应采取柔性防水材料勾缝处理，确保面层不渗水；
16.2	外装修选用的各项材料，其材质、规格、颜色等，均由施工单位提供样板，经建设和设计单位确认后进行封样，并据此验收。
	外墙涂料应使用环境标志产品的水性涂料，环保型建筑涂料其VOC（挥发性有机化合物）含量应达到环境标志产品要求的水性涂料标准要求。
	外墙涂料使用环保型建筑涂料，标准参见《环境标志产品技术要求-水性涂料》（HJ2537-2014）。
	VOC涂料含量（外墙面漆不得高于100g/L，底漆不高于80g/L）.
16.3	室内装修应按以下规定施工：
16.3.1	该工程根据控制室内环境污染的要求，划分为Ⅰ类。所选用的建筑材料和装饰材料必须符合现行《民用建筑工程室内环境污染控制规范》
	及现行《建筑内部装修设计防火规范》的规定。
16.3.2	内装修工程应满足现行《建筑内部装修设计防火规范》等各专业规范对内装修的具体要求；楼地面部分执行现行《建筑地面设计规范》CB50
	037，具体做法参见本说明附表"建筑施工构造做法表"。
16.3.3	二次装修不得对主体结构、承重构件及墙体、内保温系统造成损伤，不得增加原设计之外的荷载；不得对原设计防火标准、疏散规定及耐火等级
	做任何修改（提高防火等级除外）。
16.3.4	设计图纸中所标明的各防火分区疏散口数量、防火门性质、位置及方向、安全疏散宽度等有关防火设计内容不得改动。
16.3.5	二次装修及装饰时，不得遮挡消火栓箱、疏散指示标记、检修门及电器配电箱等部位。
16.3.6	如有隔墙变更为玻璃隔断等其他材料则必须满足隔墙的耐火等级要求，同时隔至楼板或梁底，不得留空。
16.3.7	二次设计所涉及的护栏、玻璃等安全措施均按本总说明的相关条文施工。
16.3.8	重型灯具、吸顶式空调机及有动荷载吊件时，要设独立吊杆与结构承重构件相连接。
16.3.9	凡有防水要求的房间地坪应做防水层，有大量排水的房间设排水沟或集水坑。
16.3.10	室内标识、引导线等应由专业标识设计公司另行设计。
16.3.11	内装修选用的各项材料，均由施工单位制作样板和选样，经确认后进行封样，并据此进行验收。
16.3.12	内墙涂料应使用环境标志产品的水性涂料，环保型建筑涂料其VOC（挥发性有机化合物）含量应达到环境标志产品要求的水性涂料标志要求。
	水性涂料标志参见《环境标志产品技术要求——水性涂料》（HJ2537-2014）.
	VOC涂料含量（内墙底漆不得高于50g/L，面漆不得高于80g/L）.
16.3.13	楼地面构造交接处和地坪高度变化处，除图中另有注明者外，均位于齐平门扇开启面处；
16.4	其它：
16.4.1	凡在钢筋混凝土表面做砂浆粉刷，钢筋混凝土表面应用界面处理剂涂刷，以增强砂浆对基层的粘结力，避免抹灰层空鼓脱落。
16.4.2	外墙所有檐口，女儿墙压顶、雨篷、窗台、窗顶线、线脚等挑出墙面部分均需做鹰嘴滴水线。
16.4.3	承包商进行二次设计的钢结构、装饰物等，经确认后，应向建筑设计单位提供预埋件的设置要求。
17	建筑设备、设施工程
17.1	电梯的型号规格、台数、载重量、速度等技术参数详见附表（电梯设计参数表）。
17.1.1	本工程电梯根据建设单位提供的有关资料进行设计，如后期电梯品牌及型号需要变更应及时通知我方设计人员，同时特别提醒甲方及施工方.
17.1.2	在本工程主体施工前及时将此图纸提供给电梯厂家，以让电梯厂家对电梯井道尺寸、开门方式、底坑及机房大小、高度等相关内容予以复核并签
	字确认，以免造成不必要的损失。
17.1.3	电梯井道四壁必须用高密度建材砌筑或现浇，不得使用空心砌体及轻质材料填充，井壁除开电梯门和通风孔外，不得开其他洞口。
17.1.4	电梯的安装配件需在井壁上固定时，应予先埋设，不得开洞安装；井道内壁抹灰面应作毛面处理。
17.1.5	所有电梯井道内轿箱导轨及对重吊轨安装时，要设置减振措施。
17.1.6	电梯井道内严禁敷设与电梯无关的任何管道、线路及电缆，井道内壁及外壁上均不得打孔。
17.1.7	电梯机房内、楼面与设备平台有高差的部位要设检修钢梯，参照15J401图集按实际位置尺寸现场确定.
17.1.8	与电梯相邻的室内有隔音要求房间内墙面应设置吸音墙面，做法详见05J909-内墙29C/NQ64（纤维增强硅酸钙板）。
17.1.9	电梯底坑应做防水，做法参构造做法表。
17.1.10	楼层电梯召唤箱、层显盒留洞及电梯机房留洞位置及尺寸由电梯厂家提供，建设和设计单位同意后方可施工。电梯轿厢地坎应高于电梯厅完成面3-5mm。

建筑构造做法表

部位	编号	构造类型	做法	适用位置	备注
屋面	屋面1	坡屋面	■油毡瓦，φ3专用钢钉固定，钉入找平层内≥6 ■1.5 高分子防水卷材 ■35厚C15 细石混凝土内配双向Φ6@500×500，钢筋网与屋面板预埋钢筋头绑牢 ■挤塑聚苯板保温层（B1级，厚度详见绿建专篇） ■1.5厚聚氨酯防水涂料 ■钢筋混凝土斜屋面板，随浇随抹，表面抹平压光（预埋 Φ10钢筋头@900×900，伸出保温层 30）	上人及非上人屋面	一级防水（3道防水）
外墙	外墙1	涂料外墙	■基层墙体 ■刷界面剂一道 ■15厚M15防水砂浆找平层 ■3厚粘结砂浆满粘，辅以机械固定 ■JY热固复合聚苯板（A级，厚度详见绿建专篇） ■5厚（首层楼 7厚）抹面砂浆（内置耐碱玻纤网布，锚栓固定） ■5厚聚合物水泥防水砂浆 涂料面层（颜色详立面）	外墙	一级防水（2道防水）
楼地面	楼地面1	防滑地砖地面（有防水层）	■10厚防滑玻化地砖，干水泥擦缝 ■20厚1：3干硬性水泥砂浆，表面撒水泥粉 ■1.5厚JS-II防水涂料（用量≥1.5kg/m2） ■20厚1:3水泥砂浆找平层 ■轻集料混凝土填充层兼找坡层 ■20厚1:3水泥砂浆保护层 ■1.5厚JS-II防水涂料（用量≥1.5kg/m2） ■60厚C15混凝土，随捣随抹平，坡向地漏 ■100厚厚碎石垫层 ■素土夯实	男卫、男浴	防水层遇门口向外延展500，两侧延展 200，沿墙上翻至建筑完成面以上300；地面防滑等级：湿态Bw、干态Ad
	楼地面2	防滑地砖地面	■8 厚防滑玻化地砖，干水泥擦缝（楼梯踏步表面加防滑条） ■20厚1：3干硬性水泥砂浆，表面撒水泥粉 ■水泥浆一道（内掺建筑胶） ■60厚C15混凝土垫层 ■素土夯实，压实系数≥90% / ■钢筋混凝土楼板清理找平（楼面）	其他房间	地面防滑等级：干态Ad（踏步及坡道）干态Cd（其余）
内墙	内墙1	面砖内墙面（有防水层）	■玻化墙砖，白水泥擦缝，专用粘结剂粘贴 ■15厚1:2.5水泥砂浆找平（掺 3%防水粉）（淋浴区增设一道 2M高1.2厚JS-II防水涂料；盥洗池盆、洗衣机等用水处墙面增设一道 1.2M高1.2厚JS-II防水涂料） ■配套专用界面剂一道 ■墙体基层	男卫、男浴	
	内墙2	无机涂料内墙面	■无机涂料（A级）一底二面 ■柔性腻子两遍刮平 ■10厚1:3水泥砂浆打底扫毛 ■配套专用界面剂一道 ■墙体基层	其他房间	
顶棚	顶棚3	无机涂料顶棚	■钢筋混凝土板底清理、找平 ■腻子分两遍披挂抹平 ■无机涂料（A级）一底二面	所有房间	
踢脚	踢脚1	地砖踢脚	■10厚地砖踢脚 120高，稀水泥浆擦缝 ■9厚1:2水泥砂浆粘结层 ■墙体基层	其他房间	

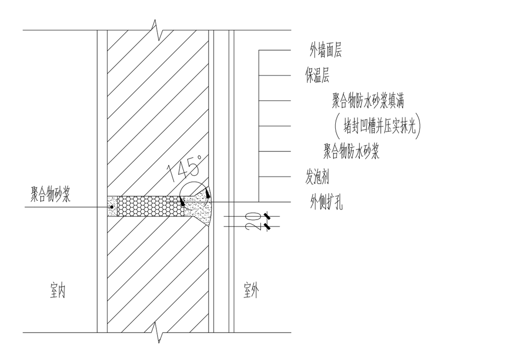

① 外墙穿墙螺杆孔防水节点构造示意 1:20

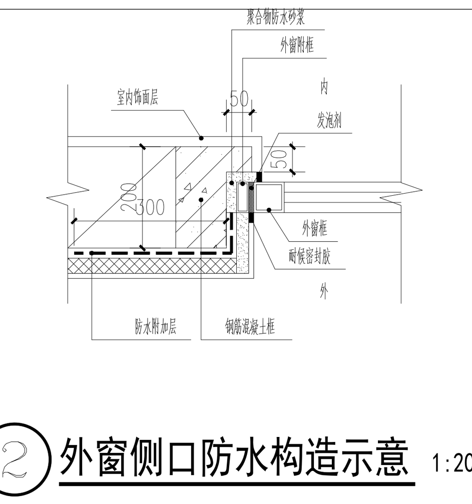

② 外窗侧口防水构造示意 1:20

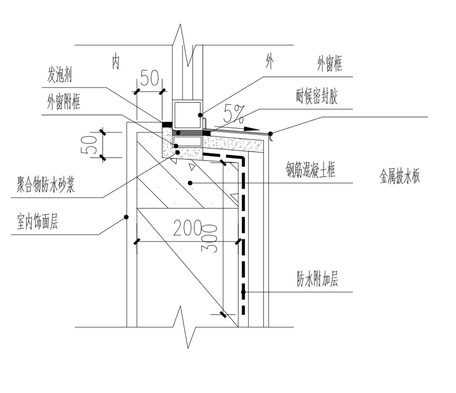

③ 外窗下口防水构造示意 1:20

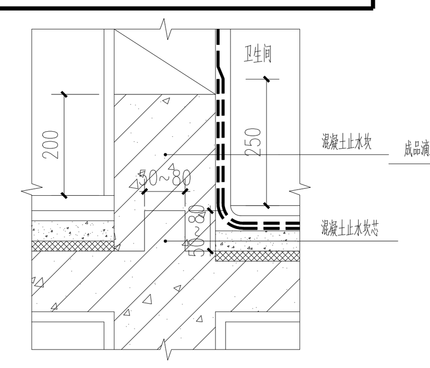

④ 卫生间止水坎防水节点构造示意 1:20

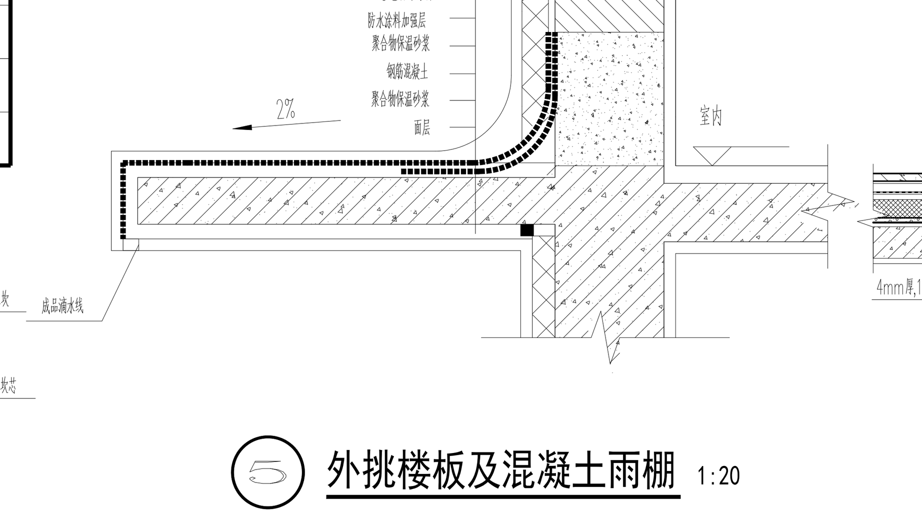

⑤ 外挑楼板及混凝土雨棚 1:20

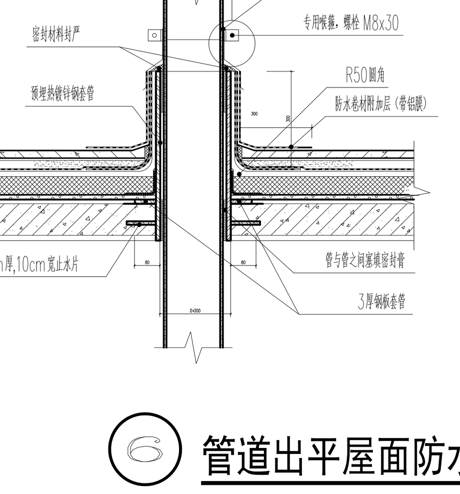

⑥ 管道出平屋面防水节点 1:20

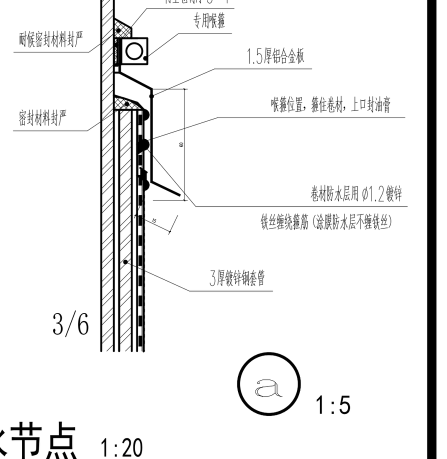

ⓐ 1:5

消防签章 FIRE DEPARTMENT STAMP	出图签章 PUBLISH STAMP	执业签章 REGISTER STAMP					
建筑 ARCHITECTURE		会签栏 SIGN JOINTLY HURDLE	签字栏 SIGNATURE	批准 APPROVE		所长 SUPERINTENDENT	
结构 STRUCTURE				审定 AUTHORIZED		项目负责人 PROJECT CHIEF	
给排水 WATER SUPPLY AND DRAINAGE				审核 REVIEWED		设计 DESIGNED	
电气 ELECTRICITY				校核 CHECKED		CAD 制图 CAD DRAWN	
暖通 HEATING AND VENTILATE				专业负责人 SPECIALTY CHIEF		版次 ISSUE	1

连云港市建筑设计研究院有限责任公司 LIANYUNGANG ARCHITECTURAL DESIGN & RESEARCH INSTITUTE CO;LTD. 建筑工程甲级 人防工程乙级 A232060232		设计号 DESIGN NUMBER	2024095-2
		图别 CHART CATEGORY	建施
建设单位 BUILD OFFICE	连云港市公安局	图号 CHART NUMBER	3/6
工程名称 PROJECT NAME	连云港市公安局警犬基地犬舍扩建改造 -2#新建辅助用房	图档号 PIGEONHOLE NUMBER	
图纸内容 DRAWING CONTENT	设计说明（三）	出图日期 FULFILL CHART DATE	2025.01

（计算机绘图）

本版权属连云港市建筑设计研究院有限责任公司所有，未经书面许可不得复制或转让，违者必究！
THE COPYRIGHT IS HELD BY THE LIANYUNGANG ARCHITECTURE DESIGN & RESEARCH INSTITUTE LTD. OF CHINA, THIS DRAWING MAY NOT BE DUPLICATED IN ANY FORM WITHOUT WRITTEN PERMISSION OF THE INSTITUTE, TRESPASSERS WILL BE PROSECUTED.

TEL: 0518-85520522 85520515 85520508
FAX: 0518-85520520
PC: 222001

THE COPYRIGHT IS HELD BY THE LIANYUNGANG ARCHITECTURE DESIGN & RESEARCH INSTITUTE LTD. OF CHINA,THIS DRAWING MAY NOT BE DUPLICATED IN ANY FORM WITHOUT WRITTEN PERMISSION OF THE INSTITUTE, TRESPASSERS WILL BE PROSECUTED.

本版权属连云港市建筑设计研究院有限责任公司所有，未经书面许可不得复制或转让，违者必究！

TEL: 0518-85520522 85520515 85520508
FAX: 0518-85520520
PC: 222001

江苏省公共建筑施工图绿色设计专篇（建筑）（一）

一、项目名称： 连云港市公安局警犬基地犬舍扩建改造 —2#新建辅助用房

二、项目概况

所在城市	气候分区	建筑性质	总用地面积(m2)	单体总建筑面积(m2)	停车库建筑面积(m2)	建筑高度(m)	建筑层数	结构形式	绿色建筑等级目标	建筑节能分类	节能水平	利用可再生能源种类
连云港	□夏热冬冷 ☑寒冷	办公	196146	177.28	/	6.98	2F	框架	基本级	□甲类 ☑乙类	□65% ☑72%	☑太阳能光热 □太阳能光伏 □地源热泵 □____

注：停车库建筑面积为地上、地下自行车库和汽车库建筑面积总和。

三、设计依据

1、江苏省《绿色建筑设计标准》DB32/3962-2020

2、《绿色建筑评价标准》GB/T50378-2019

3、《建筑节能与可再生能源利用通用规范》（GB55015-2021）

4、《民用建筑热工设计规范》GB50176-2016

5、《公共建筑节能设计标准》GB50189-2015

6、《江苏省民用建筑施工图绿色设计文件编制深度规定》(2021年修订版)

7、当地规划主管部门的批文 （批文号：xxxxx）

8、国家、省、市现行的法律、法规、相关标准和规定

四、场地设计

1、主要技术经济指标表

项目		指标	备注
总用地面积		196146 m²	
总建筑面积		67123.12 m²	
其中	地上建筑面积	/ m²	
	地下建筑面积	m²	
建筑密度		16.80 %	
容积率		0.34	
绿地率		38 %	
地下建筑面积与总用地面积之比		--	
地下一层建筑面积与总用地面积的比率		--	
机动车停车数		134	
其中	地上	134	
	地下	/	
	立体停车数/占总停车数比例	--	
	电动汽车停车数/占总停车数比例	10 %	位于地上
	无障碍车位数/占总停车数比例	1 %	位于地上
地面停车占地面积与总建设用地面积比率			
非机动车停车数		/	
其中	地上	/	
	地下	0	
	电动自行车停车数/占总停车数比例	0 %	

2、场地安全

1）场地内 □有 ☑无 可能产生洪水、泥石流、滑坡等地质危险地段， □有 ☑无 易发生洪涝地区。

2）场地内地震时 □有 ☑无 可能产生滑坡、崩塌、地陷、地裂、泥石流及发震断裂带上可能发生地表错位的部位。

3）场地内 □有 ☑无 危险化学品等重大污染源， □有 ☑无 易燃易爆危险源威胁及有害有毒物质危害。

4）场地非裸岩、塌陷地、废窑坑等废弃场地。

5）场地周边 □有 ☑无 电磁辐射危害。

6）场地内 □有 ☑无 地质断裂构造。

7）场地无排放超标的污染源。

3、场地其他设计内容

1）场地人行出入口 480m范围内设有公共交通站点。

2）场地内道路系统便捷通畅，满足消防、救护等车辆通达要求，具体交通流线见总平面图。

3）场地无障碍设计范围： 室外场地、公共绿地、人行道、场地与城市道路之间等 ，具体详见设计说明中无障碍章节。

4）场地内生活垃圾采用分类收集，合理设置垃圾收集点（站），具体位置见总平面图。

五、建筑设计

1、建筑造型

建筑 □有 ☑无 大量无功能的装饰性构件。

2、建筑无障碍设计

建筑物按《无障碍设计规范》GB50763的有关规定设置无障碍设施，具体详见设计说明中无障碍章节。

3、天然采光设计

1）本项目为 □教育建筑，普通教室的采光不低于采光等级Ⅲ级的采光标准值。侧面采光的采光系数不低于3.0%，室内天然光照度不低于450lx。

2）本项目为 □医疗建筑，一般病房的采光不低于采光等级Ⅳ级的采光标准值。侧面采光的采光系数不低于2.0%，室内天然光照度不低于300lx。

3）本项目为 商业 建筑，主要房间的采光值见下表：

采光等级	场所名称	侧面采光				顶部采光			
		采光系数(%)		室内天然光照度(lx)		采光系数(%)		室内天然光照度(lx)	
		设计值	标准值	设计值	标准值	设计值	标准值	设计值	标准值
Ⅱ	办公室、会议室	≥3.0	3.0	≥450	450				
Ⅲ	走道、楼梯间、卫生间	≥1.0	1.0	≥150	150				
Ⅳ									
Ⅴ									

4、 隔声降噪设计

1）建筑室内的允许噪声级、围护结构的空气声隔声量及楼板撞击声隔声量符合《民用建筑隔声设计规范》GB50118及现行有关标准的规定，具体见表1、表2、表3。

表1

房间名称	允许噪声级（A声级，dB）		
	□高要求标准限值	☑低限标准限值	□低限标准和高要求标准的平均值
单人办公室	≤35	≤40	≤37.5
多人办公室	≤40	≤45	≤42.5
普通会议室	≤40	≤45	≤42.5

表2

构件名称	空气声隔声性能				主要隔声材料及构造
	设计值(dB)	高要求标准限值(dB)	低限标准限值(dB)	低限标准和高要求标准的平均值(dB)	
办公室、会议室与产生噪声的隔墙	46	>50	>45	>47.5	200厚蒸压加气混凝土砌块
办公室、会议室与普通房间的隔墙	46	>50	>45	>47.5	200厚蒸压加气混凝土砌块

表3

构件名称	楼板撞击声隔声性能				主要隔声材料及构造
	设计值(dB)	高要求标准限值(dB)	低限标准限值(dB)	低限标准和高要求标准的平均值(dB)	
办公室、会议室与产生噪声的楼板	46	≥50	≥45	≥47.5	钢筋混凝土楼板

5、建筑材料与室内空气质量控制

1）根据《民用建筑工程室内环境污染控制规范》GB50325-2020的工程划分，本项目为 □Ⅰ ☑Ⅱ类民用建筑工程，所选用的建筑主体材料和装饰装修材料的污染物浓度限量符合GB50325-2020的有关规定，建筑无机非金属材料的放射性限量符合《建筑材料放射性核素限量》GB6566-2010的有关规定。

2）通过控制建筑主体材料和装饰装修材料的放射性限量和污染物浓度限量，工程竣工验收时室内环境污染物浓度应满足《民用建筑工程室内环境污染控制规范》GB50325-2020的有关规定，见表1。

3）室内主要空气污染物的浓度应满足《室内空气质量标准》GB/T18883-2022的有关规定，浓度限值及降低比例后的限值见表2。

表1

室内环境污染物 \ 建筑类别	□Ⅰ类民用建筑工程	☑Ⅱ类民用建筑工程
	浓度限量	浓度限量
氡(Bq/m3)	≤150	≤150
甲醛(mg/m3)	≤0.07	≤0.08
氨(mg/m3)	≤0.15	≤0.20
苯(mg/m3)	≤0.06	≤0.09
甲苯(mg/m3)	≤0.15	≤0.20
二甲苯(mg/m3)	≤0.20	≤0.20
TVOC(mg/m3)	≤0.45	≤0.50

表2

室内主要空气污染物	☑浓度限量	□低于10%的浓度	□低于20%的浓度
氡(Bq/m3)	≤0.20	≤0.18	≤0.16
甲醛(mg/m3)	≤0.10	≤0.09	≤0.08
苯(mg/m3)	≤0.11	≤0.099	≤0.088
TVOC(mg/m3)	≤0.60	≤0.54	≤0.48
氨(mg/m3)	≤400	≤360	≤320
PM10(mg/m3)	≤0.15	≤0.135	≤0.12
☑PM2.5年均浓度≤25ug/m3、PM10年均浓度≤50ug/m3			

4）建筑材料的选用符合国家和江苏省的相关规定，未采用限制、禁止使用和淘汰的的建筑材料。

5）本项目垃圾间、清洁间、厨房、餐厅、打印复印室、卫生间等产生异味或污染物的房间均设有封闭的隔墙或门形成独立空间。

6）本项目暗卫生间设有专用烟气道，详见图纸：

6、建筑安全防护与耐久设计

1）外墙、屋面、门窗、玻璃幕墙的设计要求和构造见： 施工图设计说明及绿建专篇（建施01-06）

2）室内走廊、疏散通道等通行空间满足紧急疏散、急救护等要求，相关设计内容见： 施工图设计说明（建施01-04）

3）阳台、外廊、室内回廊、内天井、上人屋面及室外楼梯、休息平台等临空处的防护栏杆设计见： 施工图设计说明（建施01-04）

4）建筑出入口、室内楼地面、楼梯踏步等处防滑设计见： 施工图设计说明（建施01-04）

5）卫生间、浴室的楼地面、墙面、顶棚的防水、防潮设计见： 施工图设计说明（建施01-04）

六、室内装饰装修设计要求

1、本项目室内装饰装修 ☑是 □否 采用全装修，采用全装修的区域为： ☑全部区域 □公共区域。

2、室内装饰装修设计中材料及构造应符合《建筑内部装修设计防火规范》GB50222的相关规定。

3、室内装饰装修不应影响消防设施和安全疏散设施的正常使用，不应降低安全疏散能力。

4、室内装饰装修应设置便于识别的安全防护警示和引导标识系统，并应符合《公共建筑标识系统技术规范》GB/T51223和《安全标志及其使用导则》GB2894等现行有关标准的规定。

5、室内装饰装修材料的有害物质限值应满足《民用建筑工程室内环境污染控制标准》GB50325的相关规定。

七、景观环境设计要求

1、绿化种植

1）应以乡土植物开发利用为主，兼顾引种，丰富绿地系统植物多样性，乡土植物品种不宜低于70%。

2）采用乔灌草相结合的复层绿化方式，提高绿地空间的利用效率。

3）种植区域内土层的覆土深度、土壤酸碱度和排水能力应满足植物生长需求。

4）应选择对人身体无害、能吸收空气中有害物质的抗污染植物，应避免引入外来有害物种。

2、室外景观道路及活动场地

1）景观设计时，不应改变原建筑总平面中的消防车道、消防登高场地的设置要求。

2）室外道路路面铺装材料应平整、防滑，并有利于降低儿童车、行李车等通过时的振动及噪声。

3）室外活动场地地面铺装应选择防滑、耐磨材料，优先采用透水材料，老年人、儿童活动场地宜采用柔性地面。

4）场地设计中的垃圾收集点（站）应设置合理并与周围景观协调。

5）室外主路不应设置台阶；室外主路设有人行道时，在道路交叉口应设置缘石坡道；室外道路与其它城市道路、活动场地及活动场地之间等连接处有高差时应设置轮椅坡道；缘石坡道设计及轮椅坡道设计应符合《无障碍设计规范》GB50763的有关规定。

3、室外场地的防滑设计

1）室外坡道、台阶、无障碍步道防滑性能应满足《建筑地面工程防滑技术规程》JGJ/T331规定的Aw级要求。

2）人行道、步行街、广场、停车场、老人和儿童活动场地的地面防滑性能不应低于《建筑地面工程防滑技术规程》JGJ/T331规定的Bw级要求。

4、室外标识设计

1）场地内设施应根据相应功能设置醒目的安全防护警示和引导标识。

2）带指示方向的设施标识应形成完整连续的引导系统。

消防签章 FIRE DEPARTMENT STAMP　　出图签章 PUBLISH STAMP　　执业签章 REGISTER STAMP

会签栏 SIGN JOINTLY HURDLE	
建筑 ARCHITECTURE	
结构 STRUCTURE	
给排水 WATER SUPPLY AND DRAINAGE	
电气 ELECTRICITY	
暖通 HEATING AND VENTILATE	

签字栏 SIGNATURE			
批准 APPROVE		所长 SUPERINTENDENT	
审定 AUTHORIZED		项目负责人 PROJECT CHIEF	
审核 REVIEWED		设计 DESIGNED	
校核 CHECKED		CAD制图 CAD DRAWN	
专业负责人 SPECIALTY CHIEF		版次 ISSUE	1

连云港市建筑设计研究院有限责任公司
LIANYUNGANG ARCHITECTURAL DESIGN & RESEARCH INSTITUTE CO;LTD. 甲级工程设计证书A132020238

建设单位 BUILD OFFICE	连云港市公安局	设计号 DESIGN NUMBER	2024095-2
工程名称 PROJECT NAME	连云港市公安局警犬基地犬舍扩建改造 -2#新建辅助用房	图别 CHART CATEGORY	建施
图纸内容 DRAWING CONTENT	绿色设计专篇一	图号 CHART NUMBER	4/6
		图档号 PIGEONHOLE NUMBER	
		出图日期 FULFILL CHART DATE	2025.01

（计算机绘图）

THE COPYRIGHT IS HELD BY THE LIANYUNGANG ARCHITECTURE DESIGN & RESEARCH INSTITUTE LTD. OF CHINA,THIS DRAWING MAY NOT BE DUPLICATED IN ANY FORM WITHOUT WRITTEN PERMISSION OF THE INSTITUTE, TRESPASSERS WILL BE PROSECUTED.
本版权属连云港市建筑设计研究院有限责任公司所有，未经书面许可不得复制或转让，违者必究！

TEL: 0518-85520522 85520515 85520508
FAX: 0518-85520520
PC: 222001

江苏省公共建筑施工图绿色设计专篇（建筑）（二）

八、节能设计

1、基本情况

气候分区	建筑类别	体形系数（寒冷地区）	空调供暖类型	利用可再生能源种类	节能计算方法	节能计算软件	绿色建筑等级目标	节能水平	提升技术措施类别
寒冷地区	☐甲类 ☑乙类	0.42	☐集中 ☑分散	☑太阳能光热 ☐太阳能光伏 ☐地源热泵 ☐____	☐规定性指标 ☑权衡判断	天正节能	基本级	☐65% ☑72%	☐围护结构热工性能提高比例: ☐建筑供暖空调负荷降低比例:

2、建筑物围护结构热工性能（详表1、表2、表3、表4、表5）

表1 屋面、外墙、架空楼板的热工性能

围护结构部位		主要保温材料 名称	干密度 (kg/m3)	厚度 (mm)	导热系数 λ[W/(m·K)]	修正系数α	燃烧性能等级	热惰性指标D	传热系数K W/(m2·K) 设计值	规范限值	提升_限值	屋面、楼板基层及墙体材料	备注
屋面	屋面一	挤塑聚苯板(XPS)	30	60	0.03	1.25	B1		0.52	0.55		钢筋混凝土	
	屋面加权平均值								0.52	0.55			
外墙	外墙一（填充墙）	热固复合聚苯乙烯泡沫保温板	160	50	0.05	1.15	A		0.34			蒸压砂加气混凝土砌块（B06级）	
	外墙二（热桥柱）	热固复合聚苯乙烯泡沫保温板	160	50	0.05	1.15	A		0.45			钢筋混凝土	
	外墙三（热桥梁）	热固复合聚苯乙烯泡沫保温板	160	50	0.05	1.15	A		0.49			钢筋混凝土	
	外墙加权平均值								0.58	0.60			
底面接触室外空气的架空层或外挑楼板		热固复合聚苯乙烯泡沫保温板	160	50	0.05	1.15	A		0.60	≤1.00		钢筋混凝土	

经计算本工程屋面、外墙部位的冬季内表面温度分别为 —— ，均不低于相应部位室内露点温度 —— 。（当屋面、墙体冷桥处热阻值不小于0.52(m2·K)/W时，可不进行温度计算。）

经计算本工程屋顶、外墙部位的内表面最高温度分别为 —— ，均不高于相应部位温度限制 —— 。（当屋顶、外墙的加权平均传热阻（或传热系数）及热惰性指标不低于现行有关建筑节能设计标准的规定时，可不进行温度计算。）

表2 其他部位的热工性能（寒冷地区）

围护结构部位	主要保温材料 名称（部位）	干密度 (kg/m3)	厚度 (mm)	导热系数 λ[W/(m·K)]	修正系数α	燃烧性能等级	保温材料层热阻 R[(m2·K)/W] 设计值	规范限值	传热系数 K[W/(m2·K)] 设计值	规范限值	基层材料	备注
非供暖楼梯间与供暖房间之间的隔墙												
周边地面（室内距外墙内表面2m 以内的地面）	挤塑聚苯板(XPS)	30	25	0.03	1.3	B1	0.67	≥0.60			细石混凝土	
供暖、空调地下室外墙（与土壤接触的墙）	——											
	——											

表3 外窗（包括透光幕墙）的热工性能

朝向	单一立面编号	窗墙面积比（天窗屋面比）设计值	规范限值	传热系数K W/(m2·K) 设计值	规范限值	提升 — 限值	太阳得热系数SHGC 设计值	规范限值	提升 — 限值	构造 遮阳形式	窗框（幕墙）型材	玻璃
东向										玻璃自遮阳	110系列铝合金型材(推拉) 63系列铝合金型材(平开)	(推拉)6Low-E(高透)+12Ar+6(暖边) (平开)6Low-E(高透)+12Ar+6
西向												
南向	立面1	0.23	/	2.0	2.50		0.54	/				
北向	立面2	0.18	/	2.0	2.50		0.54	/				
天窗												

注：公共建筑入口大堂采用全玻璃幕墙时，全玻璃幕墙中非中空玻璃幕墙面积与同一立面透光面积的比值:

表4 外窗（包括透光幕墙）的玻璃可见光透射比

朝向	单一立面 编号	玻璃可见光透射比 设计值	规范限值
东向			
西向			
南向	立面2	0.70	/
北向	立面1	0.70	/

表5 外窗（包括透光幕墙）的自然通风设计

房间名称	房间自然通风开口与房间地面面积比 设计值	规范限值	备注
办公	10%	10%	1、房间指采用直接自然通风的生活工作用房、厨房（本表中可标注最不利房间的比值）。 2、当透光幕墙受条件限制无法设置可开启窗扇时，应设置通风换气装置。

玻璃（抛光金属板）幕墙可见光反射比≤0.3， 位于城市快速路、主干道、立交桥、高架桥两侧的建筑物20m 以下及一般路段10m 以下的玻璃幕墙可见光反射比≤0.16。

外门窗气密性不低于《建筑幕墙、门窗通用技术条件》GB/T31433-2015规定的 6级。 建筑幕墙气密性不低于《建筑幕墙、门窗通用技术条件》GB/T31433-2015规定的 3级。

3、权衡判断

本项目因 / 不符合规定性指标而进行权衡判断。

全年供暖和供冷能耗（kwh/m2）	设计建筑	参照建筑	结论
	/	/	/

4、其他节能设计要求

1）本项目采用 热固复合聚苯乙烯泡沫保温板 外保温系统应符合 《JY热固复合聚苯乙烯泡沫保温板外墙外保温系统应用技术规程》(Q/320707JYB01-2023) 标准的要求。

2）外墙外保温采用燃烧性能为 ☑A级 ☐B1级 ☐B2级材料。

3）绿色建筑的施工应符合国家、江苏省有关施工验收规范、规程的要求。

5、可再生能源的利用

1）本项目 ☐有 ☑无 太阳能热水供应系统，由太阳能热水系统提供的生活热水比例为 %。

2）本项目 ☑有 ☐无 太阳能光伏系统，其总功率为建筑物总变压器装机容量的 %。

3）本项目 ☐有 ☑无 地源热泵空调系统，承担空调负荷的比例为 %。

4）本项目 ☐有 ☑无 热电厂蒸汽、余热废热，承担空调负荷的比例为 %。

6、其他热水供应系统

1）本项目 ☐有 ☑无 地源热泵热水供应系统，由地源热泵热水系统所提供的生活热水比例为 %，全年保证率为 %。

2）本项目 ☐有 ☑无 空气源热泵热水供应系统，由空气源热泵热水系统所提供的生活热水比例为 %。

7、节能构造节点详图或引用图集

1）屋面（需要时含防火隔离带）（详见本图） 2）外墙（需要时含防火隔离带）（详见本图）

3）架空楼板（详见本图） 4）非供暖楼梯间与供暖房间之间的隔墙（详见本图）

5）供暖、空调地下室外墙（本工程无） 6）地下车库与供暖房间之间的楼板（详见本图）

7）周边地面（详见本图） 8）门窗洞口（包括外遮阳）（详见本图）

九、其他绿色建筑技术措施:

1、安全耐久 2、健康舒适 3、生活便利 4、资源节约 5、环境宜居 6、提高与创新

3、架空楼板

图例	节能构造基本做法
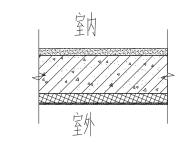	■楼面以上详室内做法表 ■钢筋混凝土楼板，板底清理找平 ■配套专用界面剂一道 ■热固复合聚苯乙烯泡沫保温板（A级，厚度详见绿建专篇），专用粘结剂粘结和锚栓固定 ■8厚抹面胶浆压入热镀锌钢丝网 ■涂料/真石漆饰面层

4、地下车库与供暖房间之间的楼板

图例	节能构造基本做法
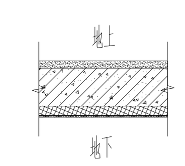	■楼面以上详室内做法表 ■钢筋混凝土楼板，板底清理找平 ■配套专用界面剂一道 ■热固复合聚苯乙烯泡沫保温板（A级，厚度详见绿建专篇），专用粘结剂粘结和锚栓固定 ■8厚抹面胶浆压入热镀锌钢丝网 ■柔性耐水腻子分两遍披挂抹平 ■无机防霉涂料（A级）一底二面

5、非供暖楼梯间与供暖房间之间的隔墙

图例	节能构造基本做法
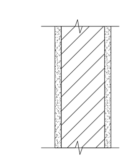	■柔性腻子两遍刮平 +涂料饰面 ■15厚水泥基无机保温砂浆（A级）找平 ■配套专用界面剂一道 ■200厚蒸压加气混凝土砌块或混凝土墙 ■配套专用界面剂一道 ■15厚水泥基无机保温砂浆（A级）找平 ■柔性腻子两遍刮平 +涂料饰面

1、屋面

图例	节能构造基本做法
瓦屋面 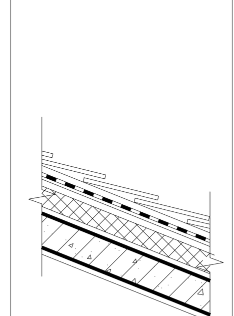	■油毡瓦 ■40厚C20细石混凝土内配双向 Φ4@150钢筋（设分隔缝，间距≤4M，缝宽20，密封胶封严） ■10厚低强度等级砂浆隔离层 ■1.5厚高分子防水卷材 ■30厚C20细石混凝土找平层 ■挤塑聚苯板保温层（B1级，厚度详见绿建专篇） ■1.5厚聚氨酯防水涂料 ■钢筋混凝土斜屋面板，随浇随抹，表面抹平压光（预埋Φ10钢筋头@900×900，伸出保温层 30）

2、外墙（柱、梁）

图例	节能构造基本做法
涂料/真石漆外墙 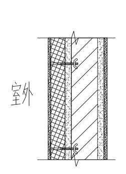	■基层墙体（填充墙或钢筋混凝土墙、柱、梁） ■配套专用界面剂一道 ■15厚M15防水砂浆找平层 ■热固复合聚苯乙烯泡沫保温板（A级，厚度详见绿建专篇），专用粘结剂粘结和锚栓固定 ■5厚（首层楼 7厚）聚合物抗裂砂浆（压入耐碱玻纤网格布） ■5厚聚合物水泥防水砂浆 ■涂料/真石漆面层（颜色详立面）
干挂石材/铝板外墙 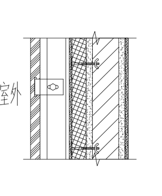	■基层墙体（填充墙或钢筋混凝土墙、柱、梁） ■配套专用界面剂一道 ■15厚M15防水砂浆找平层 ■岩棉板（A级，厚度详见绿建专篇），专用粘结剂粘结和锚栓固定 ■5厚（首层楼 7厚）聚合物抗裂砂浆（压入耐碱玻纤网格布） ■5厚聚合物水泥防水砂浆 ■配套龙骨（幕墙二次深化设计） ■干挂石材板/铝板

外墙与地面底部节能构造图

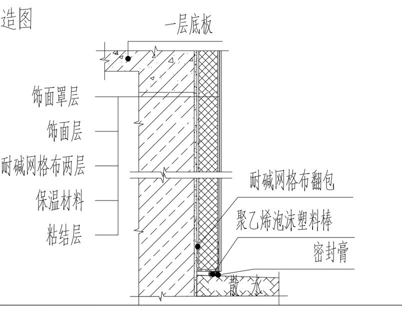

外墙阴阳角节能构造图

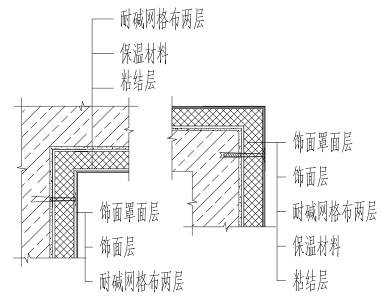

外墙预留洞节能构造图

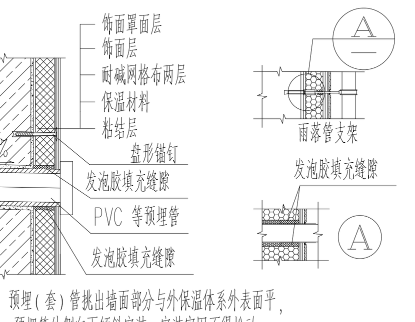

外墙分格缝节能构造图

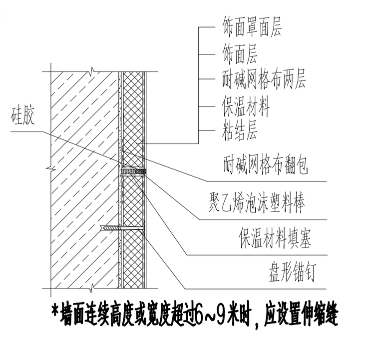

*墙面连续高度或宽度超过6~9米时，应设置伸缩缝

空调隔板节能构造图

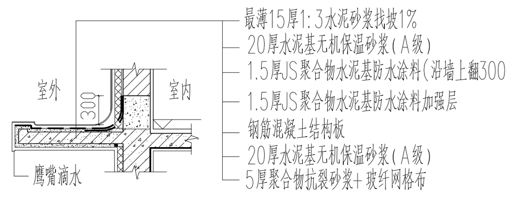

6、门窗洞口节能构造示意图

窗侧边

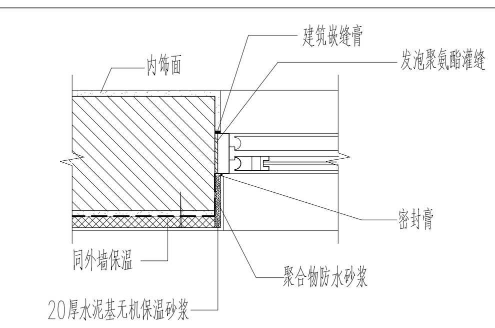

窗洞上口

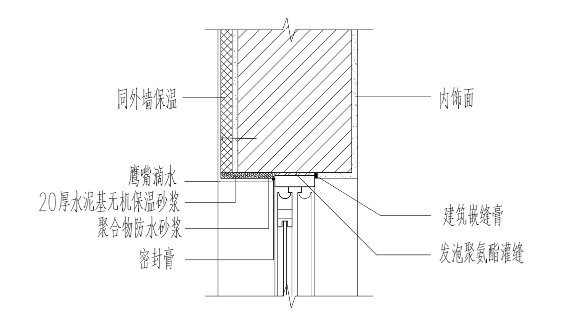

窗洞下口

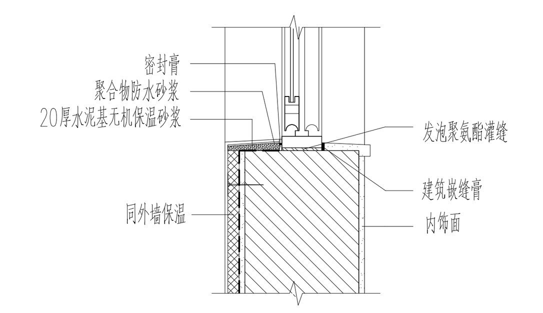

7、周边地面

图例	节能构造基本做法
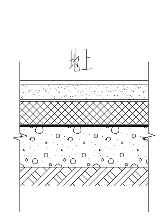	■装修面层（详各房间饰面层做法） ■40厚C20细石混凝土，内配 Φ3@50钢丝网片，随打随抹光 ■0.2厚塑料膜浮铺 ■25厚挤塑聚苯板（XPS）保温层 ■0.2厚塑料膜浮铺 ■80厚C20混凝土垫层 ■素土夯实

8、变形缝（两侧墙内保温时）

变形缝节能构造图

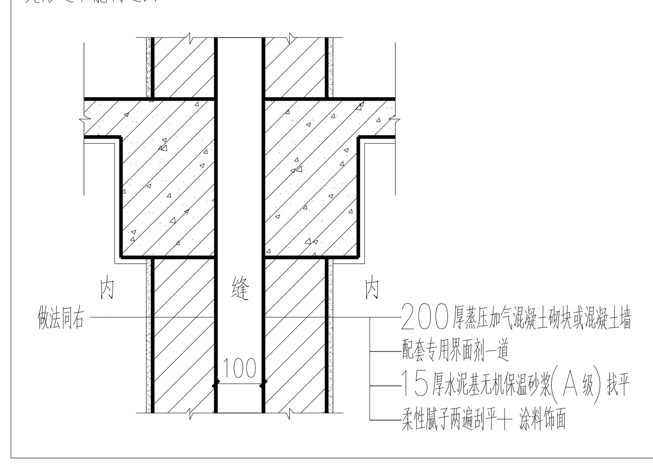

消防签章 FIRE DEPARTMENT STAMP　出图签章 PUBLISH STAMP　执业签章 REGISTER STAMP

会签栏 SIGN JOINTLY HURDLE		签字栏 SIGNATURE			
建筑 ARCHITECTURE		批准 APPROVE		所长 SUPERINTENDENT	
结构 STRUCTURE		审定 AUTHORIZED		项目负责人 PROJECT CHIEF	
给排水 WATER SUPPLY AND DRAINAGE		审核 REVIEWED		设计 DESIGNED	
电气 ELECTRICITY		校核 CHECKED		CAD制图 CAD DRAWN	
暖通 HEATING AND VENTILATE		专业负责人 SPECIALTY CHIEF		版次 ISSUE	1

连云港市建筑设计研究院有限责任公司
LIANYUNGANG ARCHITECTURAL DESIGN & RESEARCH INSTITUTE CO;LTD. 甲级工程设计证书A132020238

建设单位 BUILD OFFICE	连云港市公安局	设计号 DESIGN NUMBER	2024095-2
工程名称 PROJECT NAME	连云港市公安局警犬基地犬舍扩建改造 -2#新建辅助用房	图别 CHART CATEGORY	建施
图纸内容 DRAWING CONTENT	绿色设计专篇二	图号 CHART NUMBER	5/6
		图档号 PIGEONHOLE NUMBER	
		出图日期 FULFILL CHART DATE	2025.01

（计算机绘图）

THE COPYRIGHT IS HELD BY THE LIANYUNGANG ARCHITECTURE DESIGN & RESEARCH INSTITUTE LTD. OF CHINA, THIS DRAWING MAY NOT BE DUPLICATED IN ANY FORM WITHOUT WRITTEN PERMISSION OF THE INSTITUTE, TRESPASSERS WILL BE PROSECUTED.
本版权属连云港市建筑设计研究院有限责任公司所有，未经书面许可不得复制或转让，违者必究！

TEL: 0518-85520522 85520515 85520508
FAX: 0518-85520520
PC: 222001

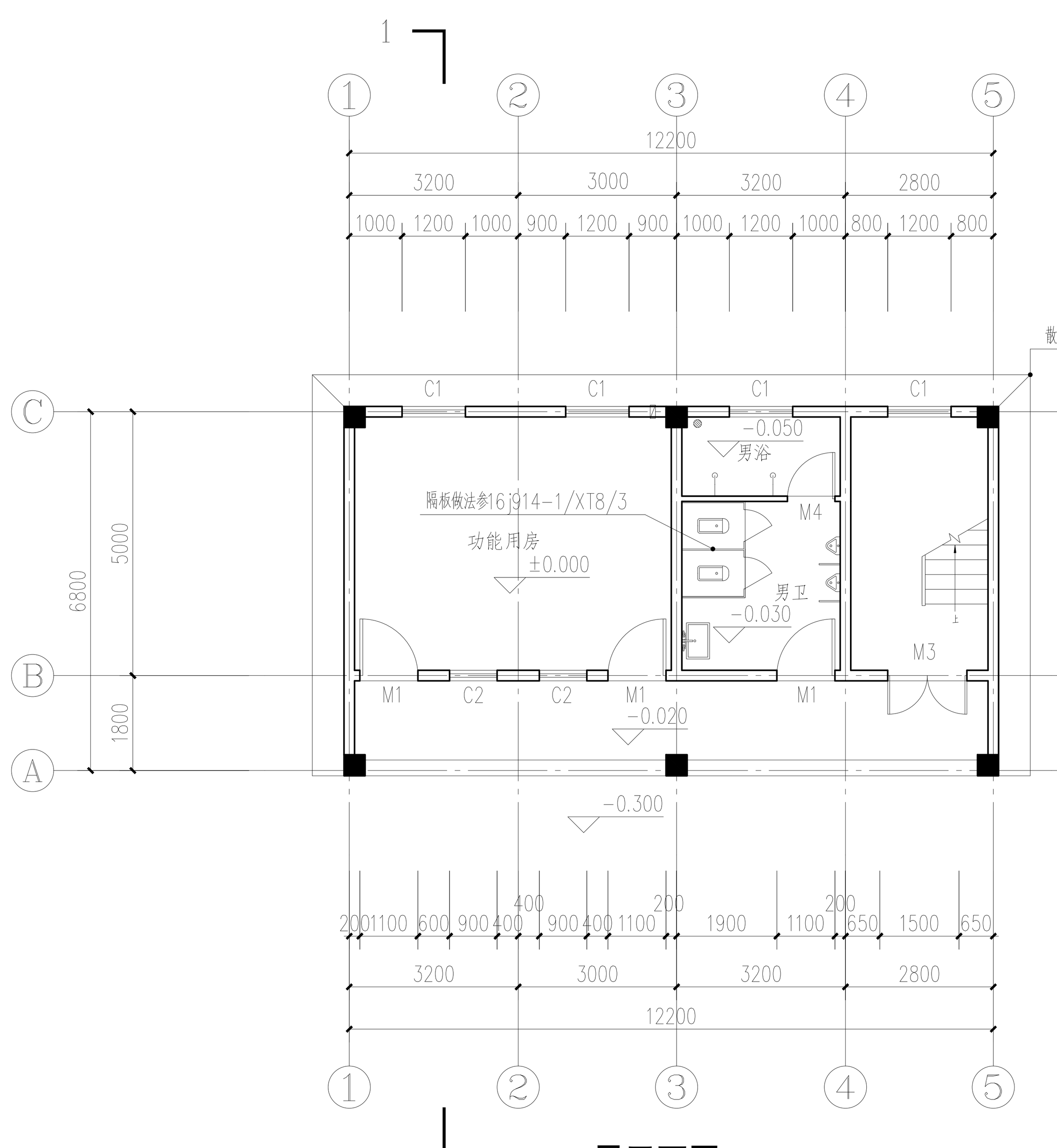

一层平面图 1:100

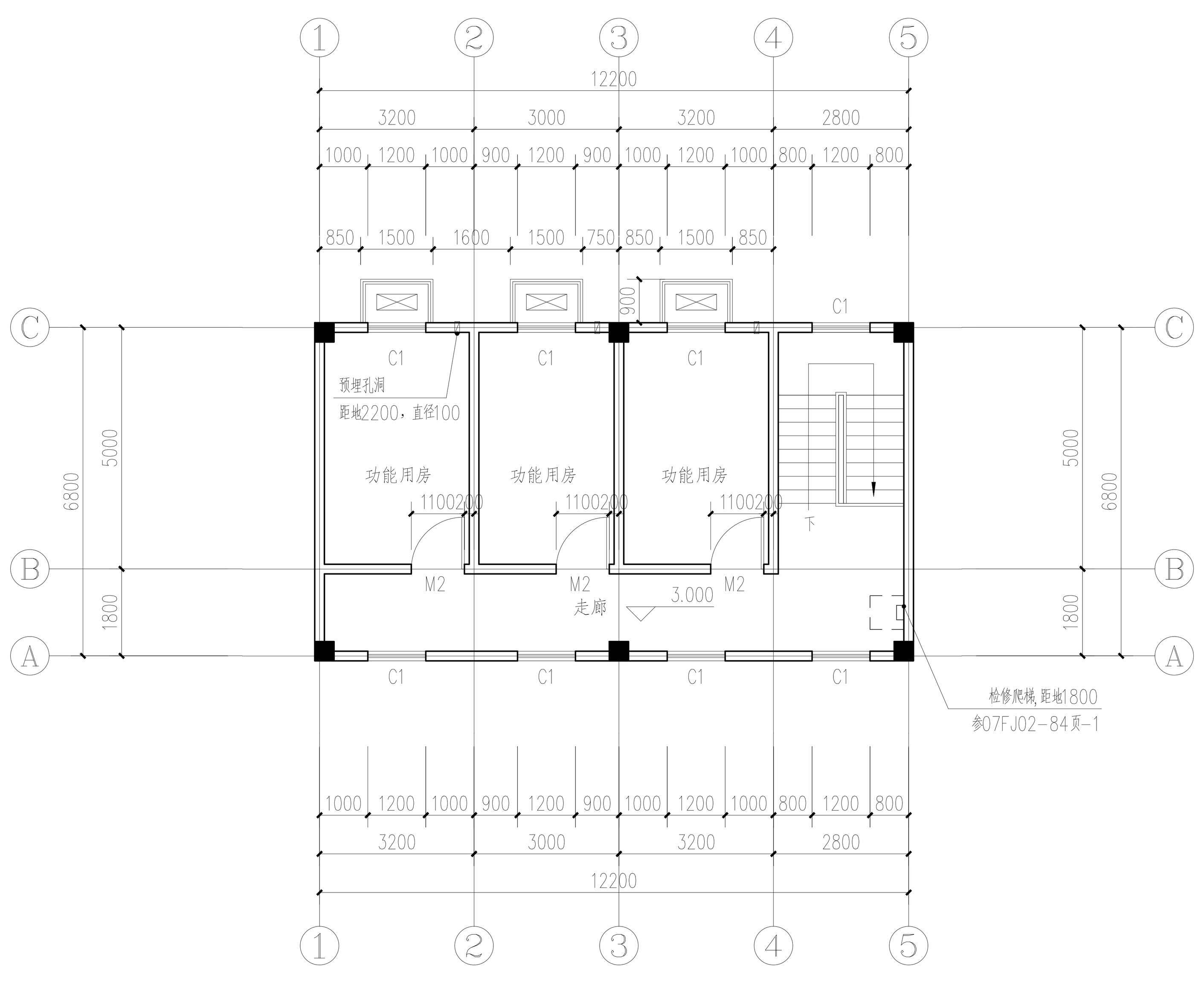

二层平面图 1:100

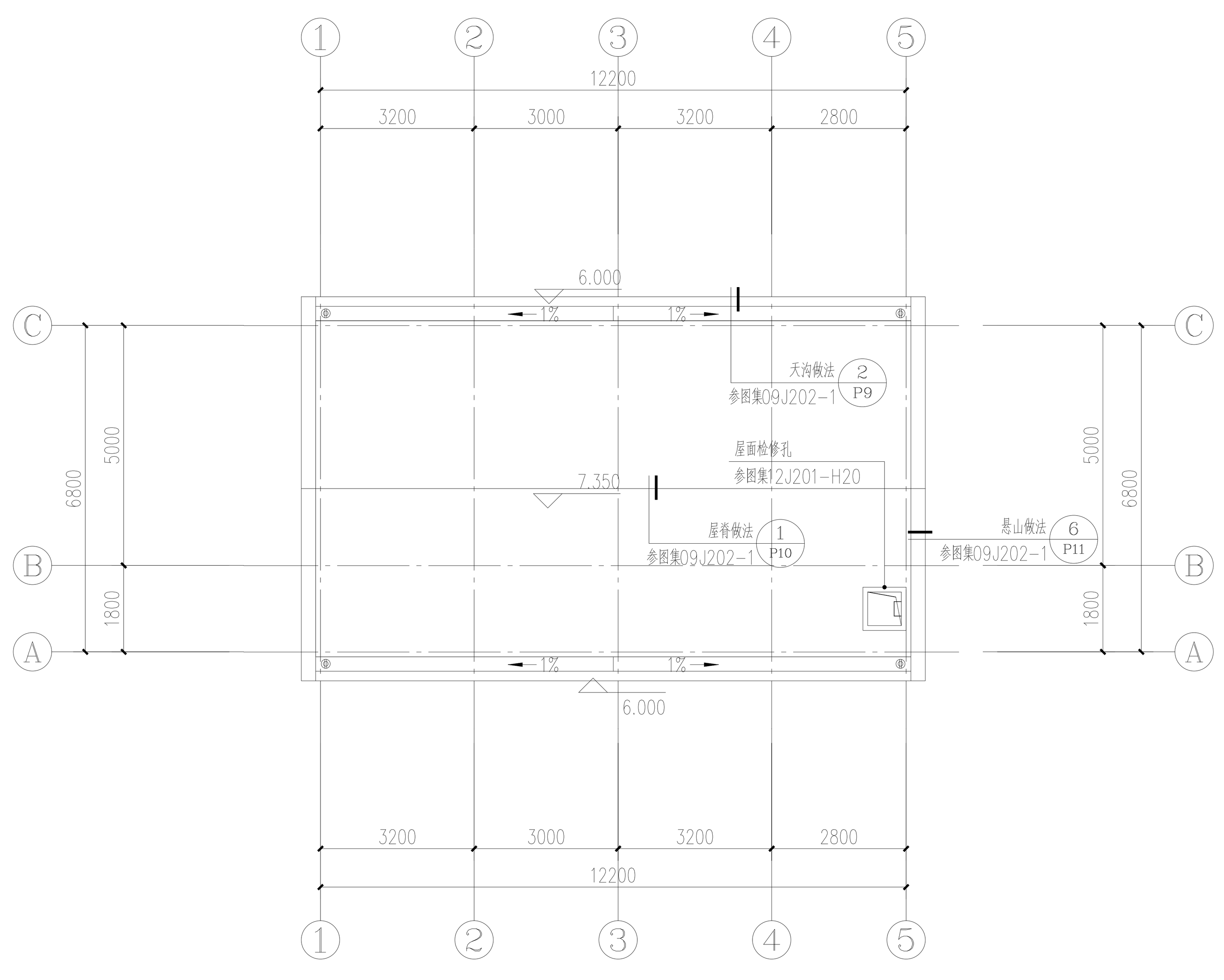

屋顶平面图 1:100

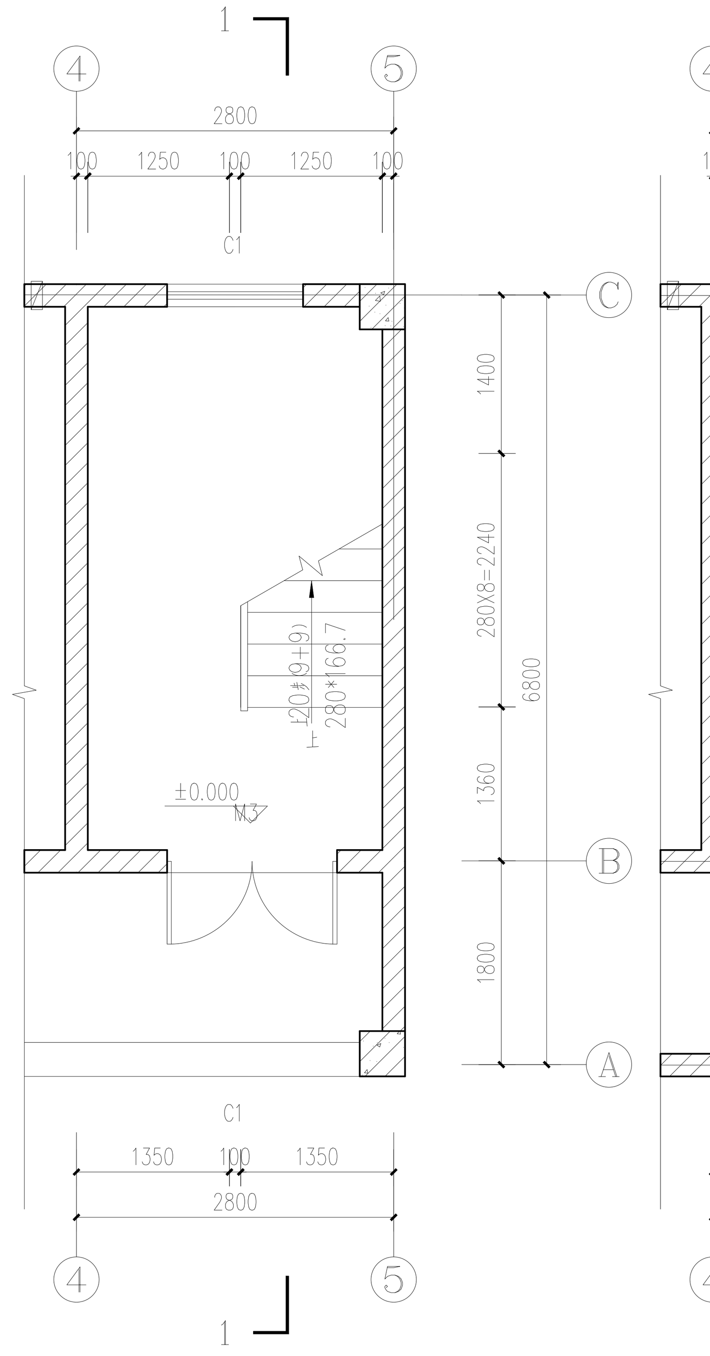

楼梯一层平面图 1:50

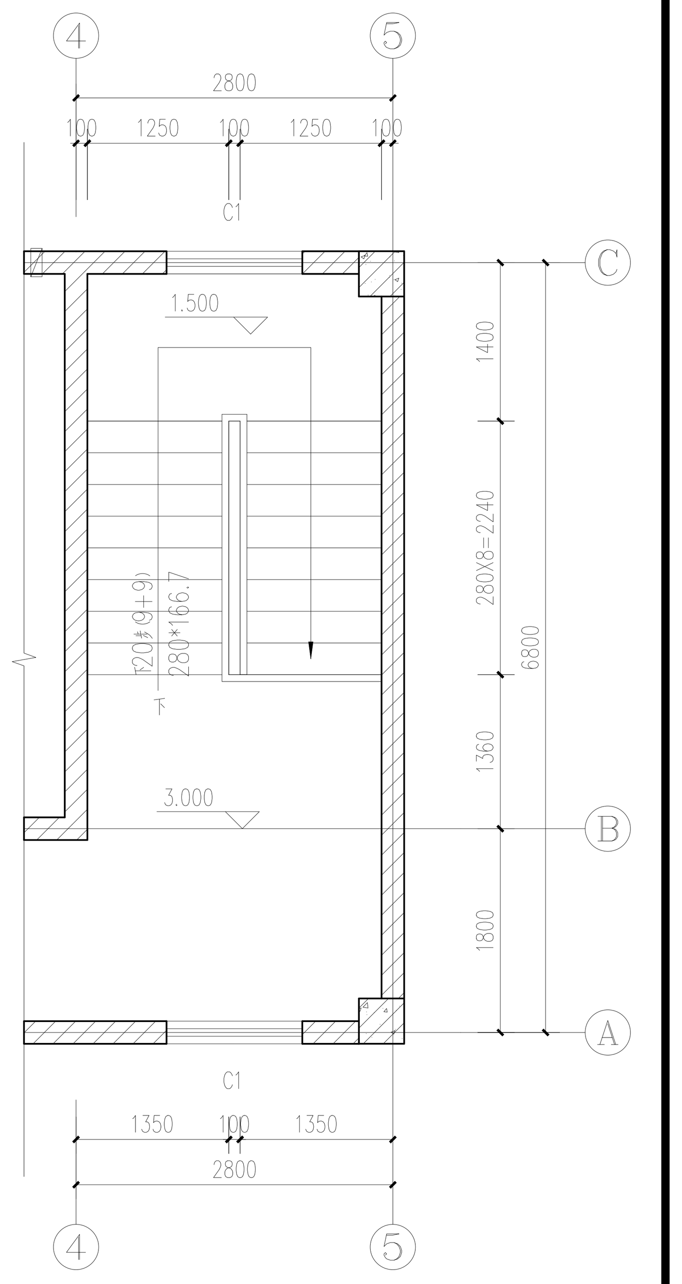

楼梯二层平面大样图 1:50

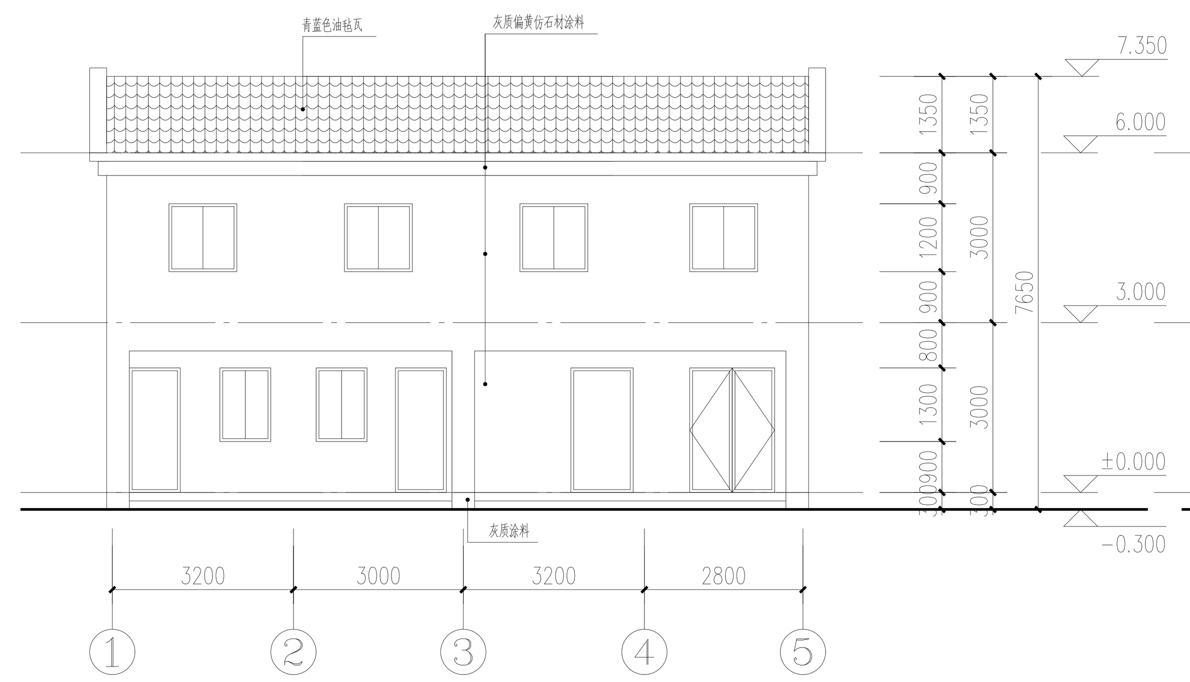

南立面图 1:100

立面色彩详效果图

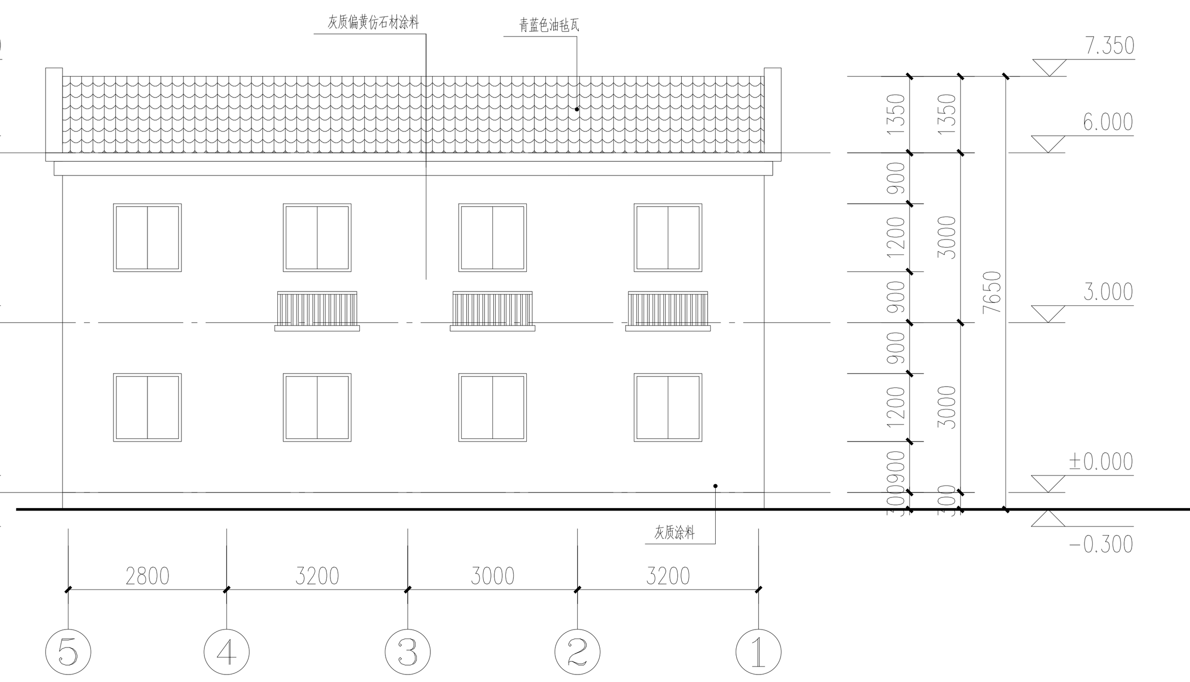

北立面图 1:100

立面色彩详效果图

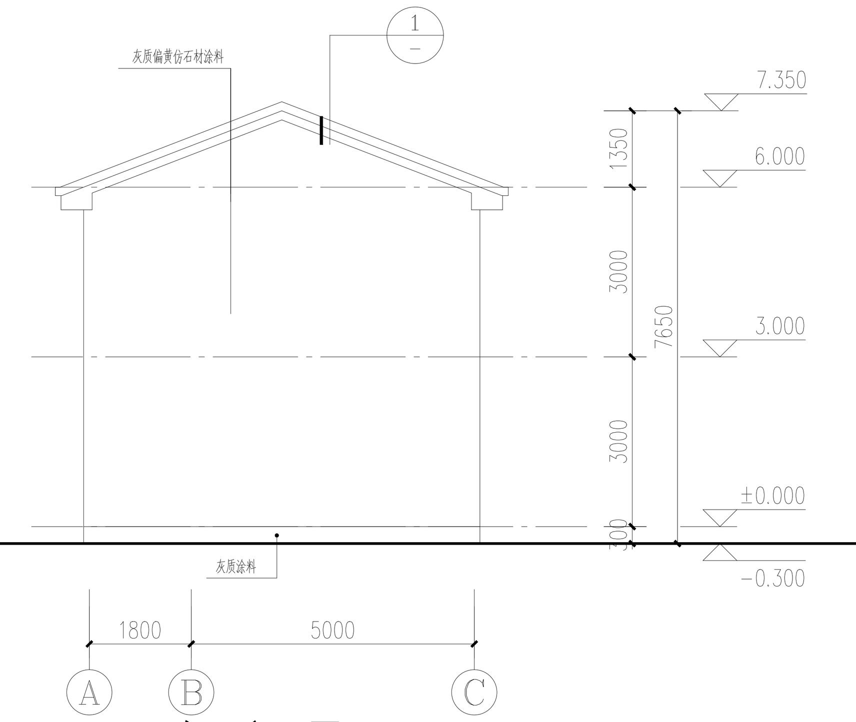

东西立面图 1:100

立面色彩详效果图

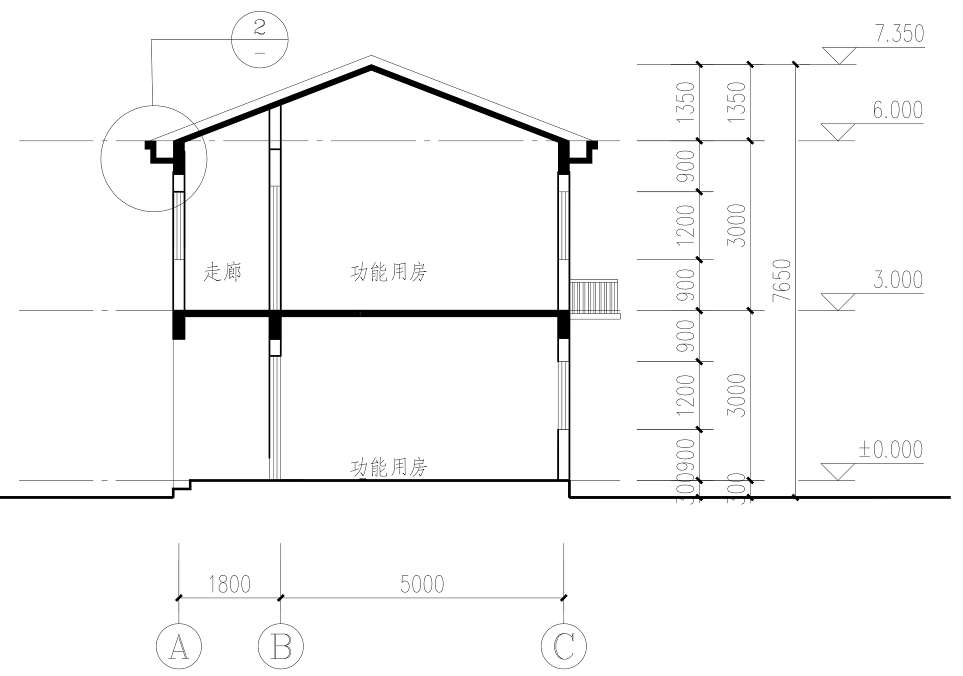

1-1剖面图 1:100

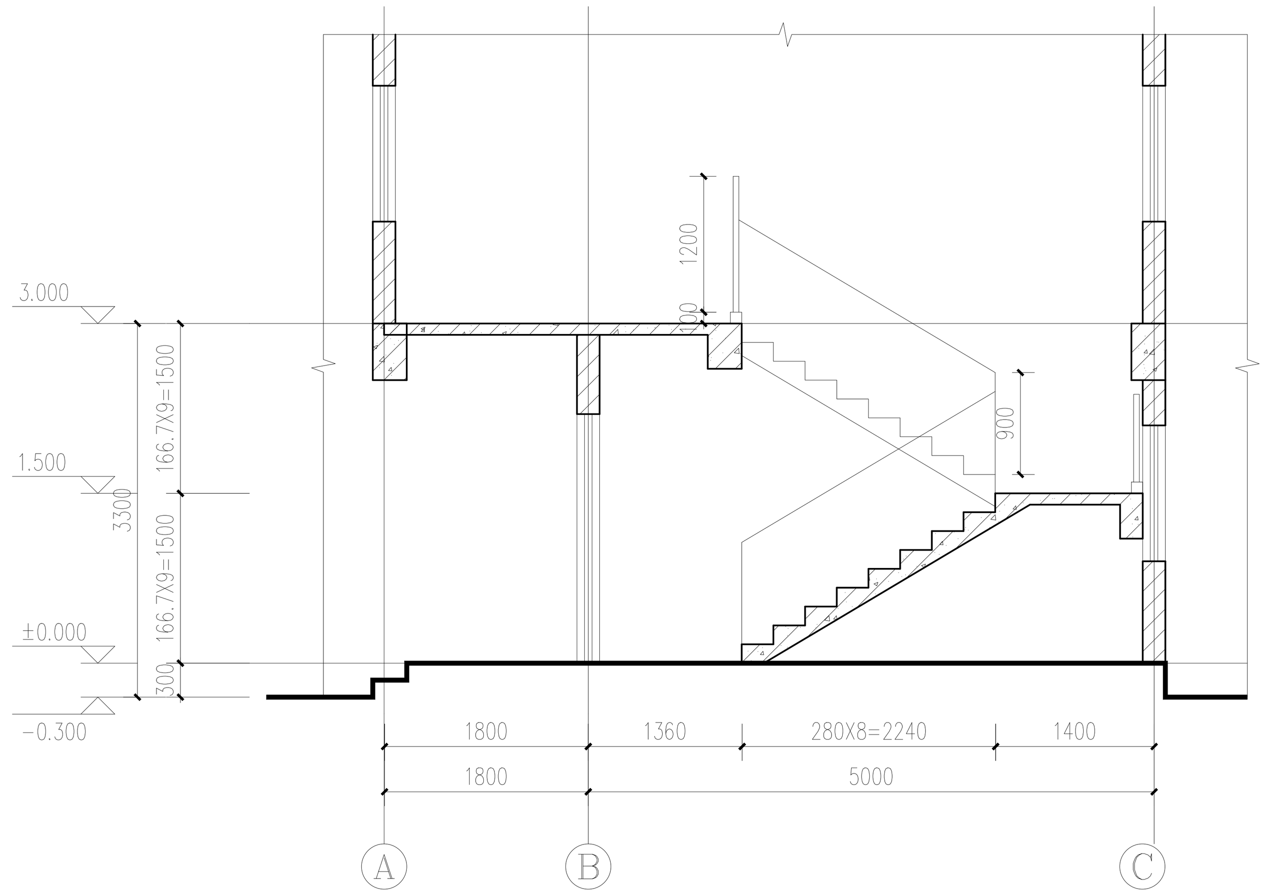

楼梯1-1剖面图 1:50

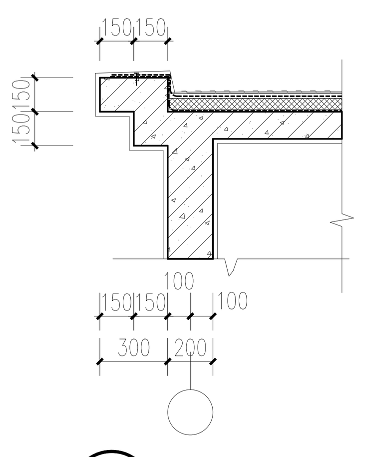

① 1:25

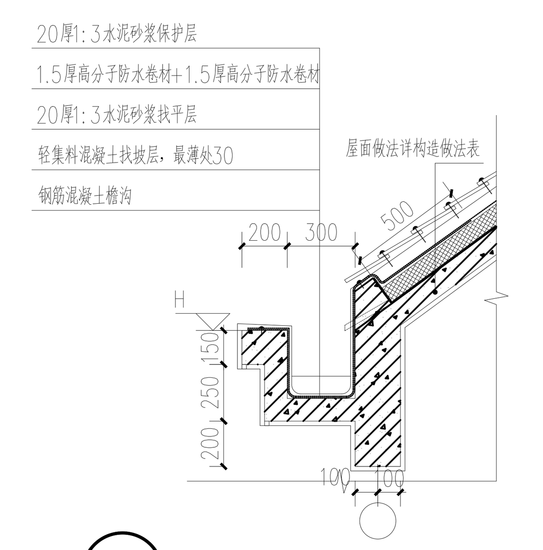

② 1:25

门窗表

类型	设计编号	洞口尺寸(mm)	型材及玻璃构造	传热系数	备注
内门	M2	1100X2200			成品木门
	M4	900X2100	63系列铝合金型材(平开) 6Low-E(高透)+12Ar+6		成品玻璃门
普通外门窗	C1	1200X1200	110系列铝合金型材(推拉) 6Low-E(高透)+12Ar+6(暖边)	2.0	分格见大样
	C2	900X1300			分格见大样
	M1	1100X2200	63系列铝合金型材(平开) 6Low-E(高透)+12Ar+6		分格见大样
	M3	1500X2200			分格见大样

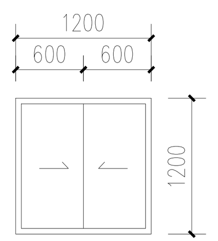

C1 1:100

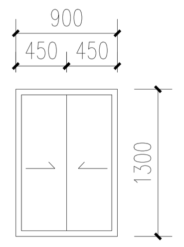

C2 1:100

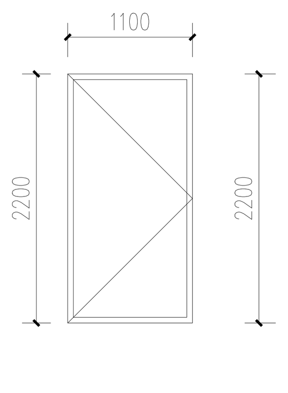

M1 1:100

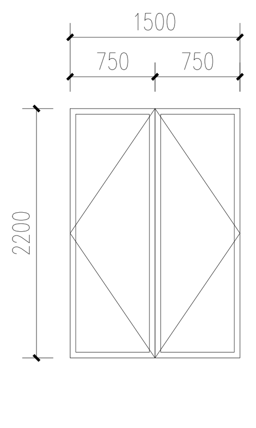

M3 1:100

说明：本工程中铝合金节能门窗及塑钢门窗除满足施工图设计说明的要求外还应应满足以下技术要求：

1)、门窗表中门窗数量仅供参考，具体数量应以实际施工数量为准，门窗施工前应仔细复合门窗数量。

2)、玻璃厚度与铝合金型材壁厚要求应经厂家计算后确定，且应根据《建筑玻璃应用技术规程》(JGJ113-2015)中有关条例执行。铝合金型材壁厚应满足以下要求：内门不应小于2.0mm，内窗不应小于1.4mm；外门不应小于2.2mm，外窗不应小于1.8mm；并满足《铝合金门窗》GB5842-2020的相关规定。此数据为最低要求，具体厚度需经厂家计算后确定。

3)、玻璃幕墙需经有资质的幕墙厂家进行二次设计，达到相关国家规定且经设计人员认可后方可施工。

4)、铝合金型材壁厚应满足以下要求：窗壁厚不小于1.4MM；门壁厚不小于2.0MM。

5)、铝合金窗，玻璃幕墙采用深灰色90系列框料，详见节能专篇。。

6)、铝合金门窗，玻璃幕墙的立面图仅表示分隔和分樘，门及开启窗的位置与形式以及相关尺寸，复杂者应现场放样无误后再行制作，经与设计院协商后可做局部调整。

7)、铝合金门窗，玻璃幕墙的内侧紧靠的梁，柱或墙涂刷与玻璃颜色相同的乳胶漆。

8)、厕所、更衣室门窗玻璃均采用磨砂玻璃；所有公共卫生间门均装闭门器。

9)、所有外窗均安装木质窗帘盒，面贴铝塑板。

10)、本门窗表所示门高，如为带门槛的门，则高度为包括门槛的高度。

11)、本工程所有落地门窗玻璃上应加防撞警示条。

12)、本工程所室外防火门采用钢制防火门，室内防火门采用木质防火门。

13)、排烟窗需与暖通专业图纸复核后下料、施工。

消防签章 FIRE DEPARTMENT STAMP | 出图签章 PUBLISH STAMP | 执业签章 REGISTER STAMP

建筑 ARCHITECTURE	会签栏 SIGN JOINTLY HURDLE	签字栏 SIGNATURE	批准 APPROVE		所长 SUPERINTENDENT		连云港市建筑设计研究院有限责任公司 LIANYUNGANG ARCHITECTURAL DESIGN & RESEARCH INSTITUTE CO;LTD. 建筑工程甲级 人防工程乙级 A232060232
结构 STRUCTURE			审定 AUTHORIZED		项目负责人 PROJECT CHIEF		
给排水 WATER SUPPLY AND DRAINAGE			审核 REVIEWED	5/5	设计 DESIGNED		建设单位 BUILD OFFICE：连云港市公安局
电气 ELECTRICITY			校核 CHECKED		CAD 制图 CAD DRAWN		工程名称 PROJECT NAME：连云港市公安局警犬基地犬舍扩建改造 -2#新建辅助用房
暖通 HEATING AND VENTILATE			专业负责人 SPECIALTY CHIEF		版次 ISSUE	1	图纸内容 DRAWING CONTENT：一层平面图、二层平面图、屋顶平面图、立面图、剖面图

设计号 DESIGN NUMBER	2024095-2
图别 CHART CATEGORY	建施
图号 CHART NUMBER	6/6
图档号 PIGEONHOLE NUMBER	
出图日期 FULFILL CHART DATE	2025.01

(计算机绘图)

本版权属连云港市建筑设计研究院有限责任公司所有，未经书面许可不得复制或转让，违者必究！
THE COPYRIGHT IS HELD BY THE LIANYUNGANG ARCHITECTURE DESIGN & RESEARCH INSTITUTE LTD. OF CHINA, THIS DRAWING MAY NOT BE DUPLICATED IN ANY FORM WITHOUT WRITTEN PERMISSION OF THE INSTITUTE. TRESPASSERS WILL BE PROSECUTED.

TEL: 0518-85520522 85520515 85520508
FAX: 0518-85520520
PC: 222001

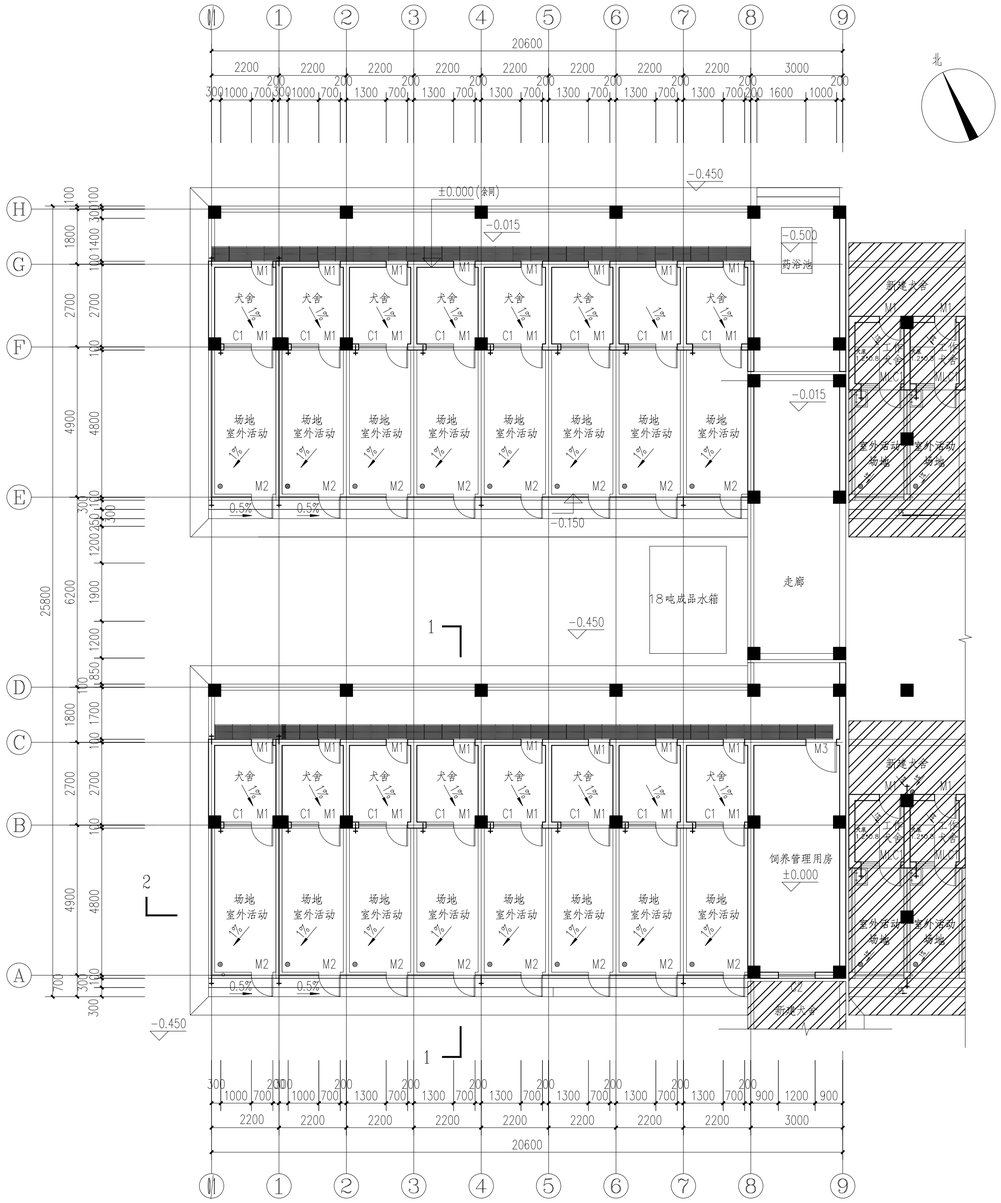

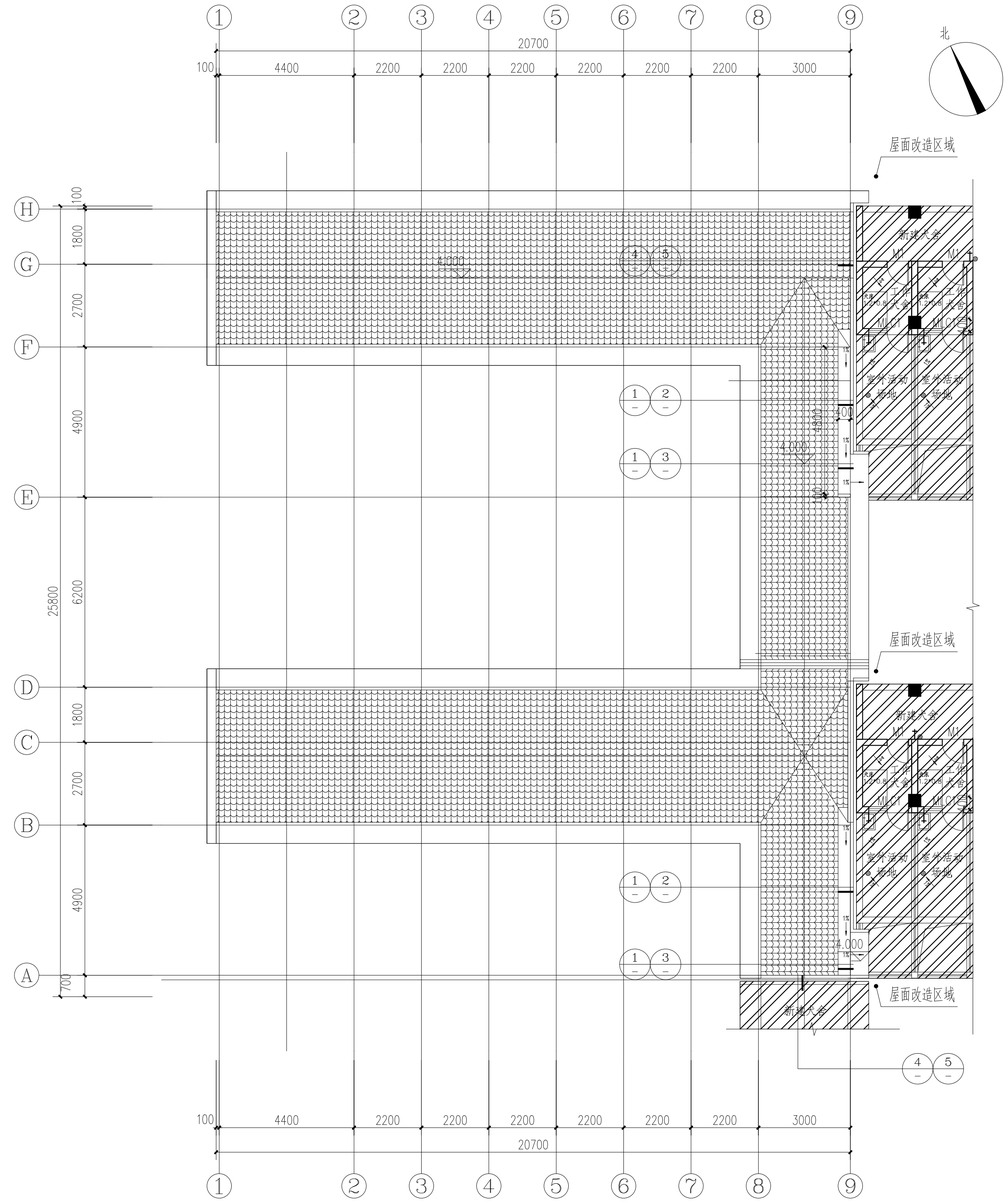

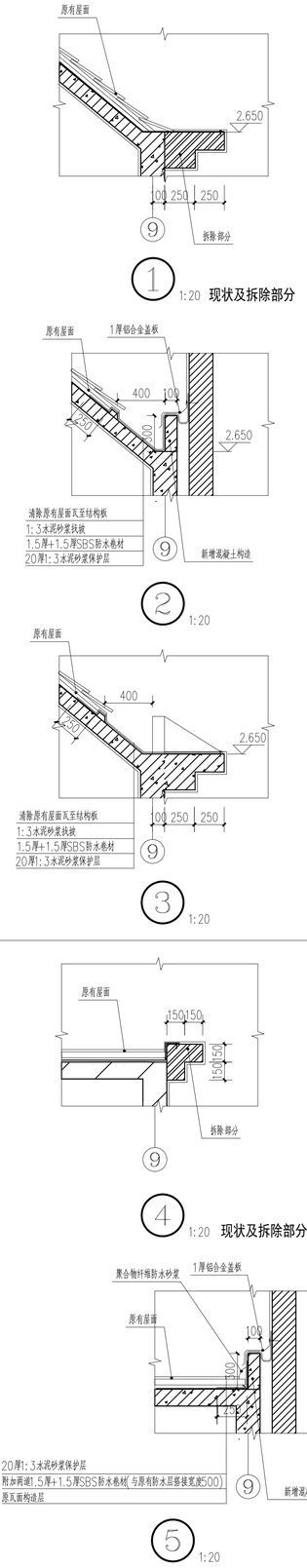

维修改造说明:本工程为3#、5#现有犬舍局部维修改造。

维修改造范围：所有犬舍室外活动场地内墙面及地面出新,与东侧连廊屋面挑檐拆除改造

做法表:

部位	编号	构造类型	做法	适用位置	备注
楼地面	楼地面 1	水泥砂浆地面	■20厚DS M20砂浆（1：2.5水泥砂浆）表面撒适量水泥粉抹压平整 ■原地面高压水枪冲洗清理，破损处用WPM20湿拌水泥砂浆修补找平，原面层拉毛处理	室外活动场地	
内墙	内墙 1	水泥砂浆内墙面	■15厚DP M20砂浆（1：2.5水泥砂浆）面层 ■ 用清水冲洗浮灰，做墙面拉毛处理 ■ 原墙面高压水枪冲洗清理，用铲子将面层翘皮、掉粉部分全部铲除干净，清除空鼓开裂，清理干净，用WPM20湿拌水泥砂浆修补找平，局部缺陷处用专用墙布进行防裂处理	室外活动场地内侧	

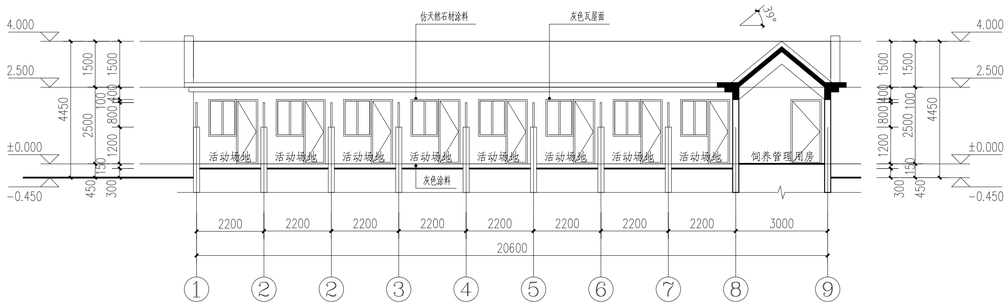

2-2剖面图 1:100

建筑 ARCHITECTURE		会签栏 SIGN JOINTLY HUBBLE	签字栏 SIGNATURE	批准 APPROVE		所长 SUPERINTENDENT		连云港市建筑设计研究院有限责任公司 LIANYUNGANG ARCHITECTURAL DESIGN & RESEARCH INSTITUTE CO.,LTD. 建筑工程甲级 人防工程乙级 A232060232	设计号 DESIGN NUMBER
结构 STRUCTURE				审定 AUTHORIZED		项目负责人 PROJECT CHIEF			图别 CHART CATEGORY 建初
给排水 WATER SUPPLY AND DRAINAGE				审核 REVIEWED		设计 DESIGNED		建设单位 BUILD OFFICE 连云港市公安局	图号 CHART NUMBER
电气 ELECTRICITY				校核 CHECKED		CAD 制图 CAD DRAWN		工程名称 PROJECT NAME 连云港市公安局警犬基地犬舍扩建改造项目 -2#辅助用房	图档号 PIGEONHOLE NUMBER
暖通 HEATING AND VENTILATE				专业负责人 SPECIALTY CHIEF		版次 ISSUE 1		图纸内容 DRAWING CONTENT 设计说明（一）	出图日期 FULFILL CHART DATE 2024.10

消防签章 FIRE DEPARTMENT STAMP　出图签章 PUBLISH STAMP　执业签章 REGISTER STAMP

（计算机绘图）