办案备勤房室内装饰改造工程

施工图

出图日期　　2025-05

注意事项(一)

1.施工方必须按图施工，对施工方提出的设计变更要求，如确系设计有误，无法施工，可由甲方提出设计变更联系单给设计方，由设计方进行设计变更。其余情况，不予变更。
2.各方项目负责人施工过程中不得随意更换，如更换必须交接、确认后方可进行。
3.施工方及各配合专业厂商在实施过程种发现任何问题要及时提出，不符合规范可不做，但要向甲方、设计方说明缘由，共同协商调整，不可擅自变更方案，造成装饰面与图纸不符。
4.为加强各合作单位的责任心，各专业对各自的深化图纸各负其责。业主、设计方不为任何深化图纸的专业性、正确性背书。
5.空调厂家需根据装饰施工图上示意的风口点位进行深化，在装饰完成面内，无法达成和设计方沟通解决。如与吊顶有冲突，需及时通知设计方，空调深化图纸需交装饰设计单位归档。
6.为确保硬装、软装材料在搭配上色调协调，层次分明，特别要求施工方在材料送审时，在10个工作日内一次送全，以便于设计师综合进行对比，设计师在2-3个工作日内完成初步确认，期间通知施工方替换与要求不符的样品，确保在1-2次复审后完成所有材料样品的签字和封样，整个选样流程需控制在15个工作日内。最终经甲方同意方可大面积采购施工。
7.施工方必须需严格对照物料文件进行选样，所有材料应符合中、高档品质要求，所有经过签字的材料，需留存一份在设计方进行封样，任何材料都必须得到设计方及甲方认可后才允许投入使用。
8.部分网购材料为保证效果和质量，需在不同卖家处购得少量同款产品，经对比后择优选择。地砖及墙砖需额外采购2~3平方用于后期维修更换。最终经甲方同意方可大面积采购施工。
9.现场所有木饰面均为成品定制、现场组装，木皮需达到行业规范厚度40丝以上。厂家需根据设计方所提供小样重新打样，经设计师和甲方确定后方可投入生产。
10.所有玻璃均需钢化。
11.石材需提供500*500大板效果，经设计方和甲方确定后方可投入使用。
12.家具布料及皮革选材耐磨加衬布，需参照中高档酒店空间材料档次，经设计方和甲方确定后方可投入使用。
13.所有家具在毛坯阶段，均需甲方和设计方认可，再进行批量生产，避免后期出现大量同类型缺陷。
14.系统配合厂家，在施工前需认真读图，针对现场实际情况做出专业判断，保证后期使用无问题。发现问题及时提出，满足国家各项法律法规要求，不符合规范可不做。
15.配合厂家要深化出图，现场核实最终尺寸，经设计方和甲方确定后方可投入生产。如：灯具、家具、字牌、结构等，均需甲方确认。
16.电气施工前需提供配电箱尺寸，如原设计暗藏摆放的位置和装饰造型产生冲突，需及时同设计方沟通解决。
17.液晶电视，尺寸甲方确认后施工方需先行购买，确定好设备尺寸后方可进行周边的装饰造型施工。
18.工程灯详见灯具文件，变压器设置在室内天花上方，或其他地方暗藏并设置检修口。
19.所有原建筑墙体开窗开洞或其它新改造区域需结构单位或施工单位深化并出具结构加固图纸，满足结构的牢固稳定性，经物管同意交甲方确认同意后方可施工。
20.挂艺术品和画的墙体背后需加固以便安装。

南京居格室内装饰
工程设计有限公司

版权所有，未经本公司书面同意，不得使用、抄袭及复制；不可度量图纸；施工单位须现场校验尺寸，如有不符须立即通知本公司。
ALL DESIGNS OF THIS DRAWING ARE THE PROPERTY OF THIS COMPANY. AND CANNOT BE USED WITHOUT ITS WRITTEN PERMISSION. DO NOT SCALE DRAWINGS. ALL MEASUREMENT MUST BE CHECHED AND VERIFIED ON SITE. ANY DISCREPANCIES SHALL BE REPORTED TO THIS COMPANY IMMEDIATELY.

项目名称:	办案备勤房室内装饰改造工程
建设方:	

专　业:	样板字体	手签栏
负　责:		
审　定:		
审　核:		唐飞
校　对:		
设　计:		
绘　图:		

图纸名称:	注意事项(一)
比例:	见图
日期:	2025.05
图纸编号:	SA-01

修改记录:	摘要:	日期:
△		
△		
△		
△		

图章加盖:

施工说明(一)

一.防水工程

一般规定

本章适用于卫生间、阳台的防水工程施工。

防水施工宜采用涂膜防水。

防水施工人员应具备相应的岗位证书。

防水工程应在地面、墙面隐蔽工程完毕并经检查验收后进行。

其施工方法应符合国家现行标准、规范的有关规定。

施工时应设置安全照明，并保持通风。

施工环境温度应符合防水材料的技术要求，并宜在5℃以上。

防水工程应做两次蓄水试验。

主要材料质量要求

防水材料的性能应符合国家现行有关标准的规定，并应有产品合格证书。

施工要点

1.基层表面应平整，不得有松动、空鼓、起砂、开裂等缺陷，含水率应符合防水材料的施工要求。

地漏、套管、卫生洁具根部、阴阳角等部位，应先做防水附加层。

防水层应从地面延伸到墙面，高出地面300mm；浴室墙面的防水层不得低于1800mm。

防水砂浆施工应符合下列规定:

防水砂奖的配合比应符合设计或产品的要求，防水层应与基层結合牢固，表面应平整，不得有空鼓、裂缝和麻面起砂，阴阳角应做成圆弧形。

2.保护层水泥砂浆的厚度、强度应符合设计要求。

涂膜防水施工应符合下列规定：

涂膜涂刷应均匀一致，不得漏刷。总厚度应符合产品技术性能要求

玻纤布的接合应顺流水方向搭接，搭接宽度应不小于100mm。两层以上玻纤布的防水施工，上、下搭接应错开幅宽的1/2。

二.抹灰工程

一般规定

本章适用于室内抹灰工程施工。

顶棚抹灰层与基层之间及各抹灰层之间必须粘结牢固，无脱层、不同材料基体交接处表面的抹灰应采取防止开裂的加强措施。

室内墙面、柱面和门洞口的阳角做法应符合设计要求。设计无要求时，应采用1:3水泥砂浆做暗护角，其高度不应低于2m，每侧宽度不应小于50mm。

水泥砂浆抹灰层应在抹灰24h后进行养护。抹灰层在凝结前，应防止快干、水沖、撞击和震动。

冬期施工，抹灰时的作业面温度不宜低于5℃；抹灰层初凝前不得大面积抹灰前应设置标筋。抹灰应分层进行，每遍厚度宜为5mm~7mm。抹石灰砂浆和水泥混合砂浆每遍厚度宜为7一9mm。当抹灰总厚度超出35mm时，应采取加强措施。

用水泥砂浆和水泥混合砂浆抹灰时，应待前一抹灰层凝结后方可抹后二层；用石灰砂浆抹灰时，应待前一抹灰层七八成干后方可抹后二层。

底层的抹灰层强度不得低于面层的抹灰层强度。水泥砂浆拌好后，应在初凝前用完，凡结硬砂浆不得继续使用

主要材料质量要求

抹灰用的水泥宜为矽酸盐水泥、普通矽酸盐水泥，其强度等级不应小于32.5。

不同品种不同标号的水泥不得混合使用。

水泥应有产品合格证书。

抹灰用砂子宜选用中砂，砂子使用前应过筛，不得含有杂物。

抹灰用石灰膏的熟化期不应少于15d。罩面用磨細石灰粉的熟化期不应少于3d。

基层处理应符合下列规定：

1.砖砌体，应清除表面杂物、尘土，抹灰前应洒水湿润。

2.混凝土，表面应凿毛或在表面洒水湿润后涂刷1：1水泥砂浆(加适施工要点

量胶粘剂)。

3.加气混凝土，应在湿润后边刷界面剂，边抹强度不大于M5的水泥混合砂浆。

抹灰层的平均总厚度应符合设计要求。

三.吊顶工程

一般规定

本章适用于明龙骨和暗龙骨吊顶工程的施工。

吊杆、龙骨的安装间距、连接方式应符合设计要求。后置埋件、金属吊杆、龙骨应进行防腐处理。木吊杆、木龙骨、造型木板和木饰面板应进行防腐、防火、防蛀处理。

吊顶材料在运输、搬运、安装、存放时应采取相应措施，防止受潮、变形及损坏板材的表面和边角。

重型灯具、电扇及其它重型设备严禁安装在吊顶龙骨上。

吊顶内填充的吸音、保温材料的品种和鋪设厚度应符合设计要求，并应有防散落措施。

饰面板上的灯具、烟感器、喷淋头、风日蓖子等设备的位置应合理、美观，与饰面板交接处应严密。

吊顶与墙面、窗帘盒的交接应符合设计要求。

搁置式轻质饰面板，应按设计要求设置压卡装置。

胶粘剂的类型应按所用饰面板的品种配套选用。

主要材料质量要求

吊顶工程所用材料的品种、规格和颜色应符合设计要求。饰面板、金属龙骨应有产品合格证书。木吊杆、木龙骨的含水率应符合国家现行标准的有关规定。

饰面板表面应平整，边缘应整齐，颜色应一致。穿孔板的孔距应排列整齐；胶合板、木质纤维板、大芯板不应脱胶、变色。

防火涂料应有产品合格证书及使用说明书。

施工要点

龙骨的安装应符合下列要求：

1.应根据吊顶的设计标高在四周墙上弹线。弹线应清晰、位置应准确。

2.主龙骨吊点间距、起拱高度应符合设计要求。当设计无要求时，吊点间距应小于1.2m，应按房间短向跨度的

龙骨安装后应及时校正其位置标高。

3.吊杆应通直，距主龙骨端部距离不得超过300mm。当吊杆与设备相遇时，应调整吊点构造或增设吊杆。

4.次龙骨应紧贴主龙骨安装。固定板材的次龙骨间距不得大于600mm，在潮湿地区和场所，间距宜为300 - 400mm。用沉头自攻钉安装饰面板时，接缝处次龙骨宽度不得小于40mm。

南京居格室内装饰
工程设计有限公司

版权所有，未经本公司书面同意，不得使用、抄袭及复制；不可度量图纸；施工单位须现场校验尺寸，如有不符须立即通知本公司。
ALL DESIGNS OF THIS DRAWING ARE THE PROPERTY OF THIS COMPANY. AND CANNOT BE USED WITHOUT ITS WRITTEN PERMISSION. DO NOT SCALE DRAWINGS. ALL MEASUREMENT MUST BE CHECHED AND VERIFIED ON SITE. ANY DISCREPANCIES SHALL BE REPORTED TO THIS COMPANY IMMEDIATELY.

项目名称:
办案备勤房室内装饰改造工程

建设方:

专　业:	样板字体	手签栏
负　责:		
审　定:		
审　核:		唐飞
校　对:		
设　计:		
绘　图:		

图纸名称: 施工图说明一

比例: 见图

日期: 2025.05

图纸编号: SA-02

修改记录:	摘要:	日期:
△		
△		
△		
△		

图章加盖:

施工说明(二)

5.暗龙骨系列横撑龙骨应用连接件将其两端连接在通长次龙骨上。明龙骨系列的横撑龙骨与通长龙骨搭接处的间隙不得大于1mm。
6.边龙骨应按设计要求弹线，固定在四周墙上。
7.全面校正主、次龙骨的位置及平整度，连接件应错位安装。
安装饰面板前应完成吊顶内管道和设备的调试和验收。
饰面板安装前按应规格、颜色等进行分类选配。
暗龙骨饰面板(包括紙面石膏板、纤维水泥加压板、胶合板、金属方块板、金属条形板、塑料条形板、石膏板、钙塑板、矿棉板和格栅等)的安装应符合下列规定：
以轻钢龙骨、铝合金龙骨为骨架，采用钉固法安装时应使用沉头自攻钉固定。

以木龙骨为骨架，采用钉固法安装时应使用木螺钉固定，胶合板可用铁釘固定。
金属饰面板采用吊挂连接件、插接件固定时应按产品说明书的规定放置。

采用复合粘贴法安装时，胶粘剂未完全固化前板材不得有强烈振动。

纸面石膏板和纤维水泥加压板安装应符合下列规定：
1.板材应在自由状态下进行安装，固定时应从板的中间向板的四周固定。
2.紙面石膏板螺钉与板边距离：纸包边宜为10 - 15mm，切割边宜为15 - 20mm；水泥加压板螺钉与板边距离宜为8 - 15mm。
3.板周边钉距宜为150 - 170mm，板中钉距不得大于200mm。
4.安装双层石膏板时，上下层板的接缝应错开，不得在同一根龙骨上接缝。
5.螺钉头宜略埋入板面，并不得使纸面破损。钉眼应做防锈处理并用腻子抹平。
6.石膏板的接缝应按设计要求进行板缝处理。

石膏板、钙塑板的安装应符合下列规定：
1.当采用钉固法安装时，螺钉与板边距离不得小于15mm，螺钉间距宜为150 - 170mm，均匀布置，並应与板面垂直，钉帽应进行防锈处理，并应用与板面颜色相同涂料涂饰或用石膏腻子抹平。
2.当采用粘接法安装时，胶粘剂应涂抹均匀，不得漏涂。

四.细部工程

一般规定
本章适用木门窗套、窗帘盒、护栏、扶手、花饰等细部工程的制作安装施工。
细部工程应在隐蔽工程已完成并经验收后进行。
框架结构的固定应用榫连接。板式结构的固定橱柜应用专用连接件连接。
细木饰面板安装后，应立即刷一遍底漆。
潮湿部位的固定橱柜、木门套应做防潮处理。
护栏、扶手应采用坚固、耐久材料，并能承受规范允许的水平荷 载。
扶手高度不应小于0.90m，护栏高度不应小于1.05m，栏杆间距不应大于0.11m。
湿度较大的房间，不得使用未经防水处理的石膏花饰、纸质花饰 等。
花饰安装完毕后，应采取成品保护措施。

主要材料质量要求
人造木板、胶粘剂的甲醛含量应符合国家现行标准的有关规定，应有产品合格证书。
木材含水率应符合国家现行标准的有关规定。

施工要点

门套基层处理安装要点
1.检查基层材料选用合格木龙骨及15mm细木工板或中纤板为基层材料。施工前检查基层墙体平整度误差超过30mm采用相应措施墙体破损较大的在木作基层作好后应用水泥砂浆找补平整后方能进行面层施工。
2.门窗套基层细木工板套材下料基层用干燥木料打木楔固定稳固离地5mm防止水浸。封面层板使用白乳胶、钉子固定白乳胶应涂刷均匀足量修边时严禁修伤面板。
3.门扇制作厚度一般为38mm左右装锁处特别加固木工板可做交叉开口处理以防变形。
4.施工中应特别注意门套上口及门扇上下边的处理要求做到平整、光洁。
5.门套基层用板横向不允许用拼板纵向用2—3条整板留2—3mm缝拼接这样可防止基层变形。

木门窗套的制作安装应符合下列规定：
1.门窗洞口应方正垂直，預埋木砖应符合设计要求，并应进行防腐处理。
2.根据洞口尺寸、门窗中心线和位置线，用方木制成搁栅骨架并应做防腐处理，横撑位置必须与预埋件位置重合。
3.搁栅骨架应平整牢固，表面刨平。安装搁栅骨架应方正，除预留出板面厚度外，搁栅骨架与木砖间的间隙应垫以木垫，连接牢固。安装洞口搁栅骨架时，一般先上端后两侧，洞口上部骨架应与紧固件连接牢固。
4.与墙体对应的基层板板面应进行防腐处理，基层板安装应牢固。饰面板颜色、花纹应谐调。板面应略大于搁栅骨架，大面应淨光，小面应刮直。木纹根部应向下，长度方向需要对接时，花纹应通顺，其接头位置应避开视线平视范围，宜在室内地面2m以上或1.2m以下，接头应留在横撑上。
贴脸、线条的品种、颜色、花纹应与饰面板谐调。贴脸接头应成45度角，贴脸与门窗套板面結合应紧密、平整，贴脸或线条盖住抹灰墙面应不小于10mm。

本窗帘盒的制作安装应符合下列规定：
1.窗帘盒宽度应符合设计要求。当设计无要求时，窗帘盒宜伸出窗口两侧200一300mm，窗帘盒中线应对准窗口中线，并使两端伸出窗口长度相同。窗帘盒下沿与窗口上沿应平齐或略低。
2.当采用木龙骨双包夹板工艺制作窗帘盒时，遮挡板外立面不得有明榫、露钉帽，底边应做封边处理。
窗帘盒底板可采用后置埋木楔或膨胀螺栓固定，遮挡板与顶棚交接处宜用角线收口。窗帘盒靠墙部分应与墙面紧贴。
窗帘轨道安装应平直。窗帘轨固定点必须在底板的龙骨上，连接必须用木螺，严禁用圆钉固定。采用电动窗帘轨时，应按产品说明书进行安装调试。
3.固定柜的制作安装应符合下列规定：
根据设计要求及地面及顶棚标高，确定橱柜的平面位置和标高。
制作木框架时，整体立面应垂直、平面应水平，框架交接处应做榫连接，并应涂刷木工乳胶。
侧板、底板、面板应用扁头钉与框架固定牢固，钉帽应做防腐处理。

南京居格室内装饰
工程设计有限公司

版权所有，未经本公司书面同意，不得使用、抄袭及复制；不可度量图纸；施工单位须现场校验尺寸，如有不符须立即通知本公司。
ALL DESIGNS OF THIS DRAWING ARE THE PROPERTY OF THIS COMPANY. AND CANNOT BE USED WITHOUT ITS WRITTEN PERMISSION. DO NOT SCALE DRAWINGS. ALL MEASUREMENT MUST BE CHECHED AND VERIFIED ON SITE. ANY DISCREPANCIES SHALL BE REPORTED TO THIS COMPANY IMMEDIATELY.

项目名称:
办案备勤房室内装饰改造工程

建设方:

专　业:	样板字体	手签栏
负　责:		
审　定:		
审　核:		唐飞
校　对:		
设　计:		
绘　图:		

图纸名称: 施工图说明二
比例: 见图
日期: 2025.05
图纸编号: SA-03

修改记录:	摘要:	日期:
△		
△		
△		
△		

图章加盖:

施工说明(三)

4.抽屉应采用燕尾榫连接，安装时应配置抽屉滑轨。
五金件可先安装就位，油漆之前将其拆除，五金件安装应整齐、

扶手、护栏的制作安装应符合下列规定：
1.木扶手与弯头的接头要在下部连接牢固。木
扶手的宽度或厚度超过70㎜时，其接头应粘接加强。
2.扶手与垂直杆件连接牢固，紧固件不得外露。
3.整体弯头制作前应做足尺样板，按样板划线。弯头粘结时，温度不宜低于5℃。弯头下部应与栏杆扁钢结合紧密、牢固。
4.木扶手弯头加工成形应刨光，弯曲应自然，表面应磨光。
5.金属扶手、护栏垂直杆件与预埋件连接应牢固、垂直，如焊接，则表面应打磨抛光。
6.玻璃栏板应使用夹层夹玻璃或安全玻璃。

花饰的制作安装应符合下列规定：
1.装饰线安装的基层必须平整、坚实、装饰线不得随基层起伏。
2.装饰线、件的安装应根据不同基层，采用相应的连接方式。
3.木(竹)质装饰线、件的接口应拼对花纹，拐弯接口应齐整无缝，同一种房间的颜色应一致，封口压边条与装饰线、件应连接紧密牢固。
石膏装饰线、件安装的基层应干燥，石膏线与基层连接的水平线和定位线的位置、距离应一致，按缝应45度角拼接。当使用螺钉固定花件时，应用电钻打孔，螺钉钉头应沉入孔内，螺钉应做防锈处理；当使用胶粘剂固定花件时，应选用短时间固化的胶粘材料。
金属类装饰线、件安装前应做防腐处理。基层应干燥、坚实。铆接、焊接或紧固件连接时，紧固件位置应整齐，焊接点应在隐蔽处、焊接表面应无毛刺。刷漆前应去除氧化层。

五.墙面铺装工程

一般规定
本章适用于石材、墙面砖、等材料的墙面铺贴安装工程施工。
墙面铺装工程应在墙面隐蔽及抹灰工程、吊顶工程已完成并经验收后进行。当墙体有防水要求时，应对防水工程进行验收。
采用湿作业法铺贴的天然石材应作防矶处理。
在防水层上粘贴饰面砖时，粘结材料应与防水材料的性能相容。
墙面面层应有足够的强度，其表面质量应符合国家现行标准的有关规定。
湿作业施工现场环境温度宜在5℃以上；裱糊时空气相对湿度不得大于85 %，应防止湿度及温度剧烈变化。

主要材料质量要求
石材的品种、规格应符合设计要求，天然石材表面不得有隐伤、风化等缺陷。
墙面砖的品种、规格应符合设计要求，并应有产品合格证书。
木材的品种、质量等级应符含设计要求，含水率应符合国家现行标准的有关要求。

施工要点
墙面砖铺贴应符合下列规定：
墙面砖铺贴前应进行挑选，并应浸水2h以上，晾干表面水分。
铺贴前应进行放线定位和排砖，非整砖应排放在次要部位或阴角处。每面墙不宜有两列非整砖，非整砖宽度不宜小于整砖的1/3。
铺贴前应确定水平及竖向标志，垫好底尺，挂线铺贴。墙面砖表面应平整、接缝应平直、缝宽应均匀一致。阴角砖应压向正确，阳角线宜做成45度角对接。在墙面突出物处，应整砖套割吻合，不得用非整砖拼凑铺贴。
当采用粘贴法施工时，基层处理应平整但不应压光。胶粘剂的配合比应符合产品说明书的要求。胶液应均匀、饱满的刷抹在基层和砖背面，砖就位时应准确，并应立即挤紧、找平、找正，进行顶卡固定。溢出胶液应随时清除。

墙面石材铺装应符合下列规定：
1.墙面石材铺贴前应进行挑选，并应按设计要求进行预拼。
2.强度较低或较薄的石材应在背面粘贴玻璃纤维纲布。
3.当采用湿作业法施工时，固定石材的铜丝应与预埋件连接牢固。每块石材与铜丝拉接点不得少于4个。灌注砂浆前应将石材背面及基层湿润，并应用填缝材料临时封闭石材板縫，避免漏浆。灌注砂浆宜用1:3白水泥砂漿，灌注时应分层进行，每层灌注高度宜为150一200㎜，且不超过板高的1/3，插捣应密实。待其初凝后方可灌注上层的水泥砂浆。

木装饰装修墙制作安装应符合下列规定；
1.制作安装前应检查基层的垂直度和平整度，有防潮要求的应进行防潮处理。
2.按设计要求弹出标高、竖向控制线、分格线。打孔安装木砖或木楔,深度应不小于40㎜，木砖或木楔应做防腐处理。
3.龙骨间距应符合设计要求。当设计无要求时；横向间距宜为300㎜，竖向间距宜为400㎜。龙骨与木砖或木楔连接应牢固。龙骨、木质基层板应进行防火处理。
4.饰面板安装前应进行选配，颜色、木纹对接应自然谐调。
5.饰面板固定应采用射钉或胶粘接，接缝应在龙骨上，接缝应平整。
镶接式木装饰墙可用射钉从凹榫边倾斜射入。安装第一决时必须校对竖向控制线。
安装对边收口线条时应用射钉固定，钉的位置应在线条的凹槽处或背视线的一侧。

软包墙面制作安装应符合下列规定：
软包墙面所用填充材料、纺织面料和龙骨、木基层板等均应进行防火处理。
墙面防潮处理应均匀涂刷二层清油或满铺油纸。不得用沥青油毡做防潮层。
木龙骨宜采用凹槽榫工艺预制，可整体或分片安装，与墙体连接应紧密、牢固。
填充材料制作尺寸应正确，棱角应方正，应与木基层板粘接紧密。

六.涂饰工程

一般规定
本章适用于住宅内部水性涂料、溶剂型涂料和美术涂饰的涂饰工程施工。
涂饰工程应在抹灰、吊顶、细部、地面及电气工程等已完成并验收合格后进行。
涂饰工程应优先采用绿色环保产品。
混凝土或抹灰基层涂刷溶剂型涂料时，含水率不得大于8%；涂刷水性涂料时，含水率不得大于10% ；木质基层含水率不得大于12%。
涂料在使用前应搅拌均匀，并应在规定的时间内用完。
施工现场环境温度宜在5一35℃之间，并应注意通风换气和防尘。

南京居格室内装饰
工程设计有限公司

版权所有，未经本公司书面同意，不得使用、抄袭及复制；不可度量图纸；施工单位须现场校验尺寸，如有不符须立即通知本公司。
ALL DESIGNS OF THIS DRAWING ARE THE PROPERTY OF THIS COMPANY.AND CANNOT BE USED WITHOUT ITS WRITTEN PERMISSION.DO NOT SCALE DRAWINGS.ALL MEASUREMENT MUST BE CHECHED AND VERIFIED ON SITE.ANY DISCREPANCIES SHALL BE REPORTED TO THIS COMPANY IMMEDIATELY.

项目名称:
办案备勤房室内装饰改造工程

建设方:

专 业:	样板字体	手签栏
负 责:		
审 定:		
审 核:		唐飞
校 对:		
设 计:		
绘 图:		

图纸名称: 施工图说明三
比例: 见图
日期: 2025.05
图纸编号: SA-04

修改记录:	摘要:	日期:
△		
△		
△		
△		

图章加盖:

施工说明(四)

主要材料质量要求
涂料的品种、颜色应符合设计要求，并应有产品性能检测报告和产品合格证书。
涂饰工程所用腻子的粘结强度应符合国家现行标准的有关规定。

施工要点
基层处理应符合下列规定：
1.混凝土及水泥砂浆抹灰基层：应满刮腻子、砂纸打光，表面应平整光滑、线角顺直。
2.纸面石膏板基层：应按设计要求对板缝、钉眼进行处理后，满刮腻子、砂纸打光。
3.清漆木质基层：表面应平整光滑、颜色谐调一致、表面无污染、裂缝、残缺等缺陷。
4.调和漆木质基层：表面应平整、无严重污染。
金属基层：表面应进行除锈和防锈处理。

涂饰施工一般方法：
滚涂法：将蘸取漆液的毛棍先按W方式运动将涂料大致涂在基层上，然后用不蘸取漆液的毛棍紧贴基层上下、左右来回滚动，使漆液在基层上均匀展开，最后用蘸取漆液的毛棍按一定方向满滚一遍。阴角及上下口宜采用排笔刷涂找齐。
喷涂法：喷枪压力宜控制住0.4—0.8MPa范围内。喷涂时喷枪与墙面应保持垂直，距离宜在500mm左右，匀速平行移动。两行重叠宽度宜控制住喷涂宽度的1/3。
刷涂法：宜按先左后右、先上后下、先难后易、先边后面的顺序进行。
木质基层涂刷清漆：木质基层上的节疤、松脂部位应用虫胶漆封闭，钉眼处应用油性腻子嵌补。在刮腻子、上色前，应涂刷一遍封闭底漆，然后反复对局部进行拼色和修色，每修完一次，刷一遍中层漆，干后打磨，直至色调谐调统一，再做饰面漆。
木质基层涂刷调和漆：先满刷清油一遍，待其干后用油腻子将钉孔、裂缝、残缺处嵌刮平整，干后打磨光滑，再刷中层和面层油漆。

对泛碱、析盐的基层应先用3%的草酸溶液清洗，然后用清水冲刷干净或在基层上满刷一遍耐碱底漆，待其干后刮腻子，再涂刷面层涂料。
浮雕涂饰的中层涂料应颗粒均匀，用专用塑胶辊蘸煤油或水均匀滚压，厚薄一致，待完全干燥固化后，才可进行面层涂饰。面层为水性涂料应采用喷涂，溶剂型涂料应采用刷涂。间隔时间宜在4h以上。
涂料、油漆打磨应待涂膜完全干透后进行，打磨应用力均匀，不得磨透露底。

涂饰工程因施工面积大，所用材料如不符合有关环保要求的，将严重影响住宅装饰装修后的室内环境质量，故在可能的情况下，应先使用绿色环保产品。

含水率的控制要求是保证涂料与基层的粘接力以及涂层不出现起皮、空鼓等现象。
各类涂料在使用前均应充分搅拌均匀，才能保障其技术指标的一致稳定。为避免产生色差，应根据涂饰使用量一次调配完成，并在规定时间内用完，否则会降低其技术指标，影响其施涂质量。
涂饰工程对施工环境要求较高，适宜的温度有利于涂料的干燥、成膜。温度过低或过高，均会降低其技术指标。良好的通风，既能加快结膜过程，又对操作人员的健康有益。
内墙腻子的粘结强度、耐老化性及腻子对基层的附着力会直接影响到整个涂层的质量，故制定本规定。

基层直接影响到涂料的附着力、平整度、色调的谐调和使用者命，因此，对基层必须进行相应的处理，否则会影响涂层的质量。
在刮腻子前涂刷一遍底漆，有三个目的；第一是保证木材含水率的稳定性：第二是以免腻子中的油漆被基层过多的吸收，影响腻子的附着力：第三是因材质所处原木的不同部位，其密度也有差异，密度大者渗透性小，反之，渗透性强。因此上色前刷一遍底，控制渗透的均匀性，从而避免颜色不至于因密度大者上色后浅，密度小者上色后深的弊端。
先刷清油的目的；一是保证木材含水率的稳定性：二是增加调和漆与基层的附着力。

因新建筑的混凝土或抹灰基层有尚未挥发的碱性物质，故在涂饰涂料前，应涂刷抗碱封底漆。

凡未完全干透的涂膜均不能打磨，涂料、油漆也不例外。打磨的技巧应用力均匀，整个膜面都要磨到，不能磨透露底。

七地面铺装工程

一般规定
本章适用于石材(包括人造石材)、地面砖、PVC地垫、地毯等材料的地面面层的铺贴
安装工程施工。

地面面层应有足夠的强度，其表面质量应符合国家现行标准、规范的有关规定。
地面铺装图案及固定方法等应符合设计要求。
天然石材在铺装前应采取防护措施，防止出现污损、泛碱等现象。

主要材料质量要求
地面铺装材料的品种、规格、颜色等均匀符合设计要求并应有产品合格证书。
地面铺装时所用龙骨、垫木、毛地板等木料的含水率，以及防腐、防蛀、防火处理等均应符合国家现行标准、规范的有关规定。

施工要点
石材、地面砖铺贴应符合下列规定:
石材、地面砖铺贴前应浸水湿润。天然石材铺贴前应进行对色、拼花並试拼、编号。
铺贴前应根据设计要求确定结合层砂浆厚度，拉十字线控制其厚度和石材、地面砖表面平整度。
结合层砂浆宜采用体积比为1:3的干硬性水泥砂浆，厚度宜高出实铺厚度2—3mm。铺贴前应在水泥砂浆上刷一道水灰比为1:2的素水泥浆或干铺水泥1—2mm后洒水。
石材、地面砖时应保持水平就位，用橡皮锤轻击使其与砂浆

南京居格室内装饰
工程设计有限公司

版权所有，未经本公司书面同意，不得使用、抄袭及复制；不可度量图纸；施工单位须现场校验尺寸，如有不符须立即通知本公司。
ALL DESIGNS OF THIS DRAWING ARE THE PROPERTY OF THIS COMPANY. AND CANNOT BE USED WITHOUT ITS WRITTEN PERMISSION. DO NOT SCALE DRAWINGS. ALL MEASUREMENT MUST BE CHECHED AND VERIFIED ON SITE. ANY DISCREPANCIES SHALL BE REPORTED TO THIS COMPANY IMMEDIATELY.

项目名称:
办案备勤房室内装饰改造工程

建设方:

专　业:	样板字体	手签栏
负　责:		
审　定:		
审　核:		唐飞
校　对:		
设　计:		
绘　图:		

图纸名称: 施工图说明四
比例: 见图
日期: 2025.05
图纸编号: SA-05

修改记录:	摘要:	日期:
△		
△		
△		
△		

图章加盖:

施工说明(五)

粘结紧密，同时调整其表面乎整度及缝宽。
铺贴后应及时清理表面，24h后应用1：1水泥浆灌缝，选择与地面颜色一致的颜料与白水泥拌和均匀后嵌缝。

地毯铺装应符合下列规定:
1.地毯对花拼接应按毯面绒毛和织纹走向的同一方向拼接。
2.当使用张紧器伸展地毯时，用力方向应呈V字形，应由地毯中心向四周展开。
3.当使用倒刺板固定地毯时，应沿房间四周将倒刺板与基层固定牢固。
4.地毯铺装方向，应是毯面绒毛走向的背光方向。
5.应铺地毯，应用扁缝将毯边塞入卡条和墙壁间的间隙中或塞入踢脚下面。
6.裁剪楼梯地毯时，长度应留有一定余量，以便在使用中可挪动常磨损的位置。

八.电气安装工程

一般规定
本章适用于住宅单相入户配电箱户表后的室内电路布线及电器、灯具安装。
电气安装施工人员应持证上岗。
配电箱户表后应根据室内用电设备的不同功率分别配线供电；大功率家电设备应独立配线插座。
配线时，相线与零线的颜色应不同;同一住宅相线(L)颜色应統一，零线(N)宜用蓝色，保护线(PE)必须用黄绿双色线。
电路配管、配线施工及电器、灯具安装除遵守本规定外，尚应符合国家现行有关标准规范的规定。
工程竣工时应向业主提供电气工程竣工图。

主要材料质量要求
电器、电料的规格、型号应符合设计要求及国家现行电器产品标准的有关规定。
电器、电料的包装应完好，材料外观不应有破损，附件、备件应齐全。
塑胶电线保护管及接线盒必须是阻燃型产品，外观不应有破损及变形。
金属电线保护管及接线盒外观不应有折扁和裂缝，管内应无毛刺，管日应平整。
通信系统使用的终端盒、接线盒与配电系统的开关、插座，宜选用同一系列产品。

施工要点
应根据用电设备位置，确定管线走向、标高及开关、插座的位置。
电源线配线时，所用导线截面积应满足用电设备的最大输出功率。
暗线敷设必须配管。当管线长度超过15m或有两个直角弯时，应增设拉线盒。
同一回路电线应穿入同一根管内，但管内总根数不应超过8根，电线总截面积（包括绝缘外皮)不应超过管内截面积的40%。
电源线与通讯线不得穿入同一根管内。
电源线及插座与电视线及插座的水平间距不应小于500mm。
电线与暖气、热水、煤气管之间的平行距离不应小于300mm，交叉距离不应小于100mm。
穿人配管导线的接头应设在接线盒内，接头搭接应牢固，绝缘带包缠应均匀紧密。
安装电源插座时，面向插座的左侧应接零线（N），右侧应接相线（L），中间上方应接保护地线（PE）。
当吊灯自重在3kg及以上时，应先在顶板上安装后置埋件，然后将灯具固定在后置埋件上。严禁安装在木楔、木砖上。
连接开关、螺目灯具导线时，相线应先接开关，开关引出的相线应接在灯中心的端子上,零线应接在螺纹的端子上。
导线间和导线对地间电阻必须大于0.5MΩ。
同一室内的电源、电话、电视等插座面板应在同一水平标高上，高差应小于５ｍｍ。

南京居格室内装饰
工程设计有限公司

版权所有，未经本公司书面同意，不得使用、抄袭及复制；不可度量图纸；施工单位须现场校验尺寸，如有不符须立即通知本公司。
ALL DESIGNS OF THIS DRAWING ARE THE PROPERTY OF THIS COMPANY.AND CANNOT BE USED WITHOUT ITS WRITTEN PERMISSION.DO NOT SCALE DRAWINGS.ALL MEASUREMENT MUST BE CHECHED AND VERIFIED ON SITE.ANY DISCREPANCIES SHALL BE REPORTED TO THIS COMPANY IMMEDIATELY.

项目名称:	办案备勤房室内装饰改造工程
建设方:	

专　业:	样板字体	手签栏
负　责:		
审　定:		
审　核:		唐飞
校　对:		
设　计:		
绘　图:		

图纸名称:	施工图说明五
比例:	见图
日期:	2025.05
图纸编号:	SA-06

修改记录:	摘要:	日期:
△		
△		
△		
△		

图章加盖:

图 纸 目 录 表

张号	图号	图名	张号	图号	图名	张号	图号	图名
	图纸目录表		049	509-E-01	立面图			
001	封面		050	509-E-02	立面图			
002	SA-01	注意事项一	051	509-E-03	立面图			
003	SA-02	施工图说明一	052	509-E-04	立面图			
004	SA-03	施工图说明二	053	509-E-05	立面图			
005	SA-04	施工图说明三	054	510-E-01	立面图			
006	SA-05	施工图说明四	055	510-E-02	立面图			
007	SA-06	施工图说明五	056	510-E-03	立面图			
008	SA-07	图纸目录表	057	510-E-04	立面图			
009	SA-08	装饰材料表	058	510-E-05	立面图			
010	SA-09	标号及图例	059	510-E-06	立面图			
011	A-01	通用标准(一)	060	S-01	大样图			
012	A-02	通用标准(二)	061	S-02	大样图			
013	A-03	通用标准(三)	062	S-03	大样图			
014	A-04	装饰工程做法说明	063	S-04	大样图			
015	501-PL-01	501平面布置图	064	S-05	大样图			
016	501-PL-02	501天花布置图	065	S-06	大样图			
017	501-PL-03	501地面饰面图	066	S-07	大样图			
018	501-PL-04	501隔墙尺寸图	067	S-08	大样图			
019	501-PL-05	501机电平面布置图	068	S-09	大样图			
020	501-PL-06	501立面索引图	069	S-09a	大样图			
021	501-E-01	立面图	070	S-10	大样图			
022	501-E-02	立面图	071	S-11	大样图			
023	501-E-03	立面图	072	S-12	大样图			
024	501-E-04	立面图	073	S-13	大样图			
025	501-E-05	立面图	074	S-14	大样图			
026	501-E-06	立面图	075	S-15	大样图			
027	501-E-07	立面图	076	S-16	大样图			
028	501-E-08	立面图	077	S-17	大样图			
029	501-E-09	立面图	078	S-18	大样图			
030	501-E-10	立面图	079	S-19	大样图			
031	502-PL-01	502平面布置图	080	S-20	大样图			
032	502-PL-02	502天花布置图	081	S-21	大样图			
033	502-PL-03	502地面饰面图	082	S-22	大样图			
034	502-PL-04	502隔墙尺寸图	083	S-23	大样图			
035	502-PL-05	502机电平面布置图	084	S-24	大样图			
036	502-PL-06	502立面索引图	085	S-25	大样图			
037	502-E-01	立面图	086	S-26	大样图			
038	502-E-02	立面图	087	S-27	大样图			
039	502-E-03	立面图	088	S-28	大样图			
040	502-E-04	立面图	089	S-29	大样图			
041	502-E-05	立面图	090	S-30	大样图			
042	502-E-06	立面图	091	S-31	大样图			
043	509/510-PL-01	509/510平面布置图	092	S-32	大样图			
044	509/510-PL-02	509/510天花布置图	093	S-33	大样图			
045	509/510-PL-03	509/510地面饰面图	094	M-01	门表			
046	509/510-PL-04	509/510隔墙尺寸图	095	M-02	门表			
047	509/510-PL-05	509/510机电平面布置图	096	M-03	门表			
048	509/510-PL-06	509/510立面索引图						

南京居格室内装饰
工程设计有限公司

版权所有，未经本公司书面同意，不得使用、抄袭及复制；不可度量图纸；施工单位须现场校验尺寸，如有不符须立即通知本公司。
ALL DESIGNS OF THIS DRAWING ARE THE PROPERTY OF THIS COMPANY. AND CANNOT BE USED WITHOUT ITS WRITTEN PERMISSION. DO NOT SCALE DRAWINGS. ALL MEASUREMENT MUST BE CHECHED AND VERIFIED ON SITE. ANY DISCREPANCIES SHALL BE REPORTED TO THIS COMPANY IMMEDIATELY.

项目名称:
办案备勤房室内装饰改造工程

建设方:

专 业:	样板字体	手签栏
负 责:		
审 定:		
审 核:		唐飞
校 对:		
设 计:		
绘 图:		

图纸名称: 图纸目录表
比例: 见图
日期: 2025.05
图纸编号: SA-07

修改记录:	摘要:	日期:
△		
△		
△		
△		

图章加盖:

装 饰 材 料 表 （装饰部分）

材料编号	材料名称	防火等级	使用位置	备注
金属类				
MT-01	乱纹色油黄古铜			
MT-02	4mm地面铜条收口			黄古铜
MT-03	仿古铜			款式同MT-01
MT-04	不锈钢镀黑铁色			哑光
木饰面类				
WD-01	木饰面			科定板K6354AD 白杨木3D直纹
WD-02	白色高光漆			7-8分光
WD-03	豆绿色高光漆			7-8分光
WD-04	木饰面（深色）			科定板K6187BS 白橡木钢刷实木拼
涂料类				
PT-01	有色乳胶漆			
PT-02	有色防水艺术涂料			
PT-03	有色防水艺术涂料			颜色近似MT-01
硬包类				
FA-01	墙纸硬包			
FA-02	软包坐垫			
FA-03	黑灰色席子			黑灰色
FA-04	墙纸			款式同FA-01
皮革类				
PU-01	橙色皮革			
石材类				
ST-01	水磨石预制板			
ST-02	鱼肚白石材			
ST-03	金镶玉石材			大板筋纹需要尽量少
特殊材料类				
SF-01	透光亚克力			厚度建议0.4-0.5cm
SF-02	和纸			素面
地板类				
FB-01	实木复合地板			
玻璃镜子类				
GL-01	夹丝玻璃			厚度建议5+5mm超白钢化
GL-02	通电玻璃			超白
GL-03	茶镜			浅色
GL-04	亚克力有机玻璃			厚度建议1.0-1.5cm

南京居格室内装饰
工程设计有限公司

版权所有，未经本公司书面同意，不得使用、抄袭及复制；不可度量图纸；施工单位须现场校验尺寸，如有不符须立即通知本公司。
ALL DESIGNS OF THIS DRAWING ARE THE PROPERTY OF THIS COMPANY. AND CANNOT BE USED WITHOUT ITS WRITTEN PERMISSION. DO NOT SCALE DRAWINGS. ALL MEASUREMENT MUST BE CHECHED AND VERIFIED ON SITE. ANY DISCREPANCIES SHALL BE REPORTED TO THIS COMPANY IMMEDIATELY.

项目名称：
办案备勤房室内装饰改造工程

建设方：

专 业：	样板字体	手签栏
负 责：		
审 定：		
审 核：		唐飞
校 对：		
设 计：		
绘 图：		

图纸名称：装饰材料表
比例：见图
日期：2025.05
图纸编号：SA-08

修改记录：	摘要：	日期：
△		
△		
△		
△		

图章加盖：

标号及图例

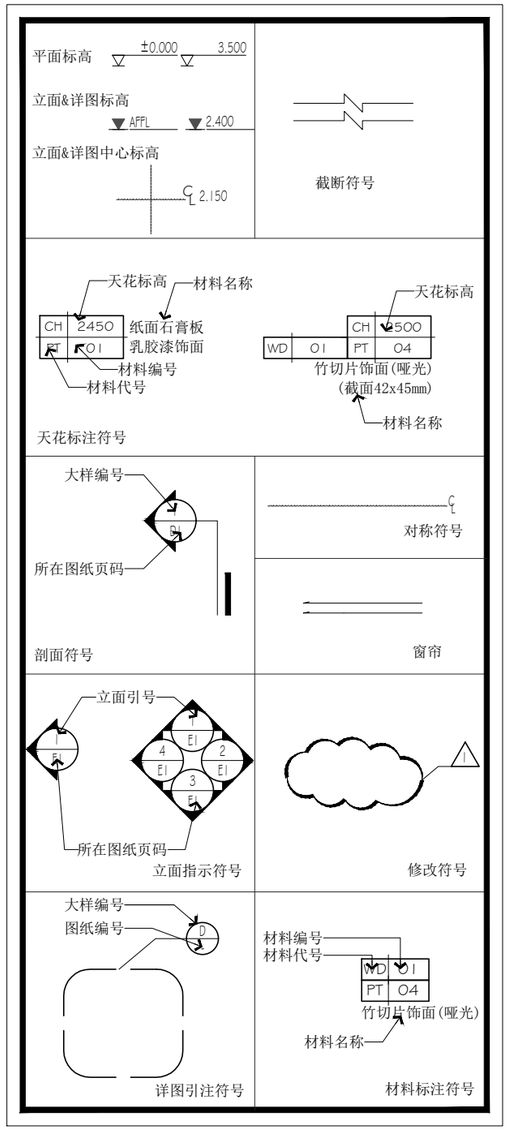

南京居格室内装饰
工程设计有限公司

版权所有，未经本公司书面同意，不得使用、抄袭及复制；不可度量图纸；施工单位须现场校验尺寸，如有不符须立即通知本公司。
ALL DESIGNS OF THIS DRAWING ARE THE PROPERTY OF THIS COMPANY. AND CANNOT BE USED WITHOUT ITS WRITTEN PERMISSION. DO NOT SCALE DRAWINGS. ALL MEASUREMENT MUST BE CHECHED AND VERIFIED ON SITE. ANY DISCREPANCIES SHALL BE REPORTED TO THIS COMPANY IMMEDIATELY.

项目名称:
办案备勤房室内装饰改造工程

建设方:

专　业:	样板字体	手签栏
负　责:		
审　定:		
审　核:		唐飞
校　对:		
设　计:		
绘　图:		

图纸名称: 标号及图例
比例: 见图
日期: 2025.05
图纸编号: SA-09

修改记录:	摘要:	日期:
△		
△		
△		
△		

图章加盖:

通用标准

1.墙地面石材铺贴深色系列石材采用32.5MPa普通硅酸盐水泥混合中砂或粗砂（含泥量不大于3%）1：3配比作为结合层；浅色石材采用专用的石材黏结剂，按产品说明书执行。

2.墙地面防水处理应采用柔性防水涂料，须纵、横防水各一遍，以保证防水层密封性。厨卫湿区（如沐浴房、浴缸）的墙面防水涂层高度不低于1800mm，干区的墙面防水涂层高度不低于300mm。

3.卫生间面积紧凑、管道多、易渗漏，防水用材宜采用涂膜防水材料。一般标准可用SBS胶乳沥青涂膜防水材料；中等标准可用丁胶乳沥青涂膜防水材料；较高标准可用聚氨脂涂膜防水材料。管根防水用建筑密封膏填实，墙面防水高度不得低于1800mm

蓄水试验：如蓄水过程中发现水变浑浊或泛乳白色，说明防水层养护时间不够或质量存有问题，防水层已被水溶解、破坏，防水失败，须重做。

4.石材应作六面防护，石材六面防护须纵、横各一遍，待第一遍防护干了以后，开始刷第二遍防护，彻底干燥后铺贴。

5.石材面层铺贴前应用专用锯齿状胶刮刀背面刮一层黏结剂，晾干后进行铺贴。浅色石材应采用白色石材专用黏结剂。

6.所有石材外露切割面，除非设计有特殊要求，否则必须进行抛光处理。

7.地面石材（大理石）完成后，应进行晶面处理，镜面板材的镜向光泽值应不低于80光泽单位。

8.大理石铺贴时应铲除背面网格布（干挂墙面的可局部铲除）。

9.所有型钢规格必须符合国家标准，并作热镀锌处理；钢架焊接部位须作二度以上防锈处理；不锈钢石材挂件钢号为202以上、沿海项目需采用304钢号。

10.淋浴房挡水条需按设计图纸要求现场弹线，结构楼面预植 6mm圆钢，间距不大于300mm，在顶端处焊接 6mm圆钢连接，制模浇捣。挡水条底部地面应预先凿毛，采用细石混凝土（瓜子片）浇捣；挡水条与墙体交接处应伸入墙体20mm，并与墙地面统一作防水处理。

11.木基层必须进行三防处理，即：防火、防潮、防虫。

墙砖与不锈钢

12.木制品要求工厂化加工，现场安装。木制品的外饰木皮厚度应不低于60mm（除非设计有其他要求），油漆需符合环保要求，

南京居格室内装饰
工程设计有限公司

版权所有，未经本公司书面同意，不得使用、抄袭及复制；不可度量图纸；施工单位须现场校验尺寸，如有不符须立即通知本公司。
ALL DESIGNS OF THIS DRAWING ARE THE PROPERTY OF THIS COMPANY. AND CANNOT BE USED WITHOUT ITS WRITTEN PERMISSION. DO NOT SCALE DRAWINGS. ALL MEASUREMENT MUST BE CHECHED AND VERIFIED ON SITE. ANY DISCREPANCIES SHALL BE REPORTED TO THIS COMPANY IMMEDIATELY.

项目名称：办案备勤房室内装饰改造工程

建设方：

专　业：	样板字体	手签栏
负　责：		
审　定：		
审　核：		唐飞
校　对：		
设　计：		
绘　图：		

图纸名称：	通用标准(一)
比例：	见图
日期：	2025.05
图纸编号：	A-01

修改记录：	摘要：	日期：
△		
△		
△		
△		

图章加盖：

通用标准

阳角收口应在工厂制作完成后现场安装。木制品出厂时背面必须刷防潮漆或贴平衡纸以防表面与背面应力不平衡而导致产品变形，安装时不得在表面用枪钉固定。

13.房门均须配置一只门吸或门阻，安装位置根据现场实际位置确定。门套企口边需嵌橡胶防撞条（色系与木饰面相同或按设计要求）。房门配置三只以上合页，安装位置：上部第一只合页顶部距门顶部为180mm，第二只合页顶部距第一只底部距离为200~350mm（或根据门高度按比例定），底部一只合页底部距门底部180mm。门扇上的五金件，如暗藏闭门器、合页、锁孔等开槽、开孔须在工厂油漆完成前开设完毕，严禁在油漆工序完成后进行，从而造成油漆面的破坏、损伤等，同时门封边不得有爆边、开裂现象。

14.吊杆应采用镀锌成品螺纹杆，间距不大于900mm。吊杆长度大于1500mm时，须采用60系列轻钢龙骨或L30mm*30mm镀锌角钢作反支撑加固处理。

15.主龙骨厚为1.2mm，间距为800~1000mm，主龙骨按房间短跨长度起拱不小于3‰；次龙骨壁厚为不小于0.6mm，次龙骨中心间距为300~600mm；需加横撑副龙骨中心间距为300~600mm（或按设计要求、专业厂家施工规范）；与墙体收口边龙骨宜采用专业U形轻钢龙骨而不宜用木方。

16.厨房、卫生间顶棚如设计要求为防水石膏板吊顶，则需采用镀锌50系列轻钢龙骨，封单层12mm防水纸面石膏板或双层9.5mm防水石膏板，饰面防水乳胶漆。

17.其他空间如设计要求为石膏板吊顶，高位采用单层12mm石膏板铺设，低位采用双层9.5mm石膏板铺设，板材的长边（即包封边）应沿纵向次龙骨铺设。相邻两块石膏板之间应错缝拼接，留缝4~6mm。上下两层石膏板的接缝应错开，不得在同一根龙骨上接缝（即通缝），上下层石膏板接触面须满涂白乳胶并用自攻螺丝固在轻钢龙骨副龙骨上。

18.安装石膏板的自攻螺钉帽须沉入板面0.5~1.0mm，但不应使纸面破损。钉帽涂防锈漆，待防锈漆干透后，用防水腻子补平压实；尽量把自攻螺丝头内空气挤出，以免将来因温度变化而出现开裂、变色现象；待防水腻子干透后，检查是否存有螺钉钉头气孔出现，如有：需整改。石膏板安装前，须核对灯孔与龙骨的位置，严禁灯孔与主、次龙骨位置重叠（在做顶棚总平面时，应该标注各专业终端设备位置，放线定位，把相关位置返顶棚或落地面，基层龙骨施工时就应避免位置重叠而切断副龙骨甚至主龙骨）。

南京居格室内装饰
工程设计有限公司

版权所有，未经本公司书面同意，不得使用、抄袭及复制；不可度量图纸；施工单位须现场校验尺寸，如有不符须立即通知本公司。
ALL DESIGNS OF THIS DRAWING ARE THE PROPERTY OF THIS COMPANY. AND CANNOT BE USED WITHOUT ITS WRITTEN PERMISSION. DO NOT SCALE DRAWINGS. ALL MEASUREMENT MUST BE CHECHED AND VERIFIED ON SITE. ANY DISCREPANCIES SHALL BE REPORTED TO THIS COMPANY IMMEDIATELY.

项目名称:	办案备勤房室内装饰改造工程	
建设方:		
专　业:	样板字体	手签栏
负　责:		
审　定:		
审　核:		唐飞
校　对:		
设　计:		
绘　图:		
图纸名称:	通用标准(二)	
比例:	见图	
日期:	2025.05	
图纸编号:	A-02	

修改记录:	摘要:	日期:
△		
△		
△		
△		

图章加盖:

通用标准

19.吊顶要求采用成品检修孔，规格满足检修要求。

20.墙面双飞粉（非石膏找平）腻子需调入10%清油以增加基层的硬度，墙纸基层尤其需如此。平整度和垂直度必须达标，横平竖直，每个空间在定位放线阶段即需“找方正”，确定阴阳角横平竖直。

21.墙纸饰面应待平速度及垂直度符合施工要求后，用醇酸清漆（优于基膜，但成活时间较长，如赶上工期项目可另议）满涂于墙面，不少于两遍，但厚不宜过厚，并采用专业配套墙纸、墙布胶浆粘贴。

22.玻璃应采用钢化玻璃，并且所有玻璃制品需四周磨边处理。

23.所有需用硅胶收口部位，必须采用与周边同色（或按设计要求）中性防霉硅胶或耐候胶。

24.顶棚、墙面乳胶漆标准见另案专题方案。

25.顶棚、墙面皮革或布料软硬包标准见另案专题方案。

26.普通地漏的水封深度不得小于50mm；直埋式地漏系参照北京市惠东塑料制品厂产品编制。直埋式地漏的材质有PVC-U、铸铜、铸铁及不锈钢等，由设计决定。地漏安装时应保持地漏低于周围地面5~10mm。

27.洗面器有托架固定和背挂固定，规格尺寸见91SB2－1－1~5。如使用红外感应水嘴系参参照北京水暖器材一厂生产的M1404和M1405型脸盆红外感应水嘴编制。该红外感应水嘴适用水压力范围0.1~0.6MPa，有效感应距离18~25cm。冷、热水管管径，明装或暗装形式及存水弯采用P型、S型或瓶型由设计决定。采用电源：DC6V。

28.壁纸说明：品种、特点：是国内外使用最为广泛的内墙装饰材料之一。按材质分有：塑料壁纸、织物壁纸、金属壁纸、装饰等。按功能分有：除有装饰功能外，还有吸声、防火、保温、防霉、防菌、防潮、抗静电等。

29.内隔墙吸音材料一般为25厚玻璃棉、岩棉等，或由设计定。轻钢龙骨规格根据墙高等因素由设计定。

南京居格室内装饰工程设计有限公司

版权所有，未经本公司书面同意，不得使用、抄袭及复制；不可度量图纸；施工单位须现场校验尺寸，如有不符须立即通知本公司。
ALL DESIGNS OF THIS DRAWING ARE THE PROPERTY OF THIS COMPANY. AND CANNOT BE USED WITHOUT ITS WRITTEN PERMISSION. DO NOT SCALE DRAWINGS. ALL MEASUREMENT MUST BE CHECHED AND VERIFIED ON SITE. ANY DISCREPANCIES SHALL BE REPORTED TO THIS COMPANY IMMEDIATELY.

项目名称：办案备勤房室内装饰改造工程

建设方：

专　业：	样板字体	手签栏
负　责：		
审　定：		
审　核：		唐飞
校　对：		
设　计：		
绘　图：		

图纸名称：	通用标准(三)
比例：	见图
日期：	2025.05
图纸编号：	A-03

修改记录：	摘要：	日期：
△		
△		
△		
△		

图章加盖：

装饰工程做法说明

类别	名称	做法	图集号
地面	实木复合地板	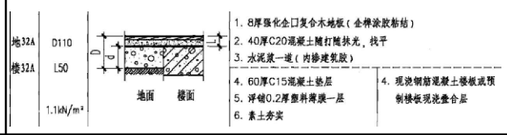	05J909 LD35 编号：地32A 页：110
	水磨石预制板	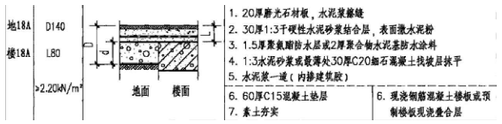	05J909 LD21 编号：地18A 页：96
墙面	硬包	1. 30*40mm木龙骨中距300mm，刷防火涂料三度，用钢钉与木桢固定，木桢固定在混凝土墙体内。 2. 18mm厚细木工板基层找平处理，用钢钉与木龙骨固定，刷防火涂料三度。 3. 制作好的硬包模块用枪钉固定在细木工板基层上。	1. 用铆钉把卡式龙骨固定于隔墙龙骨上中距450mm，安装U型轻钢龙骨与卡式龙骨卡槽链接固定中距300mm。 2. 18mm厚细木工板基层找平处理，用钢钉与U型轻钢龙骨固定，刷防火涂料三度。 3. 制作好的硬包模块用枪钉固定在细木工板基层上。
	木饰面	1. 12mm厚多层板基层找平处理，用钢钉与混凝土墙固定，刷防火涂料三度。 2. 木挂条中距300mm，用枪钉与多层板固定，木挂条背面刷胶，且刷防火涂料三度。 3. 木饰面卡件安装，木饰面平整度调整。	1. 12mm厚多层板基层找平处理，用自攻螺丝与轻钢龙骨固定，刷防火涂料三度。 2. 木挂条中距300mm，用枪钉与多层板固定，木挂条背面刷胶，且刷防火涂料三度。 3. 木挂条背面刷胶与木饰面用枪钉固定。 4. 木饰面卡件安装，木饰面平整度调整。
	水磨石预制板	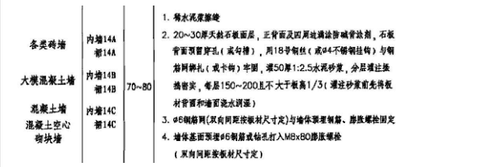	05J909 NQ26 编号:内墙14 页：215
	墙纸	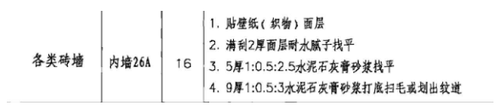	05J909 NQ60 编号:内墙26A 页：249
顶面	石膏板吊顶	1. 龙骨吸顶吊件用膨胀螺栓与钢筋混凝土板固定； 2. Φ8吊筋和配件固定50或75主龙骨；中距900mm； 3. 依次固定50副龙骨； 4. 9.5厚双层纸面石膏板，用自攻螺钉与龙骨固定； 5. 满刮2厚面层耐水腻子； 6. 腻子乳胶漆三遍处理	
	窗帘盒施工工艺	1. 50主龙间距900mm，50副龙间距300mm，副龙横称间距600mm； 2. 18mm细木工板刷防火涂料三度，与吸顶吊件采用35mm自攻螺固定； 3. 9.5mm厚纸面石膏板，用自攻螺丝与龙骨固定； 4. 满批耐水腻子三度； 5. 腻子乳胶漆三遍处理	

类别	名称	做法	图集号
隔墙类	轻钢龙骨隔墙	1 按照设计确定墙体的位置，在地面上放出墙位线并将线引至天花和侧墙，同时标出门和窗洞口的位置。 2. 制作墙垫。先对墙垫与地面接触的部位进行清理后涂刷界面处理剂 ，随后打素混凝土或钢筋混凝土，墙垫表面应平整，两侧应垂直。有防水要求的墙必须设制墙垫。 3. 龙骨的安装，分别在楼板上固定横龙骨。可以采用射钉或膨胀螺栓等固定龙骨，两个固定点的间距≤600、且距端头的距离≤50。 4. 隔墙四周固定的横（竖）龙骨的表面与基层连接处宜铺设密封材料，如橡胶条、玻璃棉垫等，保证墙体的隔声和保温效果。 5. 校正竖龙骨的垂直度，并按照设计要求和石膏板的允许无误差调整龙骨的中心距，用拉铆钉或快装钳精确定位；也可以随一侧石膏板的安装同时进行，即根据石膏板墙的伸缩缝。 6. 当隔墙的高度超过一张石膏板的板长时，应在两块板的横向接缝处增设横撑龙骨。一般有三种连接方式，（1）用拉铆钉将与竖向龙骨间距等长的U型龙骨连接与竖向龙骨；(2)用卡托和角托将与竖龙骨间距等长的C型龙骨连接于竖向龙骨；（3）用拉铆钉将宽62×0.6平行接头连接于竖向龙骨。 7. 竖向龙骨开口处宜安装支撑卡，支撑卡可以增加龙骨的刚性和有利于石膏板的安装。其卡距≤600，距龙骨两端的距离≤100为宜，并要卡紧牢固。 8. 门窗洞口的制作，沿地横龙骨在门及落地窗洞口处断开。在门、窗洞口两侧竖立附加竖龙骨；门、窗洞口上樘用横龙骨制作，开口向上。上樘与沿顶龙骨之间插入竖龙骨，其间距应比隔墙的其他竖龙骨加密（如门、窗较重或宽）1800还应采取加固措施）。用同样方法制作窗口下樘。	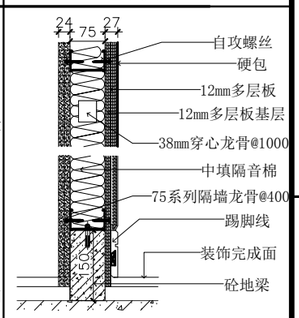
	钢架隔墙	1. 确定钢架墙体的位置和尺寸，并进行标线。 2. 安装钢龙骨，确定好位置后，用膨胀螺丝将钢龙骨固定在地面和天花板上。 3. 固定墙角龙骨，并用水平仪调整好垂直度和水平度。 4. 剪裁好隔断材料，将其按照规定的尺寸和位置放入钢架中。 5. 在墙体内部设置防水层，先刷一遍底漆，再喷涂防水涂料，固定在墙体上。 6. 等待防水层干燥后，进行装饰性面层的施工，如瓷砖、马赛克等。 7. 最后对安装好的卫生间设备进行检查和测试，确保其正常使用。	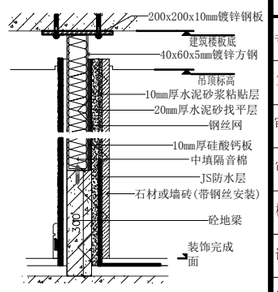
	砖砌墙	1. 核对图纸 2. 挂线定位 3. 砖体浇水养护 4. 在新砌筑墙体定位点地面浇筑一道钢筋混凝土梁，高度不低于150mm（卫生间区域） 5. 每隔500mm植入一道植筋（2根），植入新墙体中不小于500mm，新旧墙体转角90°连接时，每间隔2-3层砖除用钢筋连接固定 6. 采用工字型砌法，上下两层错缝搭砌，拐角处用交错施工工艺，灰缝要均匀 7. 新砌墙体门洞必须使用过梁，并且与梁柱墙体连接不少于150mm 8. 墙体距离楼板200mm时，采用整砖斜砌45度 9. 凿除旧墙批荡层150mm宽，在新旧交接处挂10*10mm铁丝网 10. 砌墙粉刷	

柜体通用做法说明：
饰面材料要求：实木贴皮
基层要求：多层实木板（9厘板/12厘板按设计尺寸预留）

所有需结构支撑区域通用做法说明：（例：所有坐榻/电视悬挑柜/水吧底座/书桌挑板/台盆柜）
饰面材料要求：按设计要求
基层要求：多层实木板（9厘板/12厘板按设计尺寸预留）
内部框架要求：镀锌方管（规格按需提供）

南京居格室内装饰工程设计有限公司

版权所有，未经本公司书面同意，不得使用、抄袭及复制；不可度量图纸；施工单位须现场校验尺寸，如有不符须立即通知本公司。
ALL DESIGNS OF THIS DRAWING ARE THE PROPERTY OF THIS COMPANY. AND CANNOT BE USED WITHOUT ITS WRITTEN PERMISSION. DO NOT SCALE DRAWINGS. ALL MEASUREMENT MUST BE CHECHED AND VERIFIED ON SITE. ANY DISCREPANCIES SHALL BE REPORTED TO THIS COMPANY IMMEDIATELY.

项目名称：
办案备勤房室内装饰改造工程

建设方：

专　业：	样板字体	手签栏
负　责：		
审　定：		
审　核：		唐飞
校　对：		
设　计：		
绘　图：		

图纸名称：装饰工程做法说明
比例：见图
日期：2025.05
图纸编号：A-04

修改记录：	摘要：	日期：
△		
△		
△		
△		

图章加盖：

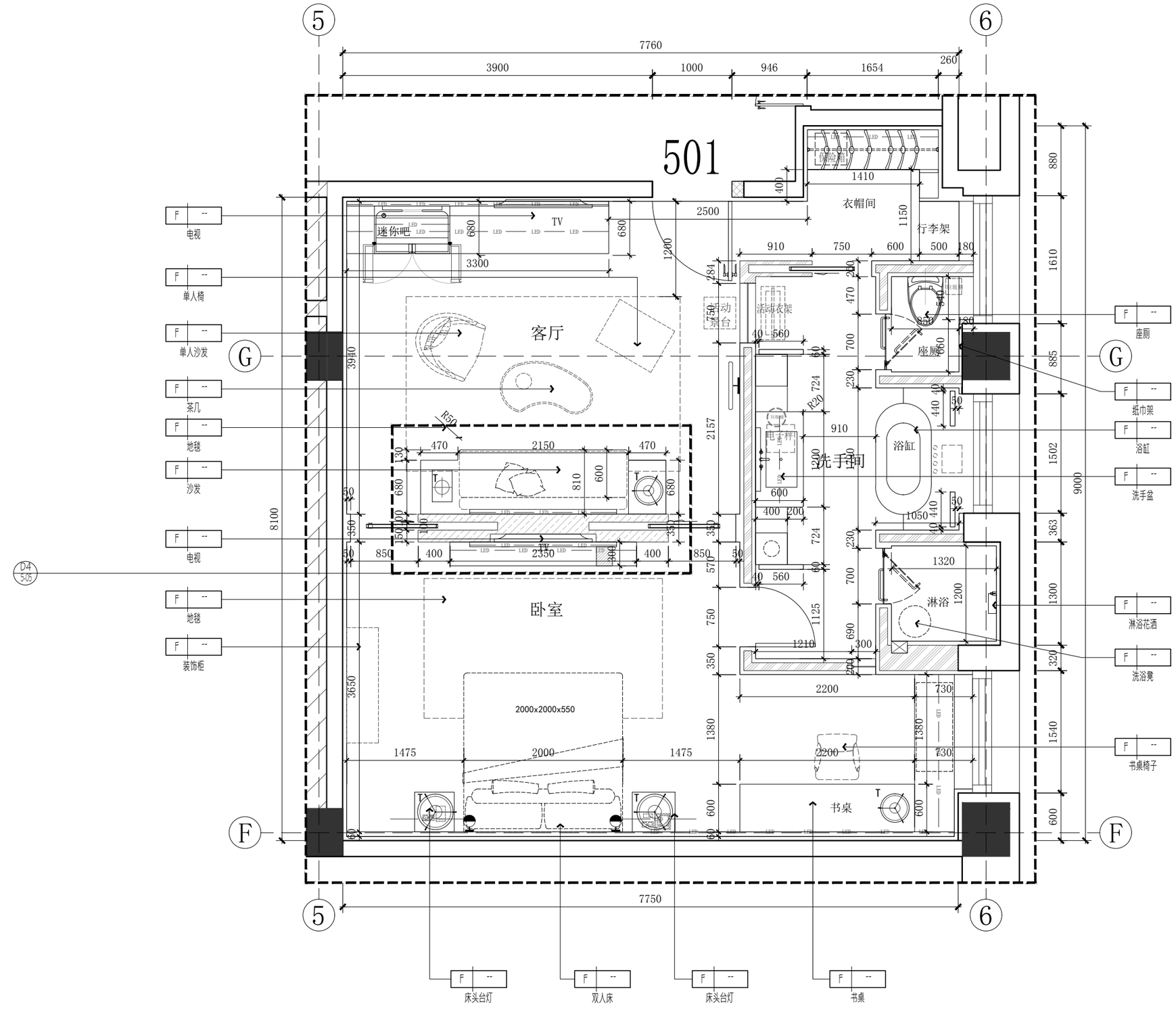

FIXTURE&FURNISHING PLAN

Scale 1:50

501 平面布置图

南京居格室内装饰
工程设计有限公司

版权所有，未经本公司书面同意，不得使用、抄袭及复制；不可度量图纸；施工单位须现场校验尺寸，如有不符须立即通知本公司。
ALL DESIGNS OF THIS DRAWING ARE THE PROPERTY OF THIS COMPANY. AND CANNOT BE USED WITHOUT ITS WRITTEN PERMISSION. DO NOT SCALE DRAWINGS. ALL MEASUREMENT MUST BE CHECHED AND VERIFIED ON SITE. ANY DISCREPANCIES SHALL BE REPORTED TO THIS COMPANY IMMEDIATELY.

项目名称:
办案备勤房室内装饰改造工程

建设方:

专　业:	样板字体	手签栏
负　责:		
审　定:		
审　核:		唐飞
校　对:		
设　计:		
绘　图:		

图纸名称:	501 平面布置图
比例:	见图
日期:	2025.05
图纸编号:	501-PL-01

修改记录:	摘要:	日期:
△		
△		
△		
△		

图章加盖:

注：所有标高以现场拆除后管道高度可上抬情况再定，空调消防等设备需做相应调整，以满足现场吊顶尽量高,图纸已现场高度为准做变更(加高后墙面木饰面板需定制加长木饰面）

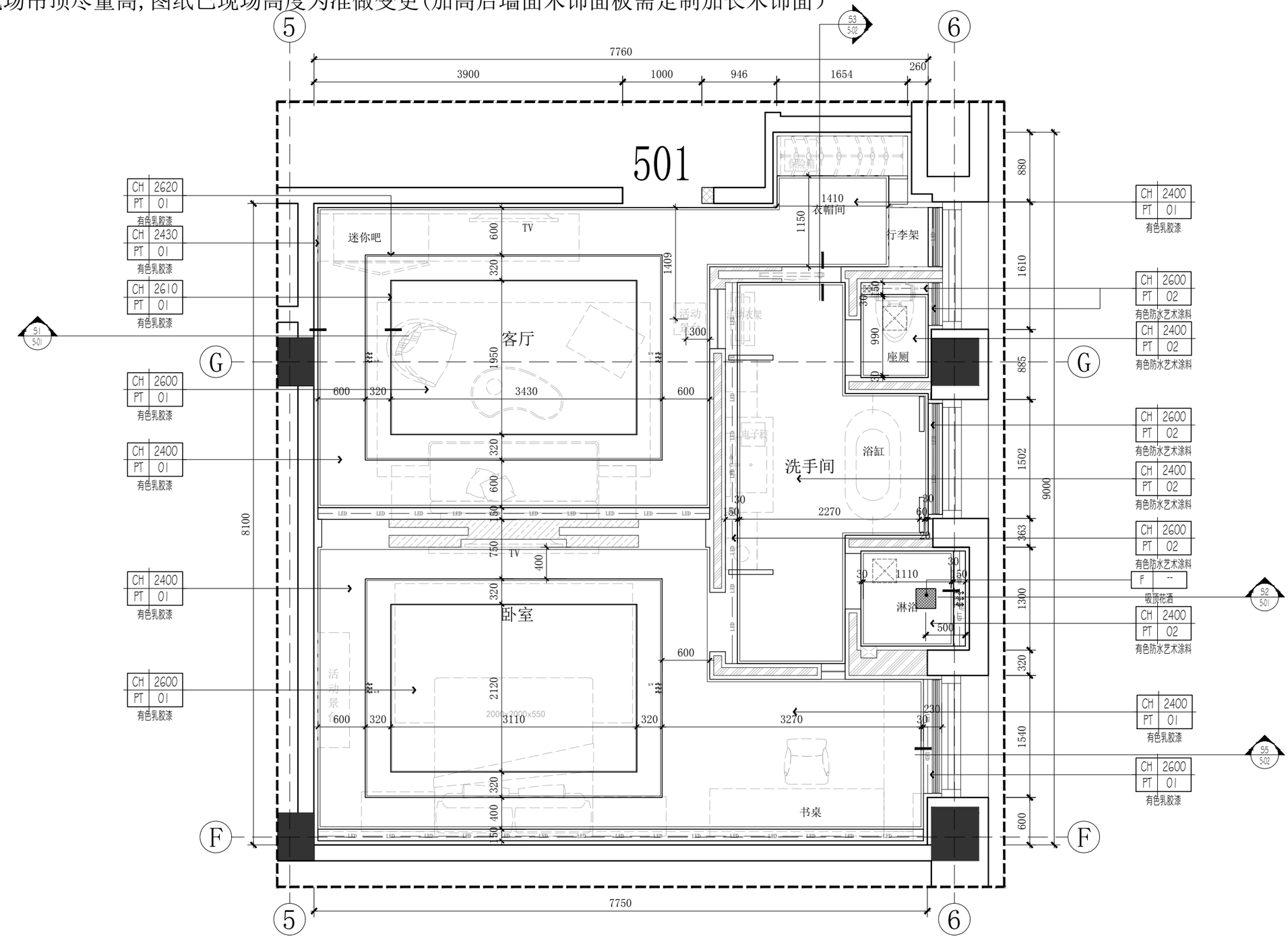

REFLECTED CEILING PLAN

Scale 1:50

501 天花布置图

图例	说明	图例	说明
LED	LED灯带	A/S	条形出风口
	维修孔	A/R	条形回风口
	排气扇	A/S	侧向出风口
		A/R	侧向回风口
		A/E	侧向抽气口

南京居格室内装饰工程设计有限公司

版权所有，未经本公司书面同意，不得使用、抄袭及复制；不可度量图纸；施工单位须现场校验尺寸，如有不符须立即通知本公司。ALL DESIGNS OF THIS DRAWING ARE THE PROPERTY OF THIS COMPANY. AND CANNOT BE USED WITHOUT ITS WRITTEN PERMISSION. DO NOT SCALE DRAWINGS. ALL MEASUREMENT MUST BE CHECHED AND VERIFIED ON SITE. ANY DISCREPANCIES SHALL BE REPORTED TO THIS COMPANY IMMEDIATELY.

项目名称：办案备勤房室内装饰改造工程

建设方：

专 业：	样板字体	手签栏
负 责：		
审 定：		
审 核：		唐飞
校 对：		
设 计：		
绘 图：		

图纸名称：	501 天花布置图
比例：	见图
日期：	2025.05
图纸编号：	501-PL-02

修改记录：	摘要：	日期：
△		
△		
△		
△		

图章加盖：

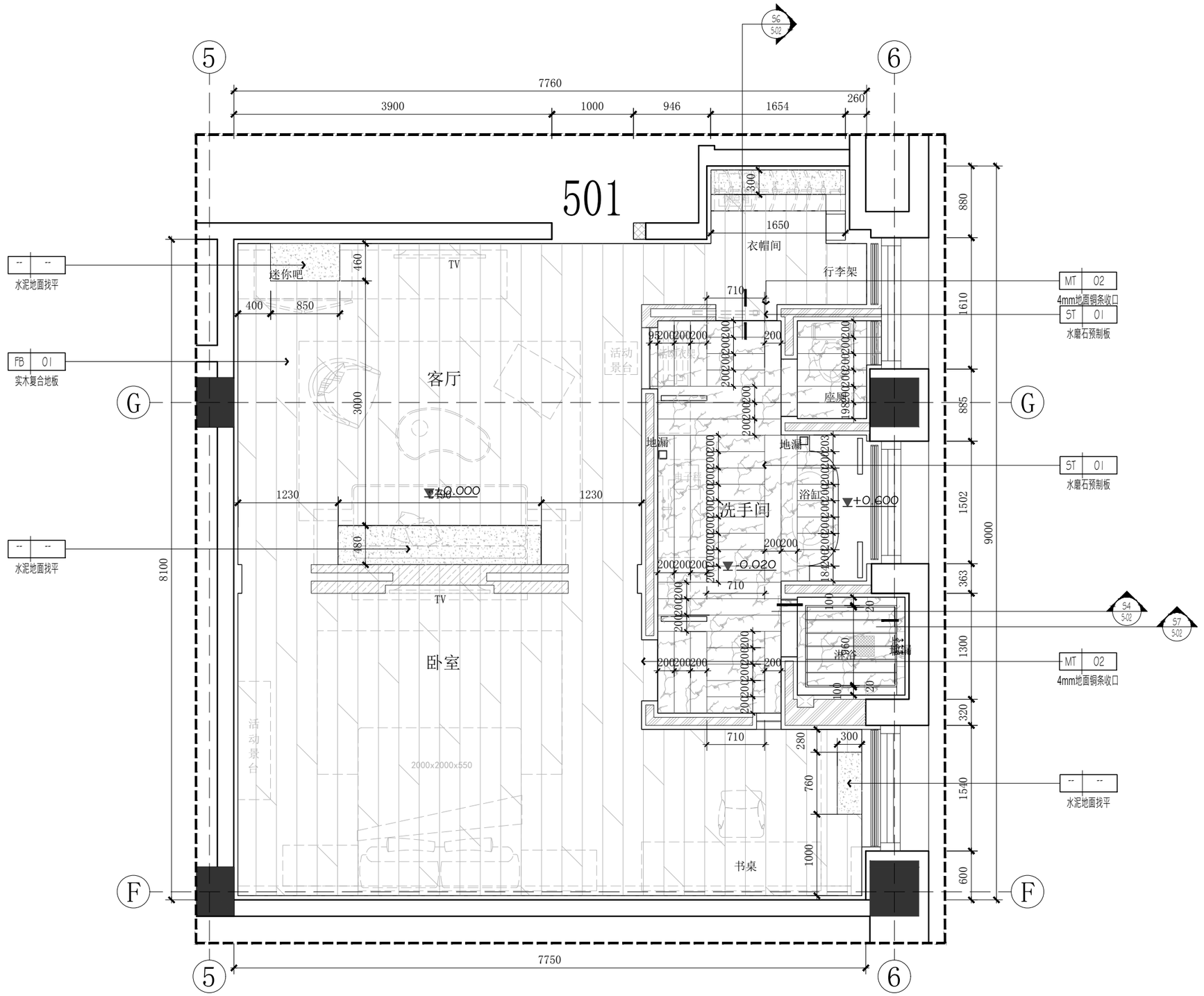

FLOOR COVERING PLAN 501 地面饰面图

Scale 1:50

南京居格室内装饰工程设计有限公司

版权所有，未经本公司书面同意，不得使用、抄袭及复制；不可度量图纸；施工单位须现场校验尺寸，如有不符须立即通知本公司。ALL DESIGNS OF THIS DRAWING ARE THE PROPERTY OF THIS COMPANY. AND CANNOT BE USED WITHOUT ITS WRITTEN PERMISSION. DO NOT SCALE DRAWINGS. ALL MEASUREMENT MUST BE CHECHED AND VERIFIED ON SITE. ANY DISCREPANCIES SHALL BE REPORTED TO THIS COMPANY IMMEDIATELY.

项目名称：办案备勤房室内装饰改造工程

建设方：

专 业：	样板字体	手签栏
负 责：		
审 定：		
审 核：		唐飞
校 对：		
设 计：		
绘 图：		

图纸名称：	501 地面饰面图
比例：	见图
日期：	2025.05
图纸编号：	501-PL-03

修改记录：	摘要：	日期：
△		
△		
△		
△		

图章加盖：

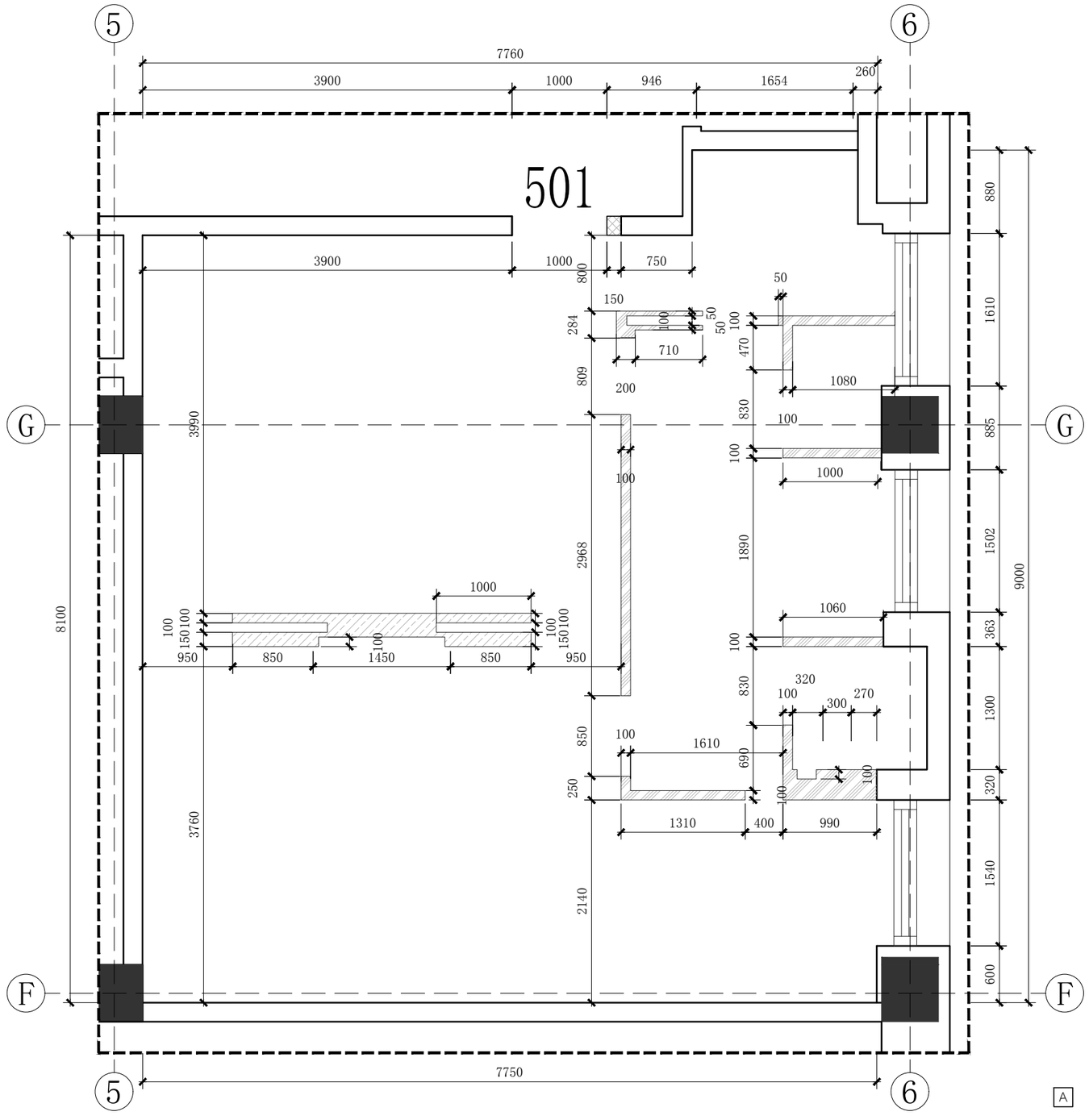

A 原有建筑墙体

B 轻钢龙骨隔墙

C 洗手间钢架隔墙

D 页岩砖砌墙

E 客房房间隔墙

ALL DIMENSION PLAN

Scale 1:50

501 隔墙尺寸图

南京居格室内装饰工程设计有限公司

版权所有，未经本公司书面同意，不得使用、抄袭及复制；不可度量图纸；施工单位须现场校验尺寸，如有不符须立即通知本公司。
ALL DESIGNS OF THIS DRAWING ARE THE PROPERTY OF THIS COMPANY. AND CANNOT BE USED WITHOUT ITS WRITTEN PERMISSION. DO NOT SCALE DRAWINGS. ALL MEASUREMENT MUST BE CHECHED AND VERIFIED ON SITE. ANY DISCREPANCIES SHALL BE REPORTED TO THIS COMPANY IMMEDIATELY.

项目名称：办案备勤房室内装饰改造工程

建设方：

专 业：	样板字体	手签栏
负 责：		
审 定：		
审 核：		唐飞
校 对：		
设 计：		
绘 图：		

图纸名称：	501 隔墙尺寸图
比例：	见图
日期：	2025.05
图纸编号：	501-PL-04

修改记录：	摘要：	日期：
△		
△		
△		
△		

图章加盖：

注：
明亮模式：灯光全开
柔和模式：射灯全部关闭，保留灯带

FLOOR CIRCUIT INFO. 501 机电平面布置图

Scale 1:50

501

5

6

F

G

7760

3900

1000

946

1654

260

7750

8100

880

1610

885

1502

9000

363

1300

320

1540

600

客厅

卧室

衣帽间

洗手间

迷你吧

活动景台

活动衣架

座厕

浴缸

淋浴

行李架

2000x2000x550

应急扬声器藏于暗藏灯槽天花顶

1. 插卡取电开关
2. 总控A/玄关灯双联开关面板（H:1350）
3. 客厅双联开关面板(明亮场景/柔和场景)（H:1350）
4. 空调行温器(H:1350)
5. 请勿打扰/请即打扫开关(H:1350)

门磁开关（门顶）

1. 防雾镜片接线盒（H:配合家具）
2. 暗藏灯带接线盒（H:配合家具）
3. 吹风机用电插座(H:1350)
4. 备用插座(H:1350)

1. EPIC 接线盒(H:1200)
2. IPTV 面板端口(H:1200)
3. 电视电插座（H:1200）
4. 机顶盒电插座（H:1200）

1. 暗藏灯带接线盒（H:配合家具）
2. 保险箱插座（H:配合家具）

配电箱(H:1650)

熨斗电插座(H:1200)

1. 冰箱电插座(不间断電源)（H:350）
2. 迷你吧带接线盒（H:配合家具）
3. 电热水器电插座（带开关）(H:900)
4. 咖啡机电插座（带开关）(H:900)

1. 电动遮光帘接线盒（H:天花暗藏）
2. 电动纱帘接线盒（H:天花暗藏）

1. 衣帽间单联开关（H:1350）
2. 洗手间双联开关面板（明亮场景/柔和场景）(H:1350)
3. 窗帘双联开关面板(窗帘/窗纱)(H:1350)

电动马桶防水插座（H:350）

行程开关（柜内安装）

1. 电动遮光帘接线盒（H:天花暗藏）
2. 电动纱帘接线盒（H:天花暗藏）

窗帘双联开关面板（窗帘/窗纱）（H:1350）

壁灯接线盒（H:天花暗藏）

窗帘双联开关面板(窗帘/窗纱)(H:1350)

1. 电动遮光帘接线盒（H:天花暗藏）
2. 电动纱帘接线盒（H:天花暗藏）

清洁电插座（H:350）

台灯电源插座（H:400）

接线盒（天花）

1. IPTV 面板端口(H:800)
2. 防水电视电插座（H:800）
3. 防水机顶盒电插座（H:800）

1. EPIC 接线盒(H:1200)
2. IPTV 面板端口(H:1200)
3. 电视电插座（H:1200）
4. 机顶盒电插座（H:1200）

1. 电动遮光帘接线盒（H:天花暗藏）
2. 电动纱帘接线盒（H:天花暗藏）

清洁电插座（H:350）

通电玻璃接线盒（H:天花暗藏）

1. 空调行温器(H:1350)
2. 洗手间双联开关面板(明亮场景/柔和场景)（H:1350）
3. 卧室双联开关面板(明亮场景/柔和场景)（H:1350）

接线盒（天花）

接线盒（墙面灯带）

书桌

1. 双联开关面板(夜灯&请勿打扰)（H:700）
2. 总控B开关面板（H:700）
3. 卧室双联开关面板(明亮场景/柔和场景)（H:700）
4. 手机充电及电脑插座(带USB,非受控）（H:700）
5. 小夜灯接线盒（H:配合家具）
6. 台灯电源插座（H:配合家具）
7. 电话线接口（H:600）
8. 备用插座（H:600）
9. 窗帘双联开关面板(窗帘/窗纱)(H:1350)
注：客房强电插座及USB接口不受房控控制

1. 电话线接口（H:800）
2. 台灯电源插座（H:800）
3. 手机充电及电脑插座(带USB,非受控）*2(H:800)
4. 暗藏灯带接线盒（H:配合家具）

1. 双联开关面板(夜灯&请勿打扰)（H:700）
2. 总控B开关面板（H:700）
3. 卧室双联开关面板(明亮场景/柔和场景)（H:700）
4. 手机充电及电脑插座(带USB,非受控）（H:700）
5. 小夜灯接线盒（H:配合家具）
6. 台灯电源插座（H:700）
注：客房强电插座及USB接口不受房控控制

具)

具)

注：1. 除特别注明高度的插座以外(以立面标注为准)，所有插座面板中线距离地面完成面高度为350mm。
2. 所有插座回路均需经漏电保护开关。
3. 若现场尺寸与图纸尺寸出入较多，相关单位有责任及义务以书面形式通知我司，以便我司跟进修正。
4. 客控系统由甲供和酒馆协商确定最终智能化施工方案

图例

	电源插座		单联开关	D	网络模块
	地插		双联开关	TD	电话、网络模块
	铜须电源插座		三联开关	B	门铃制、请勿打扰指示
WP	防水电源插座	CS	电动窗帘开关	T	空调温控器
3	三相电源插座		智能开关面板	W	无线AP
	接线盒	BOX	BOX控制箱		扬声器
	配电箱	EPTC	多媒体数据面板	DN	请勿打扰及清理开关
	红外感应开关	TV	有线电视面板	M	插卡取电开关
	门磁开关		电话模块	SOS	紧急按钮

注：所有开关插座高度均以中线离地高度

南京居格室内装饰工程设计有限公司

版权所有，未经本公司书面同意，不得使用、抄袭及复制；不可度量图纸；施工单位须现场校验尺寸，如有不符须立即通知本公司。
ALL DESIGNS OF THIS DRAWING ARE THE PROPERTY OF THIS COMPANY. AND CANNOT BE USED WITHOUT ITS WRITTEN PERMISSION. DO NOT SCALE DRAWINGS. ALL MEASUREMENT MUST BE CHECHED AND VERIFIED ON SITE. ANY DISCREPANCIES SHALL BE REPORTED TO THIS COMPANY IMMEDIATELY.

项目名称:
办案备勤房室内装饰改造工程

建设方:

专　业:	样板字体	手签栏
负　责:		
审　定:		
审　核:		唐飞
校　对:		
设　计:		
绘　图:		

图纸名称: 501 机电平面布置图
比例: 见图
日期: 2025.05
图纸编号: 501-PL-05

修改记录:	摘要:	日期:
△		
△		
△		
△		

图章加盖:

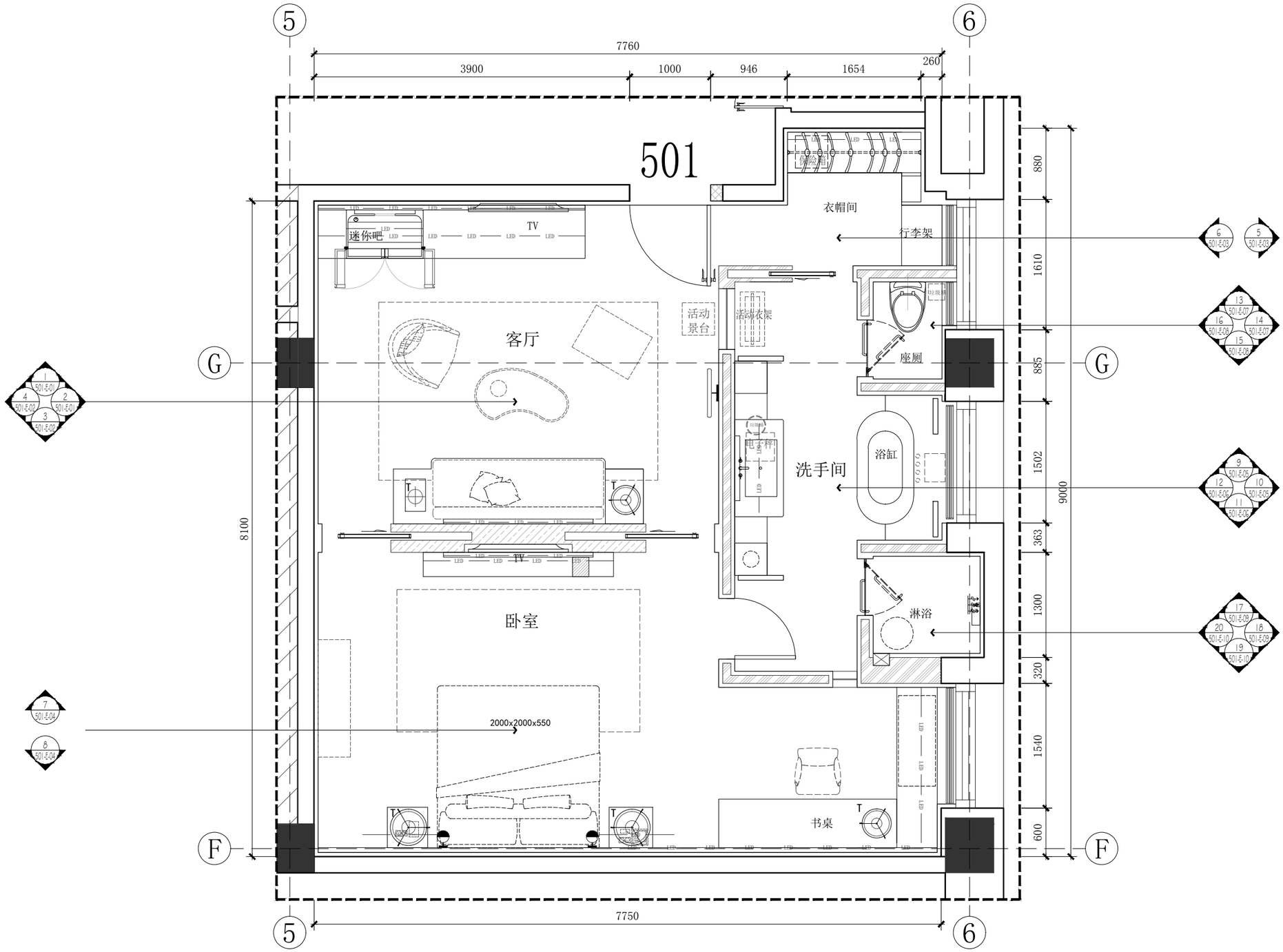

KEY PLAN

Scale 1:50

501 立面索引图

南京居格室内装饰
工程设计有限公司

版权所有，未经本公司书面同意，不得使用、抄袭及复制；不可度量图纸；施工单位须现场校验尺寸，如有不符须立即通知本公司。
ALL DESIGNS OF THIS DRAWING ARE THE PROPERTY OF THIS COMPANY. AND CANNOT BE USED WITHOUT ITS WRITTEN PERMISSION. DO NOT SCALE DRAWINGS. ALL MEASUREMENT MUST BE CHECHED AND VERIFIED ON SITE. ANY DISCREPANCIES SHALL BE REPORTED TO THIS COMPANY IMMEDIATELY.

项目名称:
办案备勤房室内装饰改造工程

建设方:

专 业:	样板字体	手签栏
负 责:		
审 定:		
审 核:		唐飞
校 对:		张浩
设 计:		
绘 图:		

图纸名称:	501 立面索引图
比例:	见图
日期:	2025.05
图纸编号:	501-PL-06

修改记录:	摘要:	日期:
△		
△		
△		
△		

图章加盖:

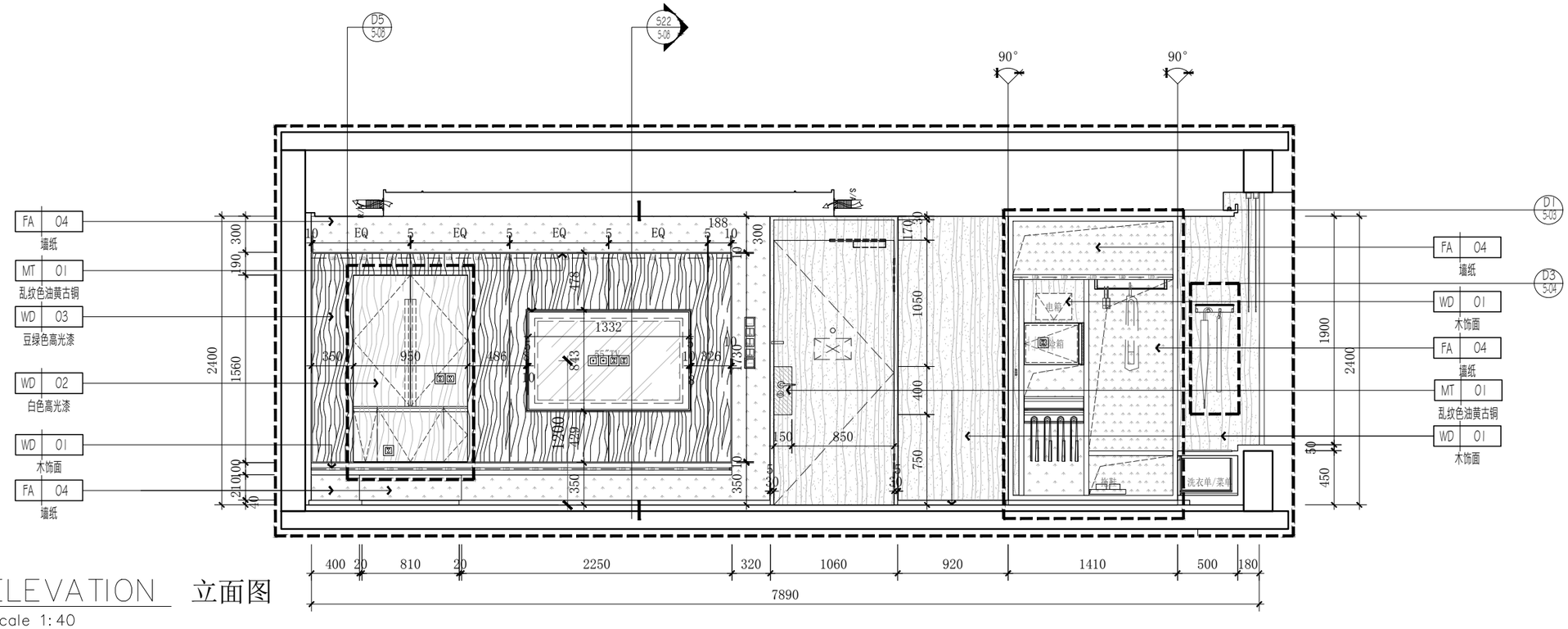

1 / 501-PL-02 ELEVATION 立面图

Scale 1:40

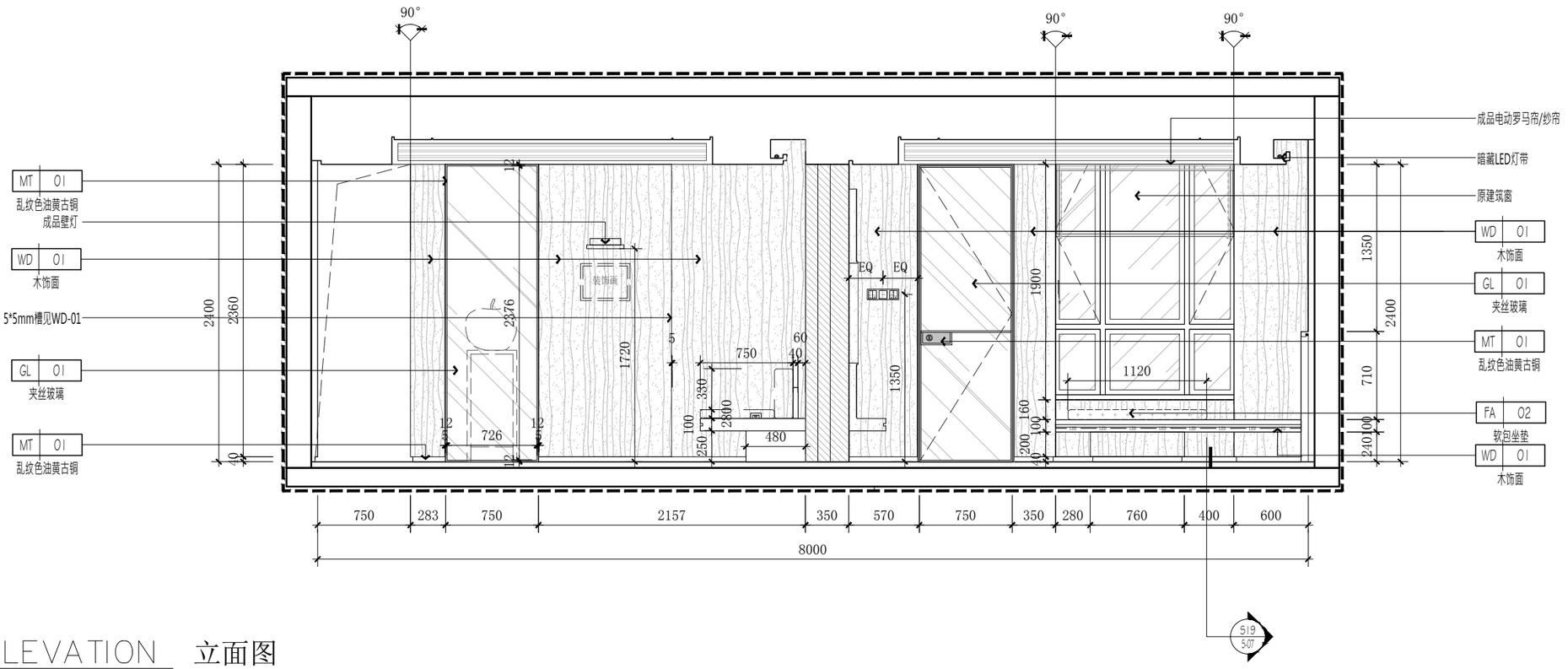

2 / 501-PL-02 ELEVATION 立面图

Scale 1:40

南京居格室内装饰工程设计有限公司

版权所有，未经本公司书面同意，不得使用、抄袭及复制；不可度量图纸；施工单位须现场校验尺寸，如有不符须立即通知本公司。
ALL DESIGNS OF THIS DRAWING ARE THE PROPERTY OF THIS COMPANY. AND CANNOT BE USED WITHOUT ITS WRITTEN PERMISSION. DO NOT SCALE DRAWINGS. ALL MEASUREMENT MUST BE CHECHED AND VERIFIED ON SITE. ANY DISCREPANCIES SHALL BE REPORTED TO THIS COMPANY IMMEDIATELY.

项目名称:
办案备勤房室内装饰改造工程

建设方:

专 业:	样板字体	手签栏
负 责:		
审 定:		
审 核:		唐飞
校 对:		
设 计:		
绘 图:		

图纸名称:	501 立面图
比例:	见图
日期:	2025.05
图纸编号:	501-E-01

修改记录:	摘要:	日期:
△		
△		
△		
△		

图章加盖:

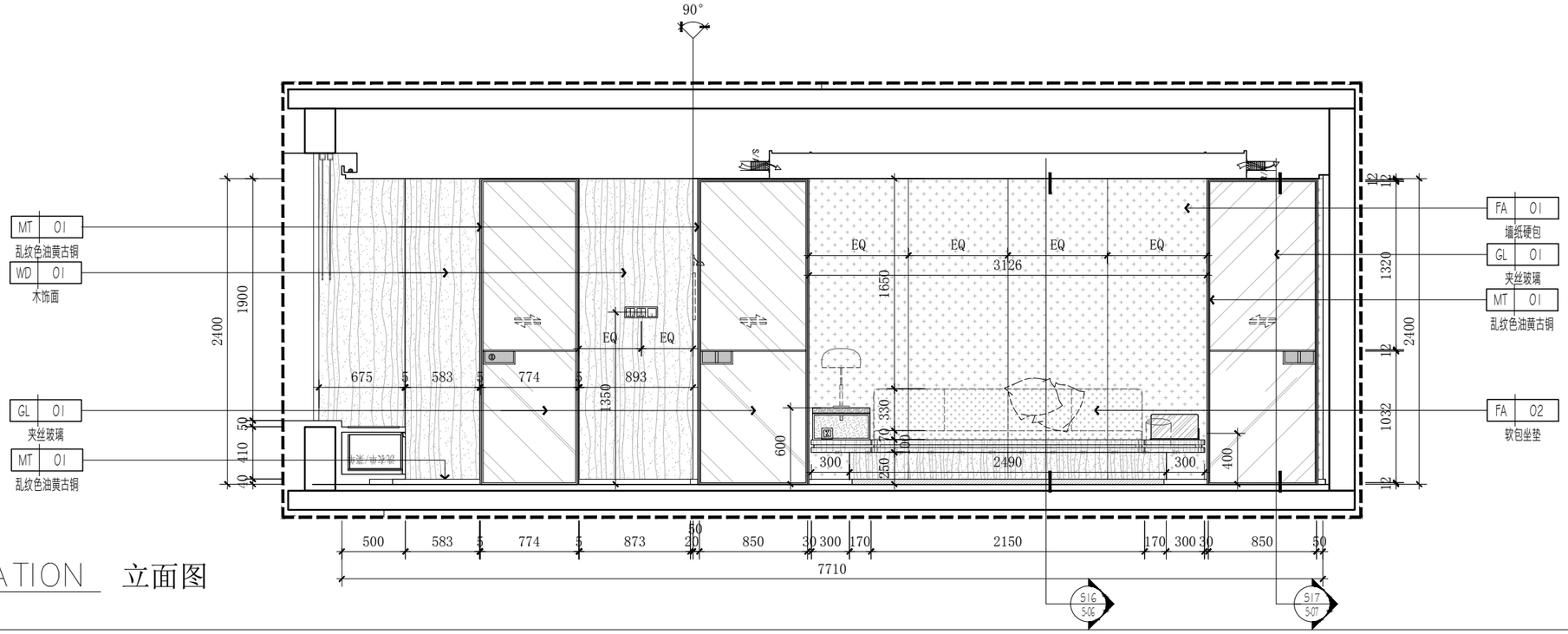

3 ELEVATION 立面图
501-PL-02 Scale 1:40

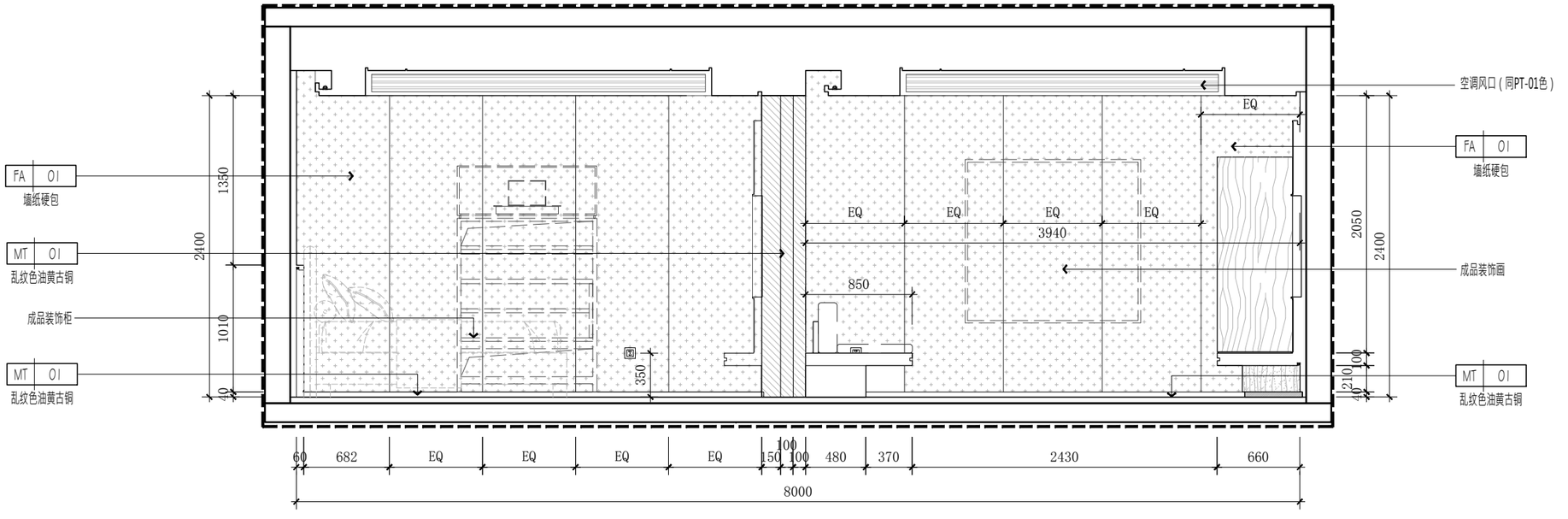

4 ELEVATION 立面图
501-PL-02 Scale 1:40

南京居格室内装饰
工程设计有限公司

版权所有，未经本公司书面同意，不得使用、抄袭及复制；不可度量图纸；施工单位须现场校验尺寸，如有不符须立即通知本公司。ALL DESIGNS OF THIS DRAWING ARE THE PROPERTY OF THIS COMPANY. AND CANNOT BE USED WITHOUT ITS WRITTEN PERMISSION. DO NOT SCALE DRAWINGS. ALL MEASUREMENT MUST BE CHECHED AND VERIFIED ON SITE. ANY DISCREPANCIES SHALL BE REPORTED TO THIS COMPANY IMMEDIATELY.

项目名称:
办案备勤房室内装饰改造工程

建设方:

专 业:	样板字体	手签栏
负 责:		
审 定:		
审 核:		唐飞
校 对:		
设 计:		
绘 图:		

图纸名称:	501 立面图
比例:	见图
日期:	2025.05
图纸编号:	501-E-02

修改记录:	摘要:	日期:
△		
△		
△		
△		

图章加盖:

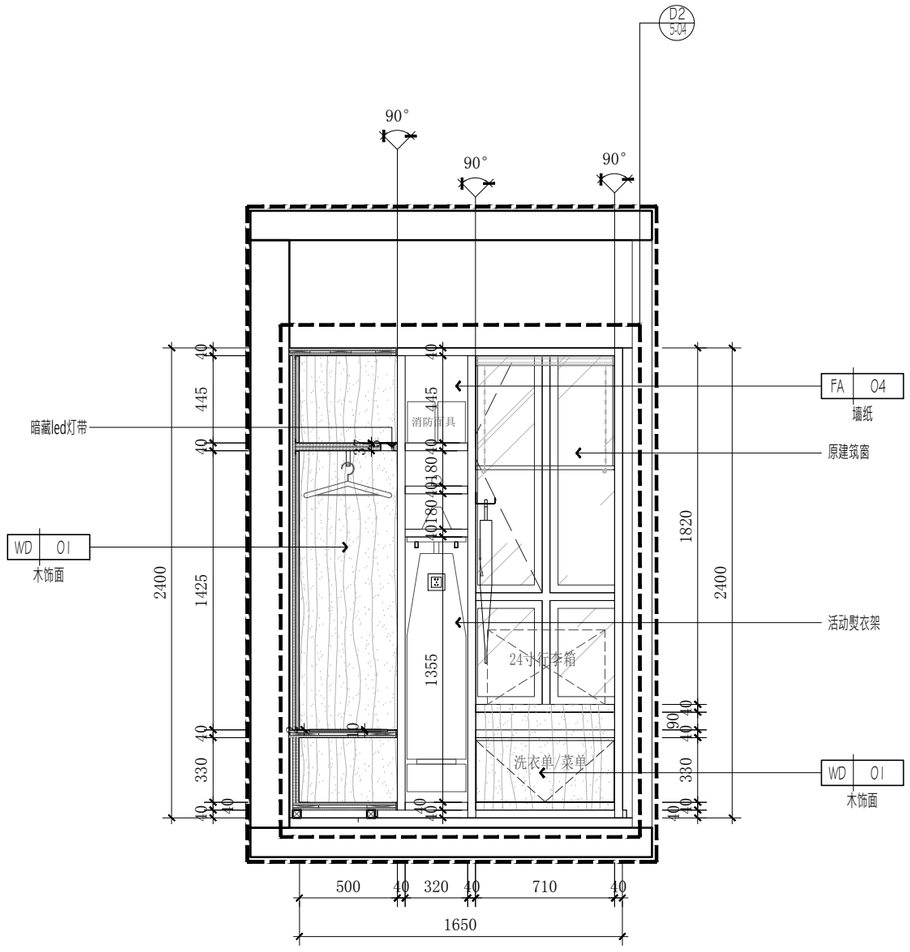

5 ELEVATION 立面图
501-PL-06 Scale 1:30

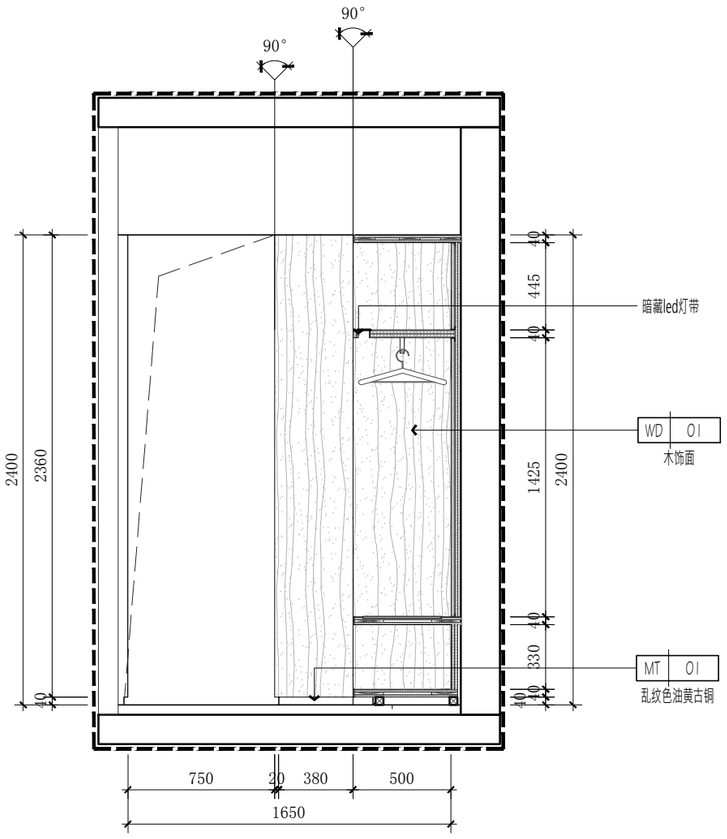

6 ELEVATION 立面图
501-PL-06 Scale 1:30

南京居格室内装饰
工程设计有限公司

版权所有，未经本公司书面同意，不得使用、抄袭及复制；不可度量图纸；施工单位须现场校验尺寸，如有不符须立即通知本公司。
ALL DESIGNS OF THIS DRAWING ARE THE PROPERTY OF THIS COMPANY. AND CANNOT BE USED WITHOUT ITS WRITTEN PERMISSION. DO NOT SCALE DRAWINGS. ALL MEASUREMENT MUST BE CHECHED AND VERIFIED ON SITE. ANY DISCREPANCIES SHALL BE REPORTED TO THIS COMPANY IMMEDIATELY.

项目名称:
办案备勤房室内装饰改造工程

建设方:

专 业:	样板字体	手签栏
负 责:		
审 定:		
审 核:		唐飞
校 对:		
设 计:		
绘 图:		

图纸名称:	501 立面图
比例:	见图
日期:	2025.05
图纸编号:	501-E-03

修改记录:	摘要:	日期:
△		
△		
△		
△		

图章加盖:

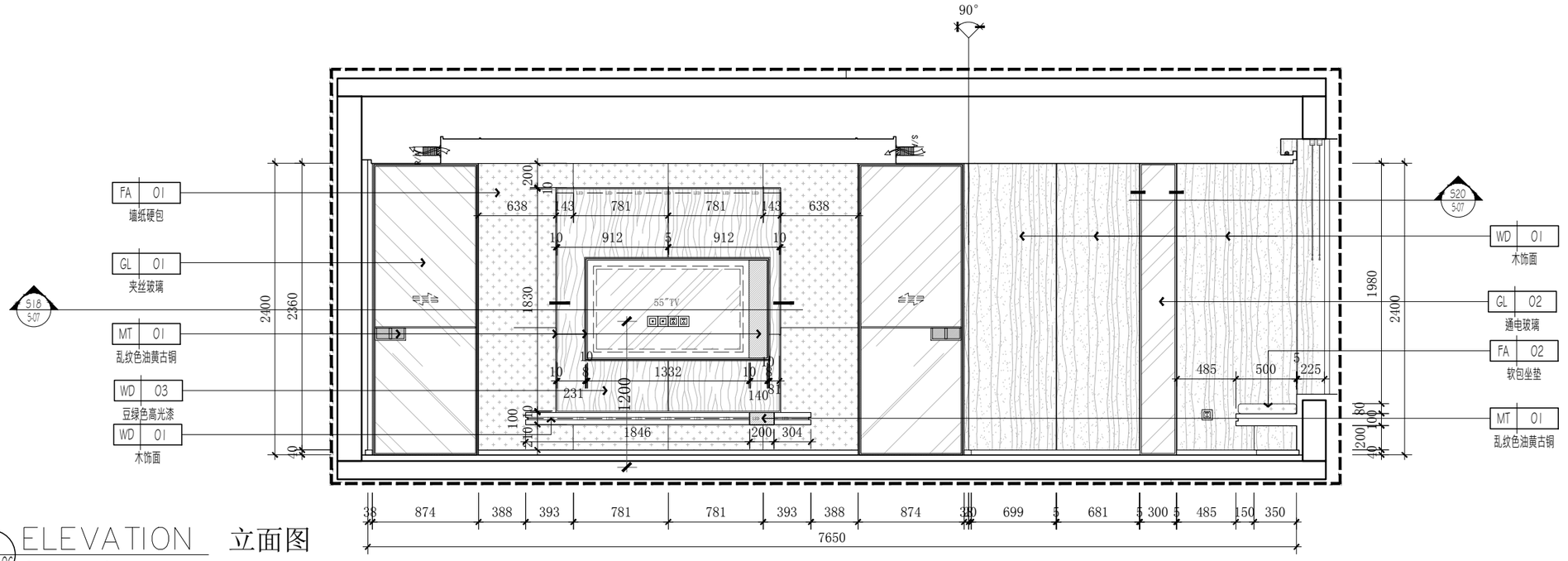

8 501-PL-02 ELEVATION 立面图

Scale 1:40

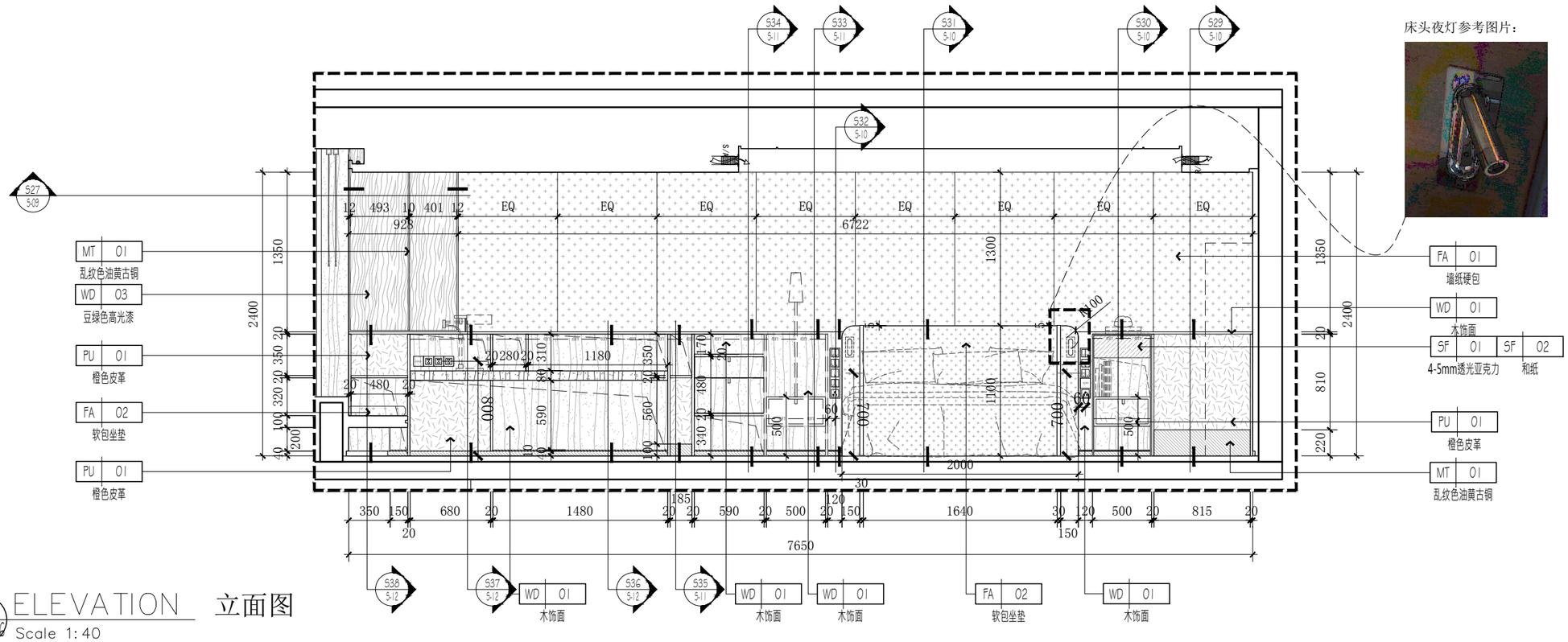

床头夜灯参考图片：

8 501-PL-02 ELEVATION 立面图

Scale 1:40

南京居格室内装饰
工程设计有限公司

版权所有，未经本公司书面同意，不得使用、抄袭及复制；不可度量图纸；施工单位须现场校验尺寸，如有不符须立即通知本公司。ALL DESIGNS OF THIS DRAWING ARE THE PROPERTY OF THIS COMPANY. AND CANNOT BE USED WITHOUT ITS WRITTEN PERMISSION. DO NOT SCALE DRAWINGS. ALL MEASUREMENT MUST BE CHECHED AND VERIFIED ON SITE. ANY DISCREPANCIES SHALL BE REPORTED TO THIS COMPANY IMMEDIATELY.

项目名称：
办案备勤房室内装饰改造工程

建设方：

专　业：	样板字体	手签栏
负　责：		
审　定：		
审　核：		唐飞
校　对：		
设　计：		
绘　图：		

图纸名称：	501 立面图
比例：	见图
日期：	2025.05
图纸编号：	501-E-04

修改记录：	摘要：	日期：
△		
△		
△		
△		

图章加盖：

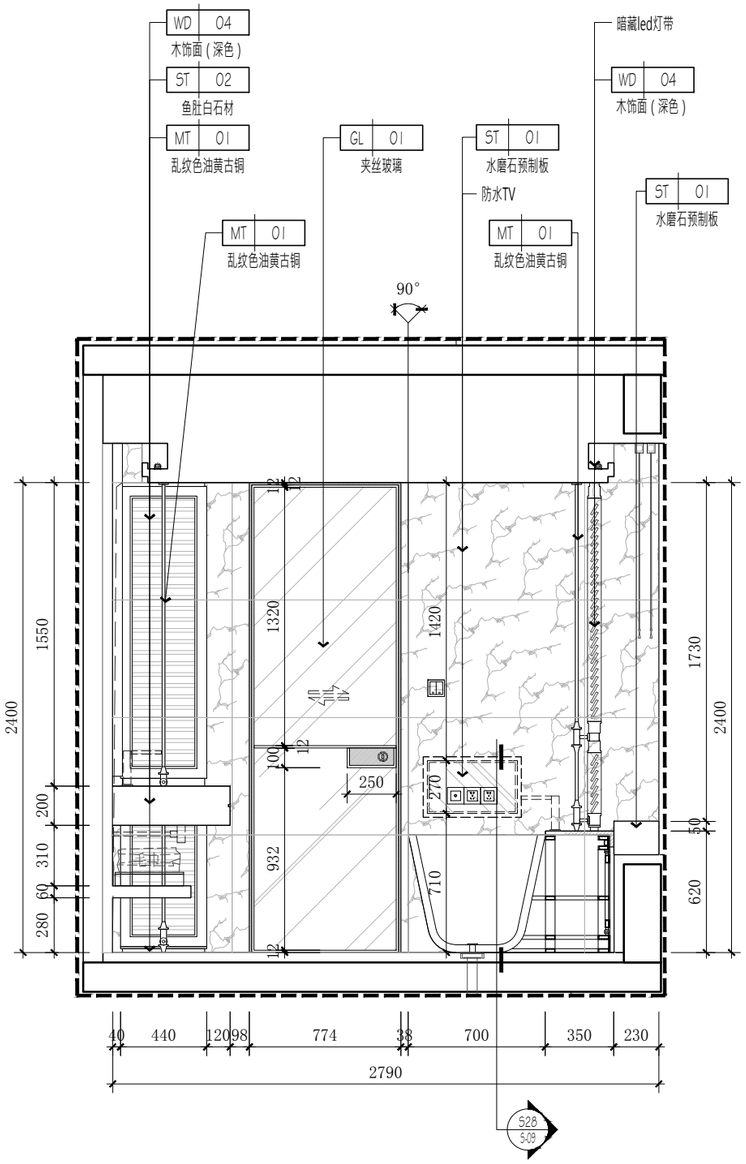

9 ELEVATION 立面图

501-PL-02 Scale 1:30

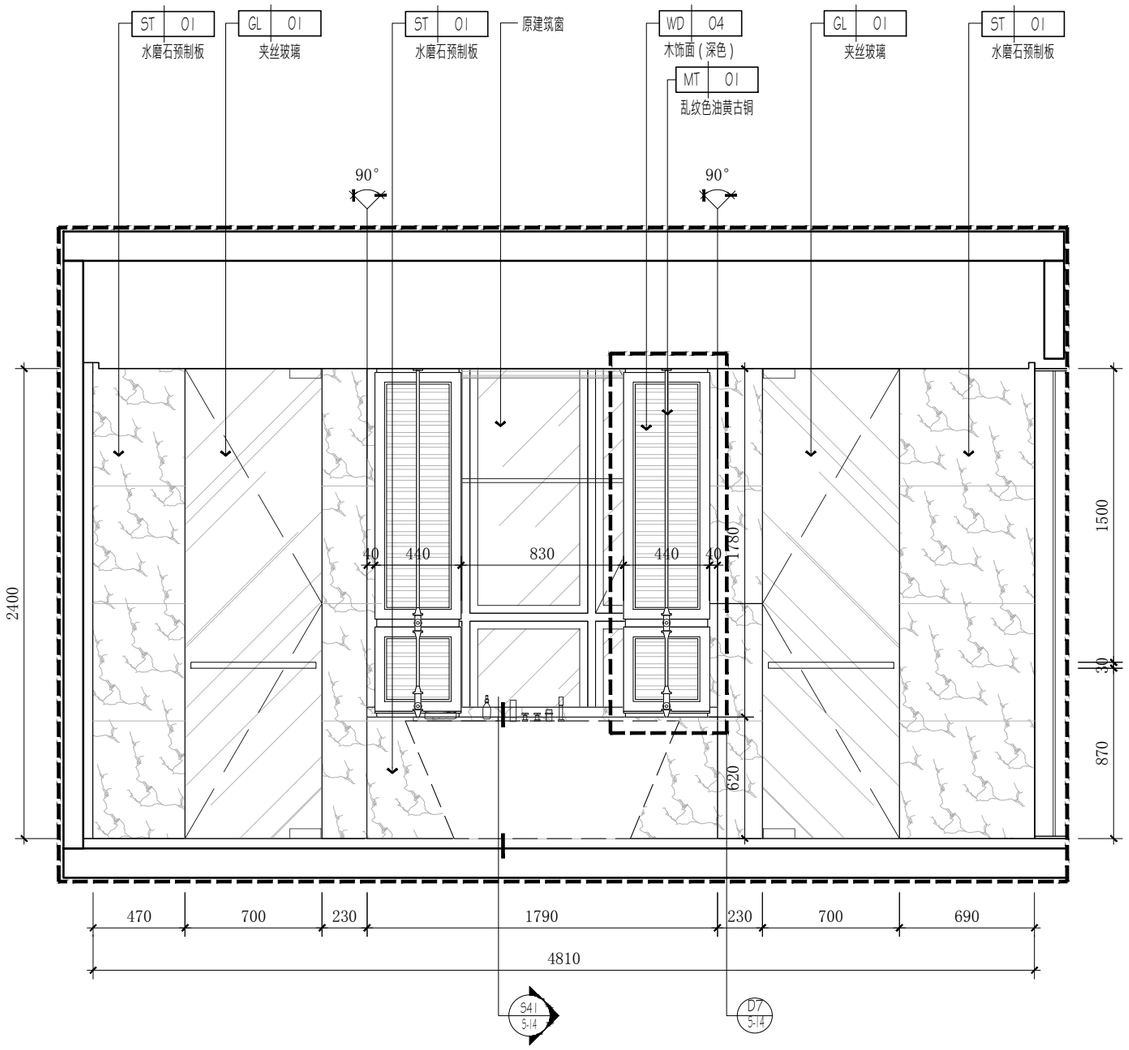

10 ELEVATION 立面图

501-PL-02 Scale 1:30

南京居格室内装饰
工程设计有限公司

版权所有，未经本公司书面同意，不得使用、抄袭及复制；不可度量图纸；施工单位须现场校验尺寸，如有不符须立即通知本公司。
ALL DESIGNS OF THIS DRAWING ARE THE PROPERTY OF THIS COMPANY. AND CANNOT BE USED WITHOUT ITS WRITTEN PERMISSION. DO NOT SCALE DRAWINGS. ALL MEASUREMENT MUST BE CHECHED AND VERIFIED ON SITE. ANY DISCREPANCIES SHALL BE REPORTED TO THIS COMPANY IMMEDIATELY.

项目名称:
办案备勤房室内装饰改造工程

建设方:

专 业:	样板字体	手签栏
负 责:		
审 定:		
审 核:		唐飞
校 对:		
设 计:		
绘 图:		

图纸名称:	501 立面图
比例:	见图
日期:	2025.05
图纸编号:	501-E-05

修改记录:	摘要:	日期:
△		
△		
△		
△		

图章加盖:

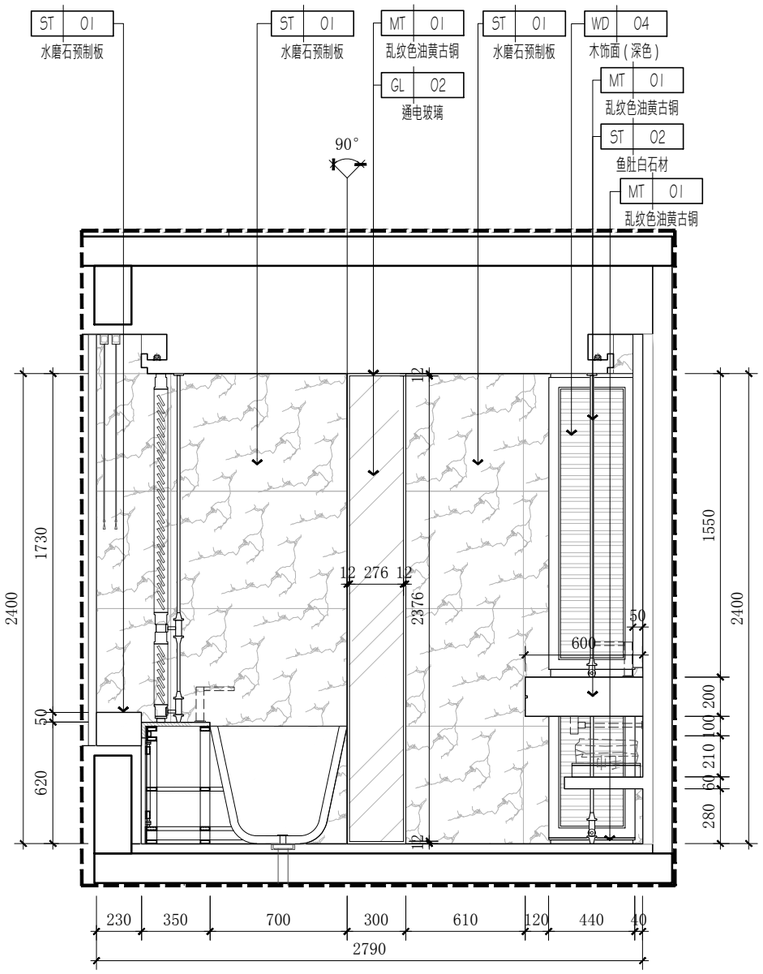

11 ELEVATION 立面图
501-PL-02 Scale 1:30

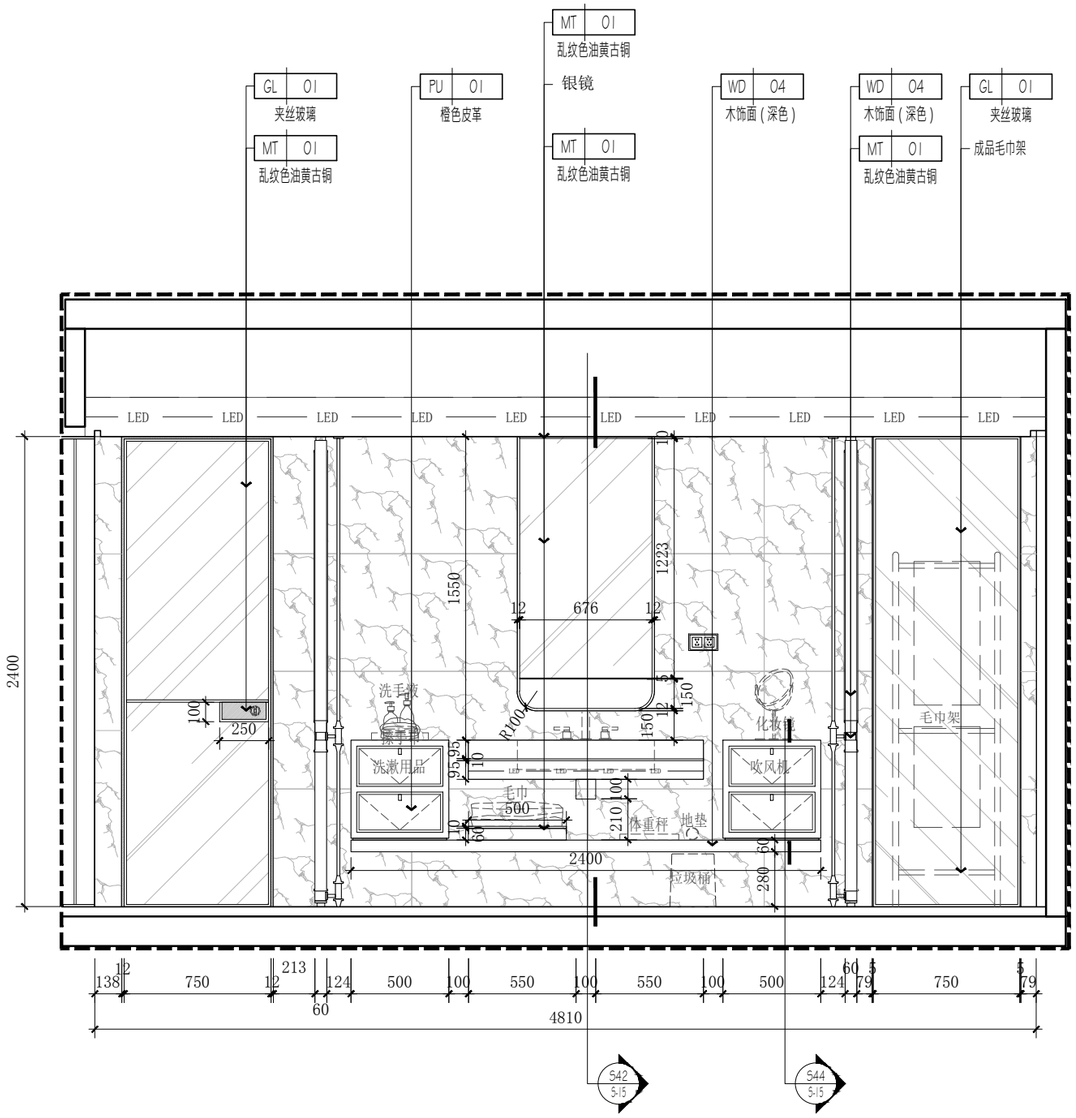

12 ELEVATION 立面图
501-PL-02 Scale 1:30

南京居格室内装饰
工程设计有限公司

版权所有，未经本公司书面同意，不得使用、抄袭及复制；不可度量图纸；施工单位须现场校验尺寸，如有不符须立即通知本公司。
ALL DESIGNS OF THIS DRAWING ARE THE PROPERTY OF THIS COMPANY. AND CANNOT BE USED WITHOUT ITS WRITTEN PERMISSION. DO NOT SCALE DRAWINGS. ALL MEASUREMENT MUST BE CHECHED AND VERIFIED ON SITE. ANY DISCREPANCIES SHALL BE REPORTED TO THIS COMPANY IMMEDIATELY.

项目名称:
办案备勤房室内装饰改造工程

建设方:

专 业:	样板字体	手签栏
负 责:		
审 定:		
审 核:		唐飞
校 对:		
设 计:		
绘 图:		

图纸名称:	501 立面图
比例:	见图
日期:	2025.05
图纸编号:	501-E-06

修改记录:	摘要:	日期:
△		
△		
△		
△		

图章加盖:

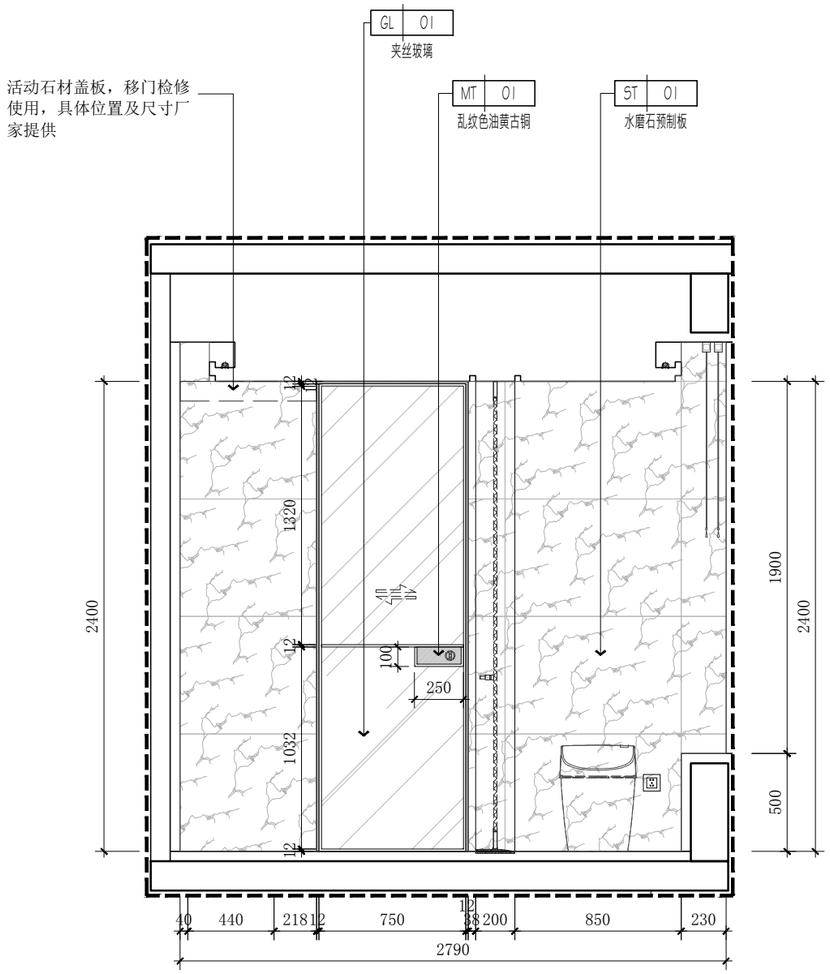

13 ELEVATION 立面图
501-PL-06 Scale 1:30

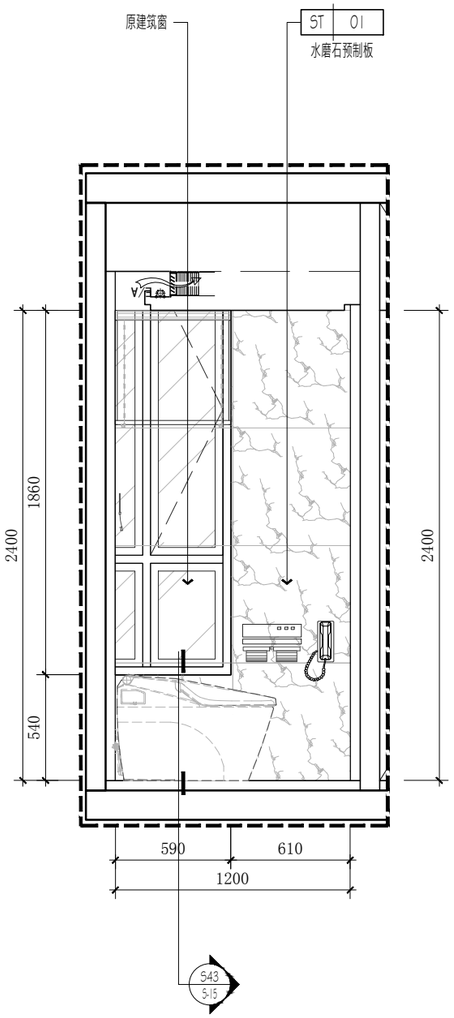

14 ELEVATION 立面图
501-PL-06 Scale 1:30

南京居格室内装饰
工程设计有限公司

版权所有，未经本公司书面同意，不得使用、抄袭及复制；不可度量图纸；施工单位须现场校验尺寸，如有不符须立即通知本公司。
ALL DESIGNS OF THIS DRAWING ARE THE PROPERTY OF THIS COMPANY. AND CANNOT BE USED WITHOUT ITS WRITTEN PERMISSION. DO NOT SCALE DRAWINGS. ALL MEASUREMENT MUST BE CHECHED AND VERIFIED ON SITE. ANY DISCREPANCIES SHALL BE REPORTED TO THIS COMPANY IMMEDIATELY.

项目名称:
办案备勤房室内装饰改造工程

建设方:

专 业:	样板字体	手签栏
负 责:		
审 定:		
审 核:		唐飞
校 对:		
设 计:		
绘 图:		

图纸名称:	501 立面图
比例:	见图
日期:	2025.05
图纸编号:	501-E-07

修改记录:	摘要:	日期:
△		
△		
△		
△		

图章加盖:

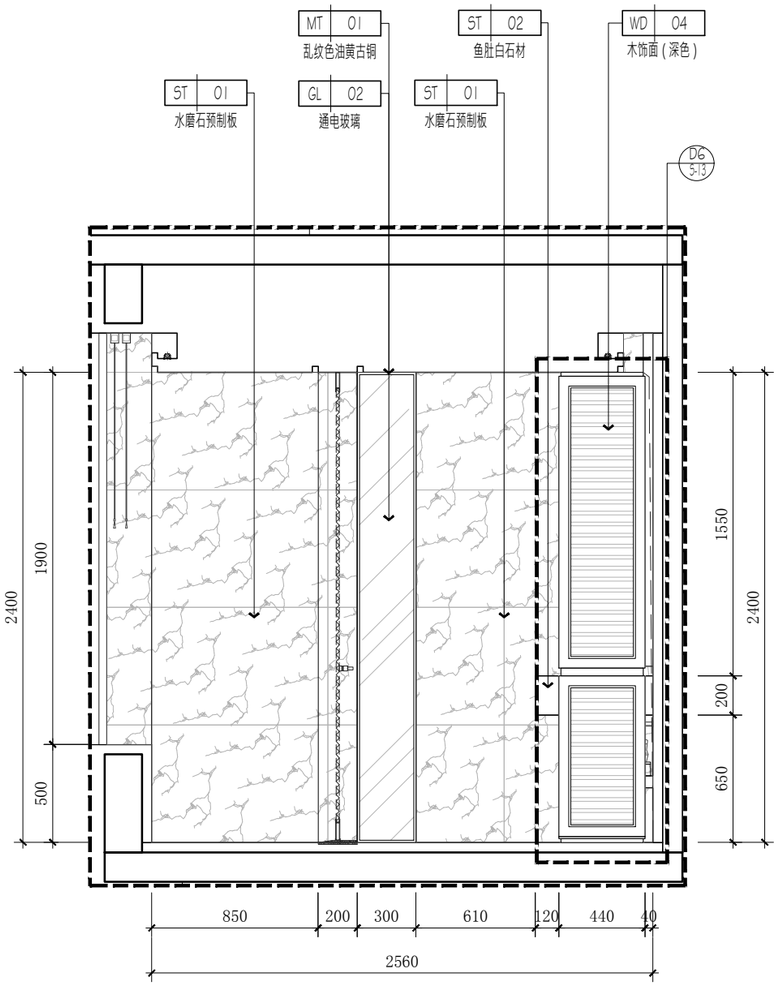

15 ELEVATION 立面图
501-PL-06 Scale 1:30

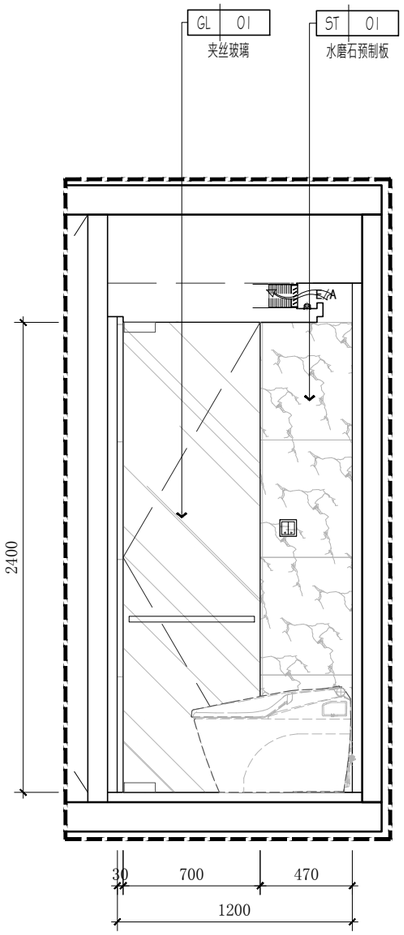

16 ELEVATION 立面图
501-PL-06 Scale 1:30

南京居格室内装饰
工程设计有限公司

版权所有，未经本公司书面同意，不得使用、抄袭及复制；不可度量图纸；施工单位须现场校验尺寸，如有不符须立即通知本公司。
ALL DESIGNS OF THIS DRAWING ARE THE PROPERTY OF THIS COMPANY. AND CANNOT BE USED WITHOUT ITS WRITTEN PERMISSION. DO NOT SCALE DRAWINGS. ALL MEASUREMENT MUST BE CHECHED AND VERIFIED ON SITE. ANY DISCREPANCIES SHALL BE REPORTED TO THIS COMPANY IMMEDIATELY.

项目名称:
办案备勤房室内装饰改造工程

建设方:

专 业:	样板字体	手签栏
负 责:		
审 定:		
审 核:		唐飞
校 对:		
设 计:		
绘 图:		

图纸名称:	501 立面图
比例:	见图
日期:	2025.05
图纸编号:	501-E-08

修改记录:	摘要:	日期:
△		
△		
△		
△		

图章加盖:

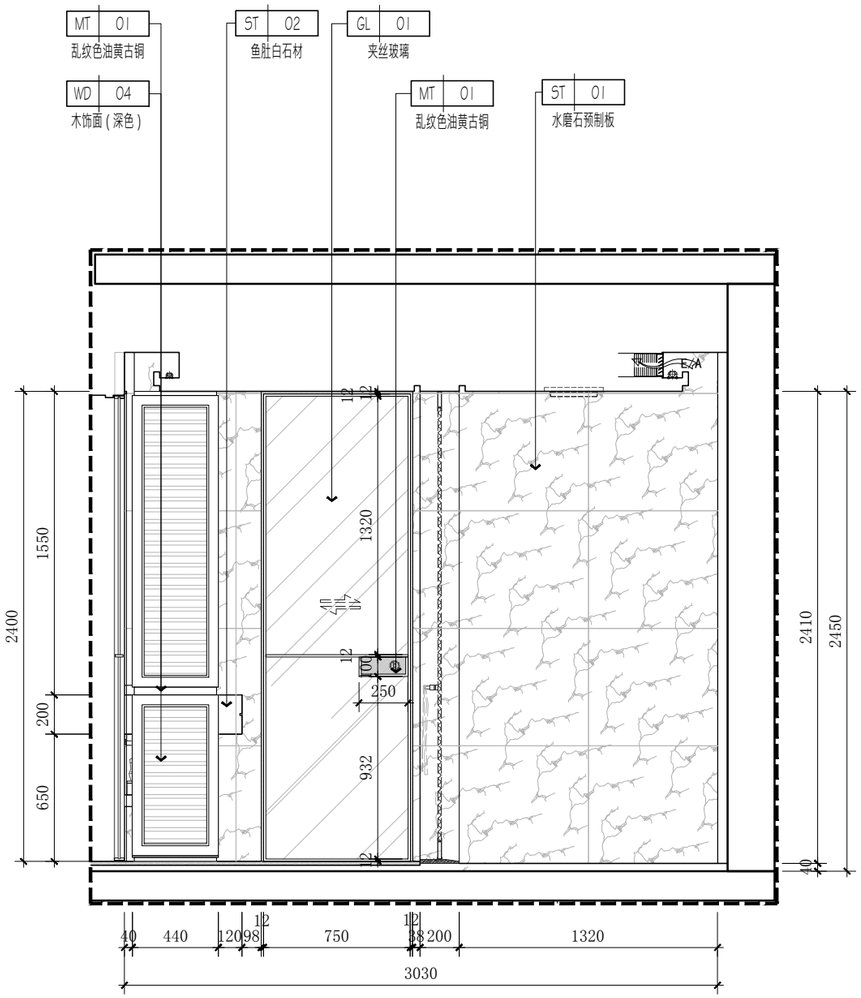

17 ELEVATION 立面图
501-PL-06 Scale 1:30

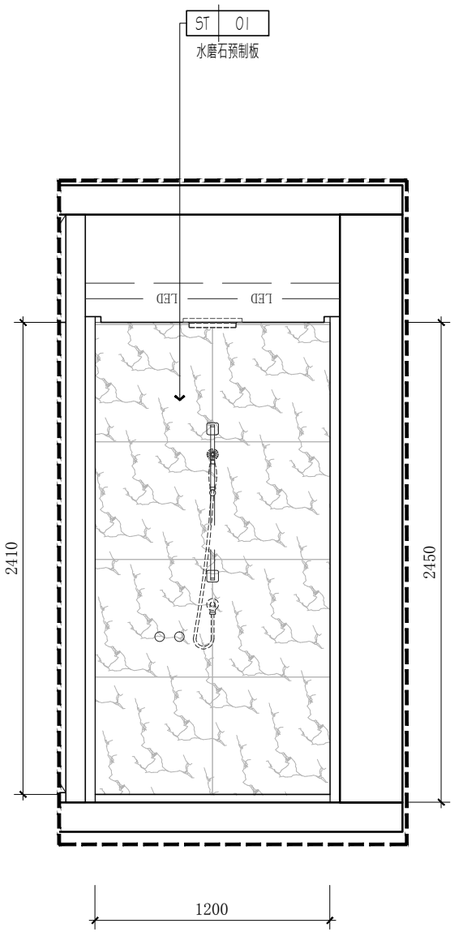

18 ELEVATION 立面图
501-PL-06 Scale 1:30

南京居格室内装饰
工程设计有限公司

版权所有，未经本公司书面同意，不得使用、抄袭及复制；不可度量图纸；施工单位须现场校验尺寸，如有不符须立即通知本公司。
ALL DESIGNS OF THIS DRAWING ARE THE PROPERTY OF THIS COMPANY. AND CANNOT BE USED WITHOUT ITS WRITTEN PERMISSION. DO NOT SCALE DRAWINGS. ALL MEASUREMENT MUST BE CHECHED AND VERIFIED ON SITE. ANY DISCREPANCIES SHALL BE REPORTED TO THIS COMPANY IMMEDIATELY.

项目名称:
办案备勤房室内装饰改造工程

建设方:

专 业:	样板字体	手签栏
负 责:		
审 定:		
审 核:		唐飞
校 对:		
设 计:		
绘 图:		

图纸名称:	501 立面图
比例:	见图
日期:	2025.05
图纸编号:	501-E-09

修改记录:	摘要:	日期:
△		
△		
△		
△		

图章加盖:

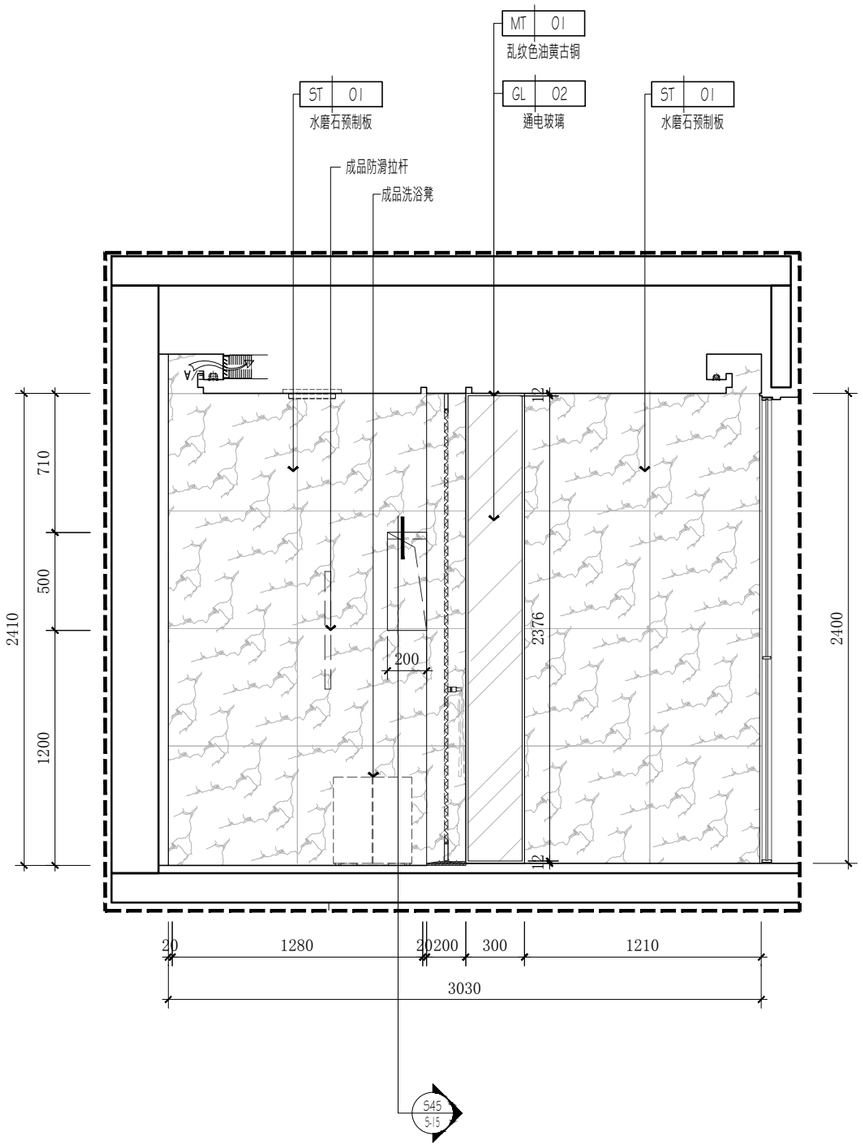

19 ELEVATION 立面图
501-PL-06 Scale 1:30

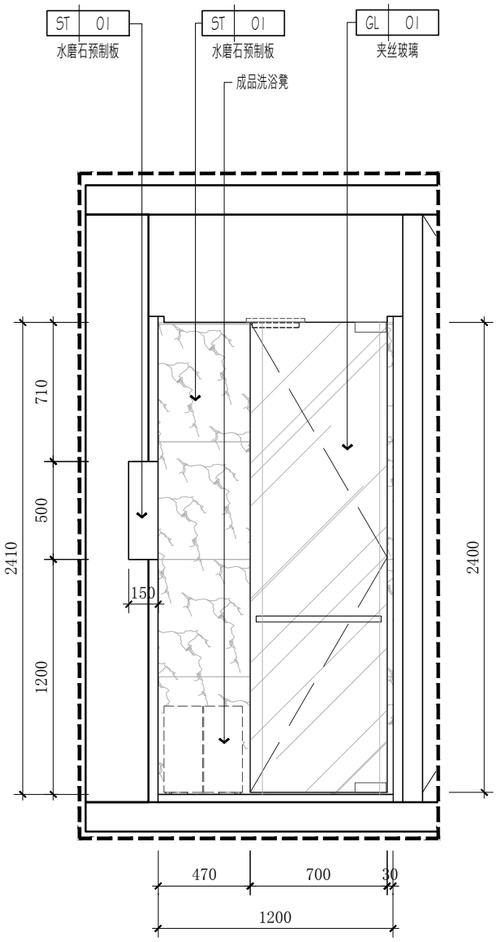

20 ELEVATION 立面图
501-PL-06 Scale 1:30

南京居格室内装饰
工程设计有限公司

版权所有，未经本公司书面同意，不得使用、抄袭及复制；不可度量图纸；施工单位须现场校验尺寸，如有不符须立即通知本公司。
ALL DESIGNS OF THIS DRAWING ARE THE PROPERTY OF THIS COMPANY. AND CANNOT BE USED WITHOUT ITS WRITTEN PERMISSION. DO NOT SCALE DRAWINGS. ALL MEASUREMENT MUST BE CHECHED AND VERIFIED ON SITE. ANY DISCREPANCIES SHALL BE REPORTED TO THIS COMPANY IMMEDIATELY.

项目名称:
办案备勤房室内装饰改造工程

建设方:

专 业:	样板字体	手签栏
负 责:		
审 定:		
审 核:		唐飞
校 对:		
设 计:		
绘 图:		

图纸名称:	501 立面图
比例:	见图
日期:	2025.05
图纸编号:	501-E-10

修改记录:	摘要:	日期:
△		
△		
△		
△		

图章加盖:

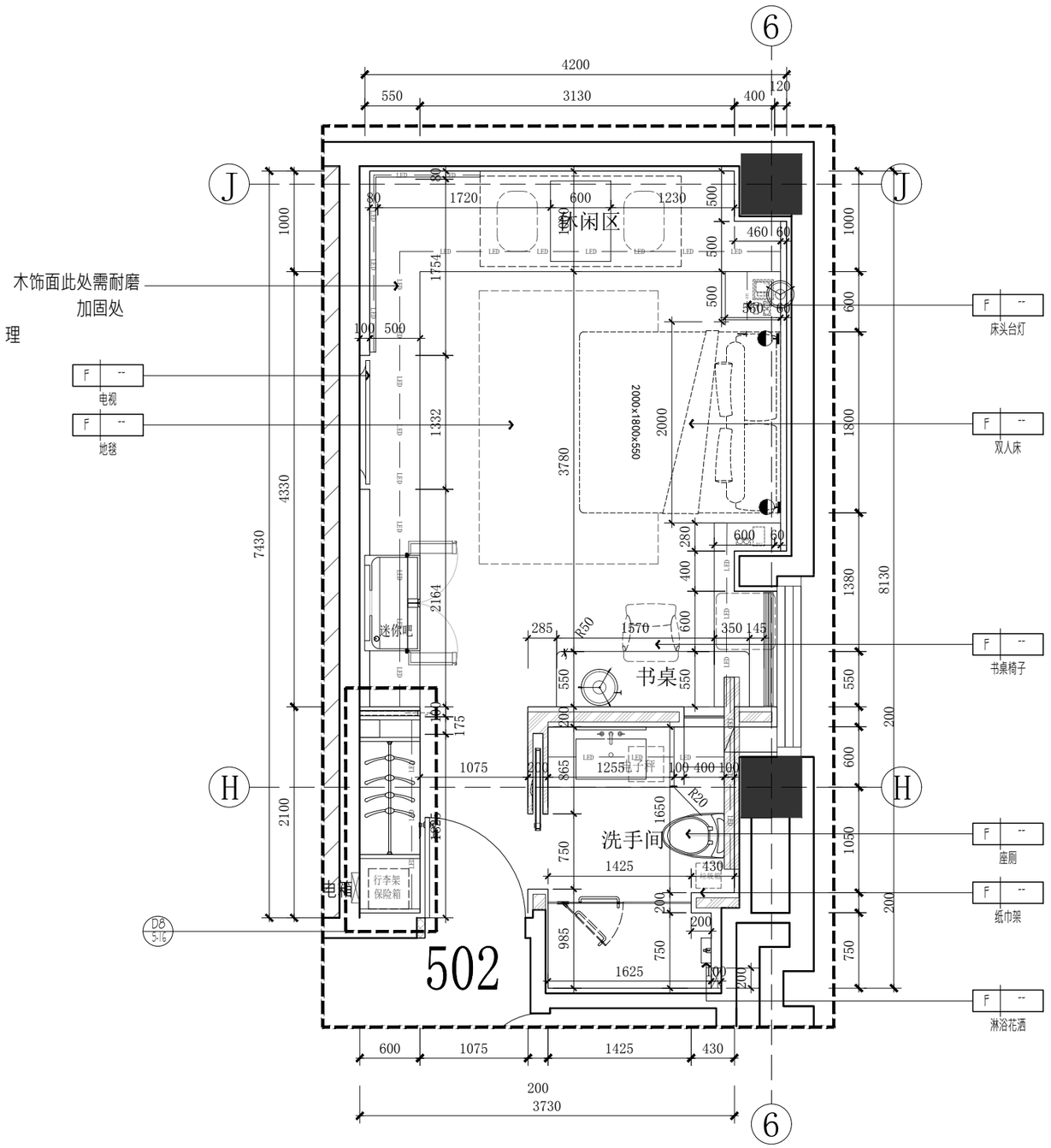

FIXTURE&FURNISHING PLAN

502 平面布置图

Scale 1:50

南京居格室内装饰工程设计有限公司

版权所有，未经本公司书面同意，不得使用、抄袭及复制；不可度量图纸；施工单位须现场校验尺寸，如有不符须立即通知本公司。
ALL DESIGNS OF THIS DRAWING ARE THE PROPERTY OF THIS COMPANY. AND CANNOT BE USED WITHOUT ITS WRITTEN PERMISSION. DO NOT SCALE DRAWINGS. ALL MEASUREMENT MUST BE CHECHED AND VERIFIED ON SITE. ANY DISCREPANCIES SHALL BE REPORTED TO THIS COMPANY IMMEDIATELY.

项目名称：办案备勤房室内装饰改造工程

建设方：

专　业：	样板字体	手签栏
负　责：		
审　定：		
审　核：		唐飞
校　对：		
设　计：		
绘　图：		

图纸名称：	502 套房
比例：	见图
日期：	2025.05
图纸编号：	502-PL-01

修改记录：	摘要：	日期：
△		
△		
△		
△		

图章加盖：

注：所有标高以现场拆除后管道高度可上抬情况再定，空调消防等设备需做相应调整，以满足现场吊顶尽量高,图纸已现场高度为准做变更(加高后墙面木饰面板需定制加长木饰面）

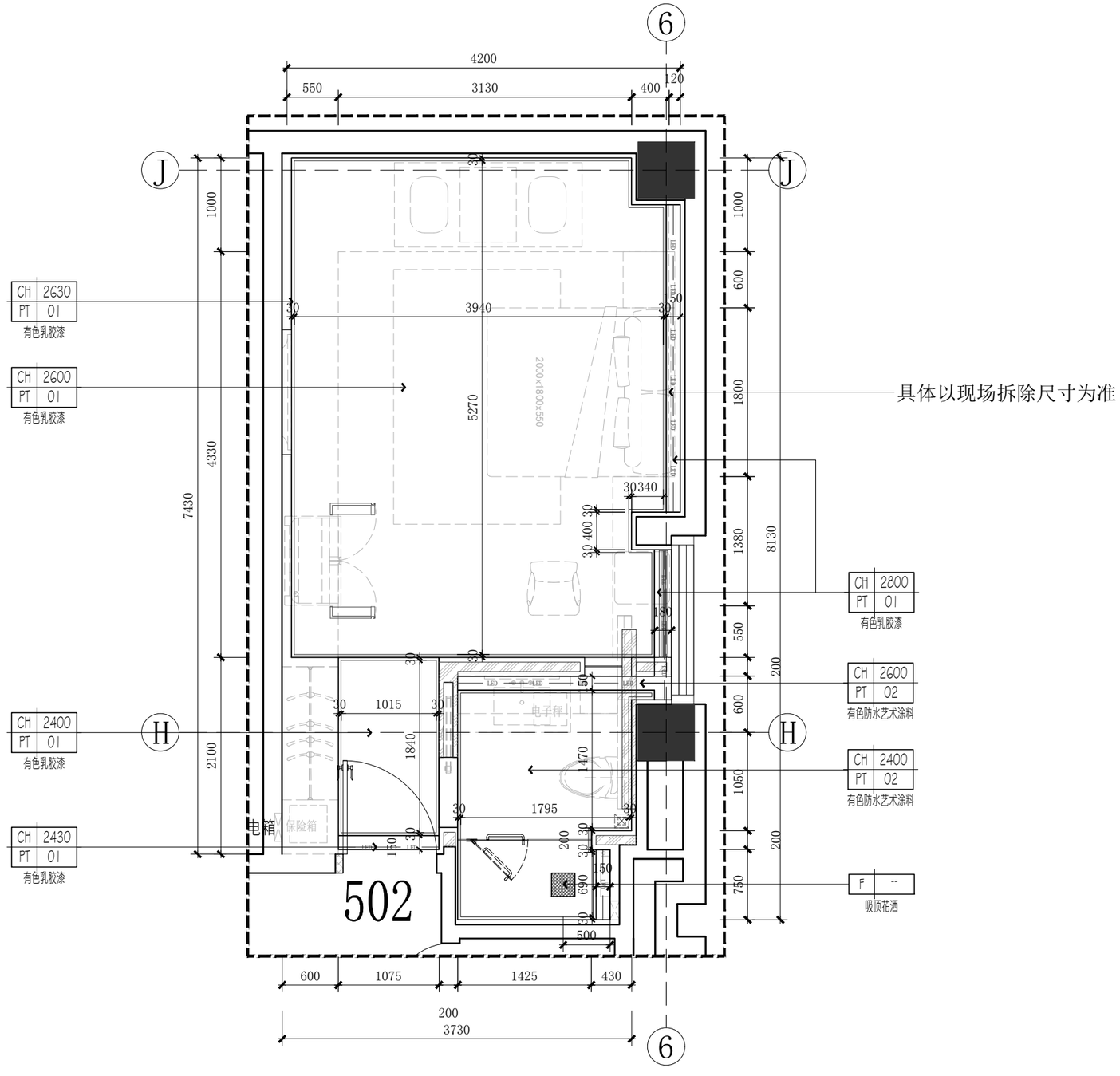

REFLECTED CEILING PLAN

Scale 1:50

502 天花布置图

图例	说明	图例	说明
LED	LED灯带	A/S	条形出风口
	维修孔	A/R	条形回风口
	排气扇	A/S	侧向出风口
		A/R	侧向回风口
		A/E	侧向抽气口

南京居格室内装饰工程设计有限公司

版权所有，未经本公司书面同意，不得使用、抄袭及复制；不可度量图纸；施工单位须现场校验尺寸，如有不符须立即通知本公司。
ALL DESIGNS OF THIS DRAWING ARE THE PROPERTY OF THIS COMPANY. AND CANNOT BE USED WITHOUT ITS WRITTEN PERMISSION. DO NOT SCALE DRAWINGS. ALL MEASUREMENT MUST BE CHECHED AND VERIFIED ON SITE. ANY DISCREPANCIES SHALL BE REPORTED TO THIS COMPANY IMMEDIATELY.

项目名称：办案备勤房室内装饰改造工程

建设方：

专 业：	样板字体	手签栏
负 责：		
审 定：		
审 核：		唐飞
校 对：		
设 计：		
绘 图：		

图纸名称：	502 套房
比例：	见图
日期：	2025.05
图纸编号：	502-PL-02

修改记录：	摘要：	日期：
△		
△		
△		
△		

图章加盖：

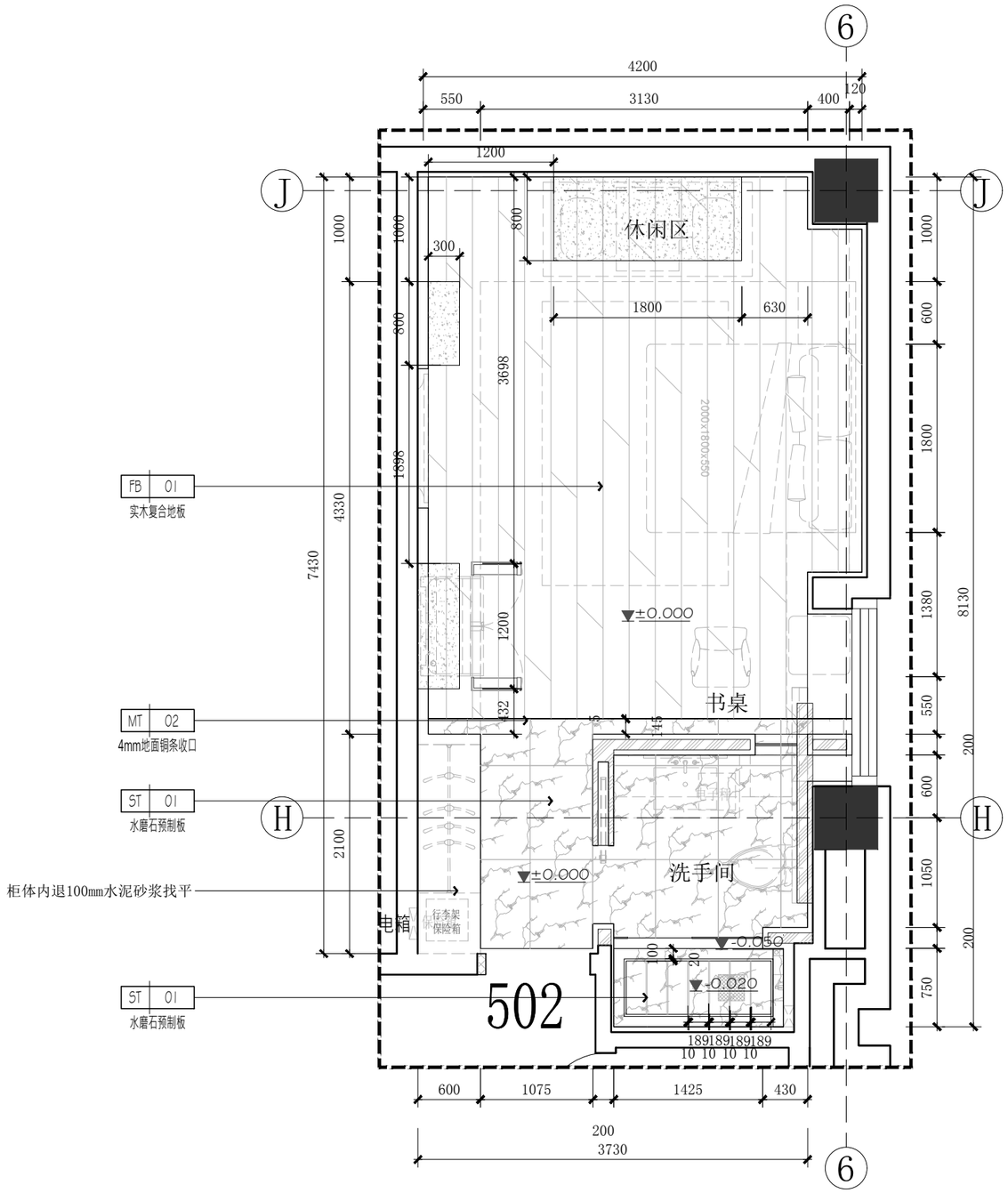

FLOOR COVERING PLAN　　502 地面饰面图

Scale 1:50

南京居格室内装饰
工程设计有限公司

版权所有，未经本公司书面同意，不得使用、抄袭及复制；不可度量图纸；施工单位须现场校验尺寸，如有不符须立即通知本公司。
ALL DESIGNS OF THIS DRAWING ARE THE PROPERTY OF THIS COMPANY. AND CANNOT BE USED WITHOUT ITS WRITTEN PERMISSION. DO NOT SCALE DRAWINGS. ALL MEASUREMENT MUST BE CHECHED AND VERIFIED ON SITE. ANY DISCREPANCIES SHALL BE REPORTED TO THIS COMPANY IMMEDIATELY.

项目名称:
办案备勤房室内装饰改造工程

建设方:

专　业:	样板字体	手签栏
负　责:		
审　定:		
审　核:		唐飞
校　对:		
设　计:		
绘　图:		

图纸名称:	502 套房
比例:	见图
日期:	2025.05
图纸编号:	502-PL-03

修改记录:	摘要:	日期:
△		
△		
△		
△		

图章加盖:

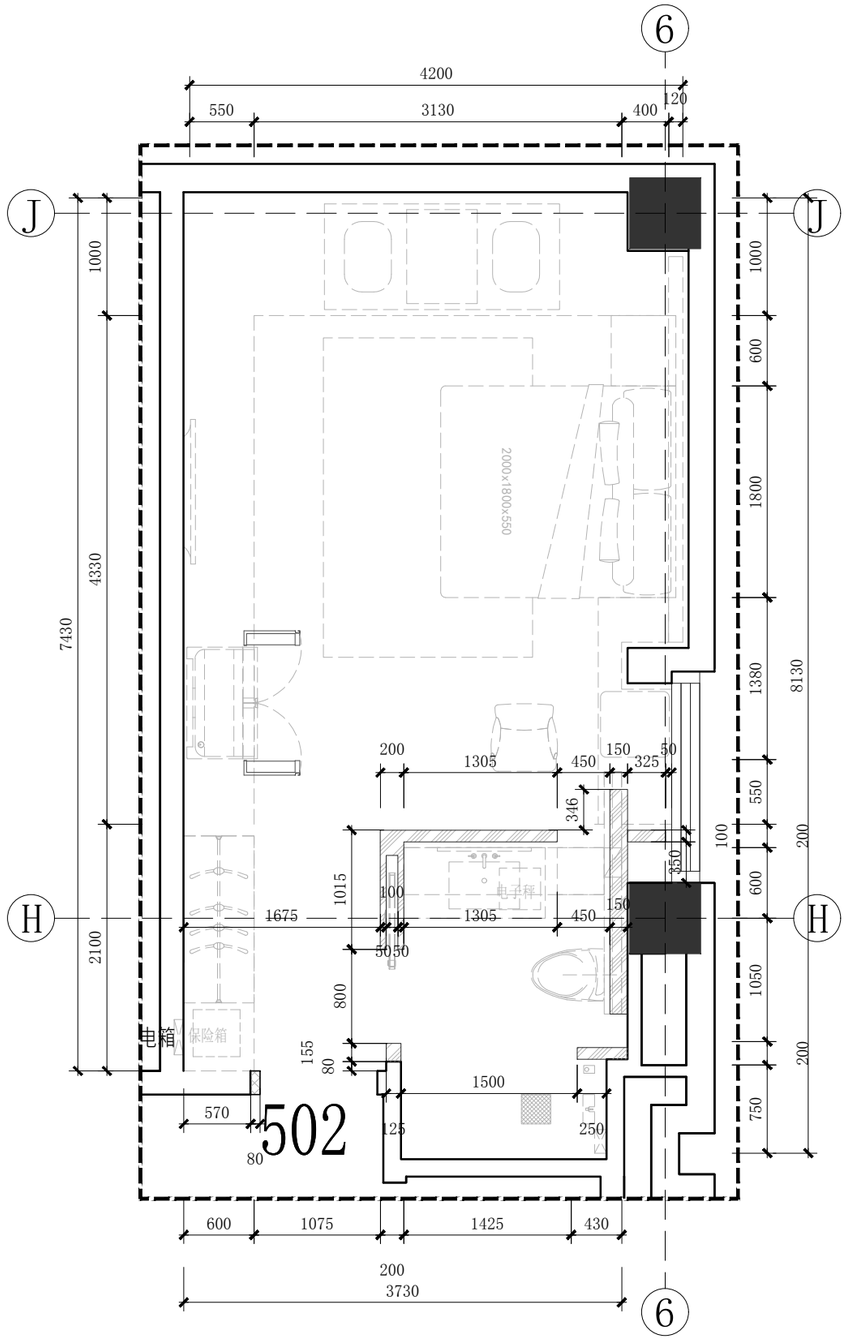

ALL DIMENSION PLAN

Scale 1:50

502 隔墙尺寸图

A	原有建筑墙体
B	轻钢龙骨隔墙
C	洗手间钢架隔墙
D	页岩砖砌墙
E	客房房间隔墙

南京居格室内装饰
工程设计有限公司

版权所有，未经本公司书面同意，不得使用、抄袭及复制；不可度量图纸；施工单位须现场校验尺寸，如有不符须立即通知本公司。
ALL DESIGNS OF THIS DRAWING ARE THE PROPERTY OF THIS COMPANY. AND CANNOT BE USED WITHOUT ITS WRITTEN PERMISSION. DO NOT SCALE DRAWINGS. ALL MEASUREMENT MUST BE CHECHED AND VERIFIED ON SITE. ANY DISCREPANCIES SHALL BE REPORTED TO THIS COMPANY IMMEDIATELY.

项目名称:
办案备勤房室内装饰改造工程

建设方:

专 业:	样板字体	手签栏
负 责:		
审 定:		
审 核:		唐飞
校 对:		
设 计:		
绘 图:		

图纸名称:	502 套房
比例:	见图
日期:	2025.05
图纸编号:	502-PL-04

修改记录:	摘要:	日期:
△		
△		
△		
△		

图章加盖:

注：1.除特别注明高度的插座以外(以立面标注为准)，所有插座面板中线距离地面完成面高度为350mm。
2.所有插座回路均需经漏电保护开关。
3.若现场尺寸与图纸尺寸出入较多，相关单位有责任及义务以书面形式通知我司，以便我司跟进修正。
4.客控系统由甲供和酒馆协商确定最终智能化施工方案

注：
明亮模式：灯光全开
柔和模式：射灯全部关闭，保留灯带

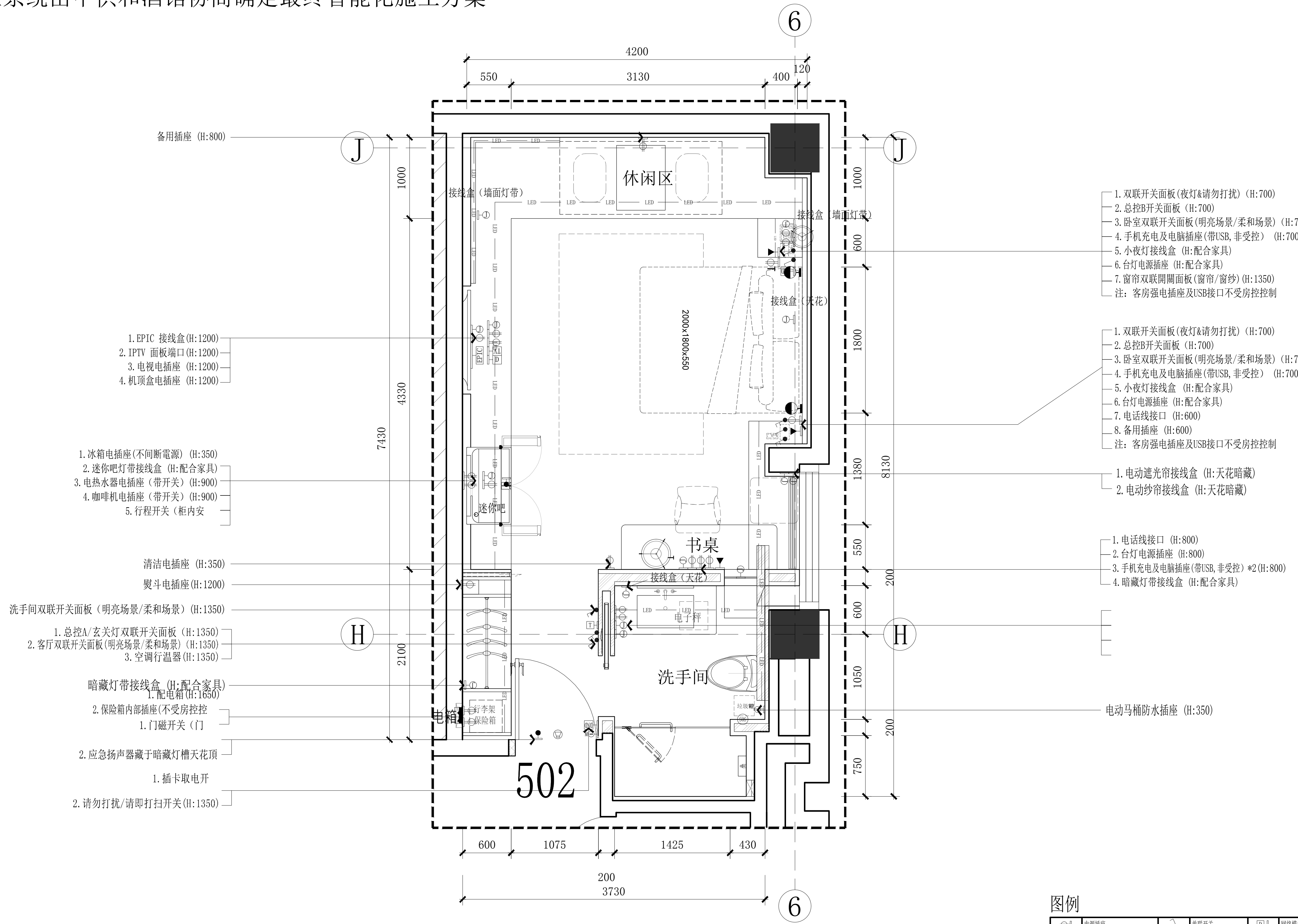

FLOOR CIRCUIT INFO. 502 机电平面布置图

Scale 1:50

图例

	电源插座		单联开关	D	网络模块
D	地插		双联开关	TD	电话、网络模块
	剃须电源插座		三联开关	B	门铃制、请勿打扰指示
WP	防水电源插座	CS	电动窗帘开关	T	空调温控器
3	三相电源插座		智能开关面板	AP	无线AP
	接线盒	RCU	RCU控制箱		扬声器
	配电箱	EPIC	多媒体数据面板	DND	请勿打扰及清理开关
IR	红外感应开关	TV	有线电视面板	M	插卡取电开关
	门磁开关		电话模块	SOS	紧急按钮

注：所有开关插座高度均以中线离地高度

南京居格室内装饰
工程设计有限公司

版权所有，未经本公司书面同意，不得使用、抄袭及复制；不可度量图纸；施工单位须现场校验尺寸，如有不符须立即通知本公司。
ALL DESIGNS OF THIS DRAWING ARE THE PROPERTY OF THIS COMPANY.AND CANNOT BE USED WITHOUT ITS WRITTEN PERMISSION.DO NOT SCALE DRAWINGS.ALL MEASUREMENT MUST BE CHECHED AND VERIFIED ON SITE.ANY DISCREPANCIES SHALL BE REPORTED TO THIS COMPANY IMMEDIATELY.

项目名称:
办案备勤房室内装饰改造工程

建设方:

专业:	样板字体	手签栏
负责:		[signature]
审定:		[signature]
审核:		唐飞
校对:		张陆
设计:		[signature]
绘图:		钟敏

图纸名称: 502 套房

比例: 见图

日期: 2025.05

图纸编号: 502-PL-05

修改记录:	摘要:	日期:
△		
△		
△		
△		

图章加盖:

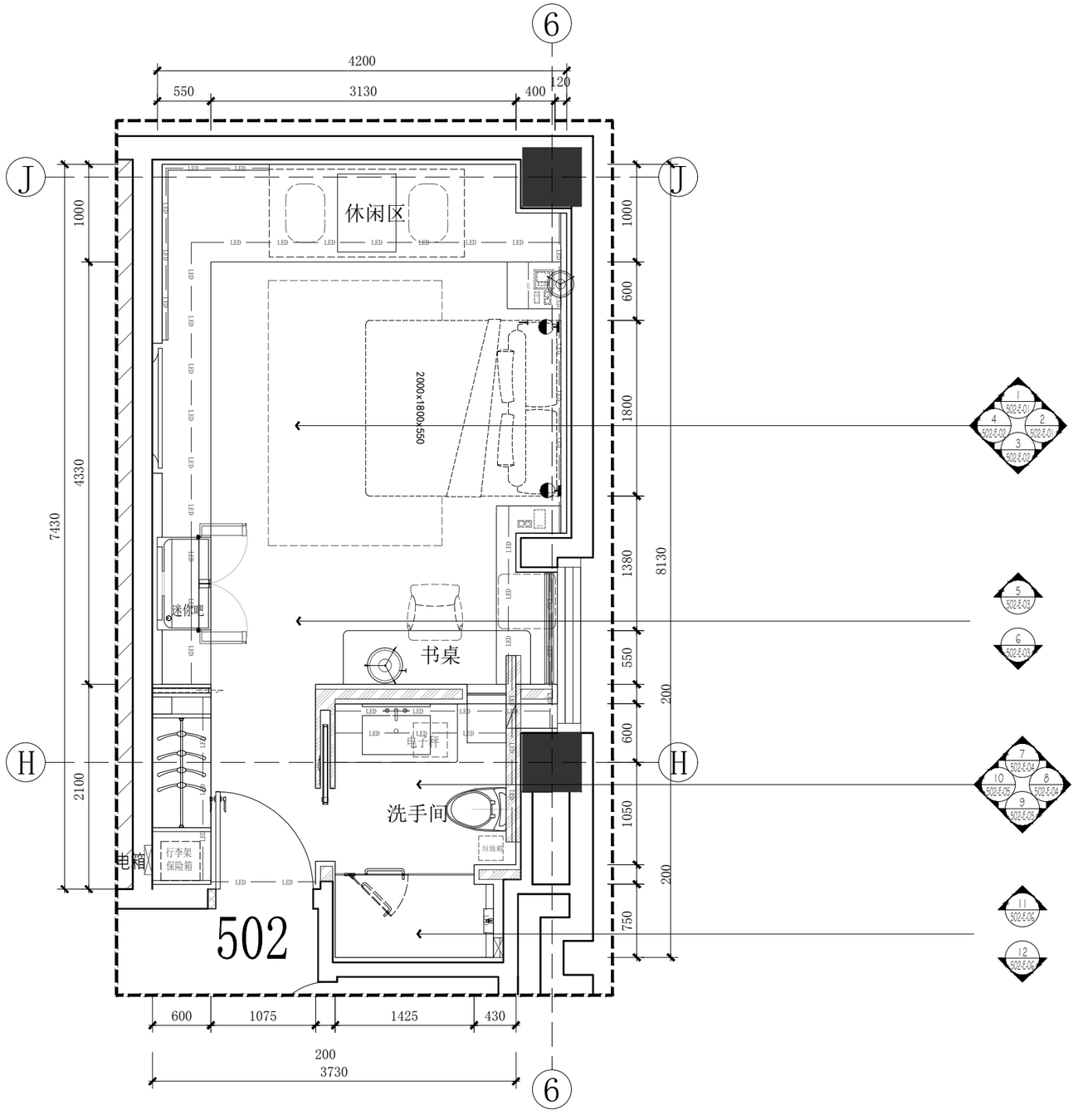

KEY PLAN

Scale 1:50

502 立面索引图

南京居格室内装饰
工程设计有限公司

版权所有，未经本公司书面同意，不得使用、抄袭及复制；不可度量图纸；施工单位须现场校验尺寸，如有不符须立即通知本公司。
ALL DESIGNS OF THIS DRAWING ARE THE PROPERTY OF THIS COMPANY. AND CANNOT BE USED WITHOUT ITS WRITTEN PERMISSION. DO NOT SCALE DRAWINGS. ALL MEASUREMENT MUST BE CHECHED AND VERIFIED ON SITE. ANY DISCREPANCIES SHALL BE REPORTED TO THIS COMPANY IMMEDIATELY.

项目名称:
办案备勤房室内装饰改造工程

建设方:

专　业:	样板字体	手签栏
负　责:		
审　定:		
审　核:		唐飞
校　对:		
设　计:		
绘　图:		

图纸名称:	502 套房
比例:	见图
日期:	2025.05
图纸编号:	502-PL-06

修改记录:	摘要:	日期:
△		
△		
△		
△		

图章加盖:

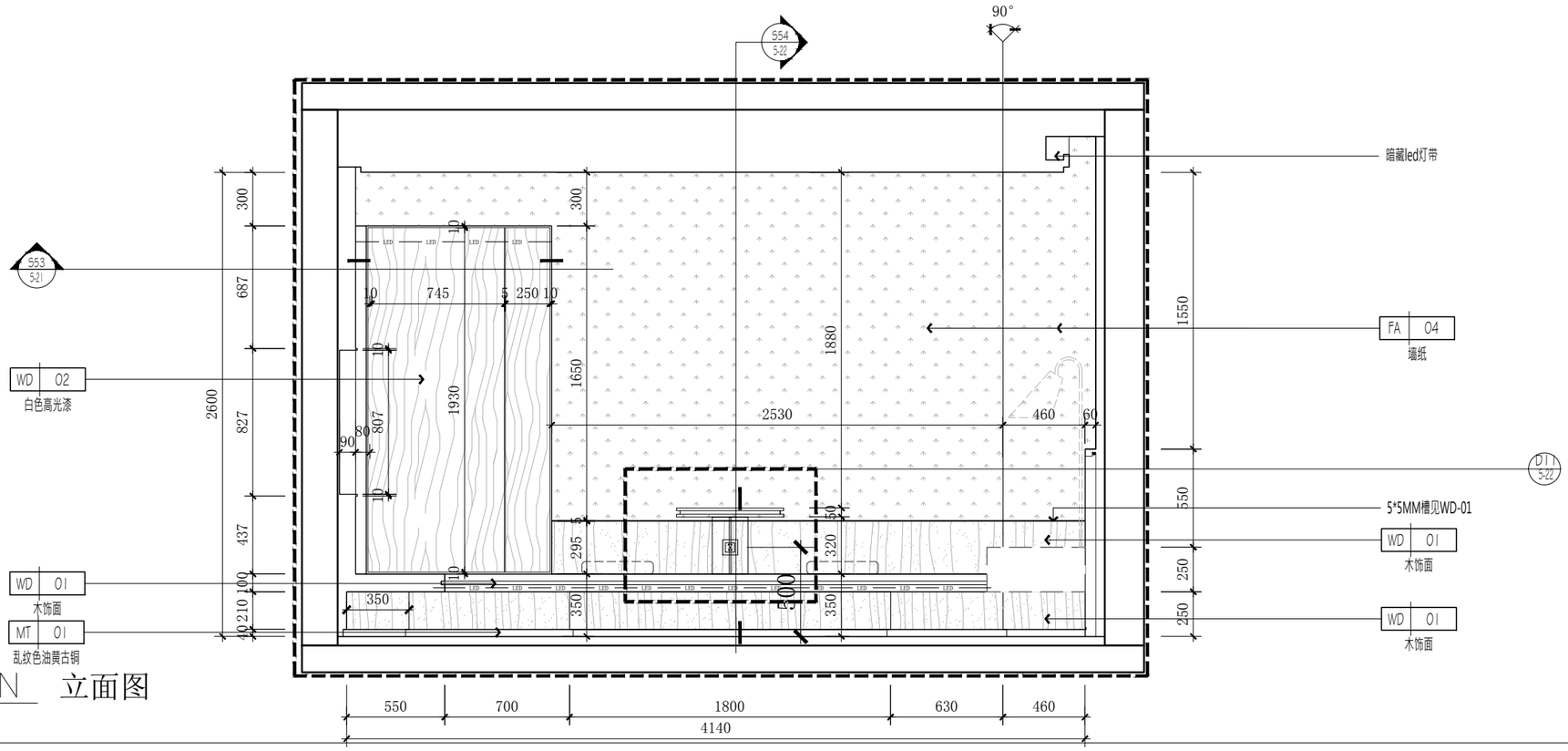

1 / 502-PL-02 ELEVATION 立面图

Scale 1:30

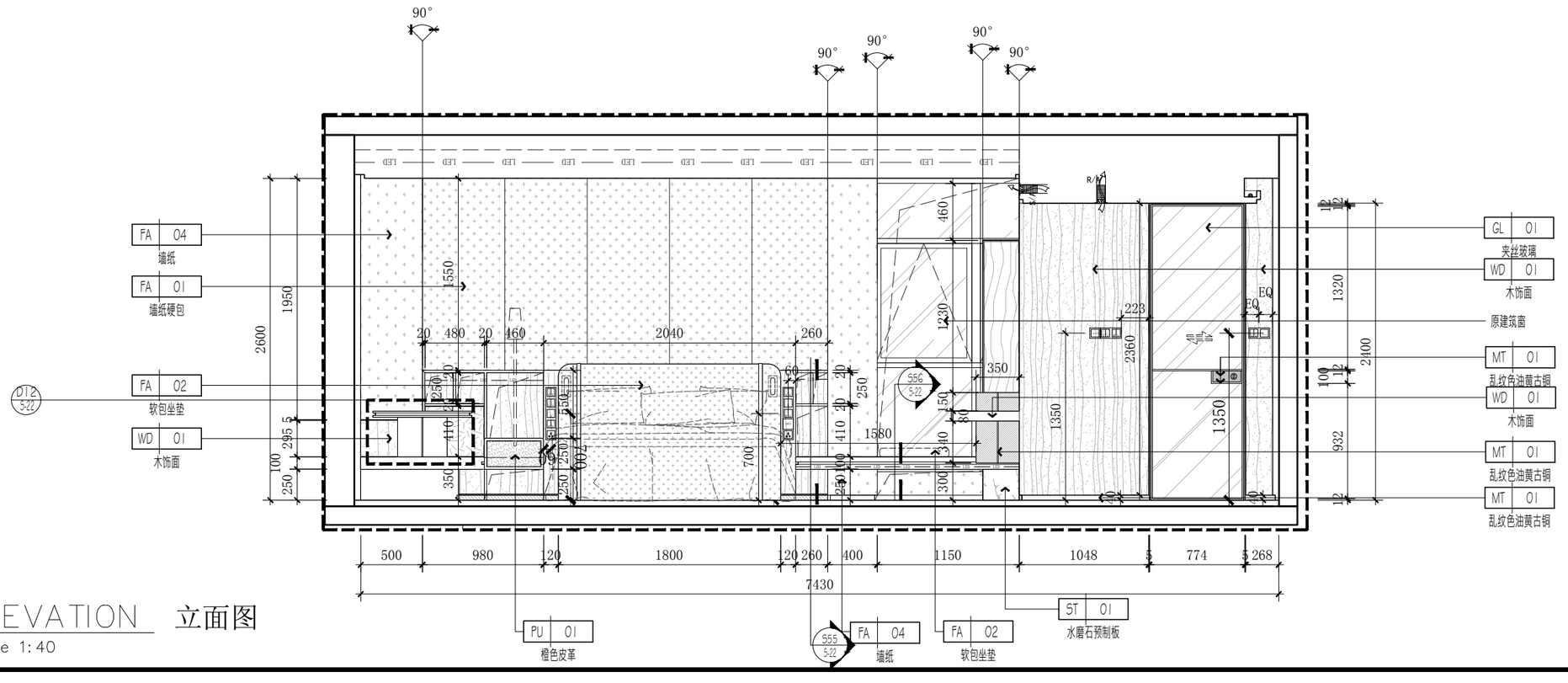

2 / 502-PL-02 ELEVATION 立面图

Scale 1:40

南京居格室内装饰
工程设计有限公司

版权所有，未经本公司书面同意，不得使用、抄袭及复制；不可度量图纸；施工单位须现场校验尺寸，如有不符须立即通知本公司。
ALL DESIGNS OF THIS DRAWING ARE THE PROPERTY OF THIS COMPANY. AND CANNOT BE USED WITHOUT ITS WRITTEN PERMISSION. DO NOT SCALE DRAWINGS. ALL MEASUREMENT MUST BE CHECHED AND VERIFIED ON SITE. ANY DISCREPANCIES SHALL BE REPORTED TO THIS COMPANY IMMEDIATELY.

项目名称:
办案备勤房室内装饰改造工程

建设方:

专 业:	样板字体	手签栏
负 责:		
审 定:		
审 核:		唐飞
校 对:		
设 计:		
绘 图:		

图纸名称:	502 套房
比例:	见图
日期:	2025.05
图纸编号:	502-E-01

修改记录:	摘要:	日期:
△		
△		
△		
△		

图章加盖:

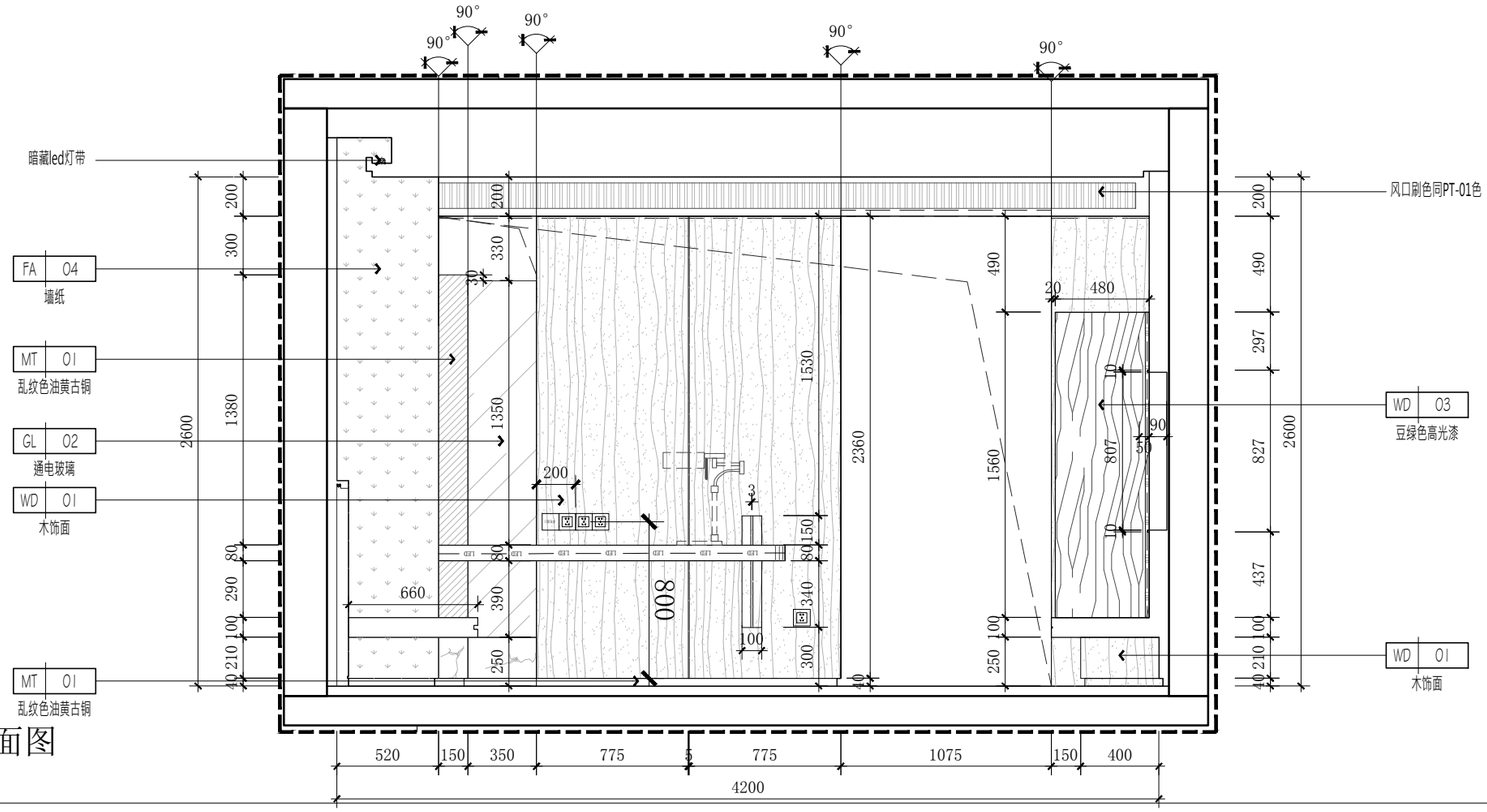

3 502-PL-02 ELEVATION 立面图

Scale 1:30

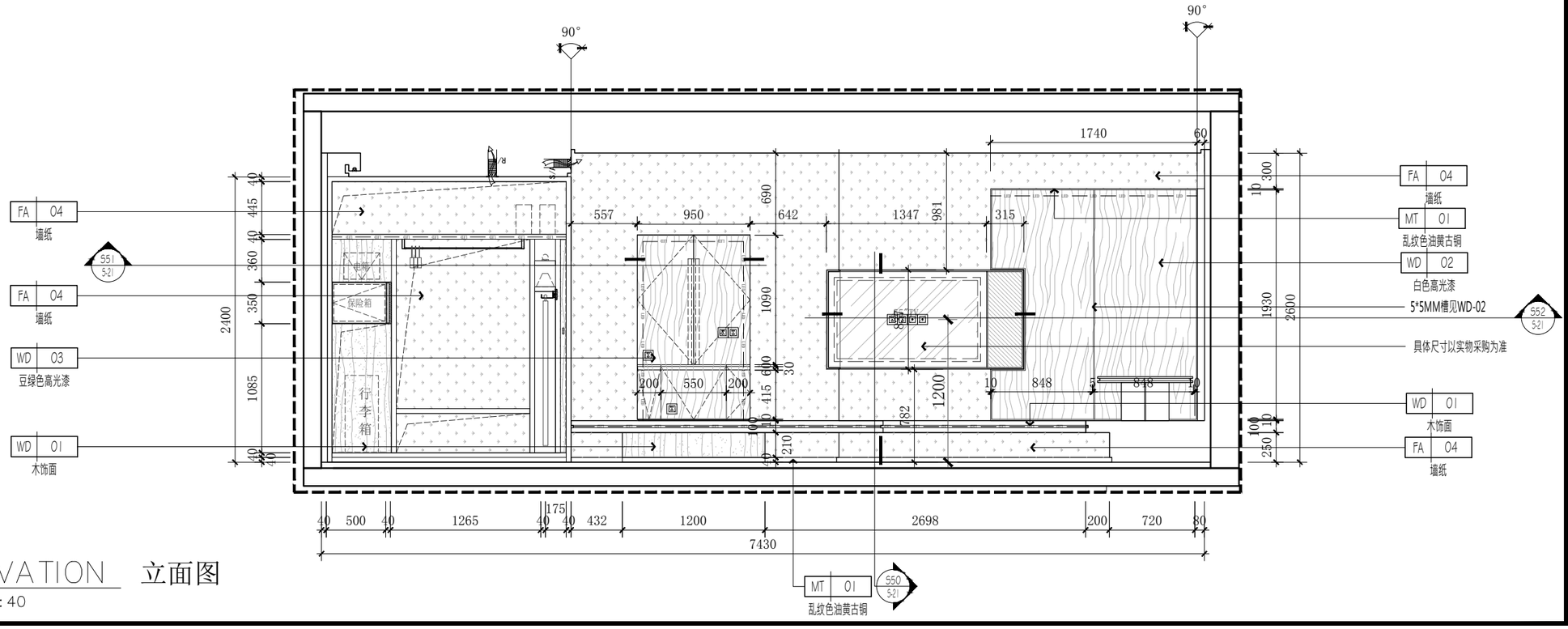

4 502-PL-02 ELEVATION 立面图

Scale 1:40

南京居格室内装饰
工程设计有限公司

版权所有，未经本公司书面同意，不得使用、抄袭及复制；不可度量图纸；施工单位须现场校验尺寸，如有不符须立即通知本公司。
ALL DESIGNS OF THIS DRAWING ARE THE PROPERTY OF THIS COMPANY. AND CANNOT BE USED WITHOUT ITS WRITTEN PERMISSION. DO NOT SCALE DRAWINGS. ALL MEASUREMENT MUST BE CHECHED AND VERIFIED ON SITE. ANY DISCREPANCIES SHALL BE REPORTED TO THIS COMPANY IMMEDIATELY.

项目名称:
办案备勤房室内装饰改造工程

建设方:

专 业:	样板字体	手签栏
负 责:		
审 定:		
审 核:		唐飞
校 对:		
设 计:		
绘 图:		

图纸名称:	502 套房
比例:	见图
日期:	2025.05
图纸编号:	502-E-02

修改记录:	摘要:	日期:
△		
△		
△		
△		

图章加盖:

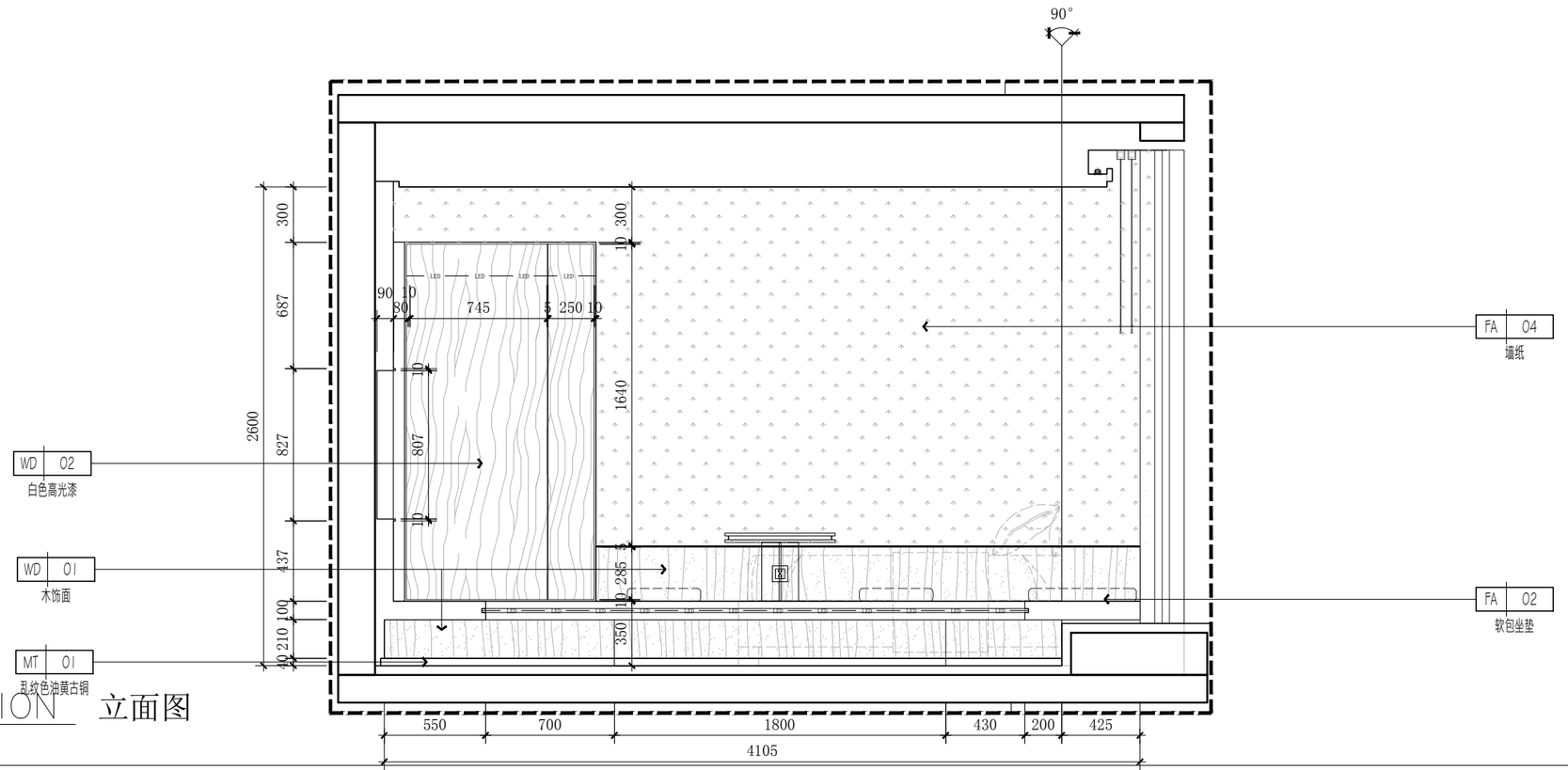

5 ELEVATION 立面图
502-PL-02 Scale 1:30

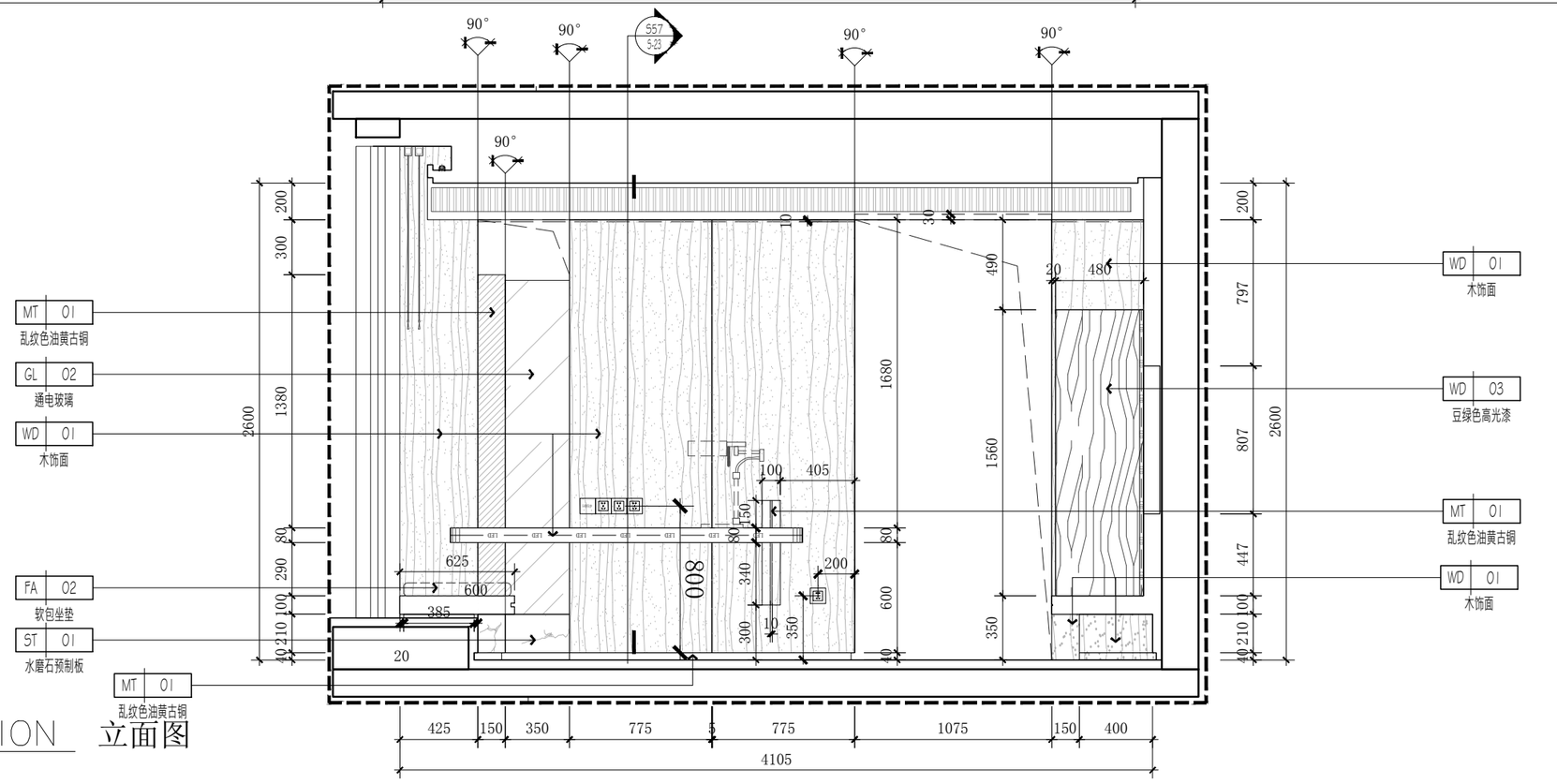

6 ELEVATION 立面图
502-PL-02 Scale 1:30

南京居格室内装饰
工程设计有限公司

版权所有，未经本公司书面同意，不得使用、抄袭及复制；不可度量图纸；施工单位须现场校验尺寸，如有不符须立即通知本公司。
ALL DESIGNS OF THIS DRAWING ARE THE PROPERTY OF THIS COMPANY. AND CANNOT BE USED WITHOUT ITS WRITTEN PERMISSION. DO NOT SCALE DRAWINGS. ALL MEASUREMENT MUST BE CHECHED AND VERIFIED ON SITE. ANY DISCREPANCIES SHALL BE REPORTED TO THIS COMPANY IMMEDIATELY.

项目名称:
办案备勤房室内装饰改造工程

建设方:

专 业:	样板字体	手签栏
负 责:		
审 定:		
审 核:		唐飞
校 对:		
设 计:		
绘 图:		

图纸名称:	502 套房
比例:	见图
日期:	2025.05
图纸编号:	502-E-03

修改记录:	摘要:	日期:
△		
△		
△		
△		

图章加盖:

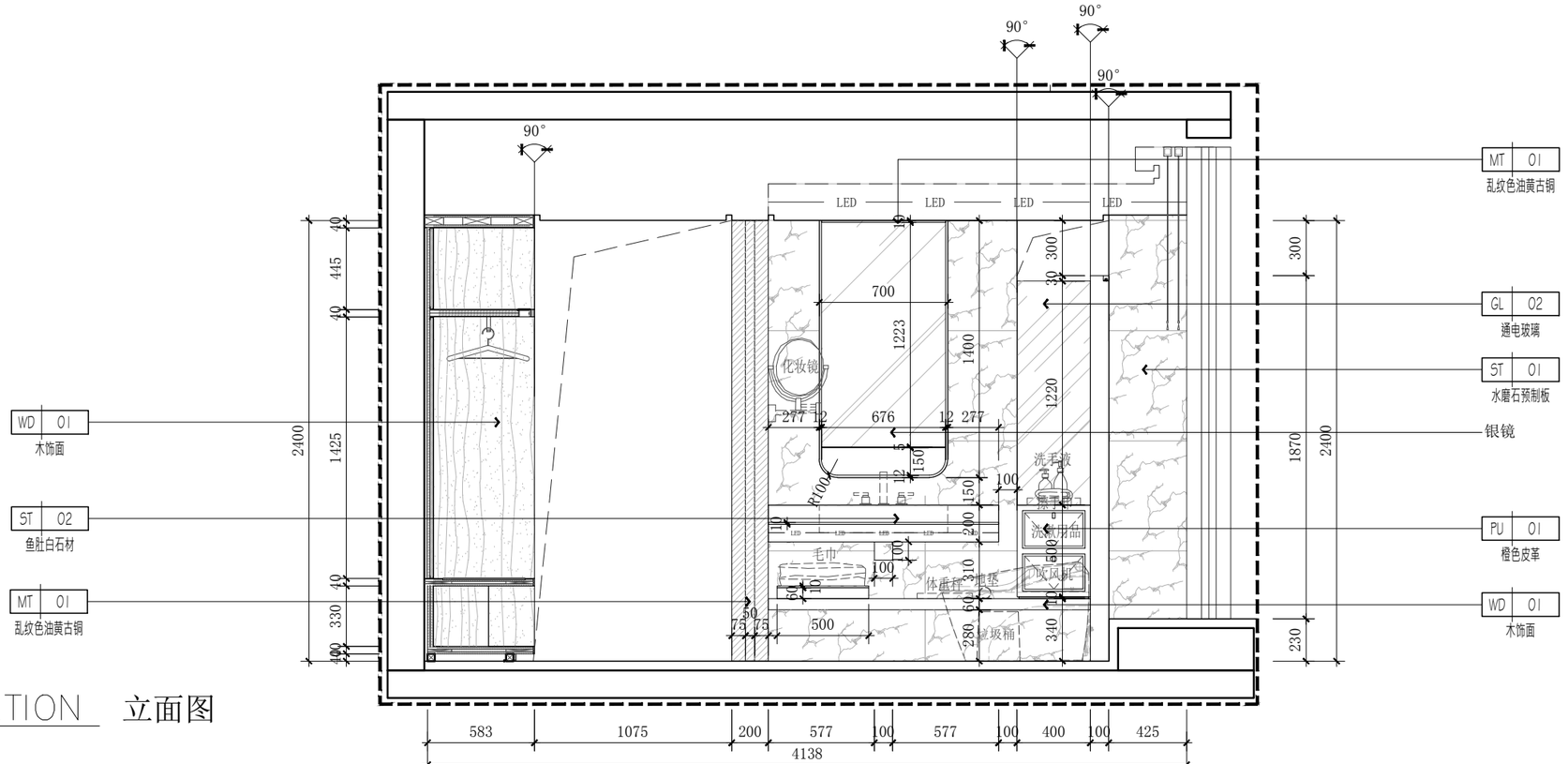

7 ELEVATION 立面图
502-PL-02 Scale 1:30

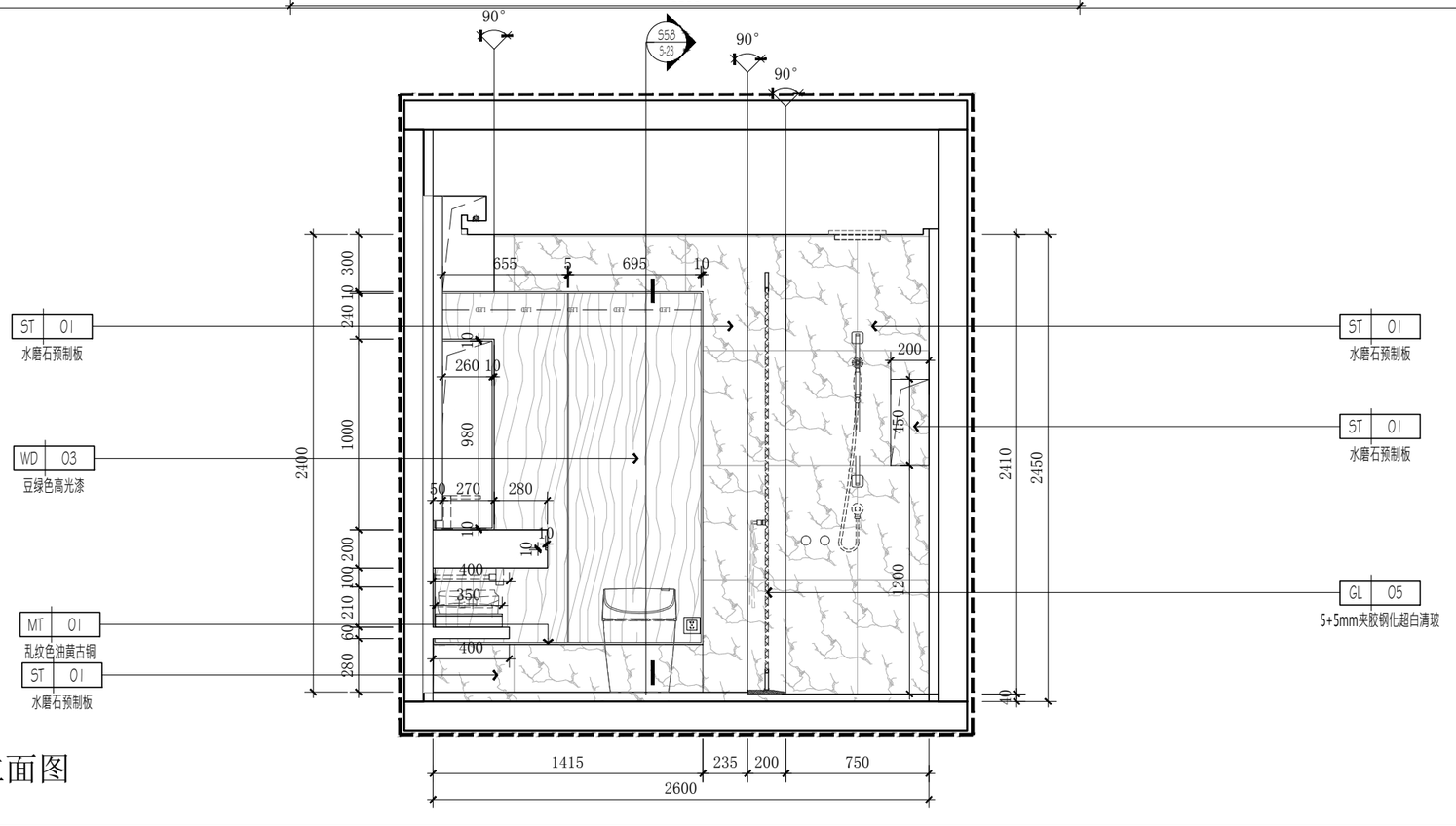

8 ELEVATION 立面图
502-PL-02 Scale 1:30

南京居格室内装饰
工程设计有限公司

版权所有，未经本公司书面同意，不得使用、抄袭及复制；不可度量图纸；施工单位须现场校验尺寸，如有不符须立即通知本公司。
ALL DESIGNS OF THIS DRAWING ARE THE PROPERTY OF THIS COMPANY. AND CANNOT BE USED WITHOUT ITS WRITTEN PERMISSION. DO NOT SCALE DRAWINGS. ALL MEASUREMENT MUST BE CHECHED AND VERIFIED ON SITE. ANY DISCREPANCIES SHALL BE REPORTED TO THIS COMPANY IMMEDIATELY.

项目名称:
办案备勤房室内装饰改造工程

建设方:

专 业:	样板字体	手签栏
负 责:		
审 定:		
审 核:		唐飞
校 对:		
设 计:		
绘 图:		

图纸名称:	502 套房
比例:	见图
日期:	2025.05
图纸编号:	502-E-04

修改记录:	摘要:	日期:
△		
△		
△		
△		

图章加盖:

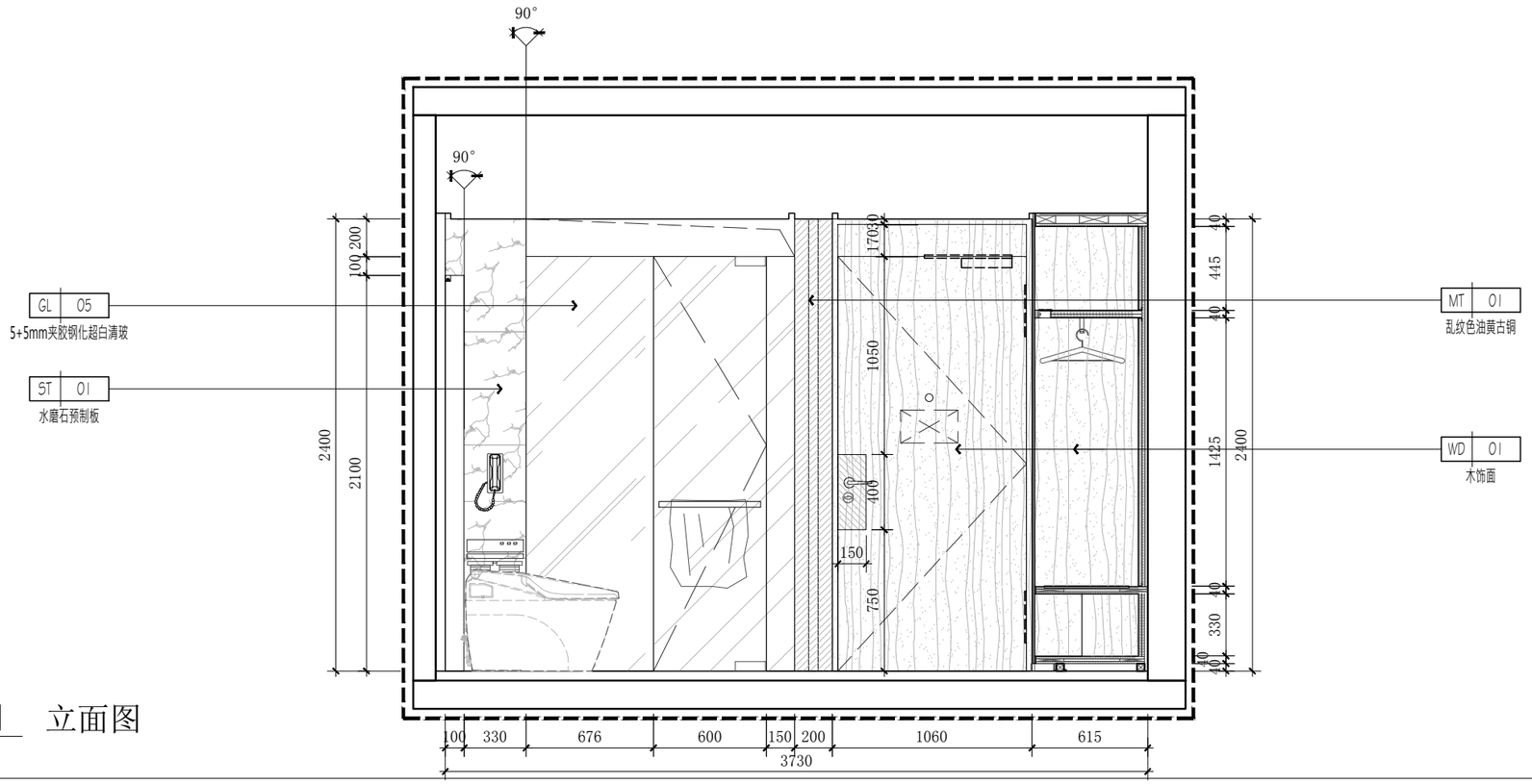

9 ELEVATION 立面图
502-PL-02 Scale 1:30

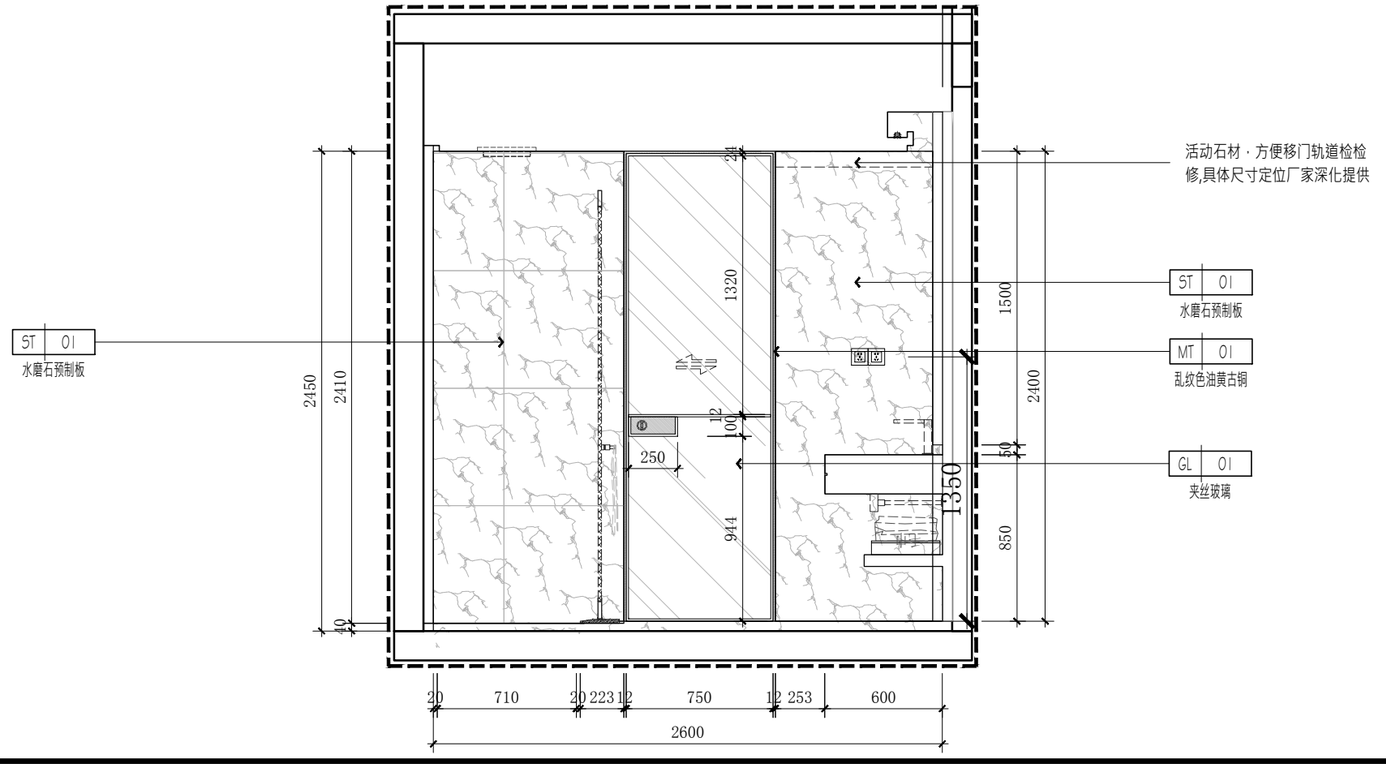

10 ELEVATION 立面图
502-PL-02 Scale 1:30

南京居格室内装饰
工程设计有限公司

版权所有，未经本公司书面同意，不得使用、抄袭及复制；不可度量图纸；施工单位须现场校验尺寸，如有不符须立即通知本公司。
ALL DESIGNS OF THIS DRAWING ARE THE PROPERTY OF THIS COMPANY. AND CANNOT BE USED WITHOUT ITS WRITTEN PERMISSION. DO NOT SCALE DRAWINGS. ALL MEASUREMENT MUST BE CHECHED AND VERIFIED ON SITE. ANY DISCREPANCIES SHALL BE REPORTED TO THIS COMPANY IMMEDIATELY.

项目名称:
办案备勤房室内装饰改造工程

建设方:

专 业:	样板字体	手签栏
负 责:		
审 定:		
审 核:		唐飞
校 对:		
设 计:		
绘 图:		

图纸名称:	502 套房
比例:	见图
日期:	2025.05
图纸编号:	502-E-05

修改记录:	摘要:	日期:
△		
△		
△		
△		

图章加盖:

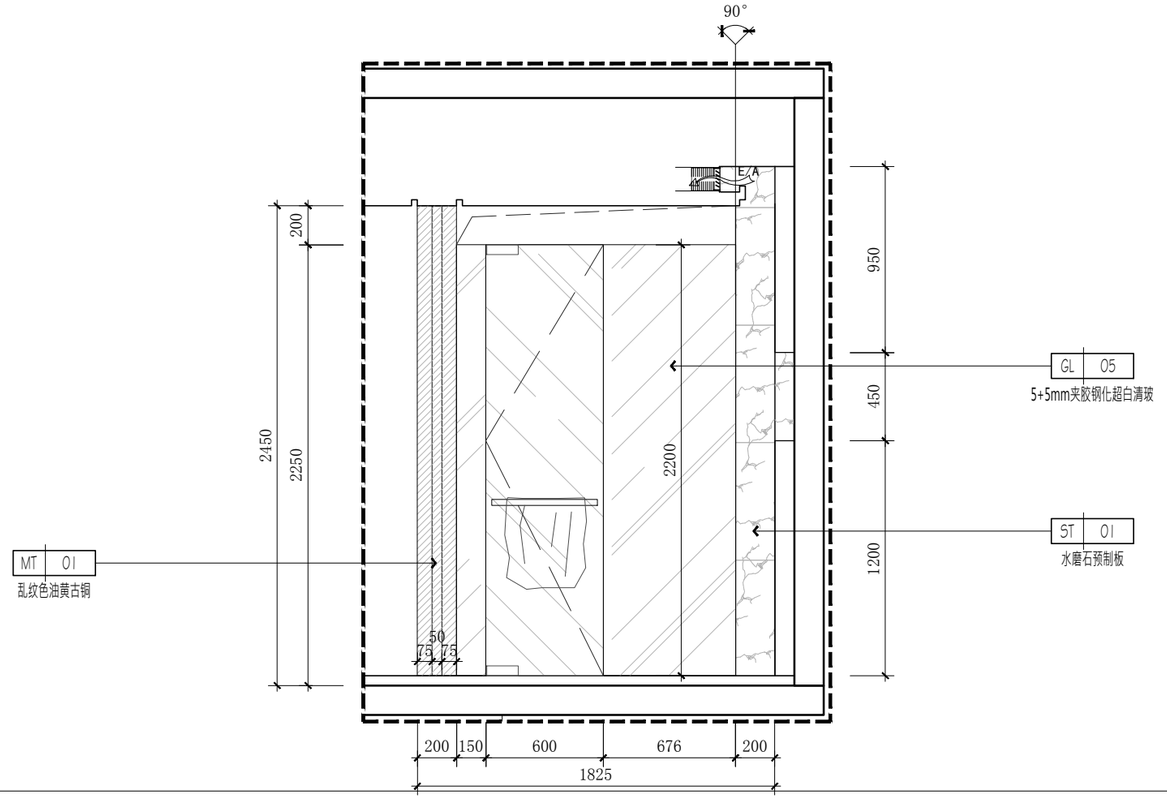

11 ELEVATION 立面图
502-PL-06 Scale 1:30

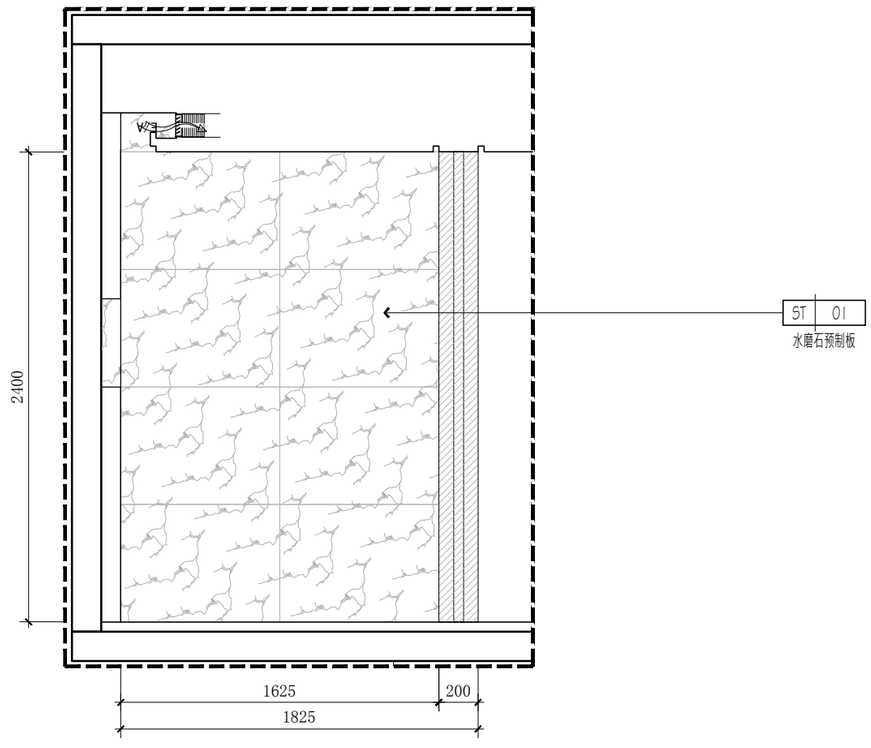

12 ELEVATION 立面图
502-PL-06 Scale 1:30

南京居格室内装饰
工程设计有限公司

版权所有，未经本公司书面同意，不得使用、抄袭及复制；不可度量图纸；施工单位须现场校验尺寸，如有不符须立即通知本公司。
ALL DESIGNS OF THIS DRAWING ARE THE PROPERTY OF THIS COMPANY. AND CANNOT BE USED WITHOUT ITS WRITTEN PERMISSION. DO NOT SCALE DRAWINGS. ALL MEASUREMENT MUST BE CHECHED AND VERIFIED ON SITE. ANY DISCREPANCIES SHALL BE REPORTED TO THIS COMPANY IMMEDIATELY.

项目名称:
办案备勤房室内装饰改造工程

建设方:

专 业:	样板字体	手签栏
负 责:		
审 定:		
审 核:		唐飞
校 对:		
设 计:		
绘 图:		

图纸名称:	502 套房
比例:	见图
日期:	2025.05
图纸编号:	502-E-06

修改记录:	摘要:	日期:
△		
△		
△		
△		

图章加盖:

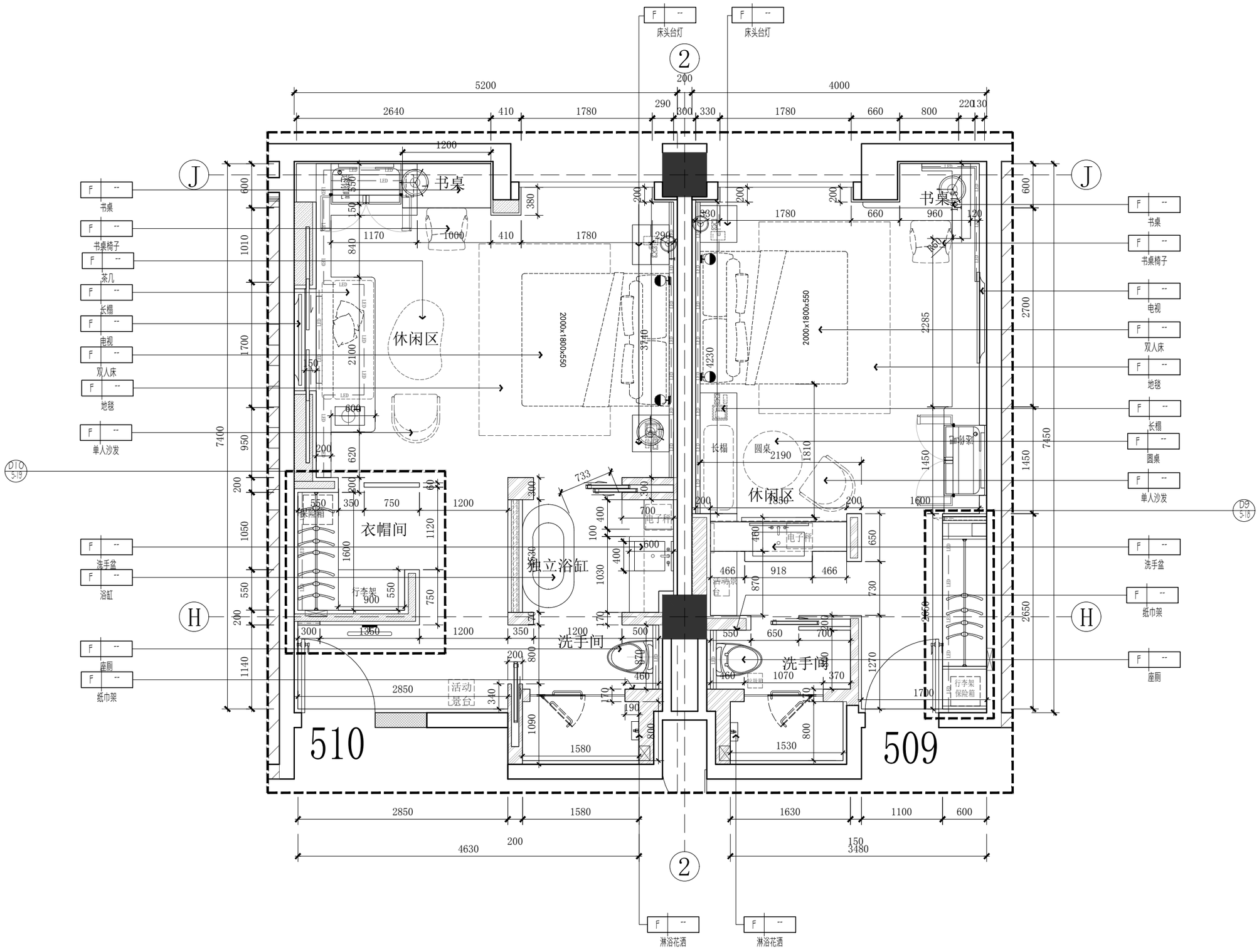

FIXTURE&FURNISHING PLAN

509/510 平面布置图

Scale 1:50

南京居格室内装饰工程设计有限公司

版权所有，未经本公司书面同意，不得使用、抄袭及复制；不可度量图纸；施工单位须现场校验尺寸，如有不符须立即通知本公司。ALL DESIGNS OF THIS DRAWING ARE THE PROPERTY OF THIS COMPANY. AND CANNOT BE USED WITHOUT ITS WRITTEN PERMISSION. DO NOT SCALE DRAWINGS. ALL MEASUREMENT MUST BE CHECHED AND VERIFIED ON SITE. ANY DISCREPANCIES SHALL BE REPORTED TO THIS COMPANY IMMEDIATELY.

项目名称：办案备勤房室内装饰改造工程

建设方：

专　业：	样板字体	手签栏
负　责：		
审　定：		
审　核：		唐飞
校　对：		
设　计：		
绘　图：		

图纸名称：509/510 平面布置图

比例：见图

日期：2025.05

图纸编号：509/510-PL-01

修改记录：	摘要：	日期：
△		
△		
△		
△		

图章加盖：

注：所有标高以现场拆除后管道高度可上抬情况再定，空调消防等设备需做相应调整，以满足现场吊顶尽量高，图纸已现场高度为准做变更

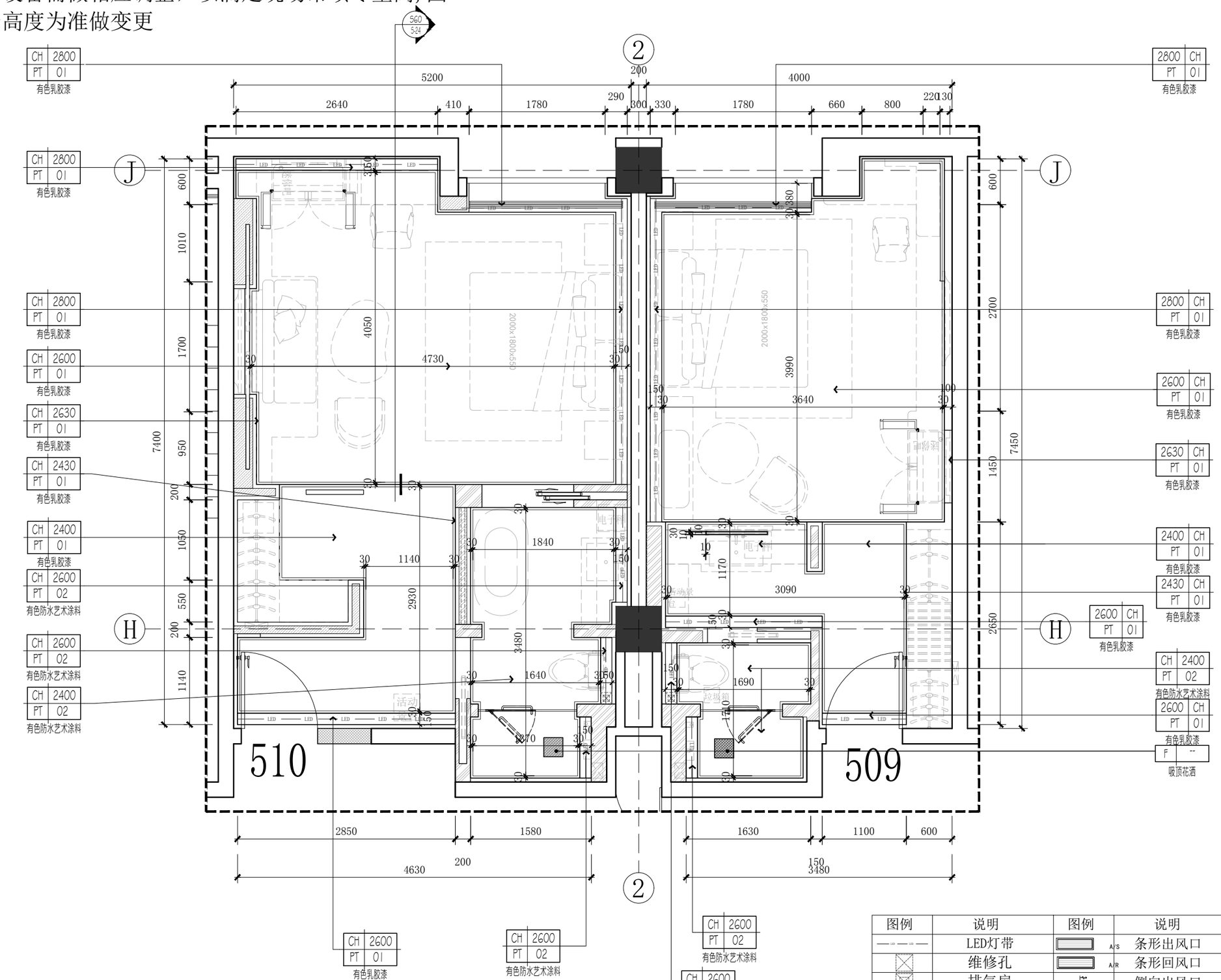

图例	说明	图例	说明
LED	LED灯带	A/S	条形出风口
	维修孔	A/R	条形回风口
	排气扇	A/S	侧向出风口
		A/R	侧向回风口
		A/E	侧向抽气口

REFLECTED CEILING PLAN

509/510 天花布置图

南京居格室内装饰工程设计有限公司

版权所有，未经本公司书面同意，不得使用、抄袭及复制；不可度量图纸；施工单位须现场校验尺寸，如有不符须立即通知本公司。ALL DESIGNS OF THIS DRAWING ARE THE PROPERTY OF THIS COMPANY. AND CANNOT BE USED WITHOUT ITS WRITTEN PERMISSION. DO NOT SCALE DRAWINGS. ALL MEASUREMENT MUST BE CHECHED AND VERIFIED ON SITE. ANY DISCREPANCIES SHALL BE REPORTED TO THIS COMPANY IMMEDIATELY.

项目名称：办案备勤房室内装饰改造工程

建设方：

专　业：	样板字体	手签栏
负　责：		
审　定：		
审　核：		唐飞
校　对：		
设　计：		
绘　图：		

图纸名称：	509/510 天花布置图
比例：	见图
日期：	2025.05
图纸编号：	509/510-PL-02

修改记录：	摘要：	日期：
△		
△		
△		
△		

图章加盖：

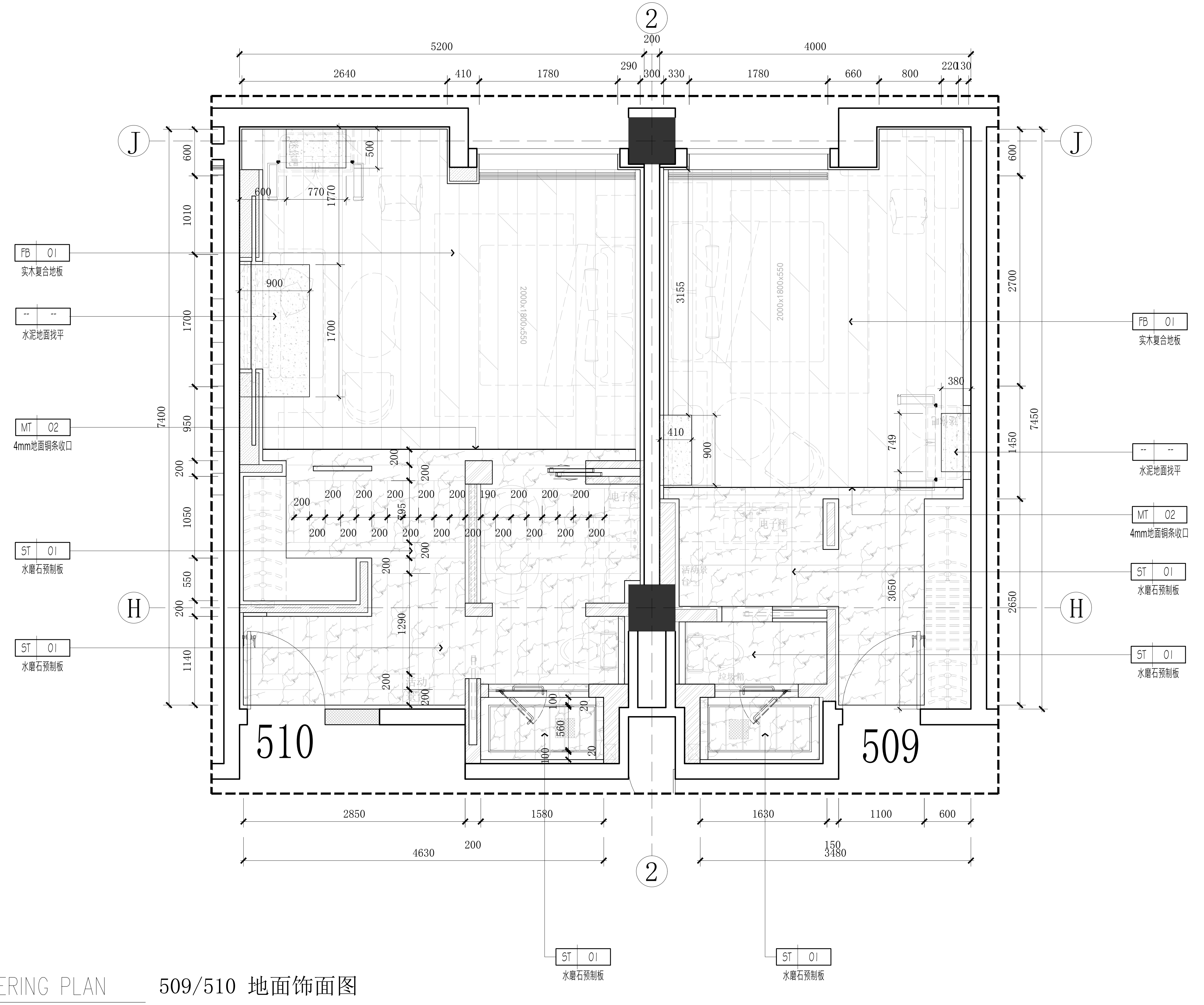

FLOOR COVERING PLAN 509/510 地面饰面图

南京居格室内装饰
工程设计有限公司

版权所有，未经本公司书面同意，不得使用、抄袭及复制；不可度量图纸，施工单位须现场校验尺寸，如有不符须立即通知本公司。
ALL DESIGNS OF THIS DRAWING ARE THE PROPERTY OF THIS COMPANY.AND CANNOT BE USED WITHOUT ITS WRITTEN PERMISSION.DO NOT SCALE DRAWINGS.ALL MEASUREMENT MUST BE CHECHED AND VERIFIED ON SITE.ANY DISCREPANCIES SHALL BE REPORTED TO THIS COMPANY IMMEDIATELY.

项目名称:
办案备勤房室内装饰改造工程

建设方:

专业:	样板字体	手签栏
负责:		
审定:		
审核:		唐飞
校对:		张阳
设计:		
绘图:		钟敏

图纸名称:	509/510 地面饰面图
比例:	见图
日期:	2025.05
图纸编号:	509/510-PL-03

修改记录:	摘要:	日期:
△		
△		
△		
△		

图章加盖:

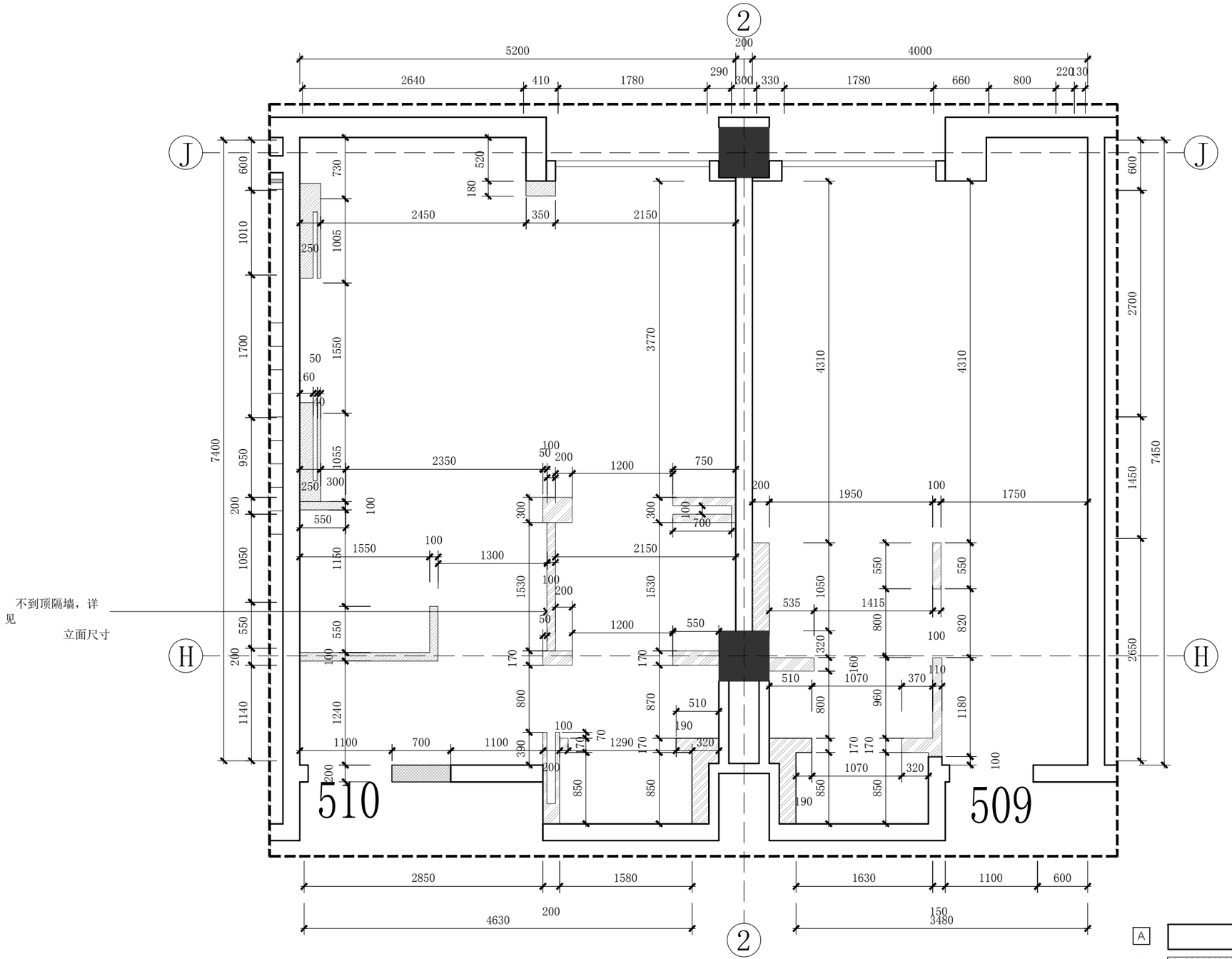

ALL DIMENSION PLAN

509/510 隔墙尺寸图

Scale 1:50

南京居格室内装饰工程设计有限公司

版权所有，未经本公司书面同意，不得使用、抄袭及复制；不可度量图纸；施工单位须现场校验尺寸，如有不符须立即通知本公司。
ALL DESIGNS OF THIS DRAWING ARE THE PROPERTY OF THIS COMPANY. AND CANNOT BE USED WITHOUT ITS WRITTEN PERMISSION. DO NOT SCALE DRAWINGS. ALL MEASUREMENT MUST BE CHECHED AND VERIFIED ON SITE. ANY DISCREPANCIES SHALL BE REPORTED TO THIS COMPANY IMMEDIATELY.

项目名称：
办案备勤房室内装饰改造工程

建设方：

专　业：	样板字体	手签栏
负　责：		
审　定：		
审　核：		唐飞
校　对：		
设　计：		
绘　图：		

图纸名称：	509/510 隔墙尺寸图
比例：	见图
日期：	2025.05
图纸编号：	509/510-PL-04

修改记录：	摘要：	日期：
△		
△		
△		
△		

图章加盖：

注：1.除特别注明高度的插座以外(以立面标注为准)，所有插座面板中线距离地面完成面高度为350mm。
2.所有插座回路均需经漏电保护开关。
3.若现场尺寸与图纸尺寸出入较多，相关单位有责任及义务以书面形式通知我司，以便我司跟进修正。
4.客控系统由甲供和酒馆协商确定最终智能化施工方案

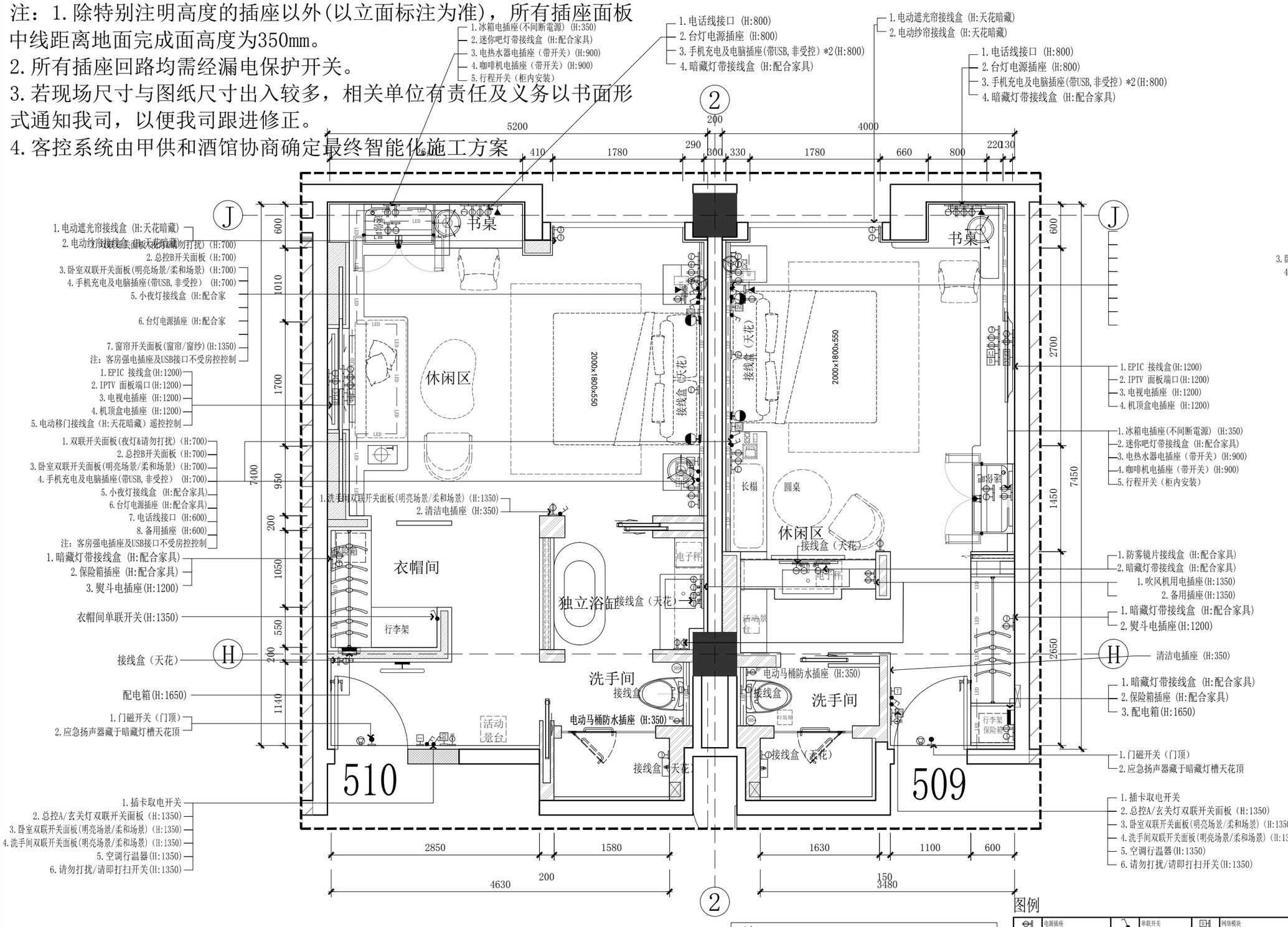

注：
明亮模式：灯光全开
柔和模式：射灯全部关闭，保留灯带

图例

	电源插座		单联开关	D	网络模块
	地插		双联开关	TD	电话、网络模块
	剃须电源插座		三联开关	B	门铃铜、请勿打扰指示
WP	防水电源插座	CS	电动窗帘开关	T	空调温控器
	三相电源插座		智能开关面板	KP	无线KP
	接线盒	DCT	DCT控制箱		扬声器
	配电箱		多媒体数据面板	DN	请勿打扰及清理开关
	红外感应开关	TV	有线电视面板	MC	插卡取电开关
	门磁开关		电话模块	SOS	紧急按钮

注：所有开关插座高度均以中线离地高度

FLOOR CIRCUIT INFO. 509/510 机电平面布置图
Scale 1:50

南京居格室内装饰工程设计有限公司

1. 双联开关面板(夜灯&请勿打扰) (H:700)
2. 总控B开关面板 (H:700)
3. 卧室双联开关面板(明亮场景/柔和场景) (H:700)
4. 手机充电及电脑插座(带USB,非受控) (H:700)
5. 小夜灯接线盒 (H:配合家具)
6. 台灯电源插座 (H:配合家具)
7. 窗帘开关面板(窗帘/窗纱)(H:1350)
注：客房强电插座及USB接口不受房控控制
COPYRIGHT RESERVED THIS DRAWING AND DESIGN IS THE ALL DESIGNS ARE THE EXCLUSIVE PROPERTY OF THIS COMPANY AND CANNOT BE USED WITHOUT ITS WRITTEN PERMISSION. DO NOT SCALE DRAWINGS. ALL DIMENSIONS MUST BE CHECKED AND VERIFIED ON SITE AND DISCREPANCIES SHALL BE REPORTED TO THIS COMPANY IMMEDIATELY.

项目名称:
办案备勤房室内装饰改造工程

建设方:

专　业:	样板字体	手签栏
负　责:		
审　定:		
审　核:		唐飞
校　对:		
设　计:		
绘　图:		

图纸名称 509/510 机电平面布置图
比例: 见图
日期: 2025.05
图纸编号: 509/510-PL-05

修改记录:	摘要:	日期:
△		
△		
△		
△		

图章加盖:

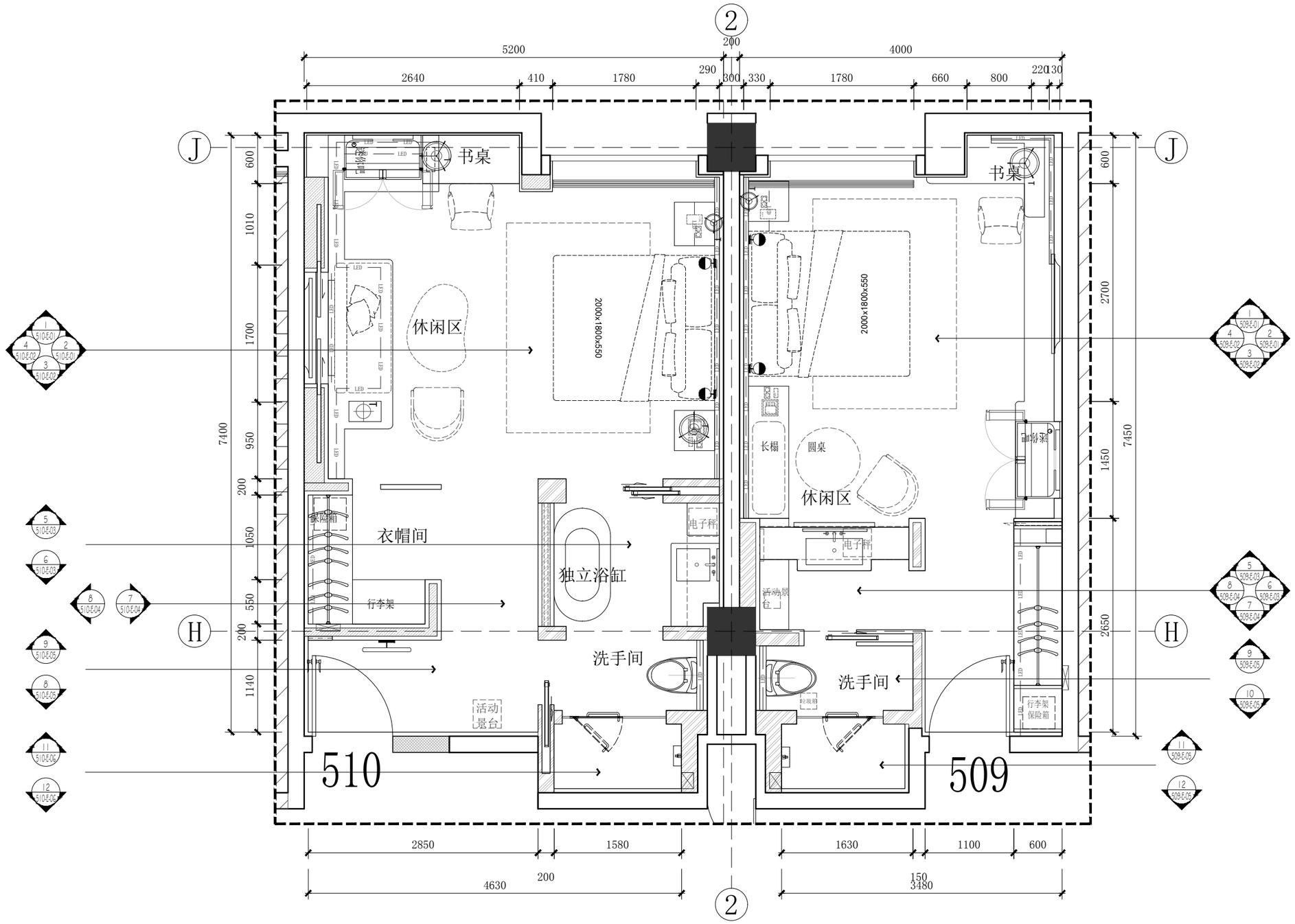

KEY PLAN

Scale 1:50

509/510 立面索引图

南京居格室内装饰工程设计有限公司

版权所有，未经本公司书面同意，不得使用、抄袭及复制；不可度量图纸；施工单位须现场校验尺寸，如有不符须立即通知本公司。
ALL DESIGNS OF THIS DRAWING ARE THE PROPERTY OF THIS COMPANY. AND CANNOT BE USED WITHOUT ITS WRITTEN PERMISSION. DO NOT SCALE DRAWINGS. ALL MEASUREMENT MUST BE CHECHED AND VERIFIED ON SITE. ANY DISCREPANCIES SHALL BE REPORTED TO THIS COMPANY IMMEDIATELY.

项目名称：
办案备勤房室内装饰改造工程

建设方：

专 业：	样板字体	手签栏
负 责：		
审 定：		
审 核：		唐飞
校 对：		
设 计：		
绘 图：		

图纸名称：	509/510 立面索引图
比例：	见图
日期：	2025.05
图纸编号：	509/510-PL-06

修改记录：	摘要：	日期：
△		
△		
△		
△		

图章加盖：

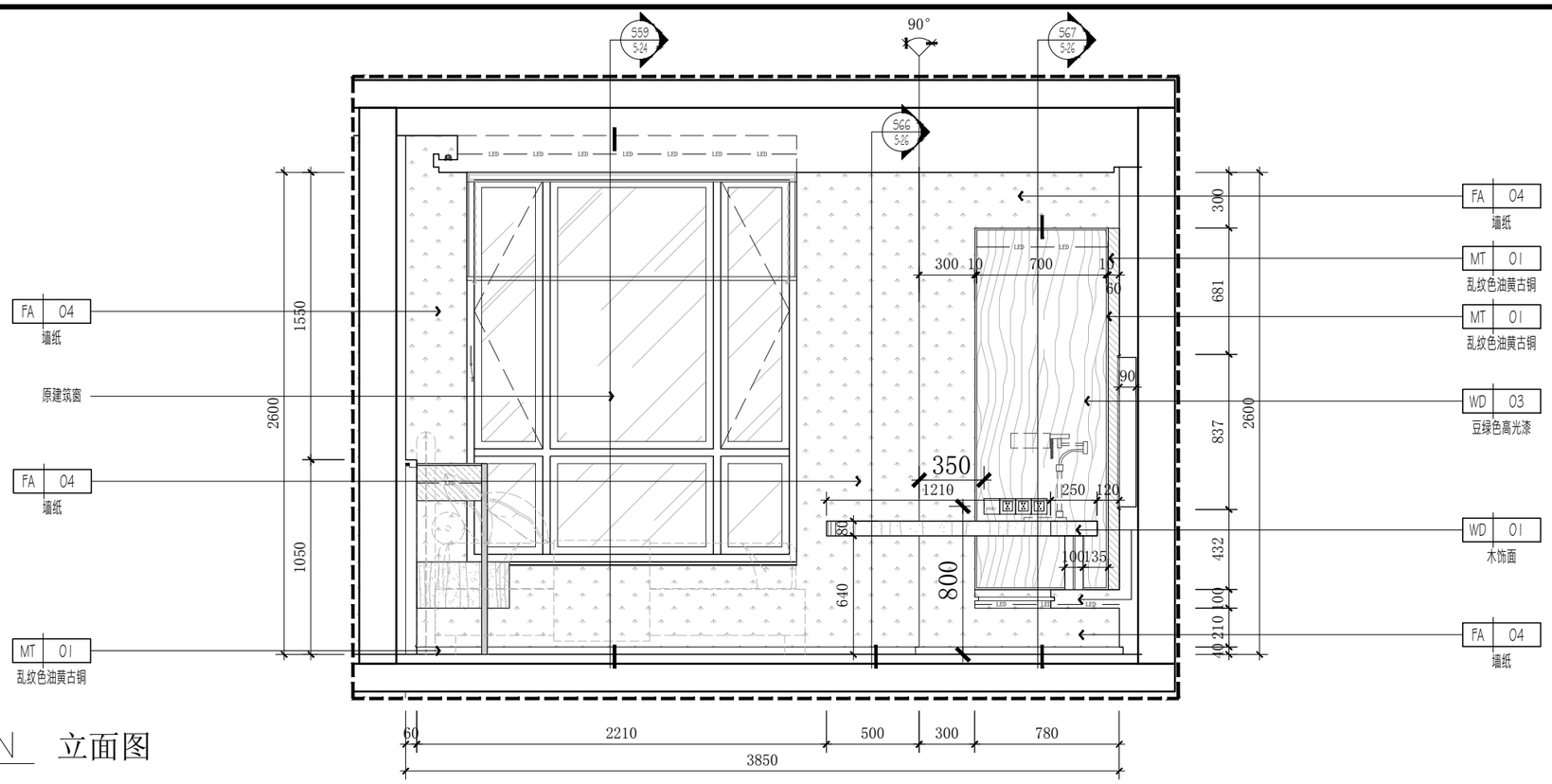

1 ELEVATION 立面图
509-PL-02 Scale 1:30

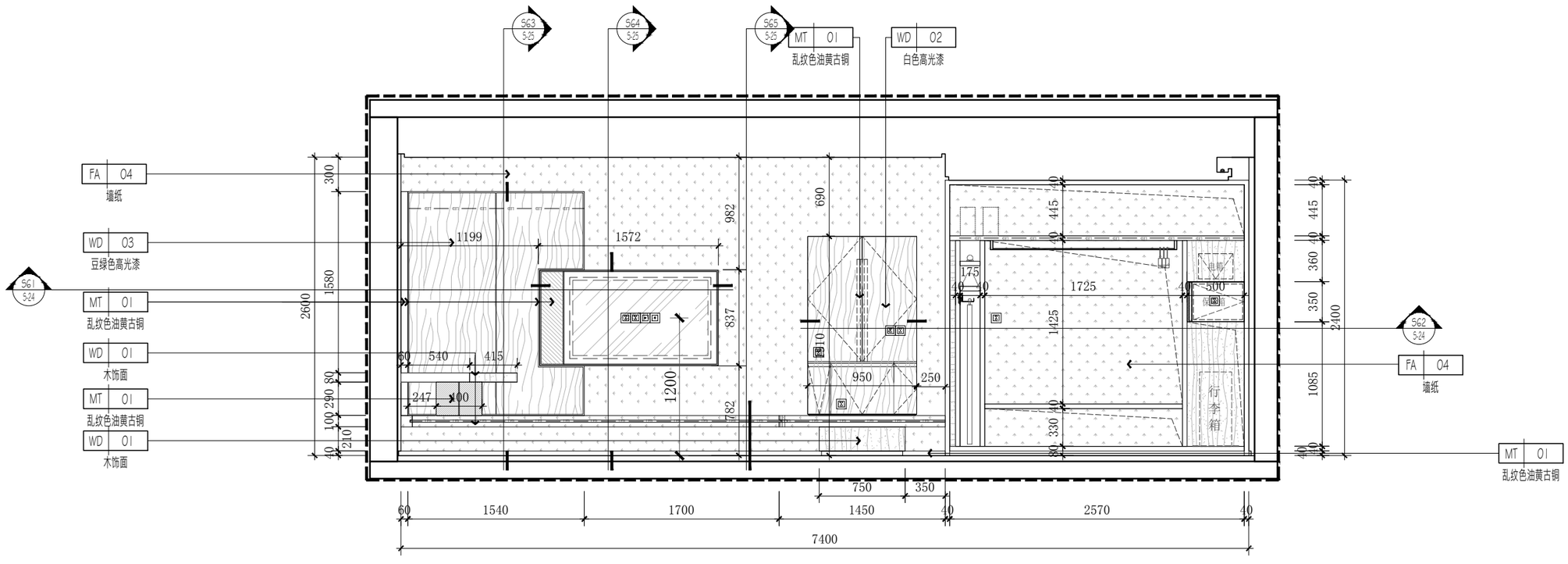

2 ELEVATION 立面图
509-PL-02 Scale 1:40

南京居格室内装饰
工程设计有限公司

版权所有，未经本公司书面同意，不得使用、抄袭及复制；不可度量图纸；施工单位须现场校验尺寸，如有不符须立即通知本公司。
ALL DESIGNS OF THIS DRAWING ARE THE PROPERTY OF THIS COMPANY. AND CANNOT BE USED WITHOUT ITS WRITTEN PERMISSION. DO NOT SCALE DRAWINGS. ALL MEASUREMENT MUST BE CHECHED AND VERIFIED ON SITE. ANY DISCREPANCIES SHALL BE REPORTED TO THIS COMPANY IMMEDIATELY.

项目名称:
办案备勤房室内装饰改造工程

建设方:

专 业:	样板字体	手签栏
负 责:		
审 定:		
审 核:		唐飞
校 对:		
设 计:		
绘 图:		

图纸名称:	509 套房
比例:	见图
日期:	2025.05
图纸编号:	509-E-01

修改记录:	摘要:	日期:
△		
△		
△		
△		

图章加盖:

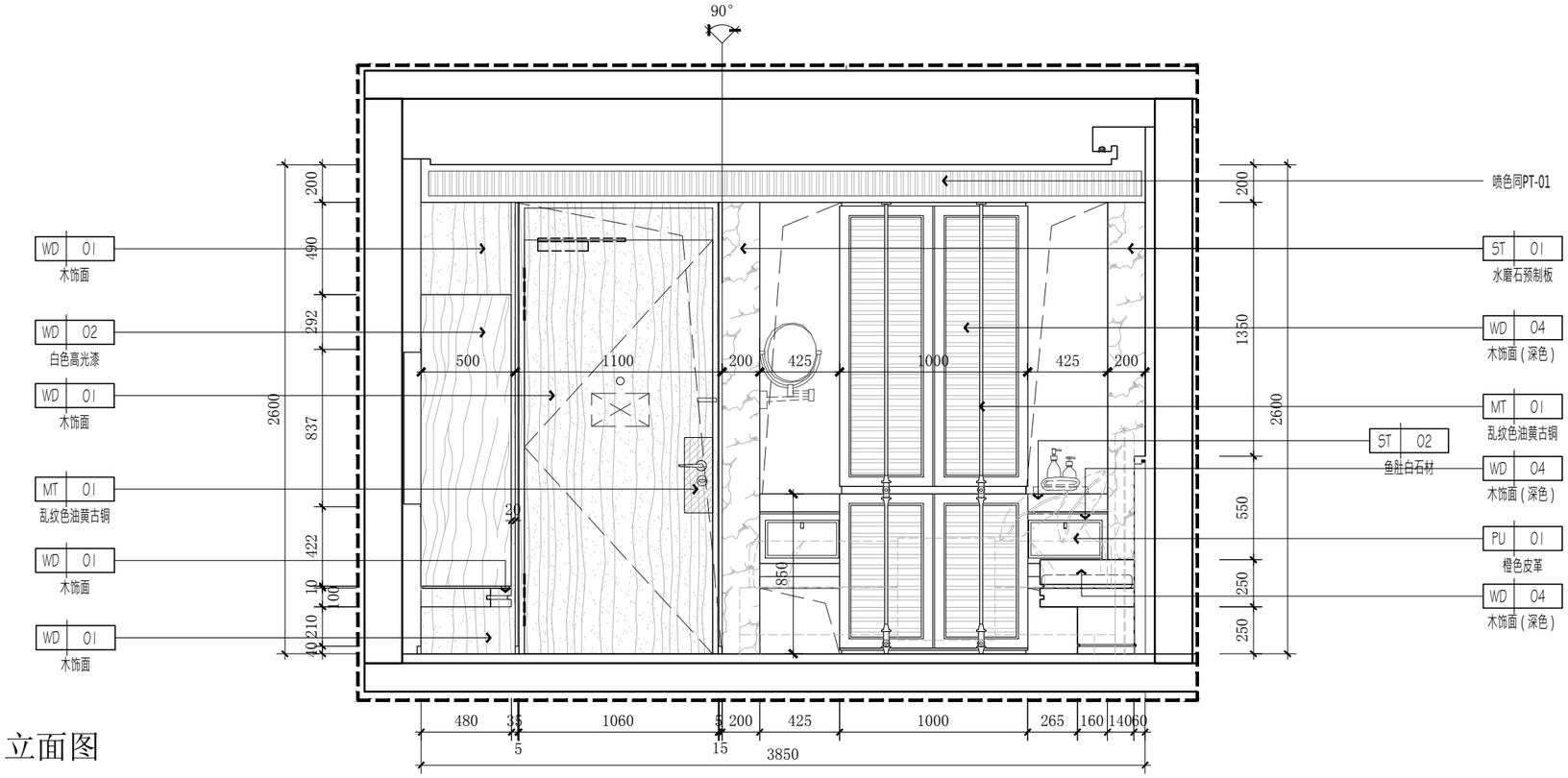

3 ELEVATION 立面图
509-PL-02 Scale 1:30

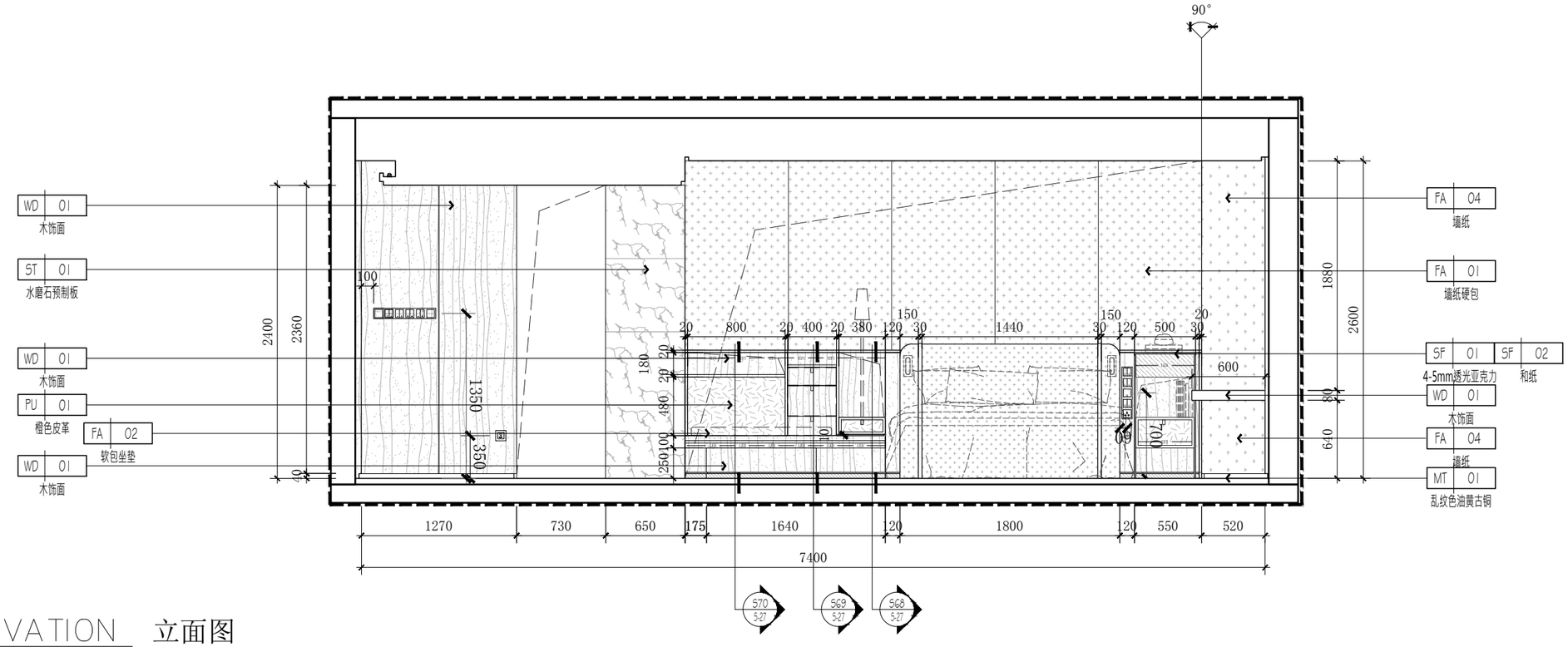

4 ELEVATION 立面图
509-PL-02 Scale 1:40

南京居格室内装饰
工程设计有限公司

版权所有，未经本公司书面同意，不得使用、抄袭及复制；不可度量图纸；施工单位须现场校验尺寸，如有不符须立即通知本公司。
ALL DESIGNS OF THIS DRAWING ARE THE PROPERTY OF THIS COMPANY. AND CANNOT BE USED WITHOUT ITS WRITTEN PERMISSION. DO NOT SCALE DRAWINGS. ALL MEASUREMENT MUST BE CHECHED AND VERIFIED ON SITE. ANY DISCREPANCIES SHALL BE REPORTED TO THIS COMPANY IMMEDIATELY.

项目名称:
办案备勤房室内装饰改造工程

建设方:

专 业:	样板字体	手签栏
负 责:		
审 定:		
审 核:		唐飞
校 对:		
设 计:		
绘 图:		

图纸名称:	509 套房
比例:	见图
日期:	2025.05
图纸编号:	509-E-02

修改记录:	摘要:	日期:
△		
△		
△		
△		

图章加盖:

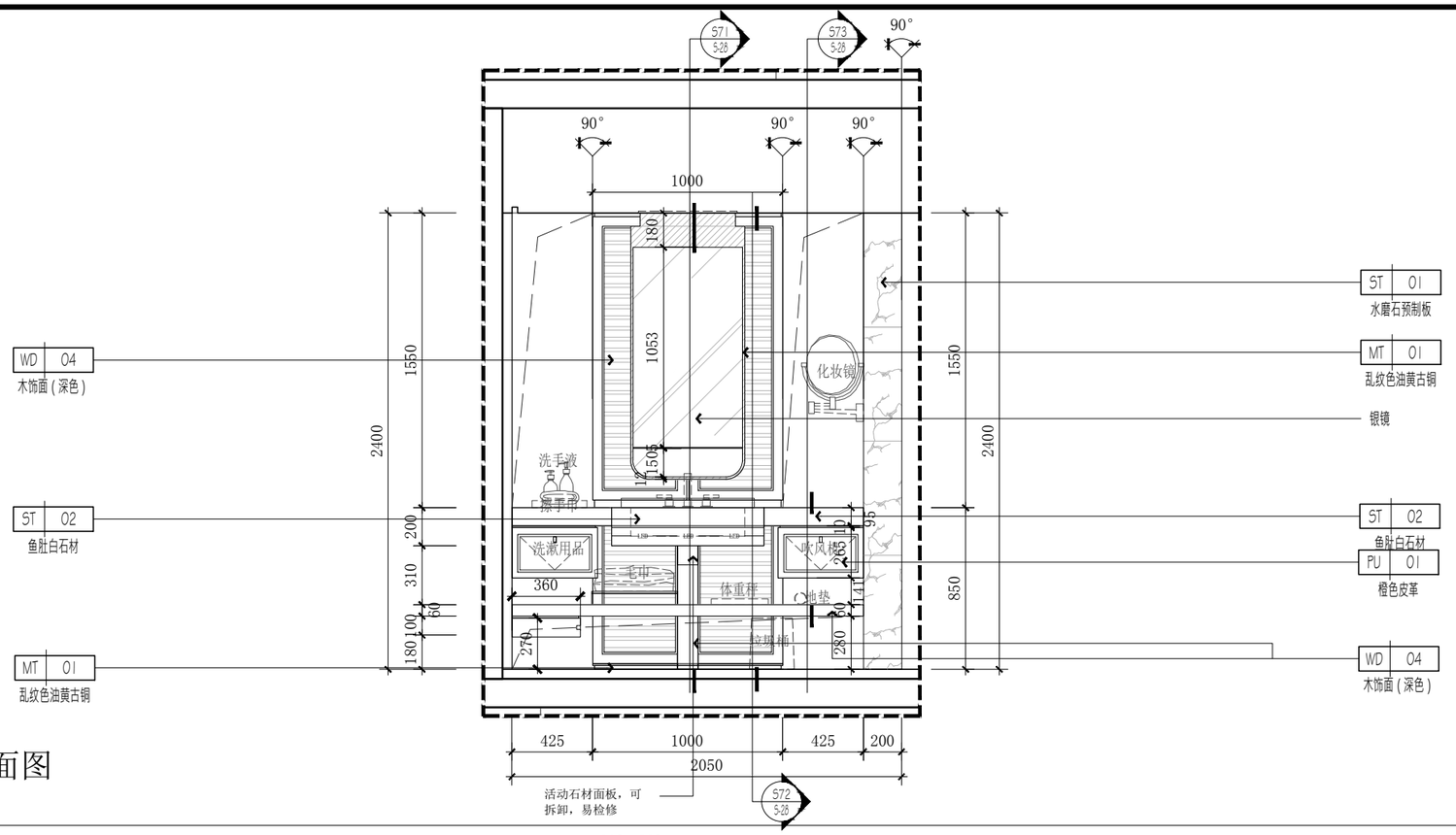

5 ELEVATION 立面图
5509-PL-05 Scale 1:30

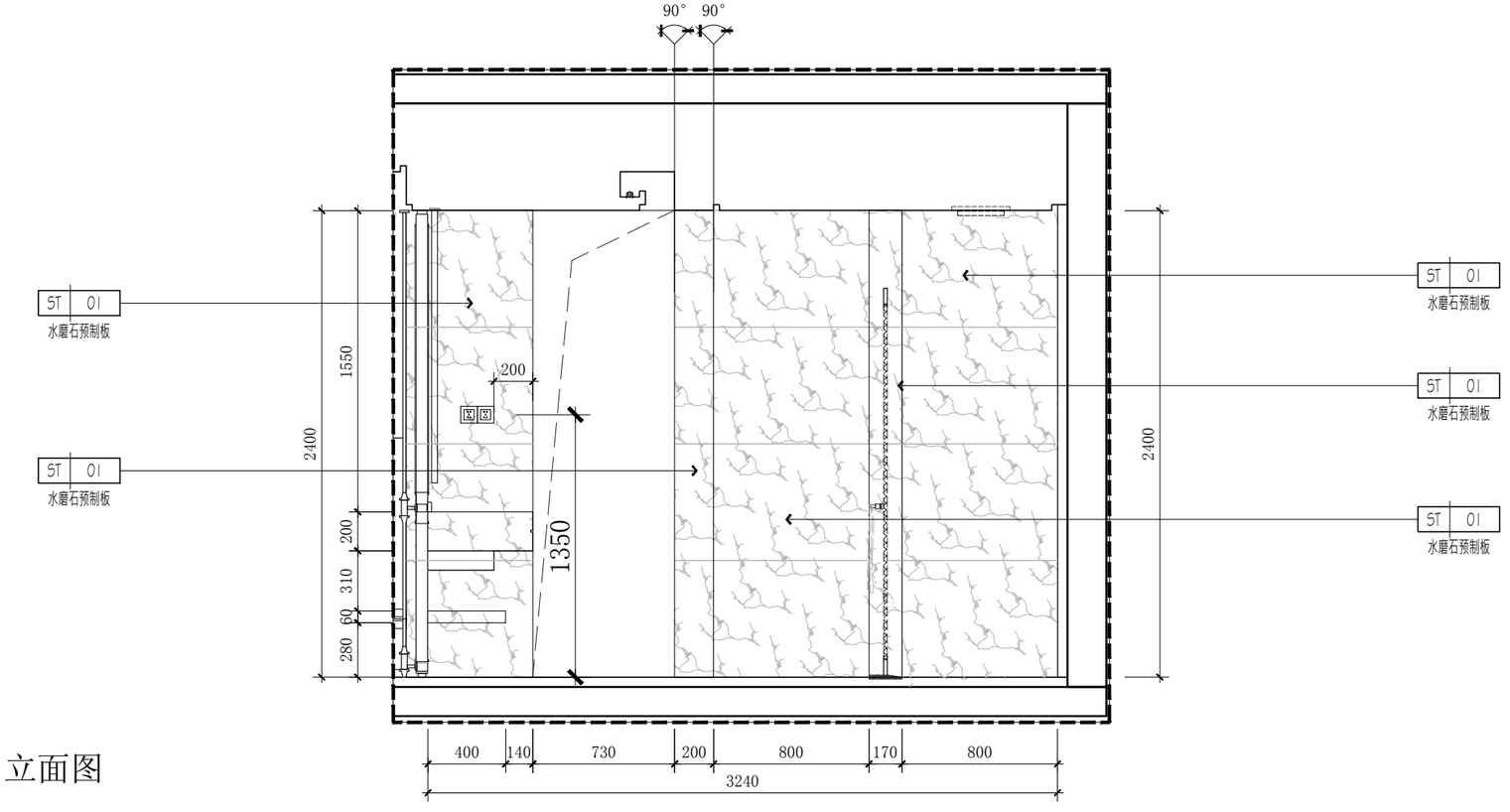

6 ELEVATION 立面图
5509-PL-06 Scale 1:30

南京居格室内装饰
工程设计有限公司

版权所有，未经本公司书面同意，不得使用、抄袭及复制；不可度量图纸；施工单位须现场校验尺寸，如有不符须立即通知本公司。
ALL DESIGNS OF THIS DRAWING ARE THE PROPERTY OF THIS COMPANY. AND CANNOT BE USED WITHOUT ITS WRITTEN PERMISSION. DO NOT SCALE DRAWINGS. ALL MEASUREMENT MUST BE CHECHED AND VERIFIED ON SITE. ANY DISCREPANCIES SHALL BE REPORTED TO THIS COMPANY IMMEDIATELY.

项目名称:
办案备勤房室内装饰改造工程

建设方:

专 业:	样板字体	手签栏
负 责:		
审 定:		
审 核:		唐飞
校 对:		
设 计:		
绘 图:		

图纸名称:	509 套房
比例:	见图
日期:	2025.05
图纸编号:	509-E-03

修改记录:	摘要:	日期:
△		
△		
△		
△		

图章加盖:

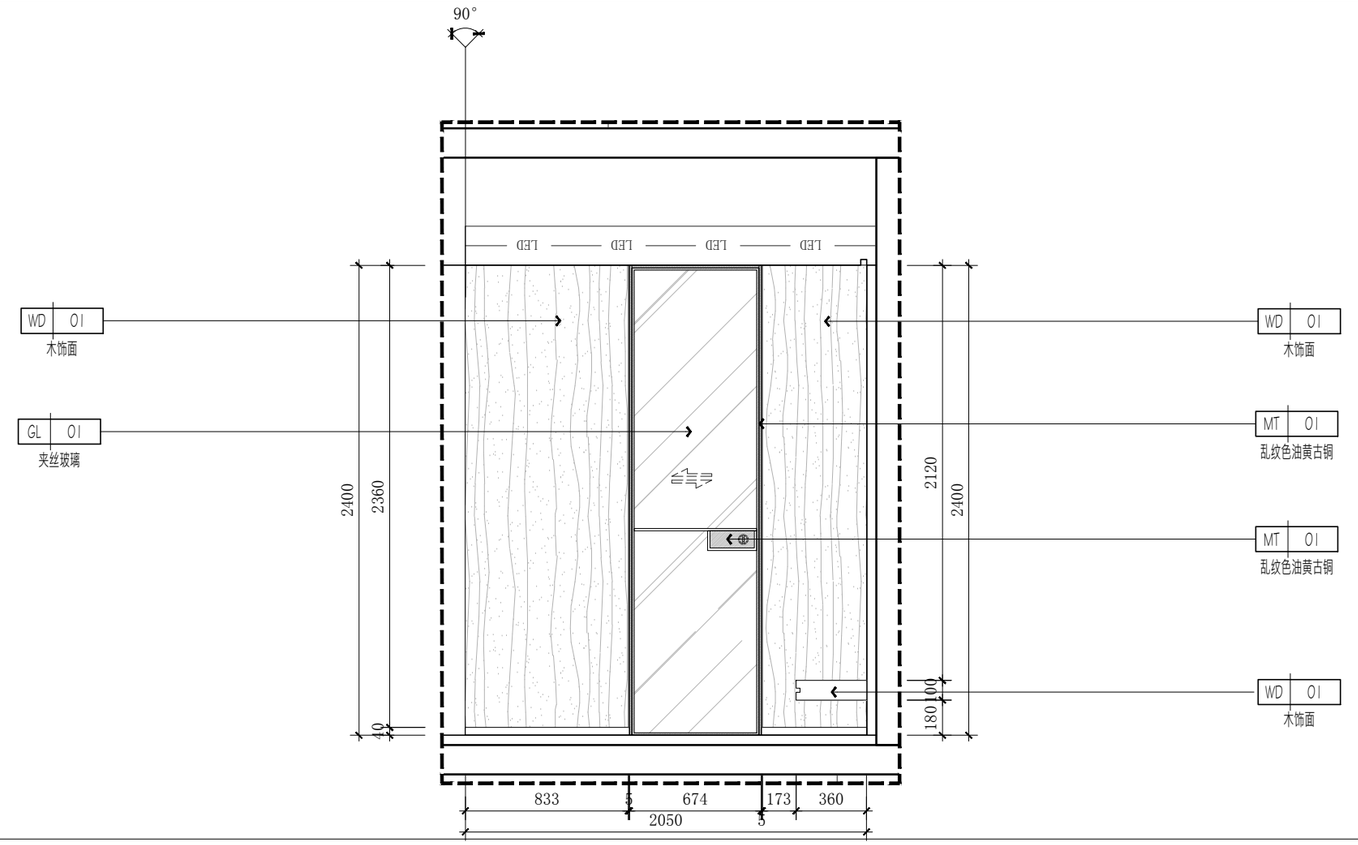

7 ELEVATION 立面图
509-PL-02 Scale 1:30

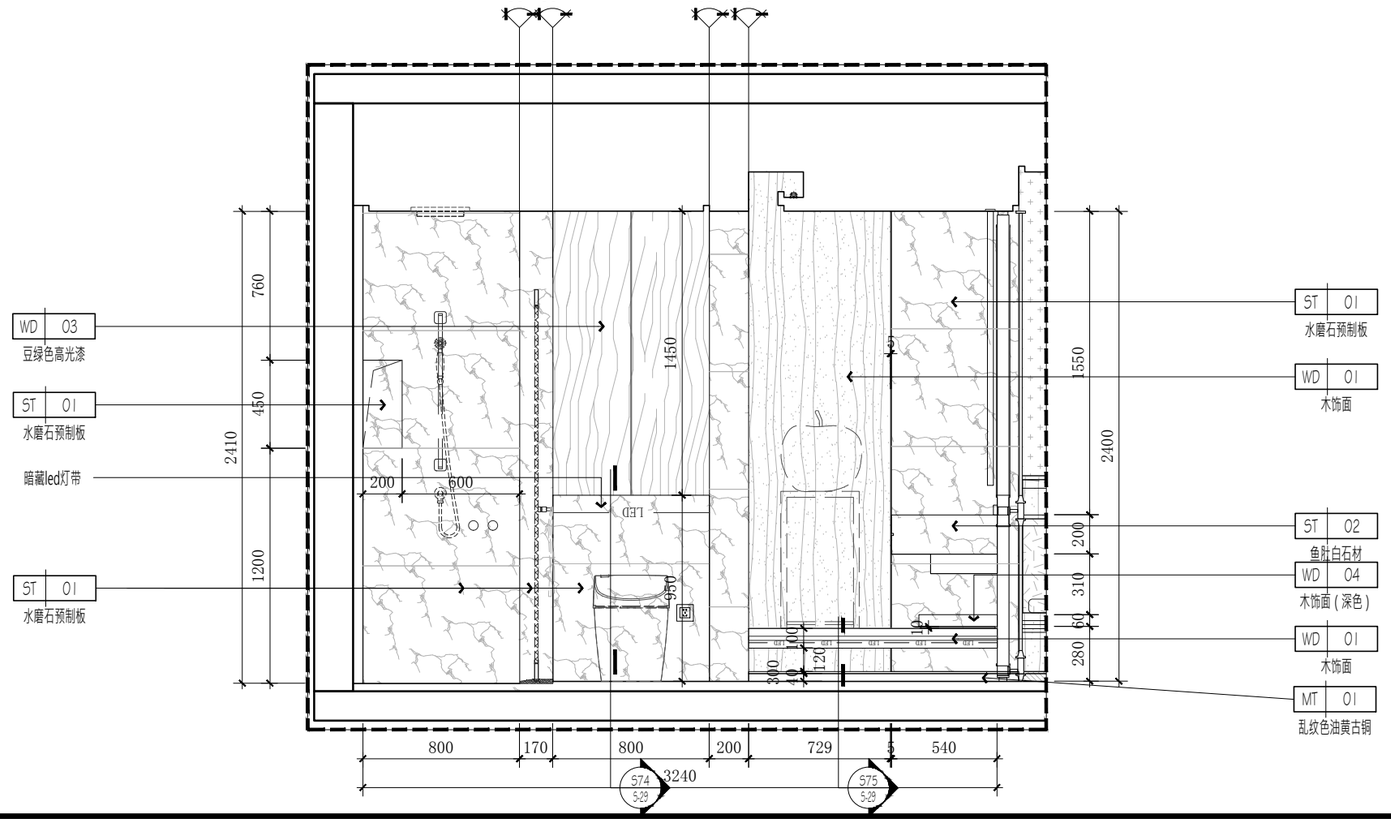

8 ELEVATION 立面图
509-PL-02 Scale 1:30

南京居格室内装饰
工程设计有限公司

版权所有，未经本公司书面同意，不得使用、抄袭及复制；不可度量图纸；施工单位须现场校验尺寸，如有不符须立即通知本公司。
ALL DESIGNS OF THIS DRAWING ARE THE PROPERTY OF THIS COMPANY. AND CANNOT BE USED WITHOUT ITS WRITTEN PERMISSION. DO NOT SCALE DRAWINGS. ALL MEASUREMENT MUST BE CHECHED AND VERIFIED ON SITE. ANY DISCREPANCIES SHALL BE REPORTED TO THIS COMPANY IMMEDIATELY.

项目名称:
办案备勤房室内装饰改造工程

建设方:

专 业:	样板字体	手签栏
负 责:		
审 定:		
审 核:		唐飞
校 对:		
设 计:		
绘 图:		

图纸名称:	509 套房
比例:	见图
日期:	2025.05
图纸编号:	509-E-04

修改记录:	摘要:	日期:
△		
△		
△		
△		

图章加盖:

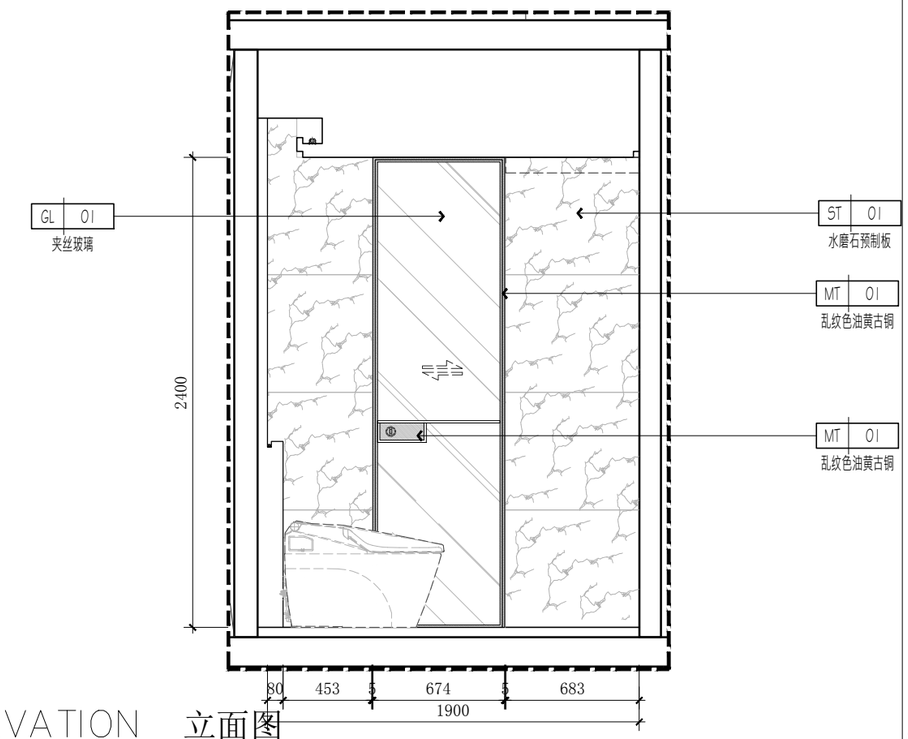

9 509-PL-06 ELEVATION 立面图
Scale 1:30

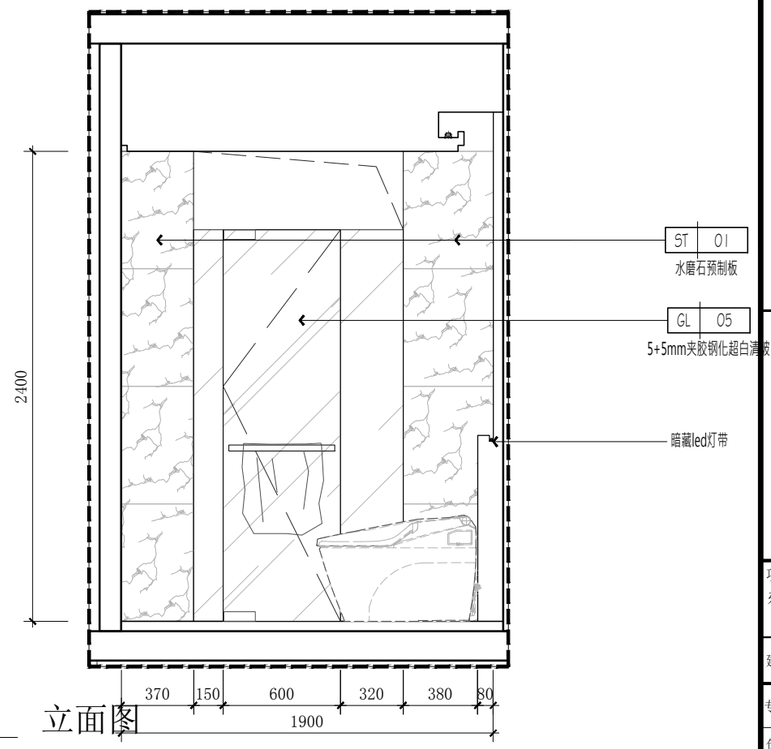

10 509-PL-06 ELEVATION 立面图
Scale 1:30

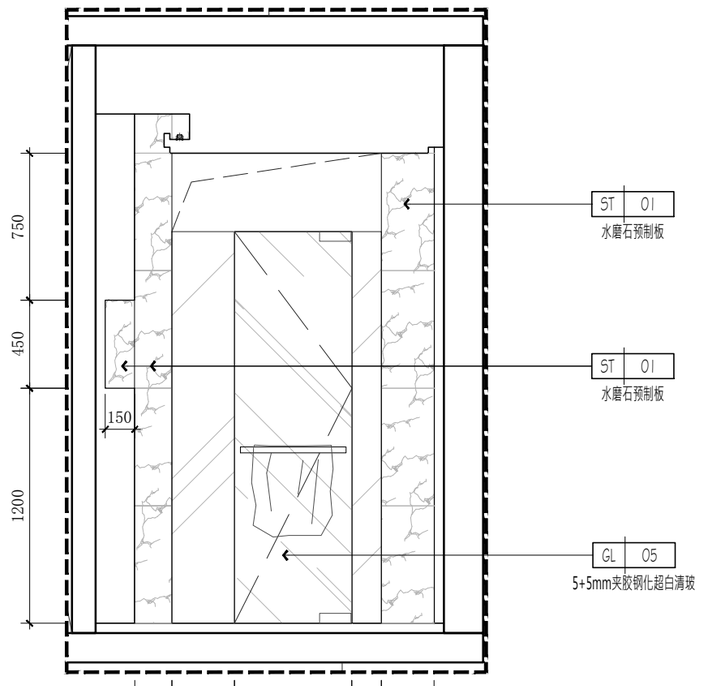

11 509-PL-06 ELEVATION 立面图
Scale 1:40

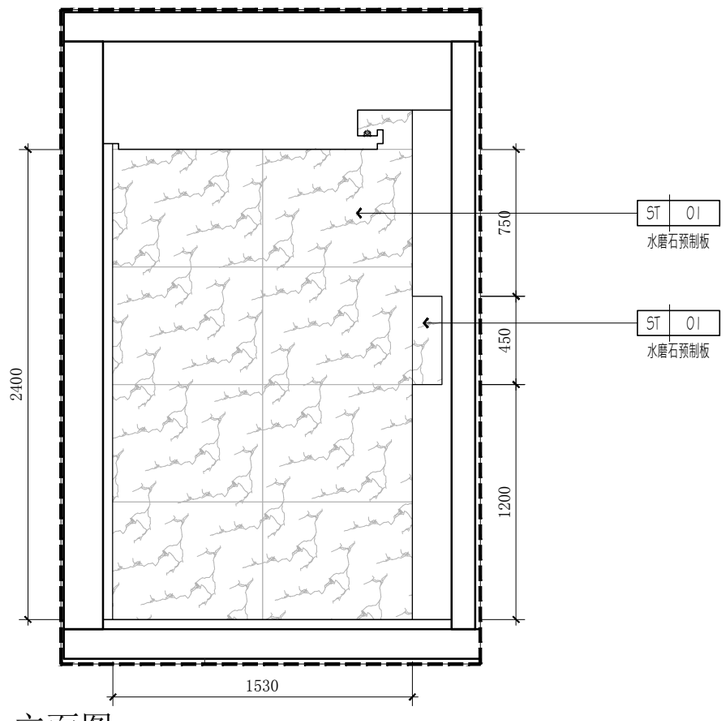

12 509-PL-06 ELEVATION 立面图
Scale 1:40

南京居格室内装饰
工程设计有限公司

版权所有，未经本公司书面同意，不得使用、抄袭及复制；不可度量图纸；施工单位须现场校验尺寸，如有不符须立即通知本公司。
ALL DESIGNS OF THIS DRAWING ARE THE PROPERTY OF THIS COMPANY. AND CANNOT BE USED WITHOUT ITS WRITTEN PERMISSION. DO NOT SCALE DRAWINGS. ALL MEASUREMENT MUST BE CHECHED AND VERIFIED ON SITE. ANY DISCREPANCIES SHALL BE REPORTED TO THIS COMPANY IMMEDIATELY.

项目名称:
办案备勤房室内装饰改造工程

建设方:

专 业:	样板字体	手签栏
负 责:		
审 定:		
审 核:		唐飞
校 对:		
设 计:		
绘 图:		

图纸名称:	509 套房
比例:	见图
日期:	2025.05
图纸编号:	509-E-05

修改记录:	摘要:	日期:
△		
△		
△		
△		

图章加盖:

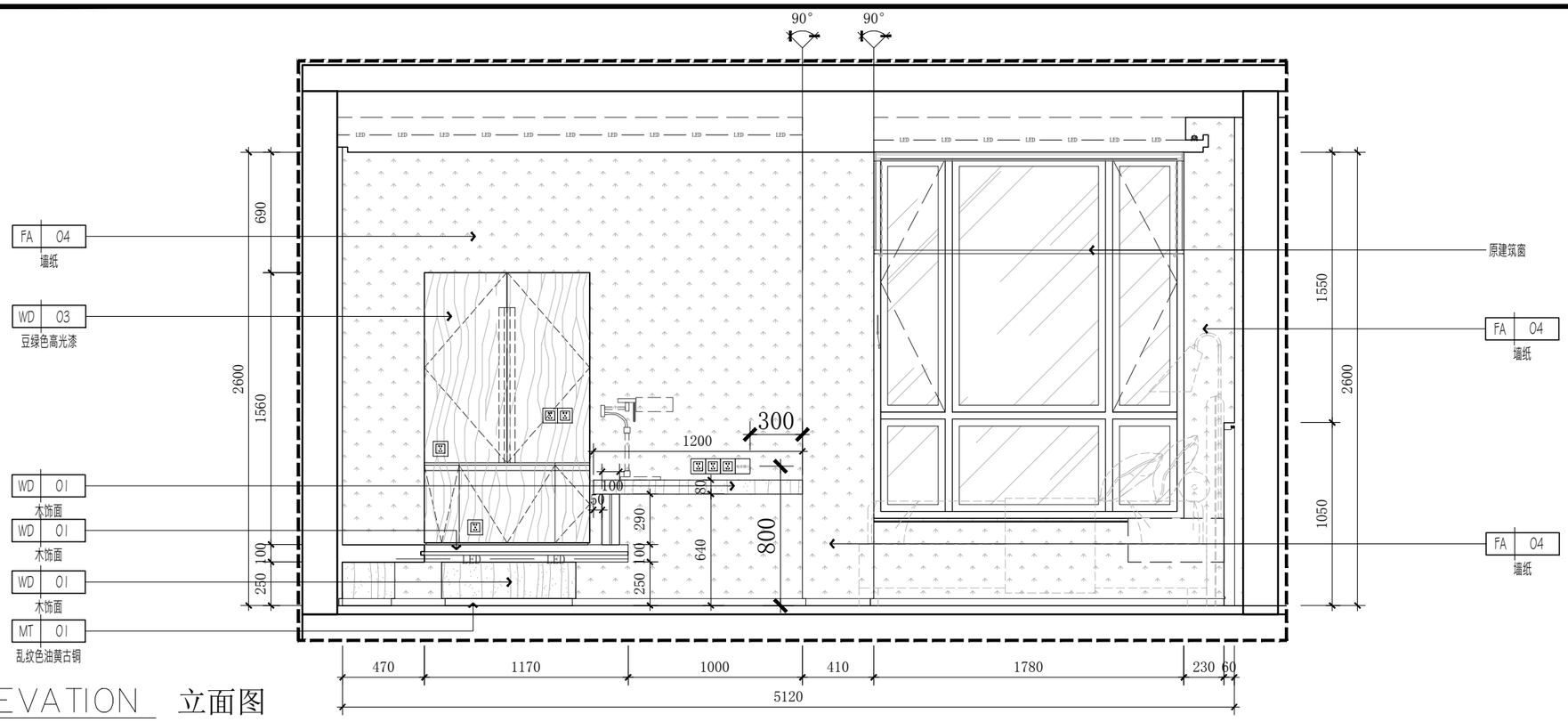

1 / 510-PL-02 ELEVATION 立面图

Scale 1:30

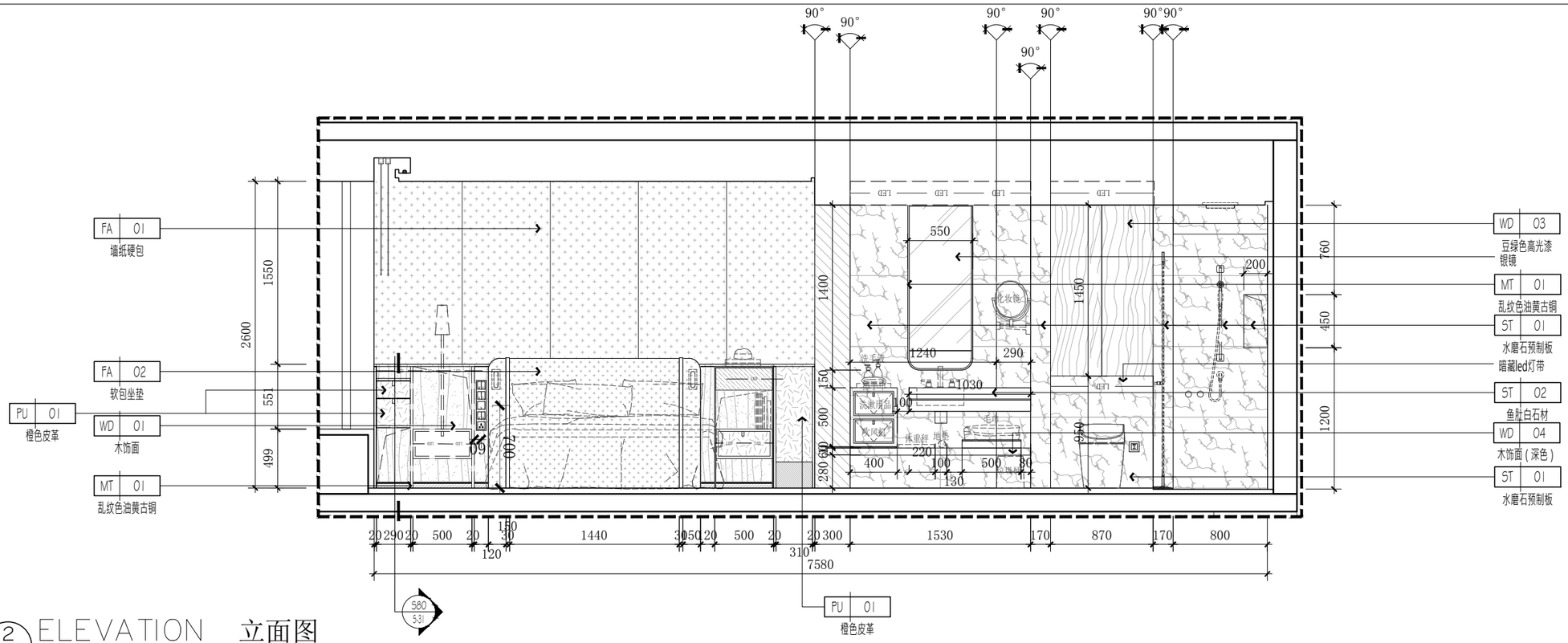

2 / 510-PL-02 ELEVATION 立面图

Scale 1:40

南京居格室内装饰
工程设计有限公司

版权所有，未经本公司书面同意，不得使用、抄袭及复制；不可度量图纸；施工单位须现场校验尺寸，如有不符须立即通知本公司。
ALL DESIGNS OF THIS DRAWING ARE THE PROPERTY OF THIS COMPANY. AND CANNOT BE USED WITHOUT ITS WRITTEN PERMISSION. DO NOT SCALE DRAWINGS. ALL MEASUREMENT MUST BE CHECHED AND VERIFIED ON SITE. ANY DISCREPANCIES SHALL BE REPORTED TO THIS COMPANY IMMEDIATELY.

项目名称:
办案备勤房室内装饰改造工程

建设方:

专 业:	样板字体	手签栏
负 责:		
审 定:		
审 核:		唐飞
校 对:		
设 计:		
绘 图:		

图纸名称:	510 套房
比例:	见图
日期:	2025.05
图纸编号:	510-E-01

修改记录:	摘要:	日期:
△		
△		
△		
△		

图章加盖:

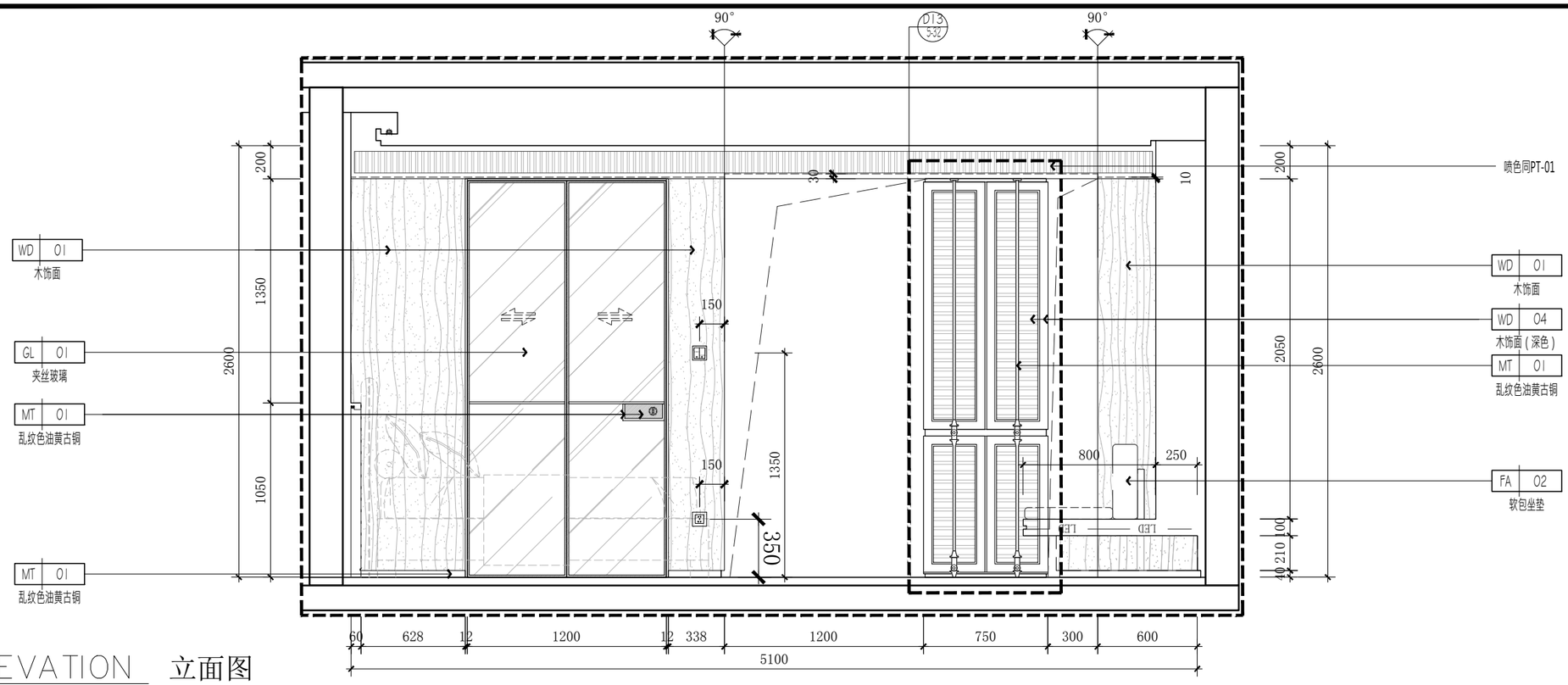

3 ELEVATION 立面图
5IO-PL-02 Scale 1:30

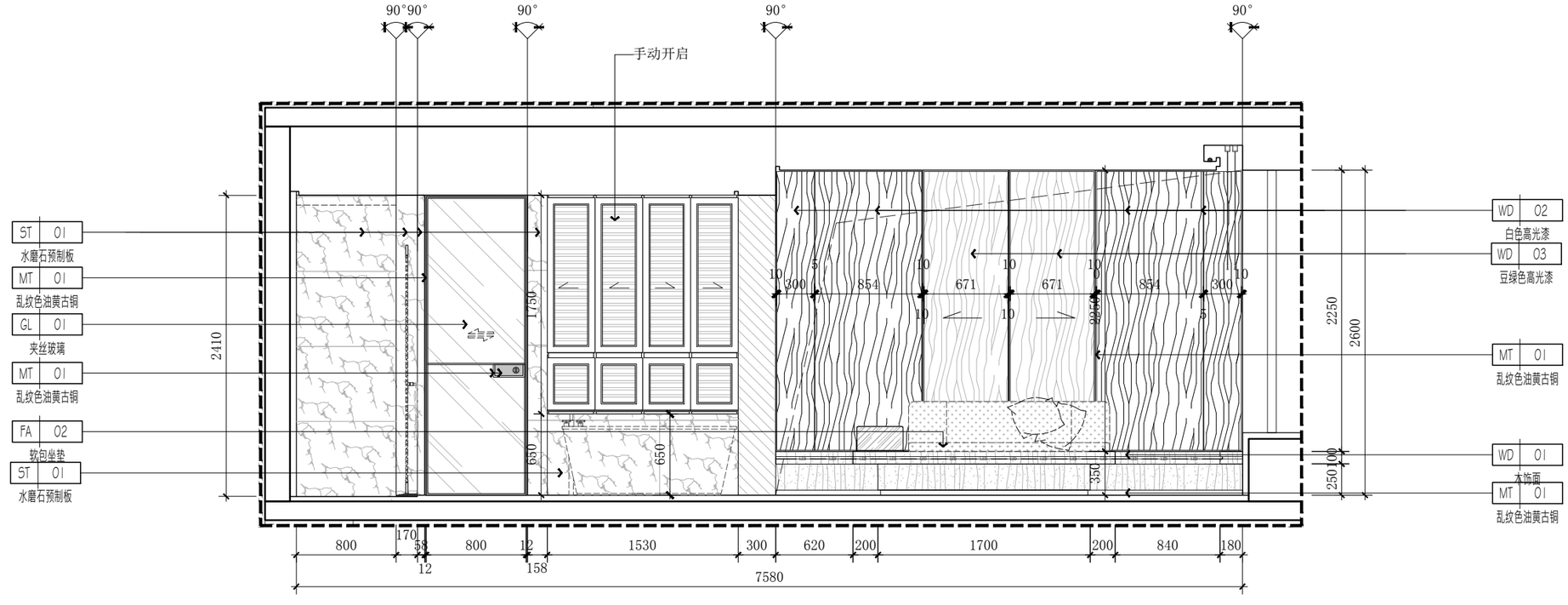

4 ELEVATION 立面图
5IO-PL-02 Scale 1:40

南京居格室内装饰
工程设计有限公司

版权所有，未经本公司书面同意，不得使用、抄袭及复制；不可度量图纸；施工单位须现场校验尺寸，如有不符须立即通知本公司。
ALL DESIGNS OF THIS DRAWING ARE THE PROPERTY OF THIS COMPANY. AND CANNOT BE USED WITHOUT ITS WRITTEN PERMISSION. DO NOT SCALE DRAWINGS. ALL MEASUREMENT MUST BE CHECHED AND VERIFIED ON SITE. ANY DISCREPANCIES SHALL BE REPORTED TO THIS COMPANY IMMEDIATELY.

项目名称:
办案备勤房室内装饰改造工程

建设方:

专 业:	样板字体	手签栏
负 责:		
审 定:		
审 核:		唐飞
校 对:		
设 计:		
绘 图:		

图纸名称:	510 套房
比例:	见图
日期:	2025.05
图纸编号:	510-E-02

修改记录:	摘要:	日期:
△		
△		
△		
△		

图章加盖:

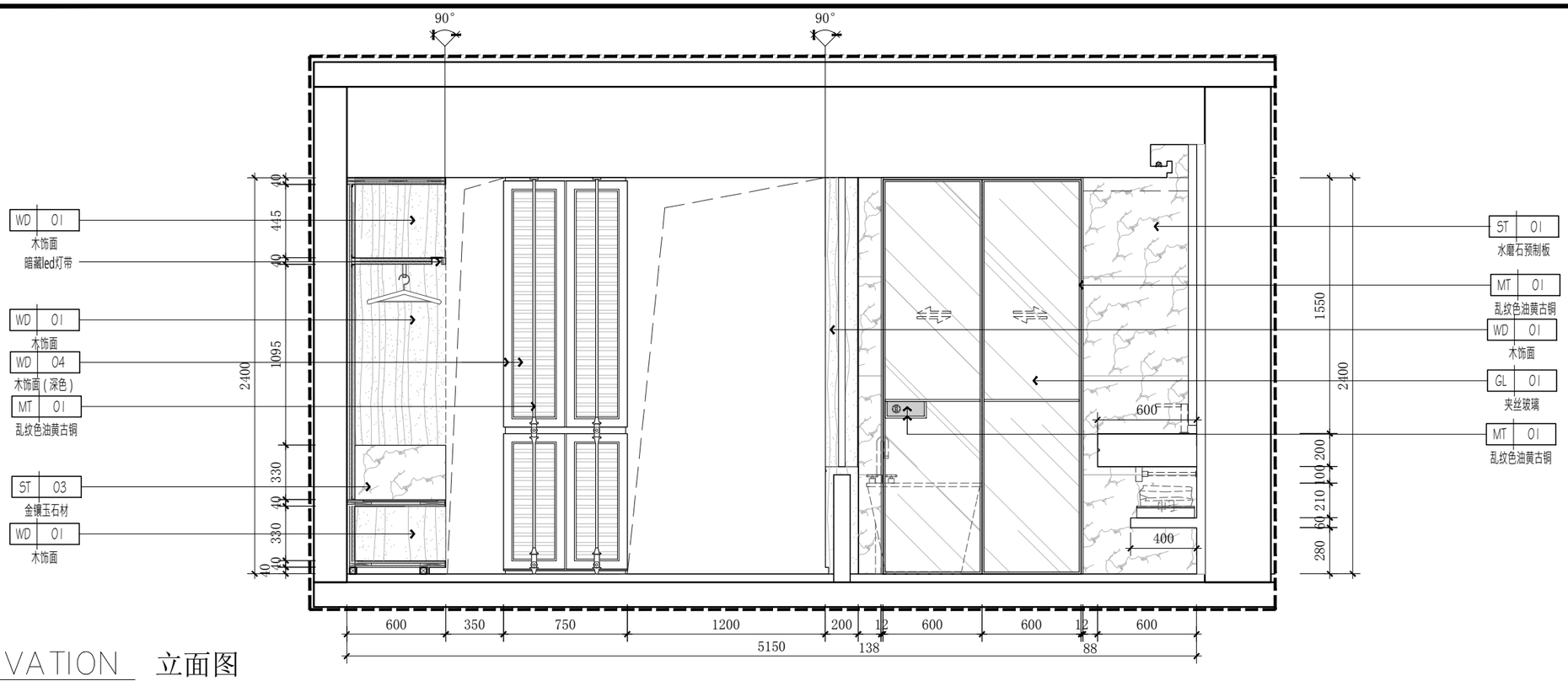

5 ELEVATION 立面图

510-PL-02 Scale 1:30

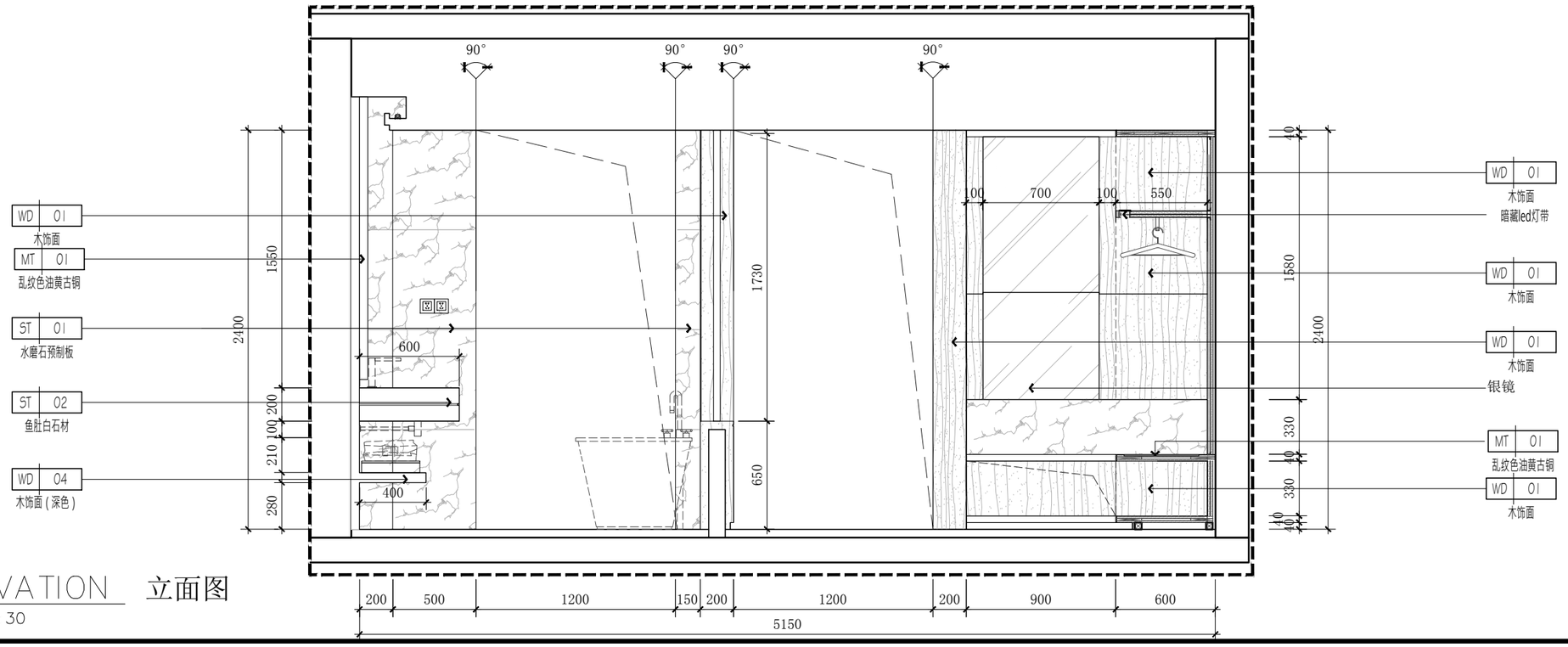

6 ELEVATION 立面图

510-PL-02 Scale 1:30

南京居格室内装饰
工程设计有限公司

版权所有，未经本公司书面同意，不得使用、抄袭及复制；不可度量图纸；施工单位须现场校验尺寸，如有不符须立即通知本公司。
ALL DESIGNS OF THIS DRAWING ARE THE PROPERTY OF THIS COMPANY. AND CANNOT BE USED WITHOUT ITS WRITTEN PERMISSION. DO NOT SCALE DRAWINGS. ALL MEASUREMENT MUST BE CHECHED AND VERIFIED ON SITE. ANY DISCREPANCIES SHALL BE REPORTED TO THIS COMPANY IMMEDIATELY.

项目名称:
办案备勤房室内装饰改造工程

建设方:

专 业:	样板字体	手签栏
负 责:		
审 定:		
审 核:		唐飞
校 对:		
设 计:		
绘 图:		

图纸名称:	510 套房
比例:	见图
日期:	2025.05
图纸编号:	510-E-03

修改记录:	摘要:	日期:
△		
△		
△		
△		

图章加盖:

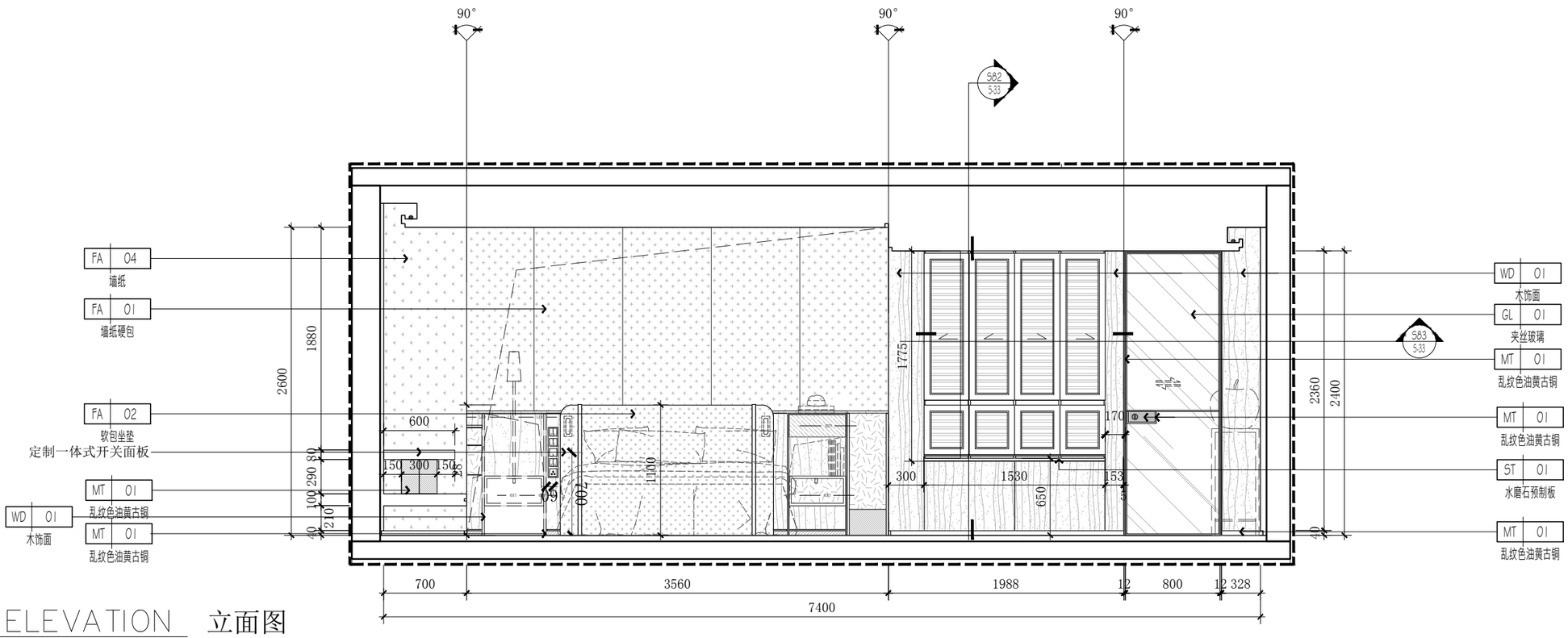

8 ELEVATION 立面图
510-PL-02 Scale 1:40

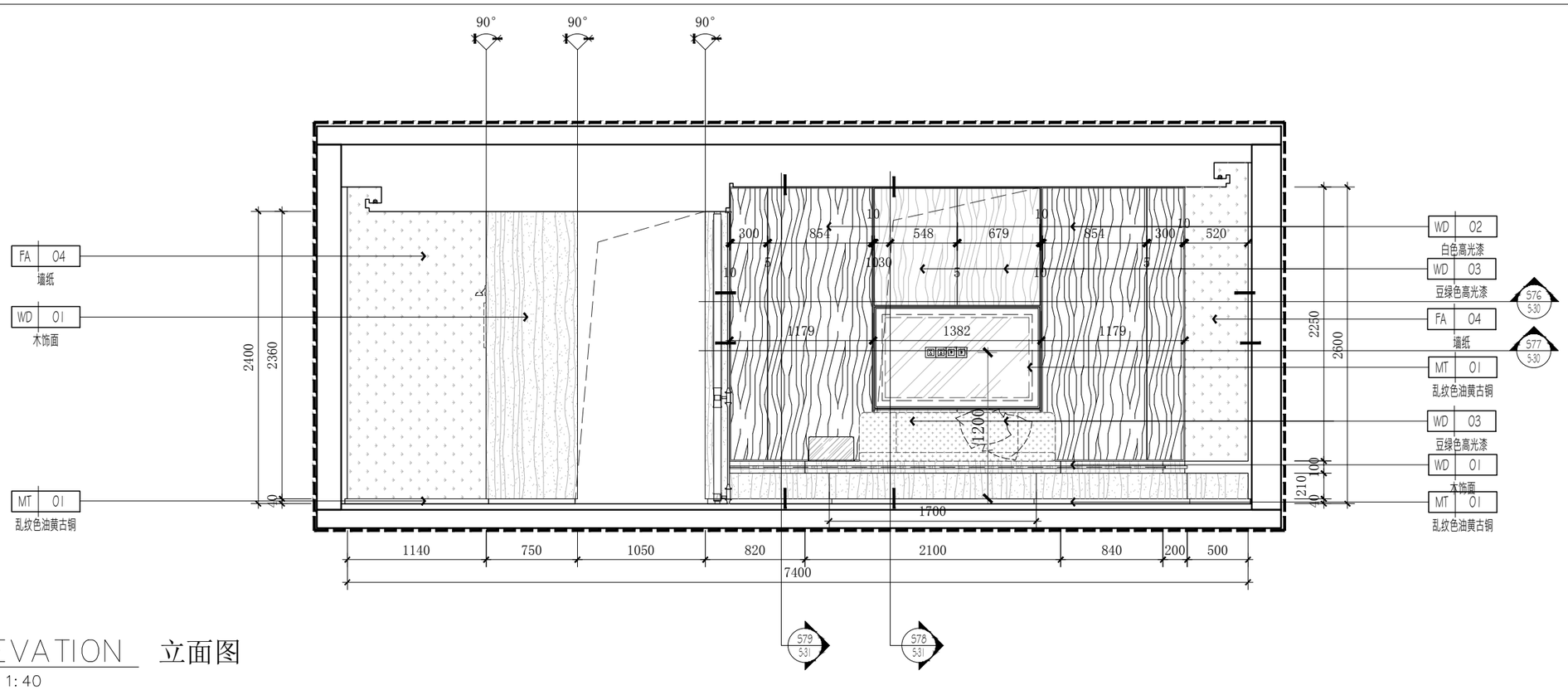

7 ELEVATION 立面图
510-PL-02 Scale 1:40

南京居格室内装饰
工程设计有限公司

版权所有，未经本公司书面同意，不得使用、抄袭及复制；不可度量图纸；施工单位须现场校验尺寸，如有不符须立即通知本公司。ALL DESIGNS OF THIS DRAWING ARE THE PROPERTY OF THIS COMPANY. AND CANNOT BE USED WITHOUT ITS WRITTEN PERMISSION. DO NOT SCALE DRAWINGS. ALL MEASUREMENT MUST BE CHECHED AND VERIFIED ON SITE. ANY DISCREPANCIES SHALL BE REPORTED TO THIS COMPANY IMMEDIATELY.

项目名称:
办案备勤房室内装饰改造工程

建设方:

专 业:	样板字体	手签栏
负 责:		
审 定:		
审 核:		唐飞
校 对:		
设 计:		
绘 图:		

图纸名称:	510 套房
比例:	见图
日期:	2025.05
图纸编号:	510-E-04

修改记录:	摘要:	日期:
△		
△		
△		
△		

图章加盖:

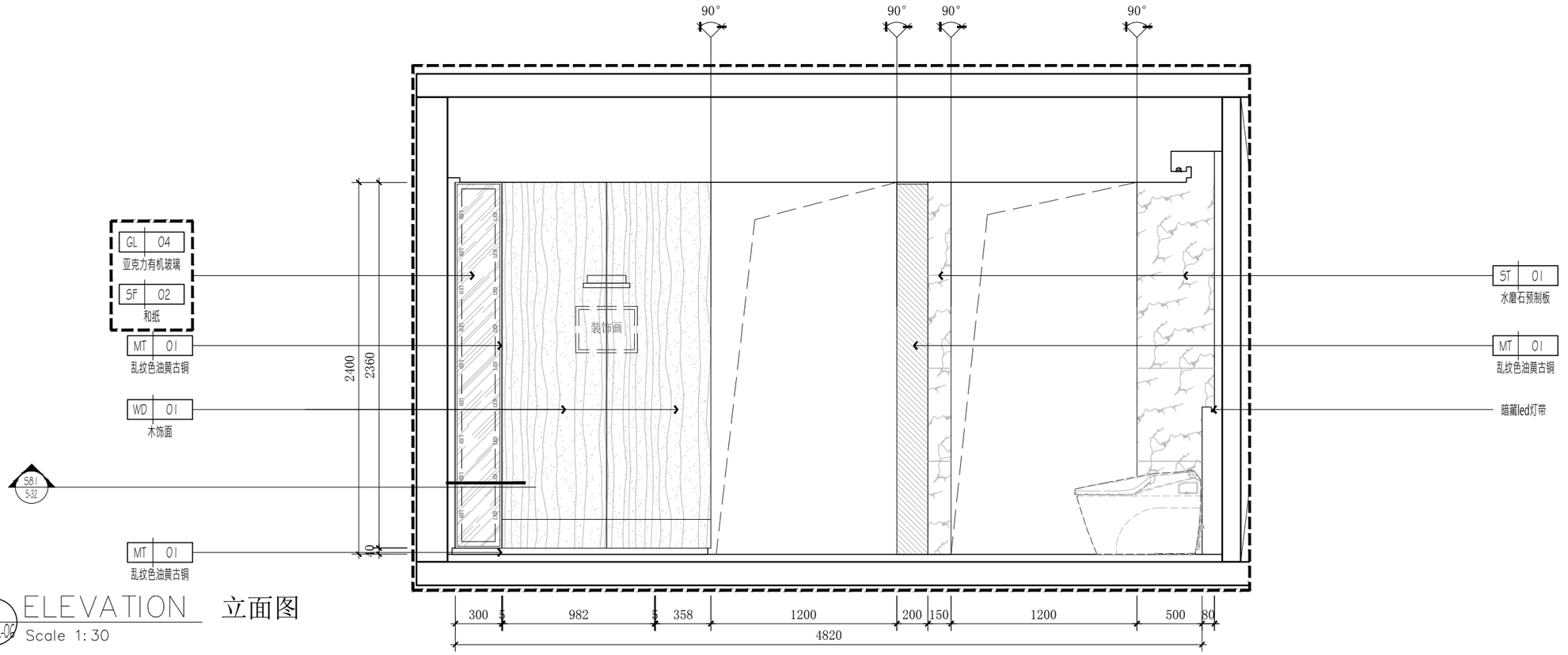

9 ELEVATION 立面图
510-PL-05 Scale 1:30

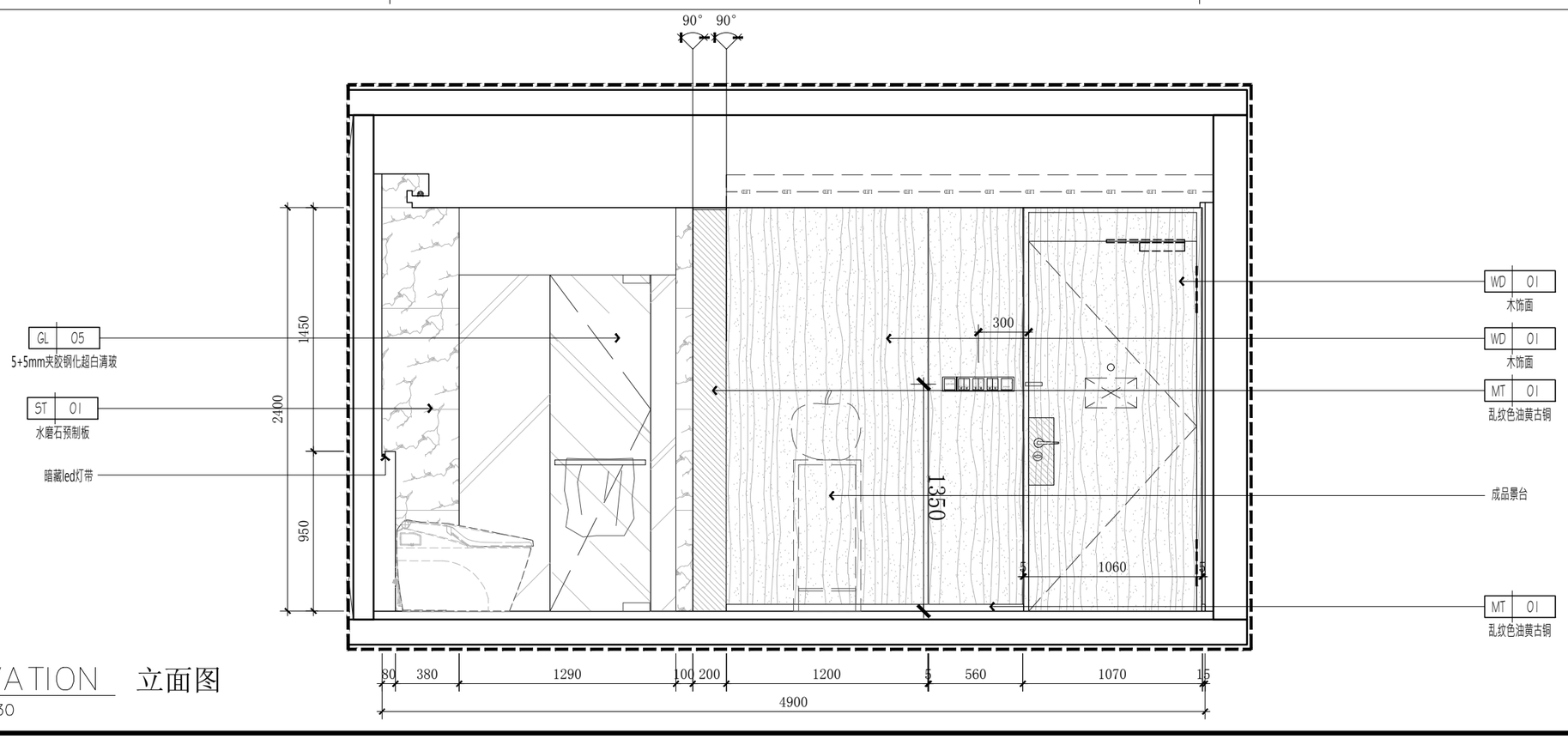

11 ELEVATION 立面图
510-PL-02 Scale 1:30

南京居格室内装饰
工程设计有限公司

版权所有，未经本公司书面同意，不得使用、抄袭及复制；不可度量图纸；施工单位须现场校验尺寸，如有不符须立即通知本公司。
ALL DESIGNS OF THIS DRAWING ARE THE PROPERTY OF THIS COMPANY. AND CANNOT BE USED WITHOUT ITS WRITTEN PERMISSION. DO NOT SCALE DRAWINGS. ALL MEASUREMENT MUST BE CHECHED AND VERIFIED ON SITE. ANY DISCREPANCIES SHALL BE REPORTED TO THIS COMPANY IMMEDIATELY.

项目名称:
办案备勤房室内装饰改造工程

建设方:

专 业:	样板字体	手签栏
负 责:		
审 定:		
审 核:		唐飞
校 对:		
设 计:		
绘 图:		

图纸名称:	510 套房
比例:	见图
日期:	2025.05
图纸编号:	510-E-05

修改记录:	摘要:	日期:
△		
△		
△		
△		

图章加盖:

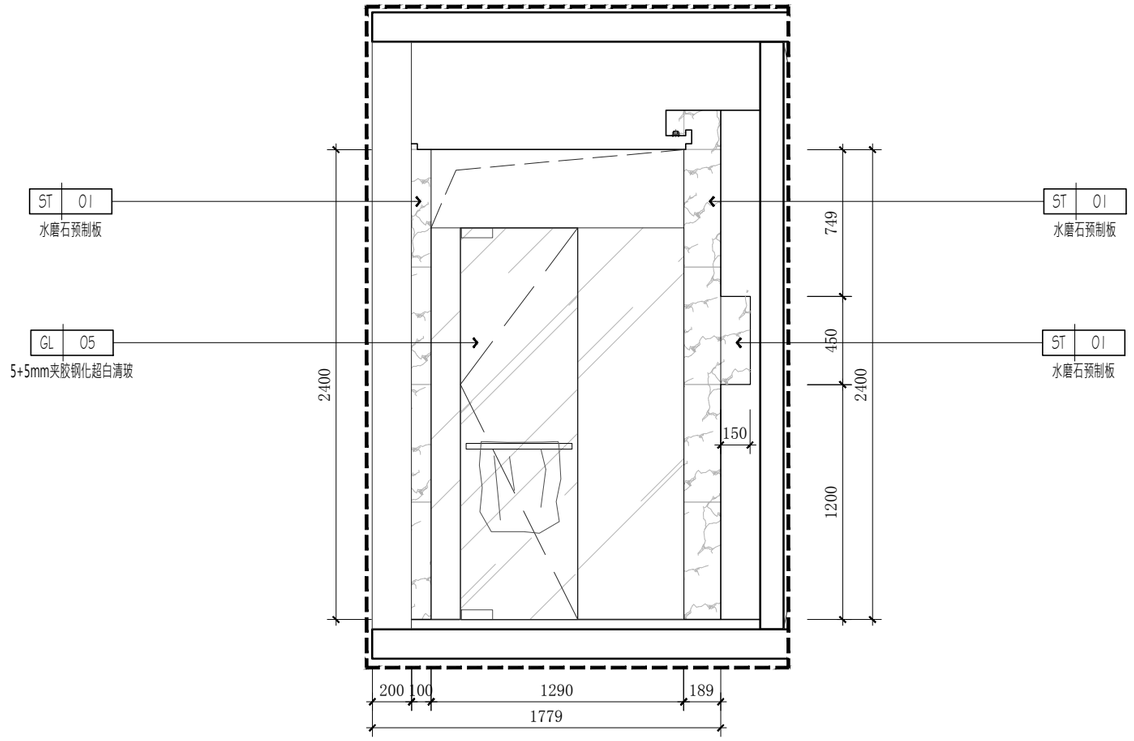

11 ELEVATION 立面图
510-PL-06 Scale 1:30

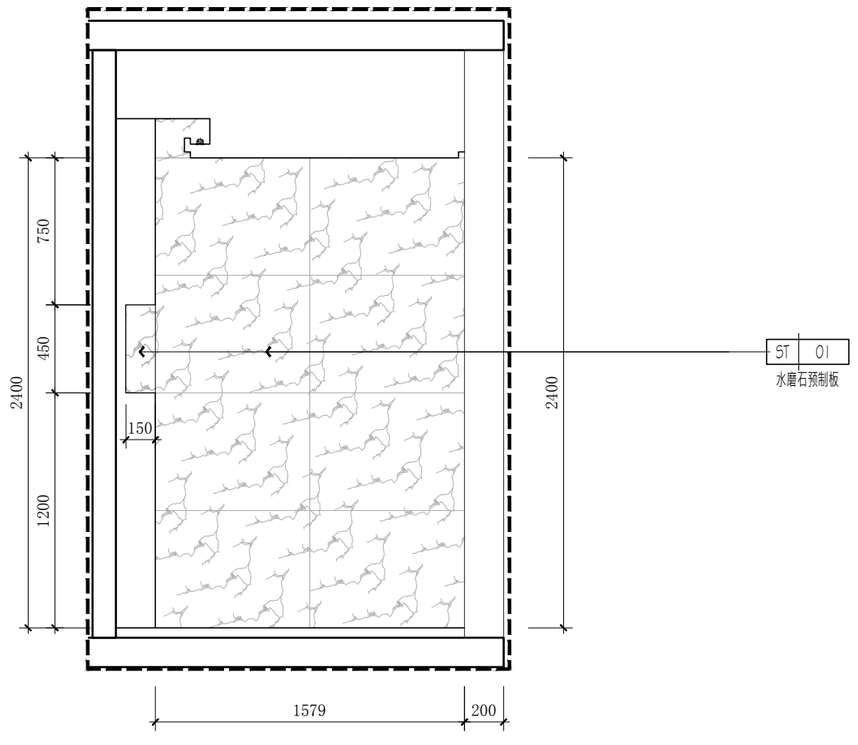

12 ELEVATION 立面图
510-PL-06 Scale 1:30

南京居格室内装饰
工程设计有限公司

版权所有，未经本公司书面同意，不得使用、抄袭及复制；不可度量图纸；施工单位须现场校验尺寸，如有不符须立即通知本公司。
ALL DESIGNS OF THIS DRAWING ARE THE PROPERTY OF THIS COMPANY. AND CANNOT BE USED WITHOUT ITS WRITTEN PERMISSION. DO NOT SCALE DRAWINGS. ALL MEASUREMENT MUST BE CHECHED AND VERIFIED ON SITE. ANY DISCREPANCIES SHALL BE REPORTED TO THIS COMPANY IMMEDIATELY.

项目名称:
办案备勤房室内装饰改造工程

建设方:

专 业:	样板字体	手签栏
负 责:		
审 定:		
审 核:		唐飞
校 对:		
设 计:		
绘 图:		

图纸名称:	510 套房
比例:	见图
日期:	2025.05
图纸编号:	510-E-05

修改记录:	摘要:	日期:
△		
△		
△		
△		

图章加盖:

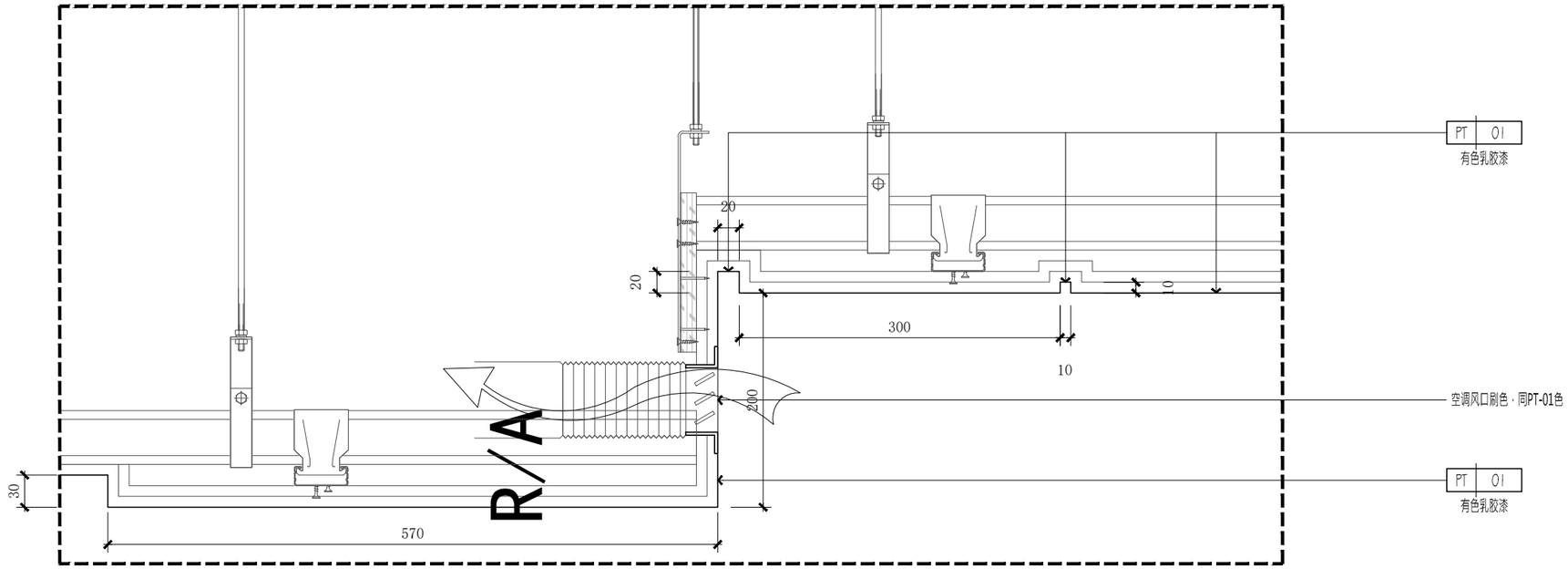

S1 501-PL-02 **SECTION** 剖面图
Scale 1:5

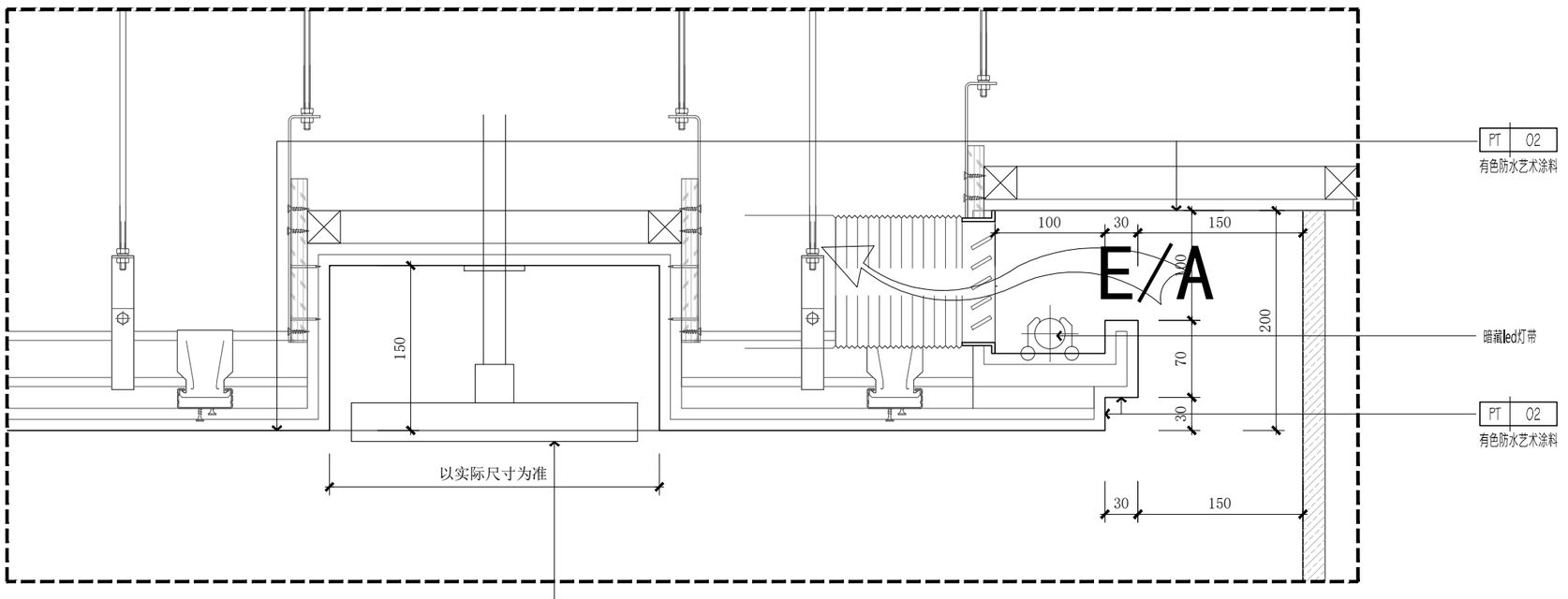

S2 501-PL-02 **SECTION** 剖面图
Scale 1:5

南京居格室内装饰
工程设计有限公司

版权所有，未经本公司书面同意，不得使用、抄袭及复制；不可度量图纸；施工单位须现场校验尺寸，如有不符须立即通知本公司。
ALL DESIGNS OF THIS DRAWING ARE THE PROPERTY OF THIS COMPANY. AND CANNOT BE USED WITHOUT ITS WRITTEN PERMISSION. DO NOT SCALE DRAWINGS. ALL MEASUREMENT MUST BE CHECHED AND VERIFIED ON SITE. ANY DISCREPANCIES SHALL BE REPORTED TO THIS COMPANY IMMEDIATELY.

项目名称：
办案备勤房室内装饰改造工程

建设方：

专　业：	样板字体	手签栏
负　责：		
审　定：		
审　核：		唐飞
校　对：		
设　计：		
绘　图：		

图纸名称：	大样图
比例：	见图
日期：	2025.05
图纸编号：	S-01

修改记录：	摘要：	日期：
△		
△		
△		
△		

图章加盖：

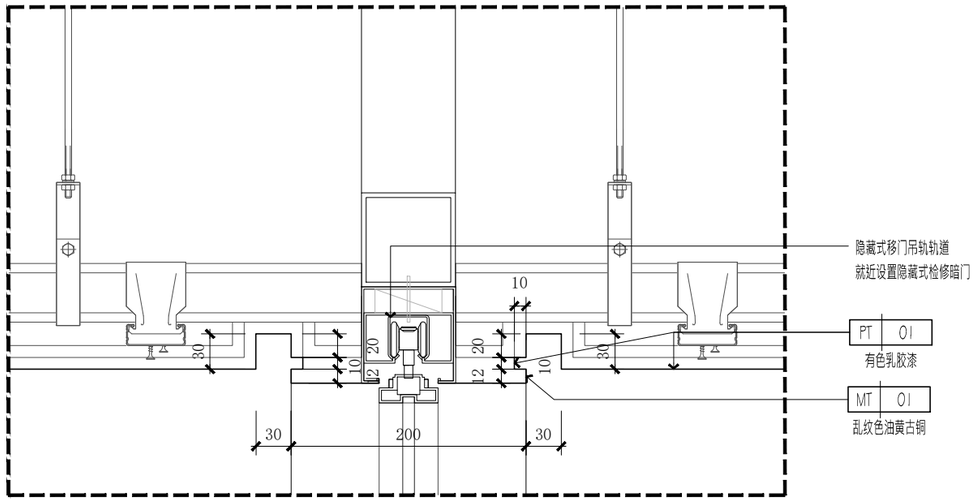

S3 501-PL-02 **SECTION** 剖面图
Scale 1:5

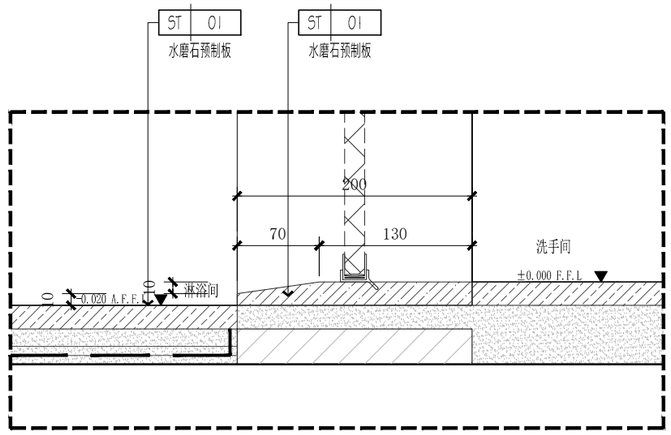

S4 501-PL-02 **SECTION** 剖面图
Scale 1:5

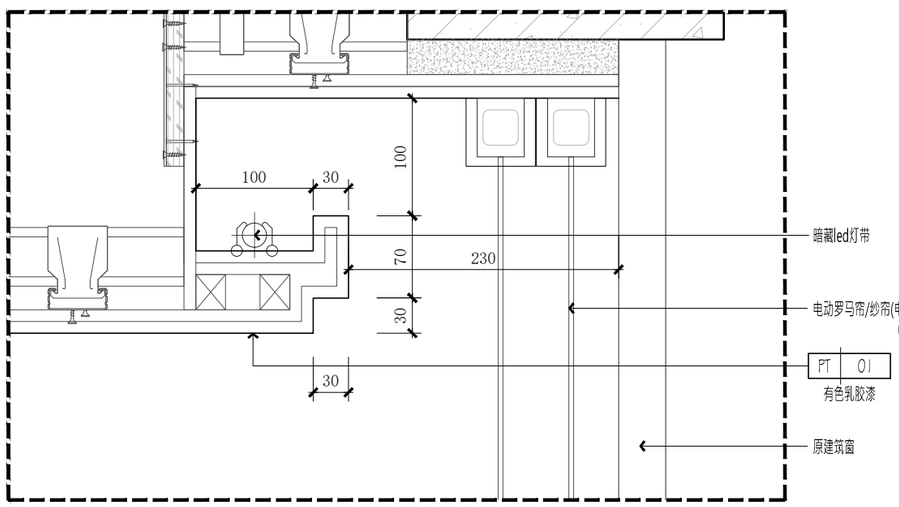

S5 501-PL-02 **SECTION** 剖面图
Scale 1:5

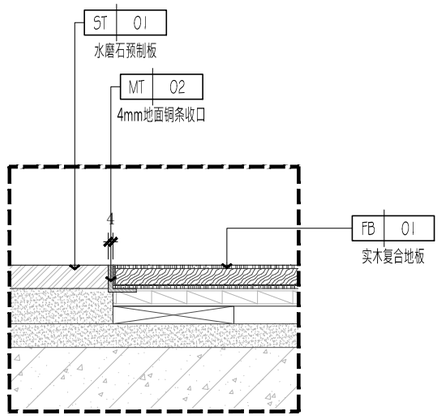

S6 501-PL-02 **SECTION** 剖面图
Scale 1:5

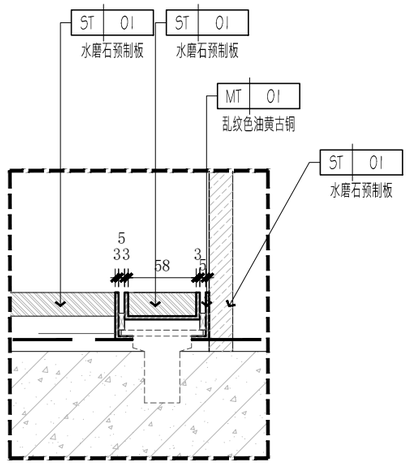

S7 501-PL-03 **SECTION** 剖面图
Scale 1:5

冲淋下水参考图片：

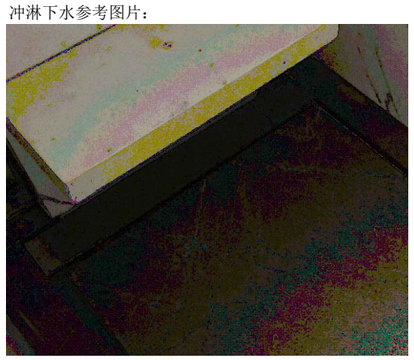

南京居格室内装饰
工程设计有限公司

版权所有，未经本公司书面同意，不得使用、抄袭及复制；不可度量图纸；施工单位须现场校验尺寸，如有不符须立即通知本公司。
ALL DESIGNS OF THIS DRAWING ARE THE PROPERTY OF THIS COMPANY. AND CANNOT BE USED WITHOUT ITS WRITTEN PERMISSION. DO NOT SCALE DRAWINGS. ALL MEASUREMENT MUST BE CHECHED AND VERIFIED ON SITE. ANY DISCREPANCIES SHALL BE REPORTED TO THIS COMPANY IMMEDIATELY.

项目名称:	办案备勤房室内装饰改造工程
建设方:	

专　业:	样板字体	手签栏
负　责:		
审　定:		
审　核:		
校　对:		
设　计:		
绘　图:		

图纸名称:	大样图
比例:	见图
日期:	2025.05
图纸编号:	S-02

修改记录:	摘要:	日期:
△		
△		
△		
△		

图章加盖:

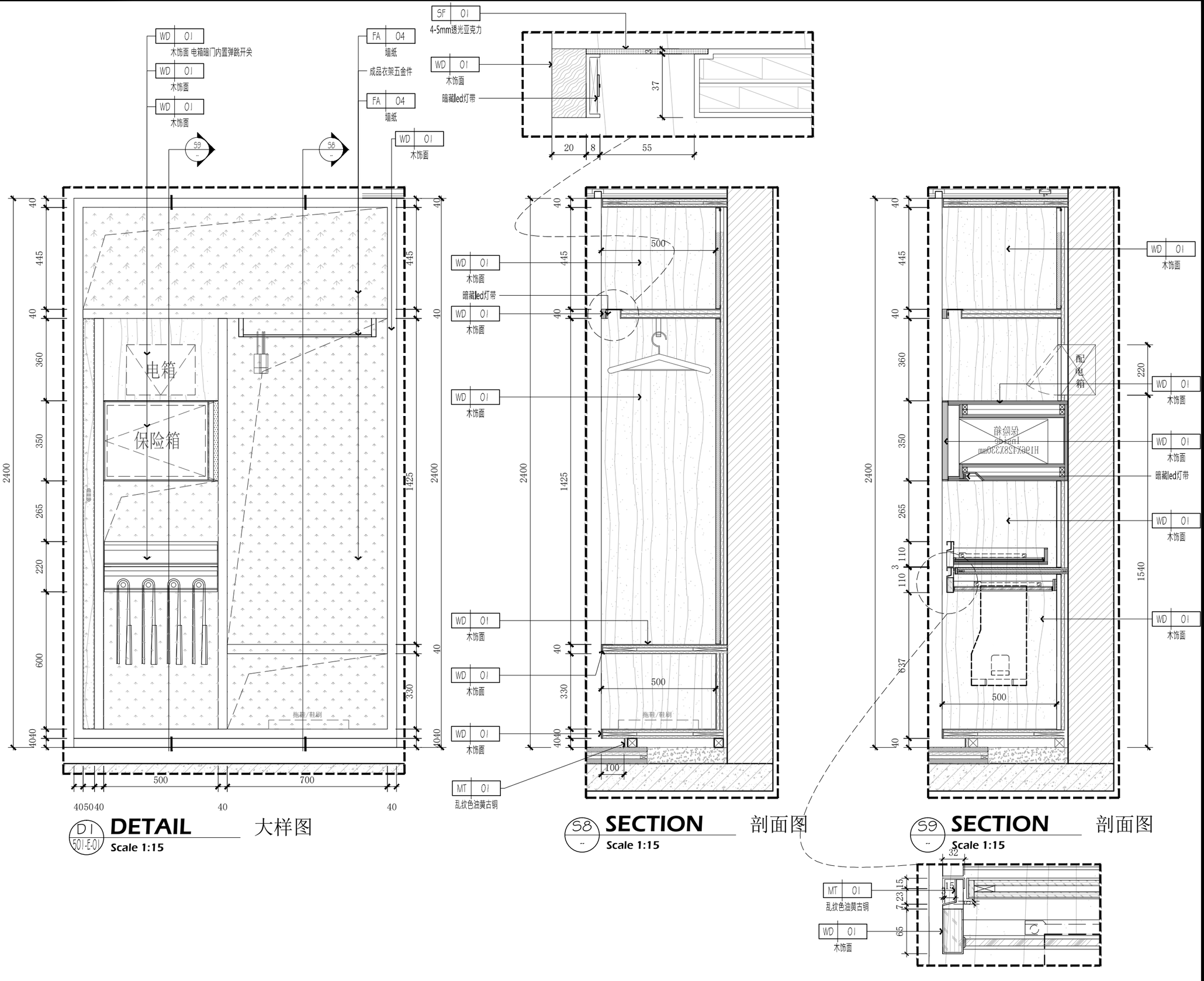

D1 / 501-E-01 **DETAIL** 大样图
Scale 1:15

S8 / -- **SECTION** 剖面图
Scale 1:15

S9 / -- **SECTION** 剖面图
Scale 1:15

南京居格室内装饰
工程设计有限公司

版权所有，未经本公司书面同意，不得使用、抄袭及复制；不可度量图纸；施工单位须现场校验尺寸，如有不符须立即通知本公司。
ALL DESIGNS OF THIS DRAWING ARE THE PROPERTY OF THIS COMPANY. AND CANNOT BE USED WITHOUT ITS WRITTEN PERMISSION. DO NOT SCALE DRAWINGS. ALL MEASUREMENT MUST BE CHECHED AND VERIFIED ON SITE. ANY DISCREPANCIES SHALL BE REPORTED TO THIS COMPANY IMMEDIATELY.

项目名称: 办案备勤房室内装饰改造工程

建设方:

专 业:	样板字体	手签栏
负 责:		
审 定:		
审 核:		唐飞
校 对:		张浩
设 计:		
绘 图:		

图纸名称:	大样图
比例:	见图
日期:	2025.05
图纸编号:	S-03

修改记录:	摘要:	日期:
△		
△		
△		
△		

图章加盖:

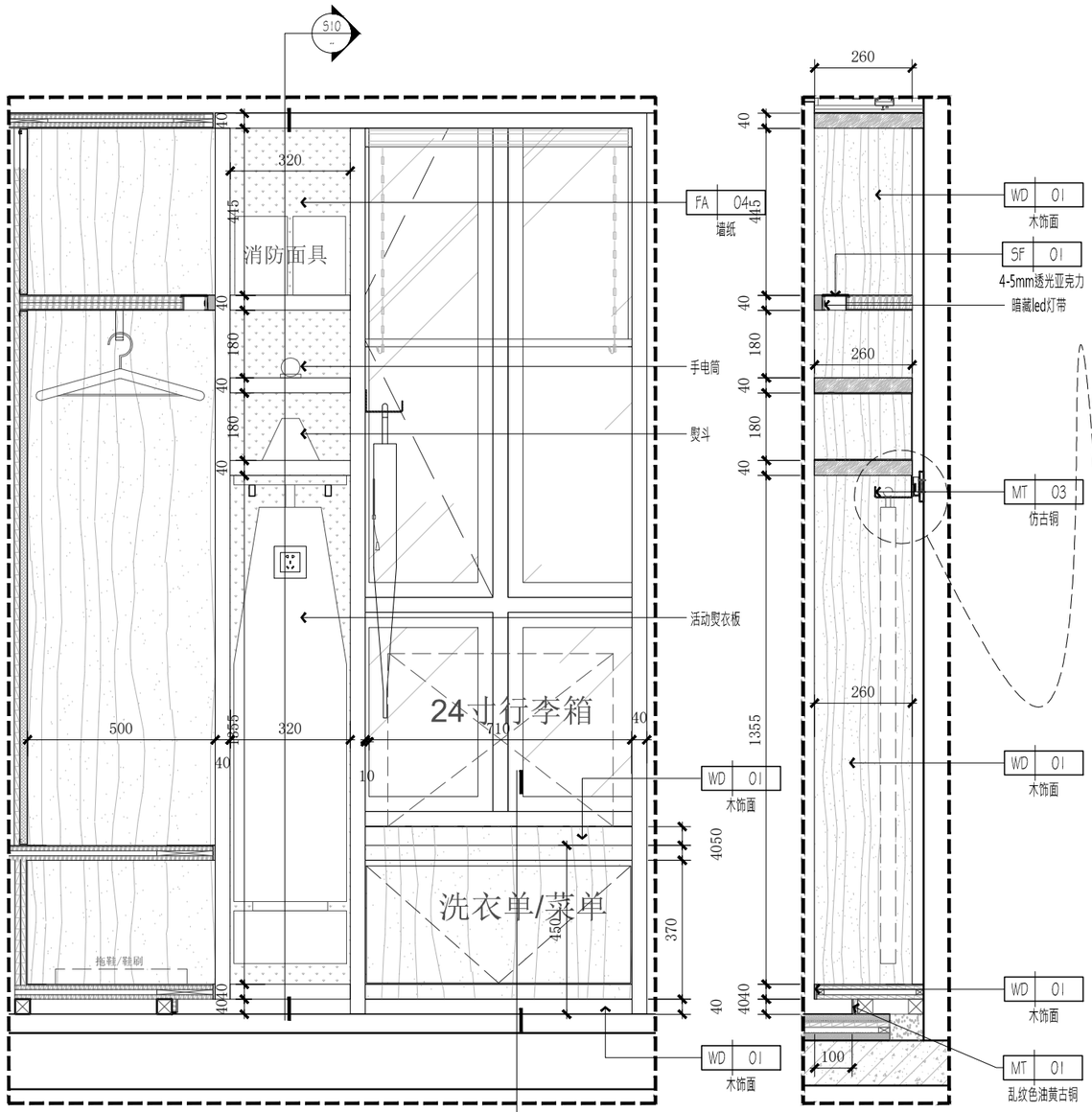

D2 501-E-03 **DETAIL** 大样图

Scale 1:15

510 **SECTION** 剖面图

Scale 1:15

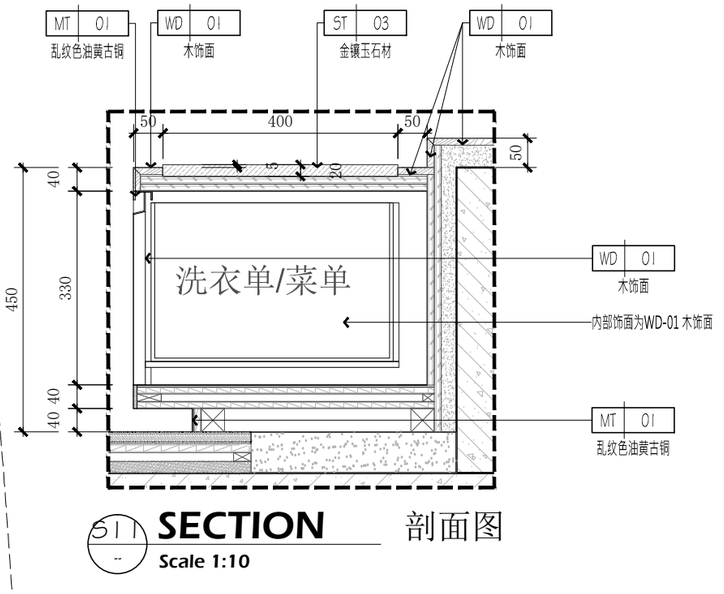

511 **SECTION** 剖面图

Scale 1:10

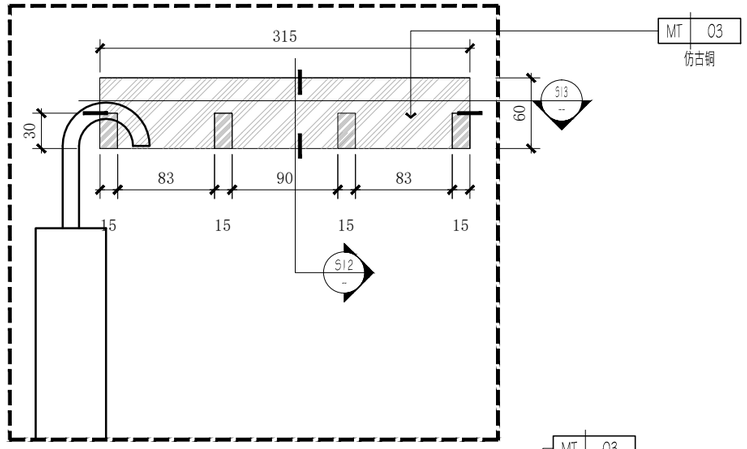

D3 501-E-01 **DETAIL** 大样图

Scale 1:5

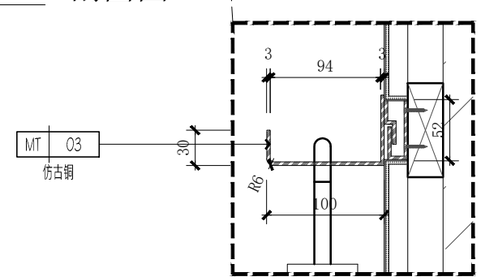

512 **SECTION** 剖面图

Scale 1:5

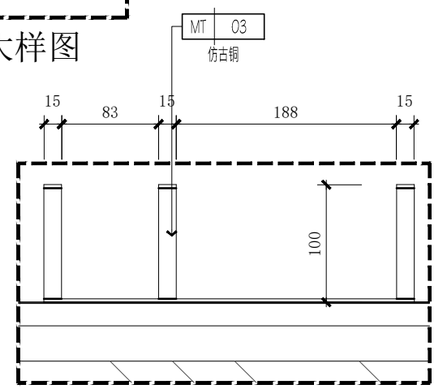

513 **SECTION** 剖面图

Scale 1:5

南京居格室内装饰工程设计有限公司

版权所有，未经本公司书面同意，不得使用、抄袭及复制；不可度量图纸；施工单位须现场校验尺寸，如有不符须立即通知本公司。
ALL DESIGNS OF THIS DRAWING ARE THE PROPERTY OF THIS COMPANY. AND CANNOT BE USED WITHOUT ITS WRITTEN PERMISSION. DO NOT SCALE DRAWINGS. ALL MEASUREMENT MUST BE CHECHED AND VERIFIED ON SITE. ANY DISCREPANCIES SHALL BE REPORTED TO THIS COMPANY IMMEDIATELY.

项目名称：办案备勤房室内装饰改造工程

建设方：

专　业：	样板字体	手签栏
负　责：		
审　定：		
审　核：		唐飞
校　对：		张洁
设　计：		
绘　图：		

图纸名称：	大样图
比例：	见图
日期：	2025.05
图纸编号：	S-04

修改记录：	摘要：	日期：
△		
△		
△		
△		

图章加盖：

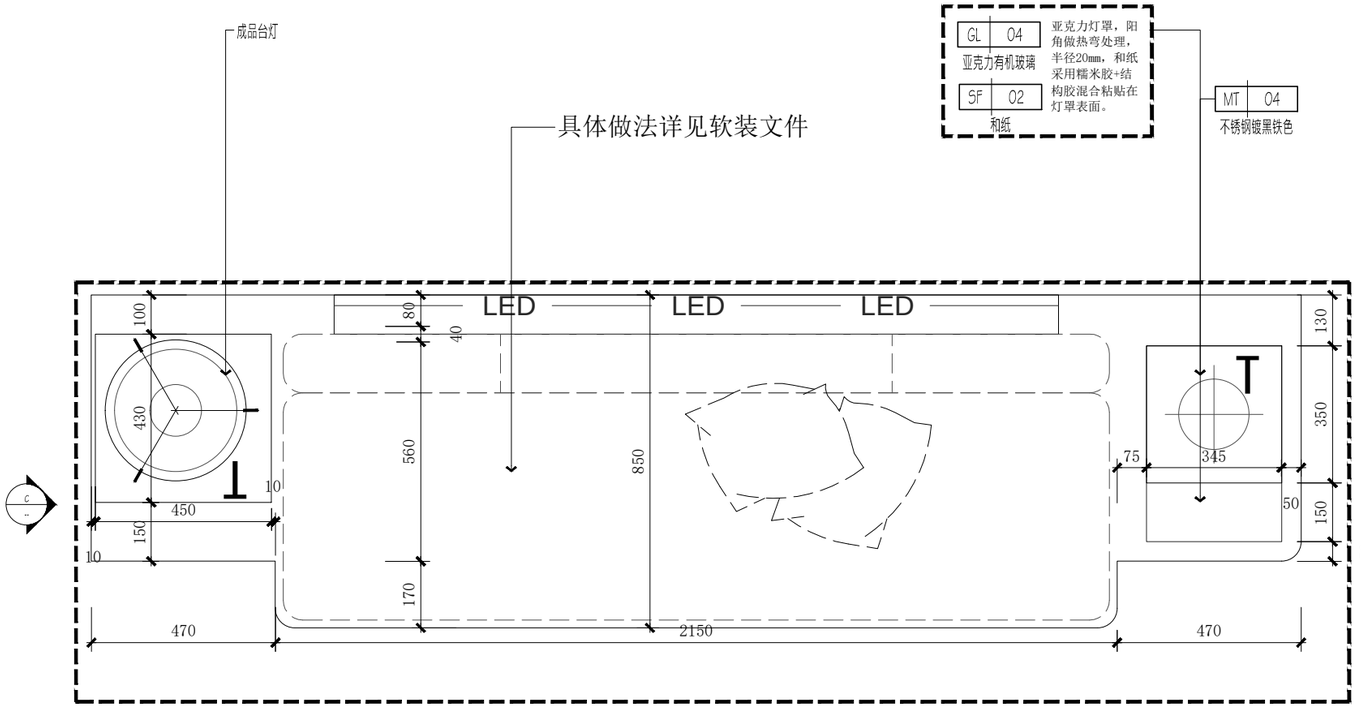

D4 501-PL-01 **DETAIL** 大样图
Scale 1:15

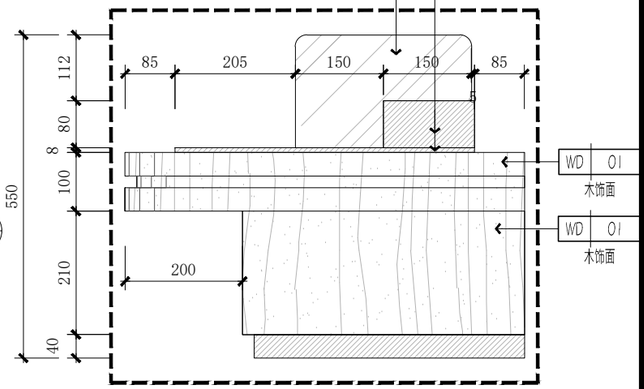

b -- **ELEVATION** 立面图
Scale 1:10

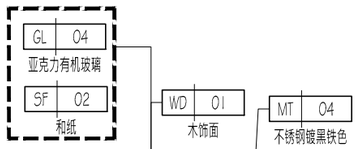

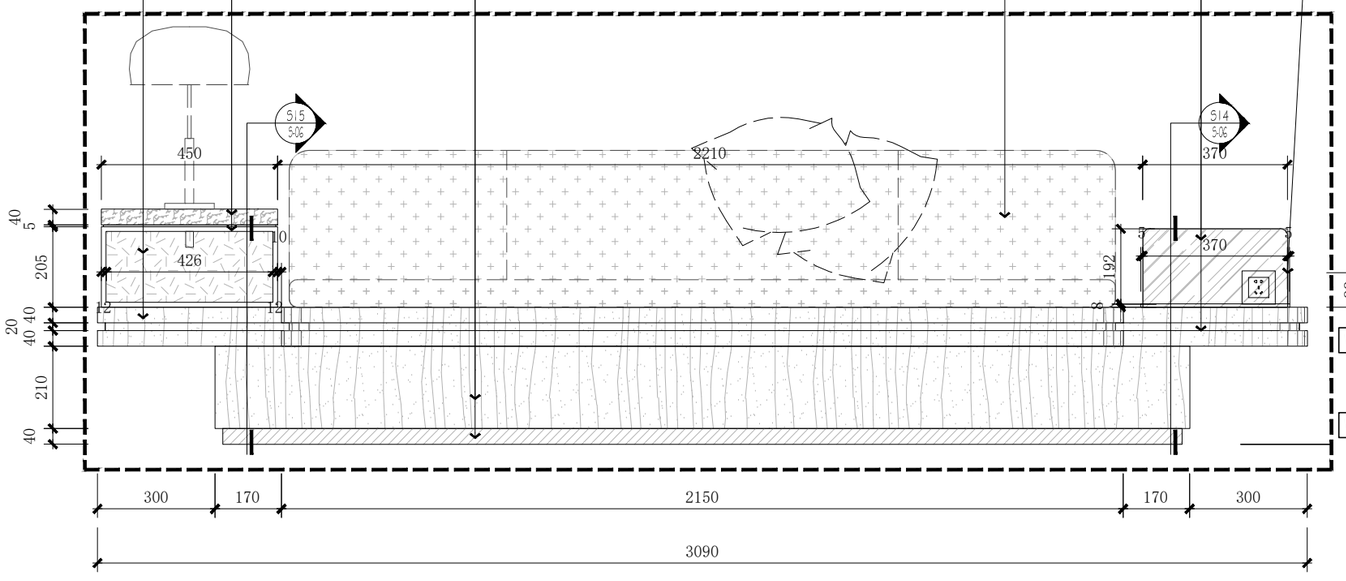

a -- **ELEVATION** 立面图
Scale 1:15

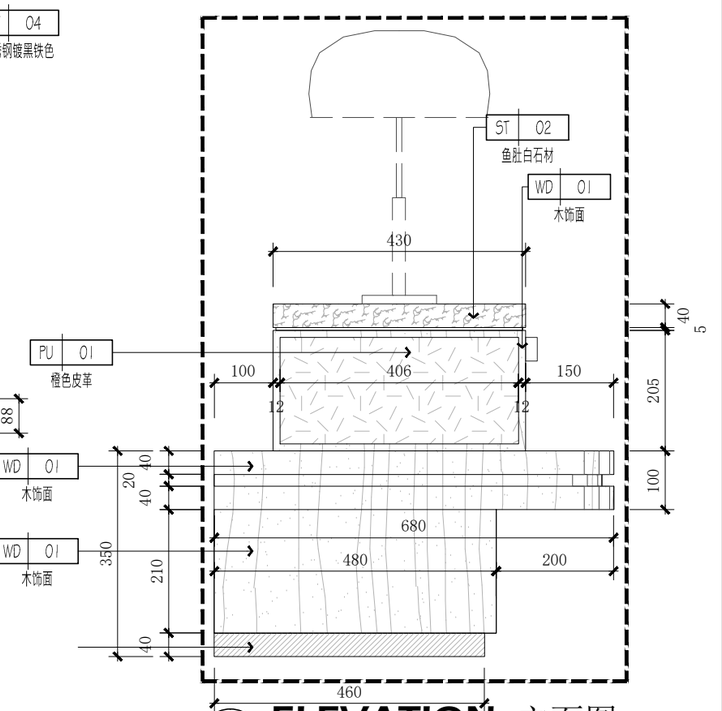

c -- **ELEVATION** 立面图
Scale 1:10

南京居格室内装饰
工程设计有限公司

版权所有，未经本公司书面同意，不得使用、抄袭及复制；不可度量图纸；施工单位须现场校验尺寸，如有不符须立即通知本公司。
ALL DESIGNS OF THIS DRAWING ARE THE PROPERTY OF THIS COMPANY. AND CANNOT BE USED WITHOUT ITS WRITTEN PERMISSION. DO NOT SCALE DRAWINGS. ALL MEASUREMENT MUST BE CHECHED AND VERIFIED ON SITE. ANY DISCREPANCIES SHALL BE REPORTED TO THIS COMPANY IMMEDIATELY.

项目名称:
办案备勤房室内装饰改造工程

建设方:

专　业:	样板字体	手签栏
负　责:		
审　定:		
审　核:		唐飞
校　对:		
设　计:		
绘　图:		

图纸名称:	大样图
比例:	见图
日期:	2025.05
图纸编号:	S-05

修改记录:	摘要:	日期:
△		
△		
△		
△		

图章加盖:

灯箱参考图片

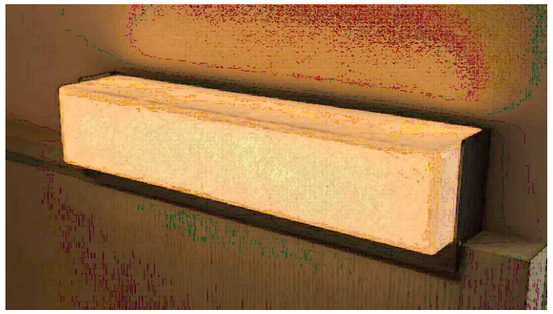

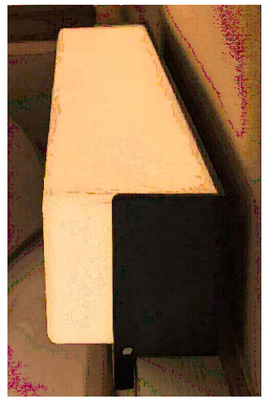

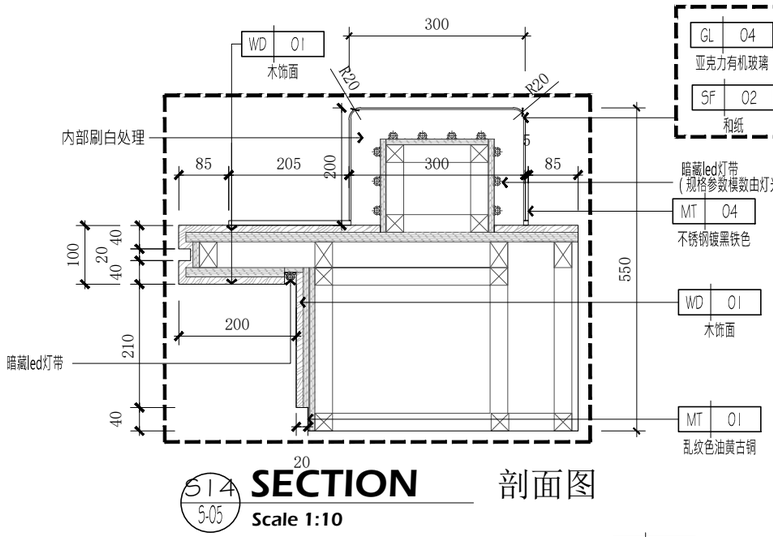

S14 / S-05 SECTION 剖面图
Scale 1:10

GL 04 亚克力有机玻璃
SF 02 和纸
亚克力灯罩，阳角做热弯处理，半径20mm，和纸采用糯米胶+结构胶混合粘贴在灯罩表面。

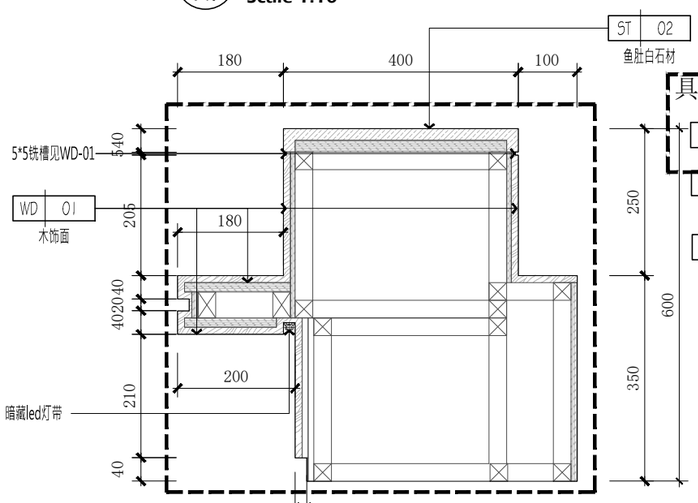

S15 / S-05 SECTION 剖面图
Scale 1:10

具体做法详见软装文件

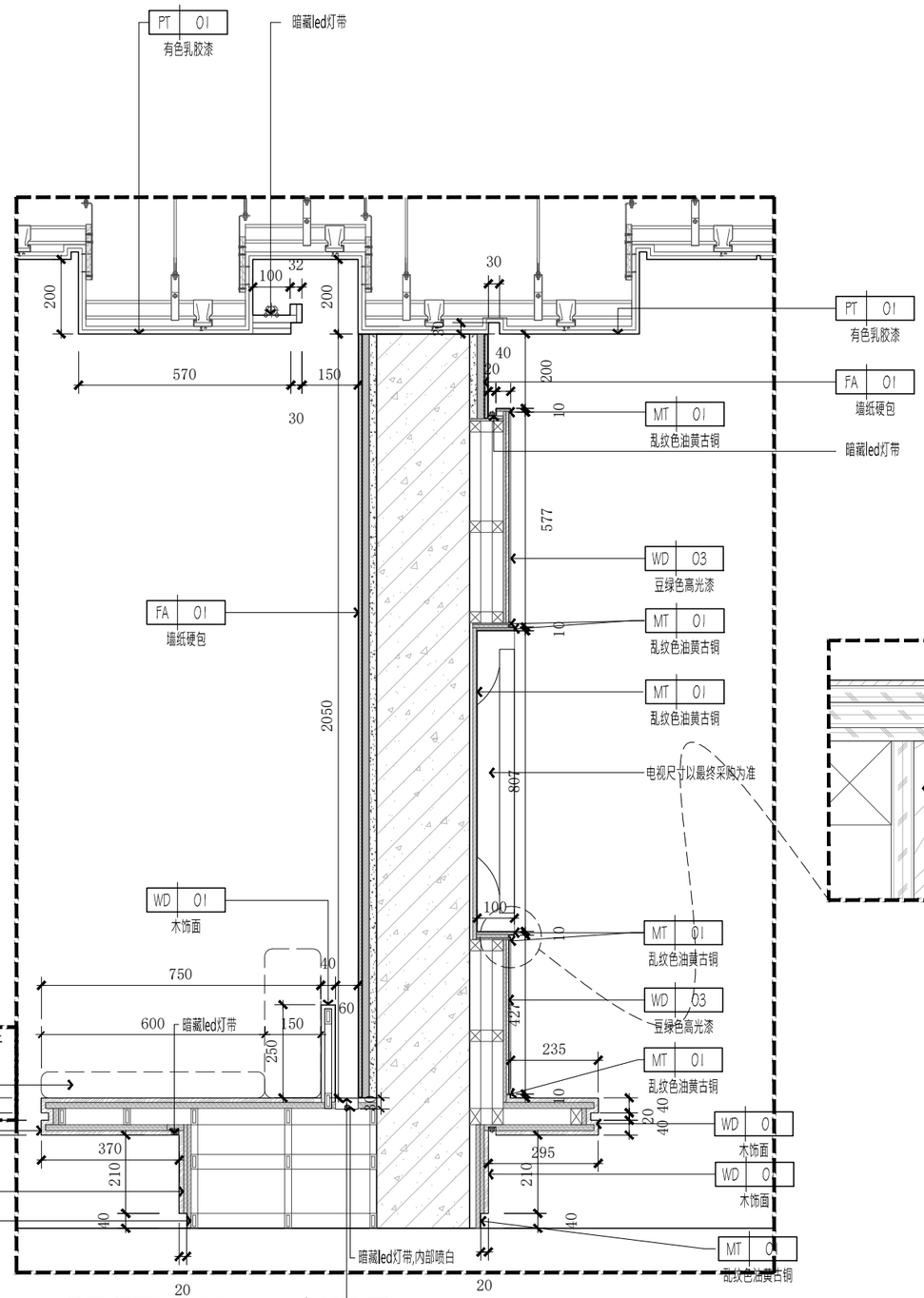

S16 / 501-E-02 SECTION 剖面图
Scale 1:15

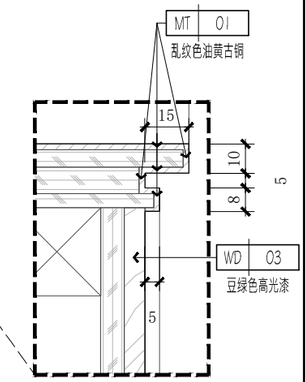

南京居格室内装饰工程设计有限公司

版权所有，未经本公司书面同意，不得使用、抄袭及复制；不可度量图纸；施工单位须现场校验尺寸，如有不符须立即通知本公司。
ALL DESIGNS OF THIS DRAWING ARE THE PROPERTY OF THIS COMPANY. AND CANNOT BE USED WITHOUT ITS WRITTEN PERMISSION. DO NOT SCALE DRAWINGS. ALL MEASUREMENT MUST BE CHECHED AND VERIFIED ON SITE. ANY DISCREPANCIES SHALL BE REPORTED TO THIS COMPANY IMMEDIATELY.

项目名称：办案备勤房室内装饰改造工程

建设方：

专　业：	样板字体	手签栏
负　责：		
审　定：		
审　核：		唐飞
校　对：		张浩
设　计：		
绘　图：		

图纸名称：	大样图
比例：	见图
日期：	2025.05
图纸编号：	S-06

修改记录：	摘要：	日期：
△		
△		
△		
△		

图章加盖：

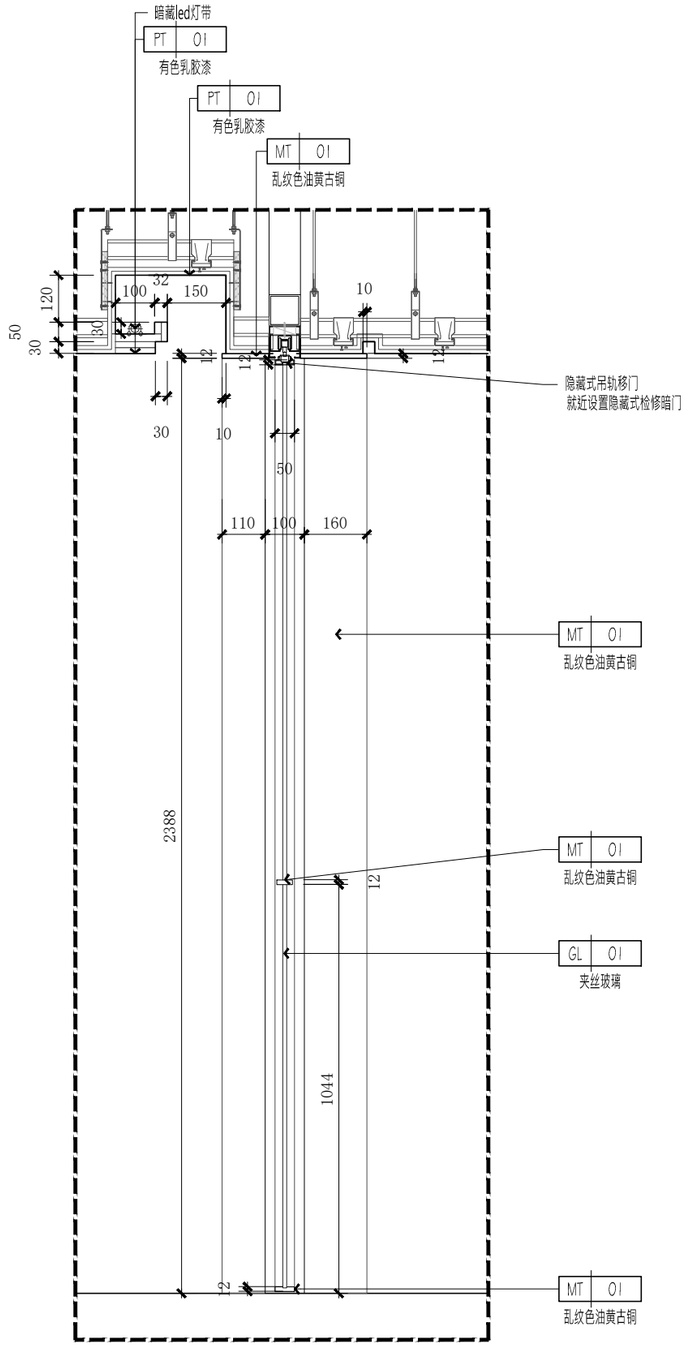

517 501-E-02 **SECTION** 剖面图
Scale 1:15

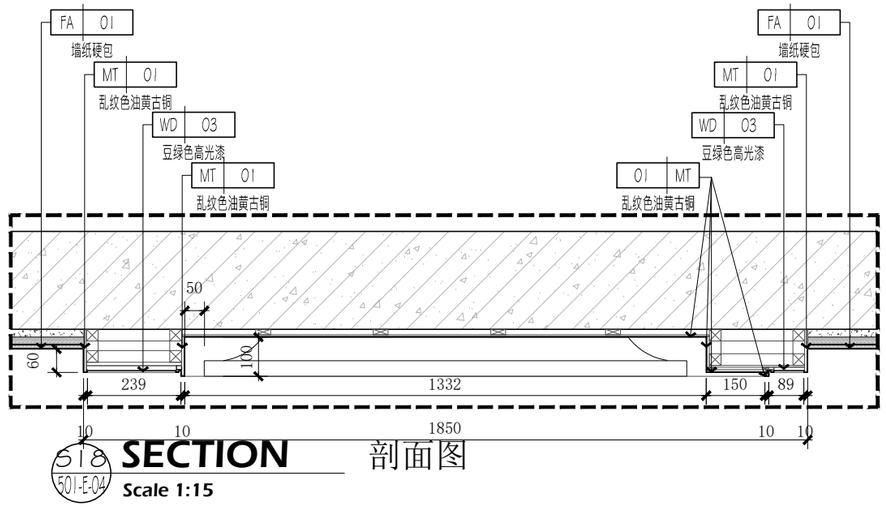

518 501-E-04 **SECTION** 剖面图
Scale 1:15

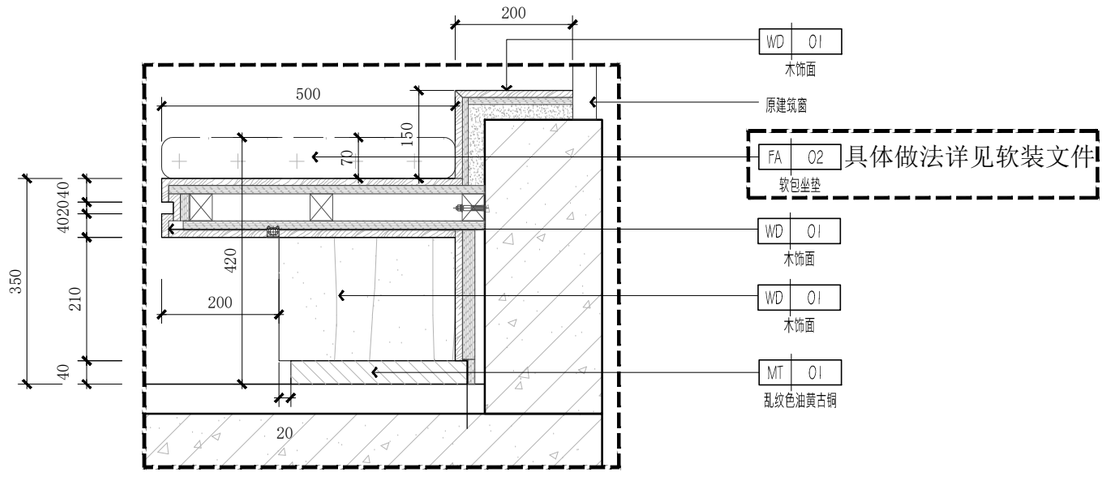

519 501-E-01 **SECTION** 剖面图
Scale 1:10

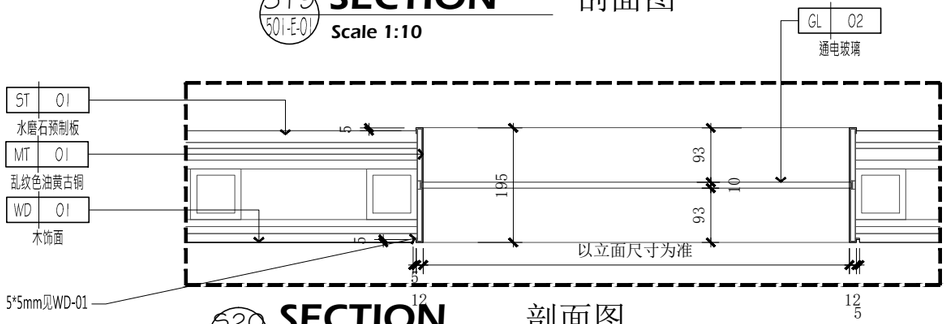

520 501-E-04 **SECTION** 剖面图
Scale 1:10

南京居格室内装饰
工程设计有限公司

版权所有，未经本公司书面同意，不得使用、抄袭及复制；不可度量图纸；施工单位须现场校验尺寸，如有不符须立即通知本公司。
ALL DESIGNS OF THIS DRAWING ARE THE PROPERTY OF THIS COMPANY. AND CANNOT BE USED WITHOUT ITS WRITTEN PERMISSION. DO NOT SCALE DRAWINGS. ALL MEASUREMENT MUST BE CHECHED AND VERIFIED ON SITE. ANY DISCREPANCIES SHALL BE REPORTED TO THIS COMPANY IMMEDIATELY.

项目名称：
办案备勤房室内装饰改造工程

建设方：

专　业：	样板字体	手签栏
负　责：		
审　定：		
审　核：		唐飞
校　对：		
设　计：		
绘　图：		

图纸名称：	大样图
比例：	见图
日期：	2025.05
图纸编号：	S-07

修改记录：	摘要：	日期：
△		
△		
△		
△		

图章加盖：

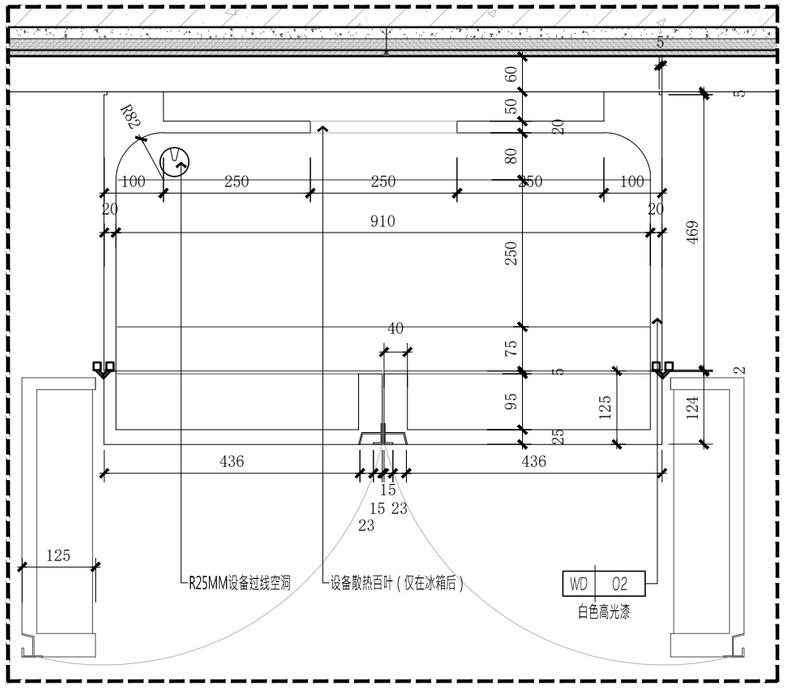

注：内部具体格局按酒管要求深化/确认

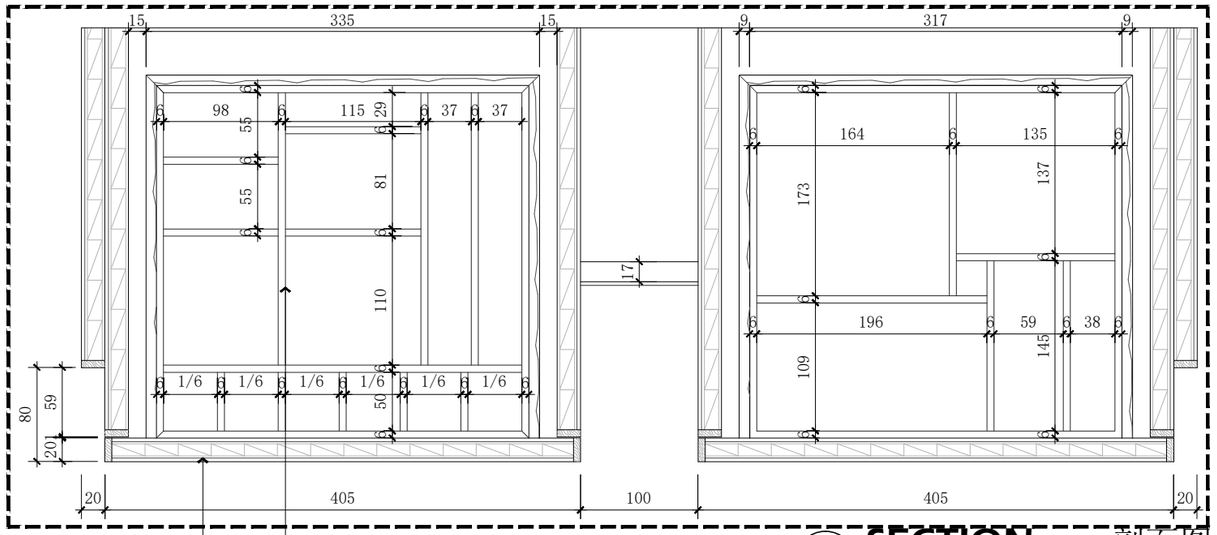

a
S-09
SECTION 剖面图
Scale 1:5

521
--
SECTION 剖面图
Scale 1:10

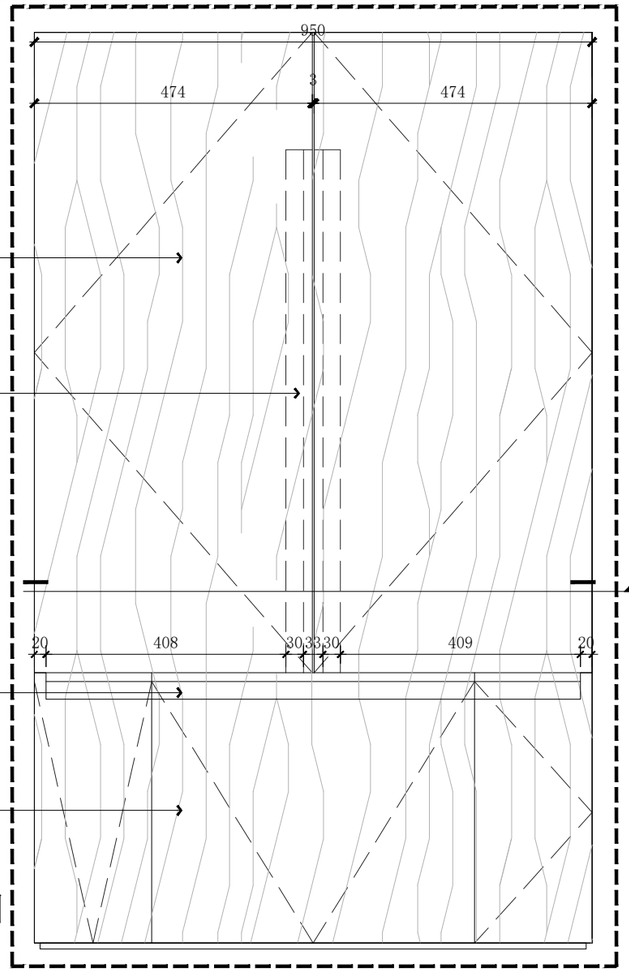

D5
501-E-01
DETAIL 大样图
Scale 1:10

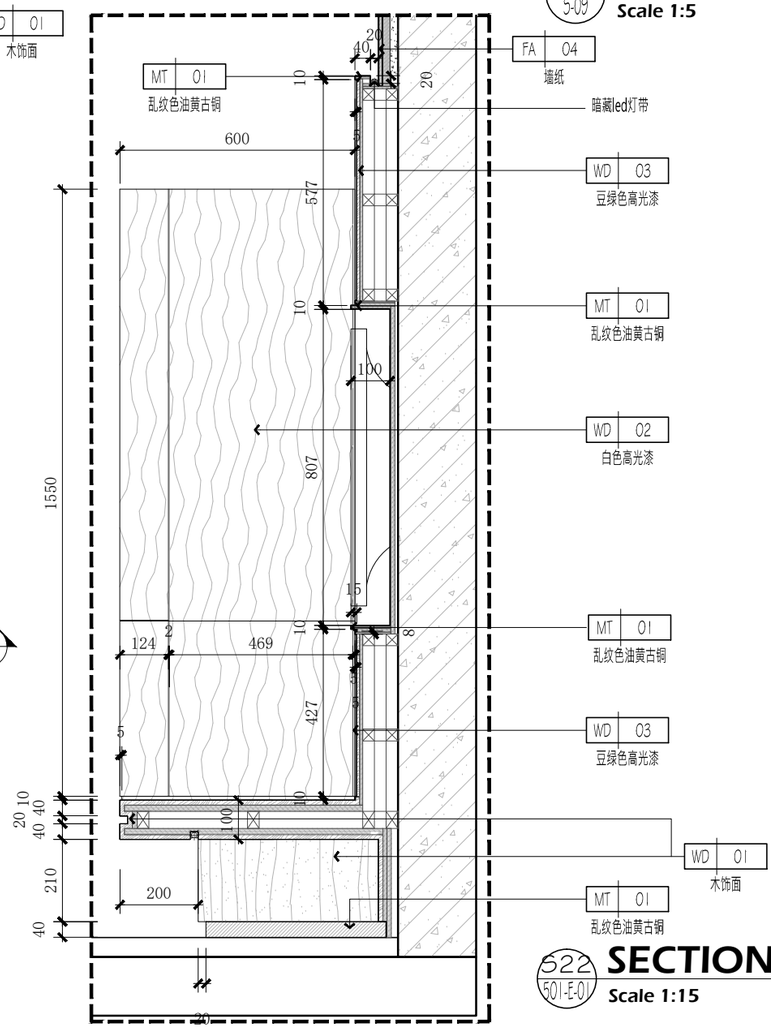

522
501-E-01
SECTION 剖面图
Scale 1:15

南京居格室内装饰
工程设计有限公司

版权所有，未经本公司书面同意，不得使用、抄袭及复制；不可度量图纸；施工单位须现场校验尺寸，如有不符须立即通知本公司。
ALL DESIGNS OF THIS DRAWING ARE THE PROPERTY OF THIS COMPANY. AND CANNOT BE USED WITHOUT ITS WRITTEN PERMISSION. DO NOT SCALE DRAWINGS. ALL MEASUREMENT MUST BE CHECHED AND VERIFIED ON SITE. ANY DISCREPANCIES SHALL BE REPORTED TO THIS COMPANY IMMEDIATELY.

项目名称:
办案备勤房室内装饰改造工程

建设方:

专　业:	样板字体	手签栏
负　责:		
审　定:		
审　核:		唐飞
校　对:		
设　计:		
绘　图:		

图纸名称:	大样图
比例:	见图
日期:	2025.05
图纸编号:	S-08

修改记录:	摘要:	日期:
△		
△		
△		
△		

图章加盖:

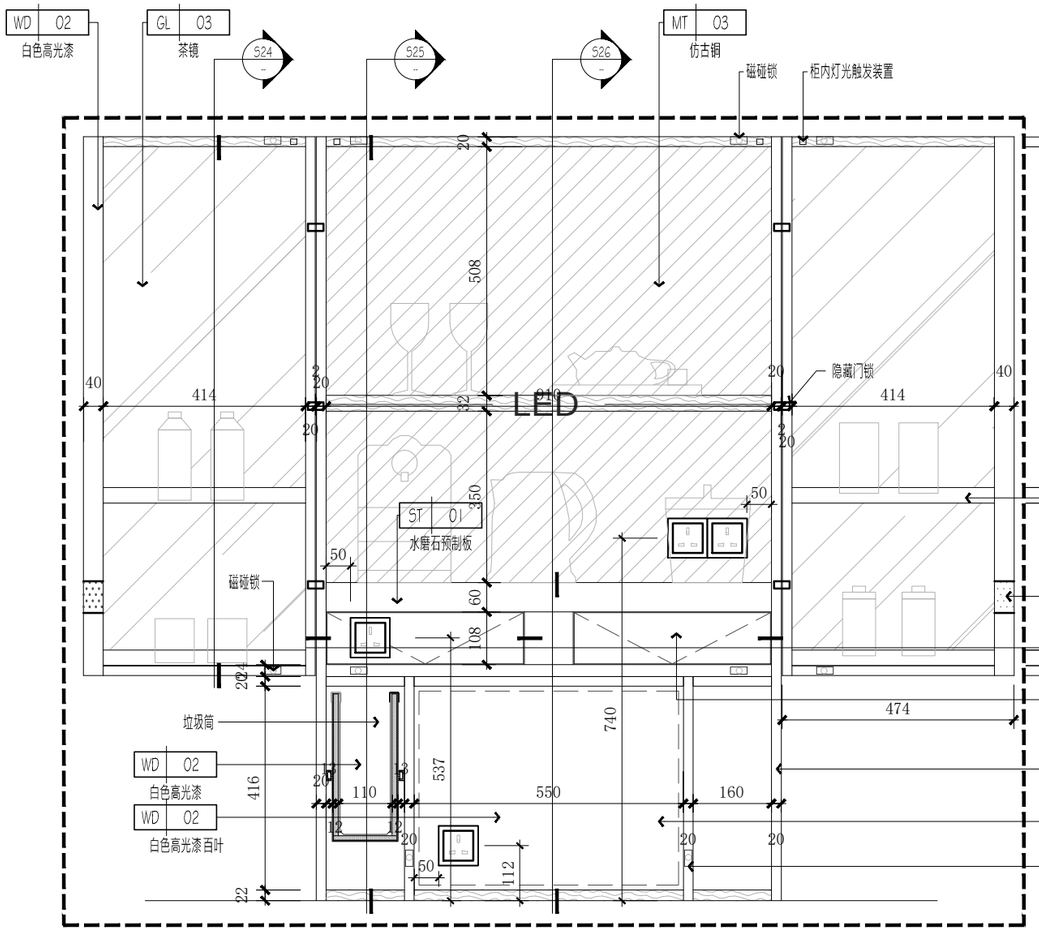

523 SECTION 迷你吧内部图
Scale 1:12

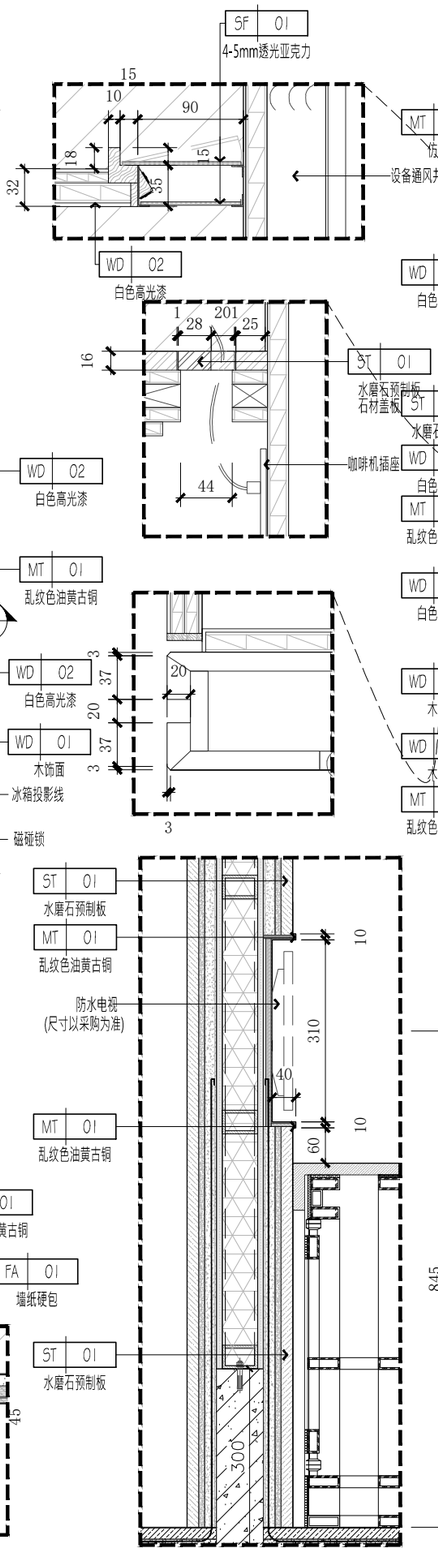

525 SECTION 剖面图
Scale 1:15

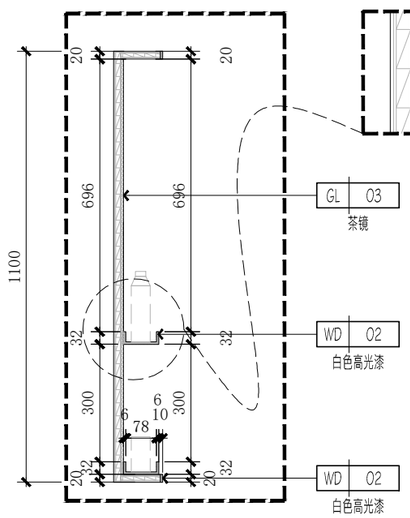

524 SECTION 剖面图
Scale 1:15

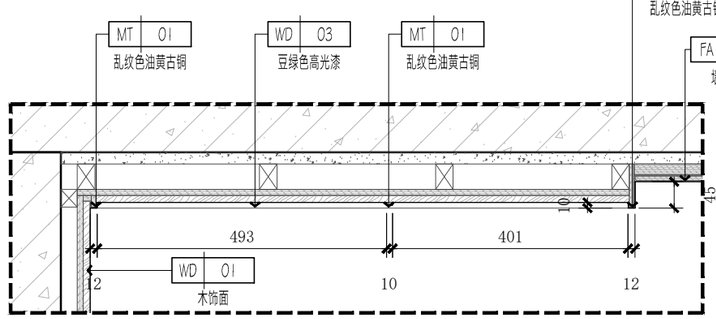

527 SECTION 剖面图
501-E-04
Scale 1:10

528 SECTION 剖面图
501-E-05
Scale 1:10

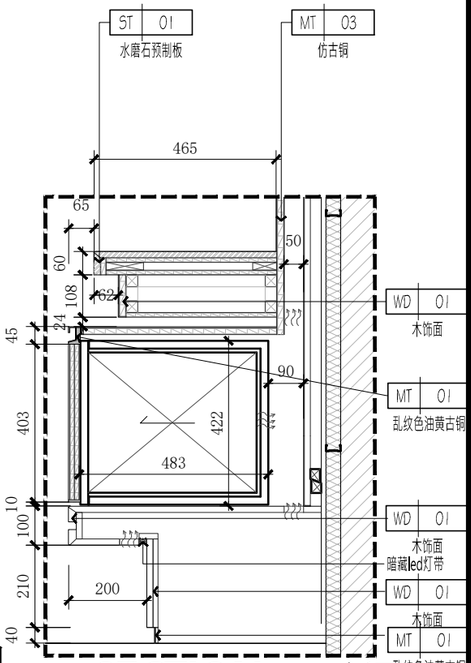

526 SECTION 剖面图
Scale 1:15

南京居格室内装饰
工程设计有限公司

版权所有，未经本公司书面同意，不得使用、抄袭及复制；不可度量图纸；施工单位须现场校验尺寸，如有不符须立即通知本公司。
ALL DESIGNS OF THIS DRAWING ARE THE PROPERTY OF THIS COMPANY. AND CANNOT BE USED WITHOUT ITS WRITTEN PERMISSION. DO NOT SCALE DRAWINGS. ALL MEASUREMENT MUST BE CHECHED AND VERIFIED ON SITE. ANY DISCREPANCIES SHALL BE REPORTED TO THIS COMPANY IMMEDIATELY.

项目名称:
办案备勤房室内装饰改造工程

建设方:

专 业:	样板字体	手签栏
负 责:		
审 定:		
审 核:		唐飞
校 对:		张浩
设 计:		
绘 图:		

图纸名称:	大样图
比例:	见图
日期:	2025.05
图纸编号:	S-09

修改记录:	摘要:	日期:
△		
△		
△		
△		

图章加盖:

迷你吧参考图片：

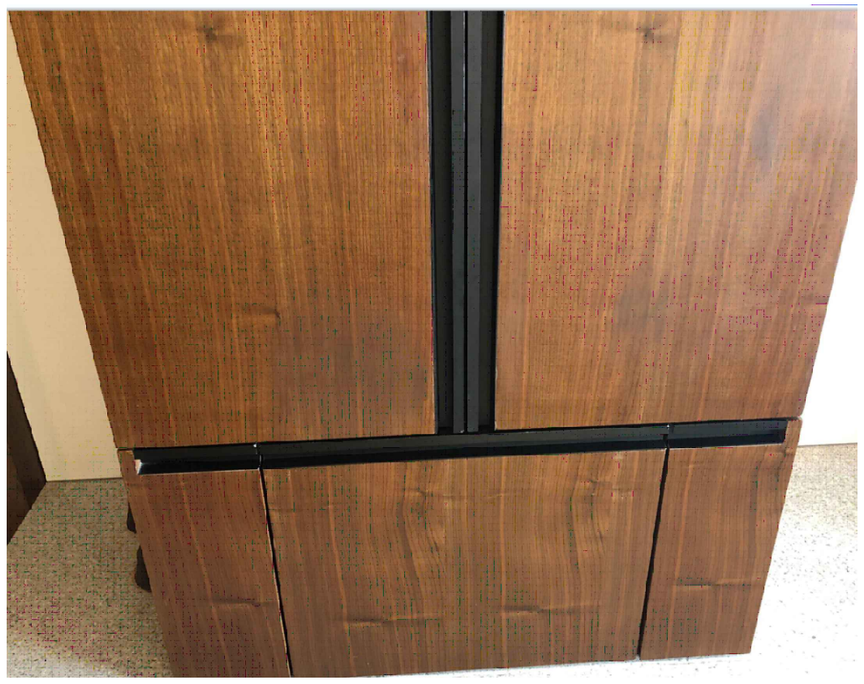

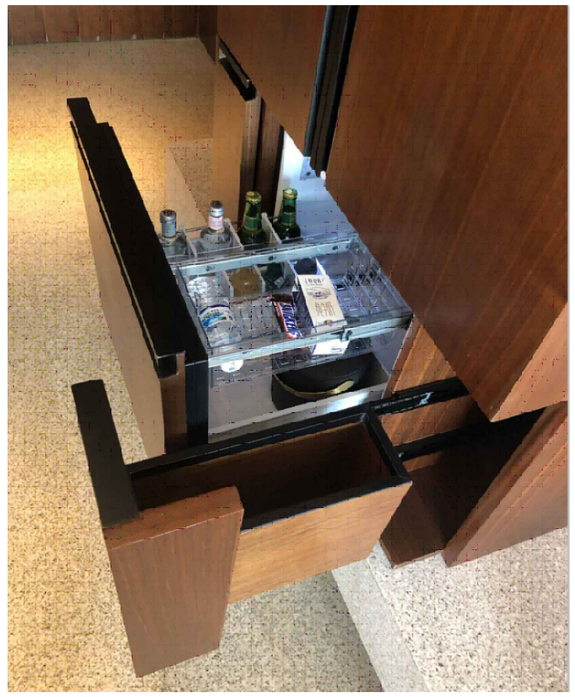

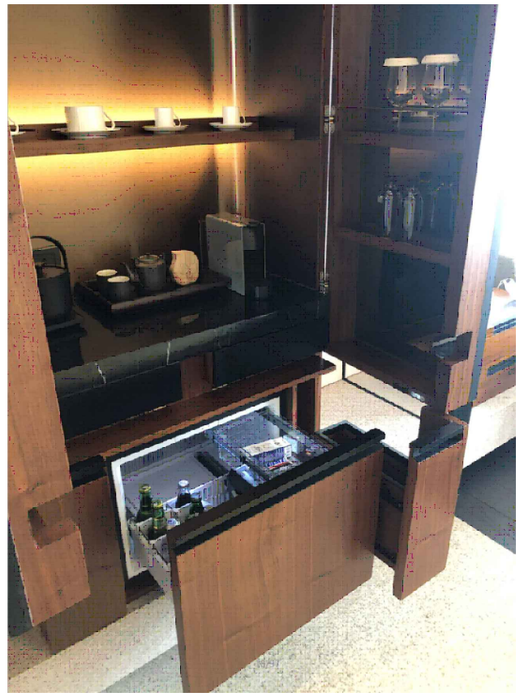

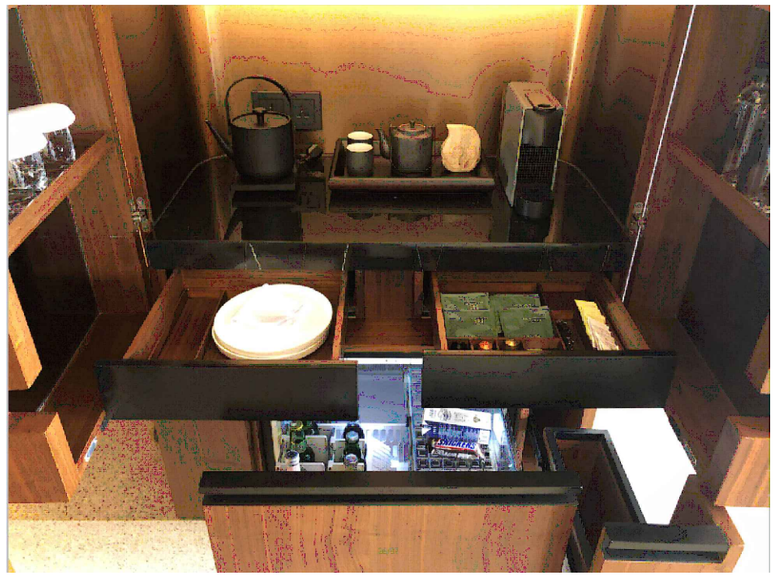

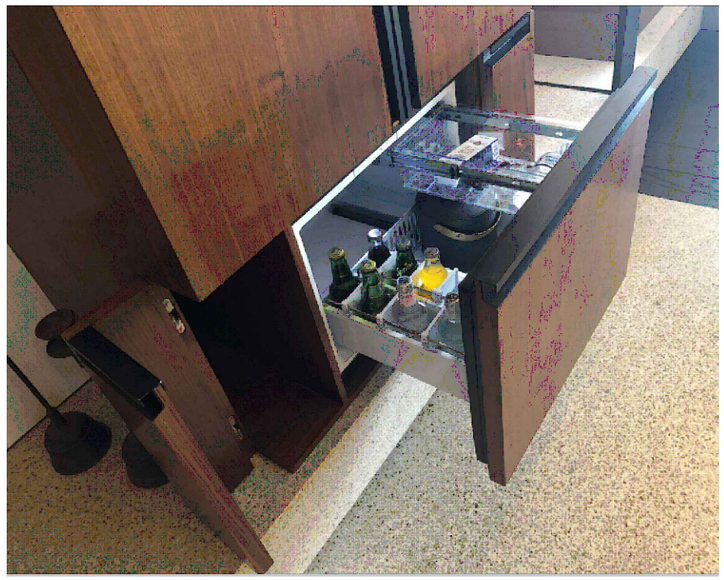

南京居格室内装饰
工程设计有限公司

版权所有，未经本公司书面同意，不得使用、抄袭及复制；不可度量图纸；施工单位须现场校验尺寸，如有不符须立即通知本公司。
ALL DESIGNS OF THIS DRAWING ARE THE PROPERTY OF THIS COMPANY. AND CANNOT BE USED WITHOUT ITS WRITTEN PERMISSION. DO NOT SCALE DRAWINGS. ALL MEASUREMENT MUST BE CHECHED AND VERIFIED ON SITE. ANY DISCREPANCIES SHALL BE REPORTED TO THIS COMPANY IMMEDIATELY.

项目名称：
办案备勤房室内装饰改造工程

建设方：

专　业：	样板字体	手签栏
负　责：		
审　定：		
审　核：		唐飞
校　对：		张浩
设　计：		
绘　图：		

图纸名称：	大样图
比例：	见图
日期：	2025.05
图纸编号：	S-09a

修改记录：	摘要：	日期：
△		
△		
△		
△		

图章加盖：

灯带设置要求：

1、所有正面可视面灯带，考虑型材通长不能完全保证笔直水平状态，要求开槽深度达到≥30mm，明面宽度在60-80mm，表面亚克力贴和纸处理。

2、隐藏式灯带，需达成见光不见灯要求，开槽深度可在型材深度基础上再加深，保证灯带能完全暗藏在开槽中

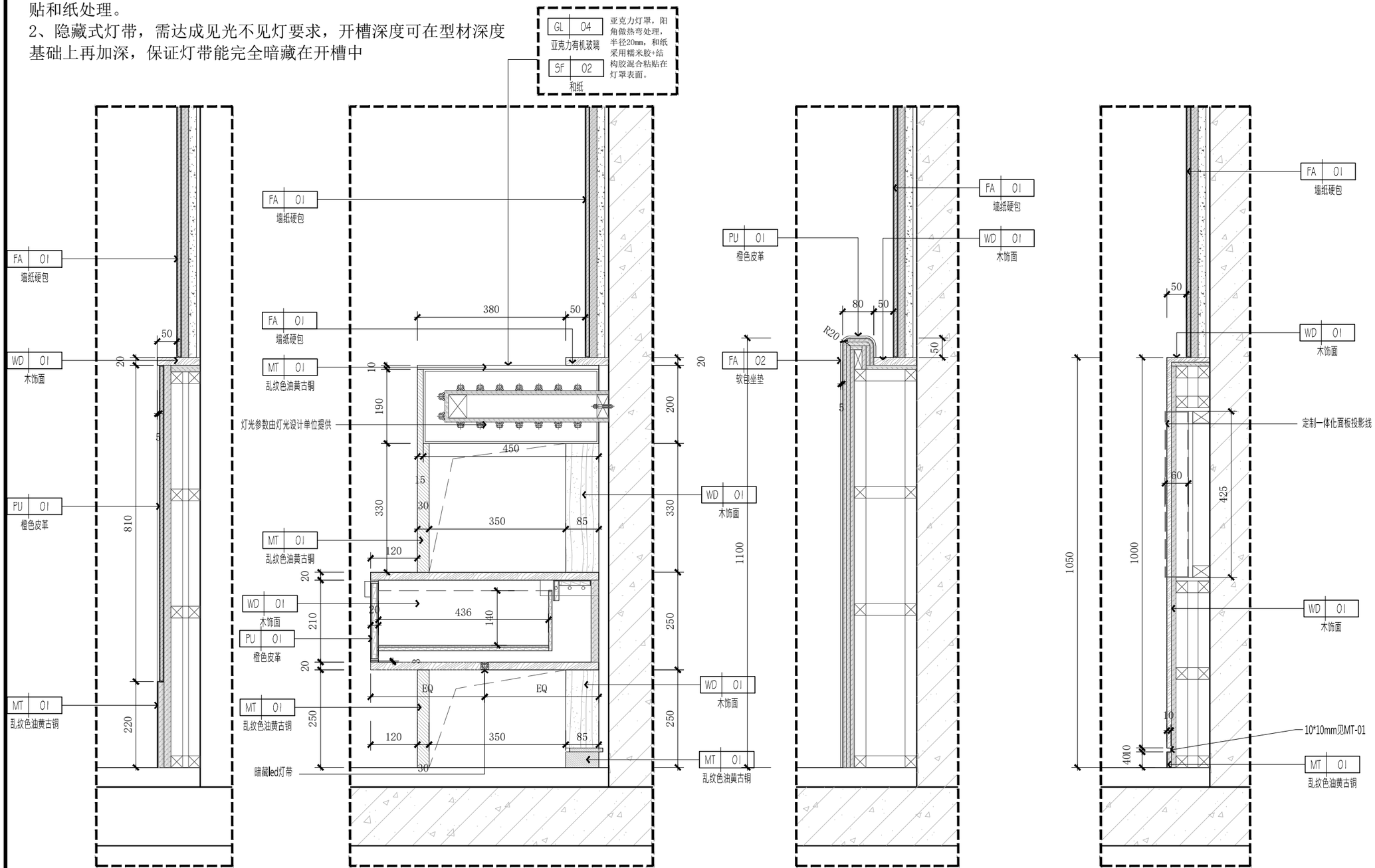

529 501-E-04 **SECTION** 剖面图
Scale 1:10

530 501-E-04 **SECTION** 剖面图
Scale 1:10

531 501-E-04 **SECTION** 剖面图
Scale 1:10

532 501-E-04 **SECTION** 剖面图
Scale 1:10

南京居格室内装饰工程设计有限公司

版权所有，未经本公司书面同意，不得使用、抄袭及复制；不可度量图纸；施工单位须现场校验尺寸，如有不符须立即通知本公司。
ALL DESIGNS OF THIS DRAWING ARE THE PROPERTY OF THIS COMPANY. AND CANNOT BE USED WITHOUT ITS WRITTEN PERMISSION. DO NOT SCALE DRAWINGS. ALL MEASUREMENT MUST BE CHECHED AND VERIFIED ON SITE. ANY DISCREPANCIES SHALL BE REPORTED TO THIS COMPANY IMMEDIATELY.

项目名称：办案备勤房室内装饰改造工程

建设方：

专　业：	样板字体	手签栏
负　责：		
审　定：		
审　核：		唐飞
校　对：		张浩
设　计：		
绘　图：		

图纸名称：大样图

比例：见图

日期：2025.05

图纸编号：S-10

修改记录：	摘要：	日期：
△		
△		
△		
△		

图章加盖：

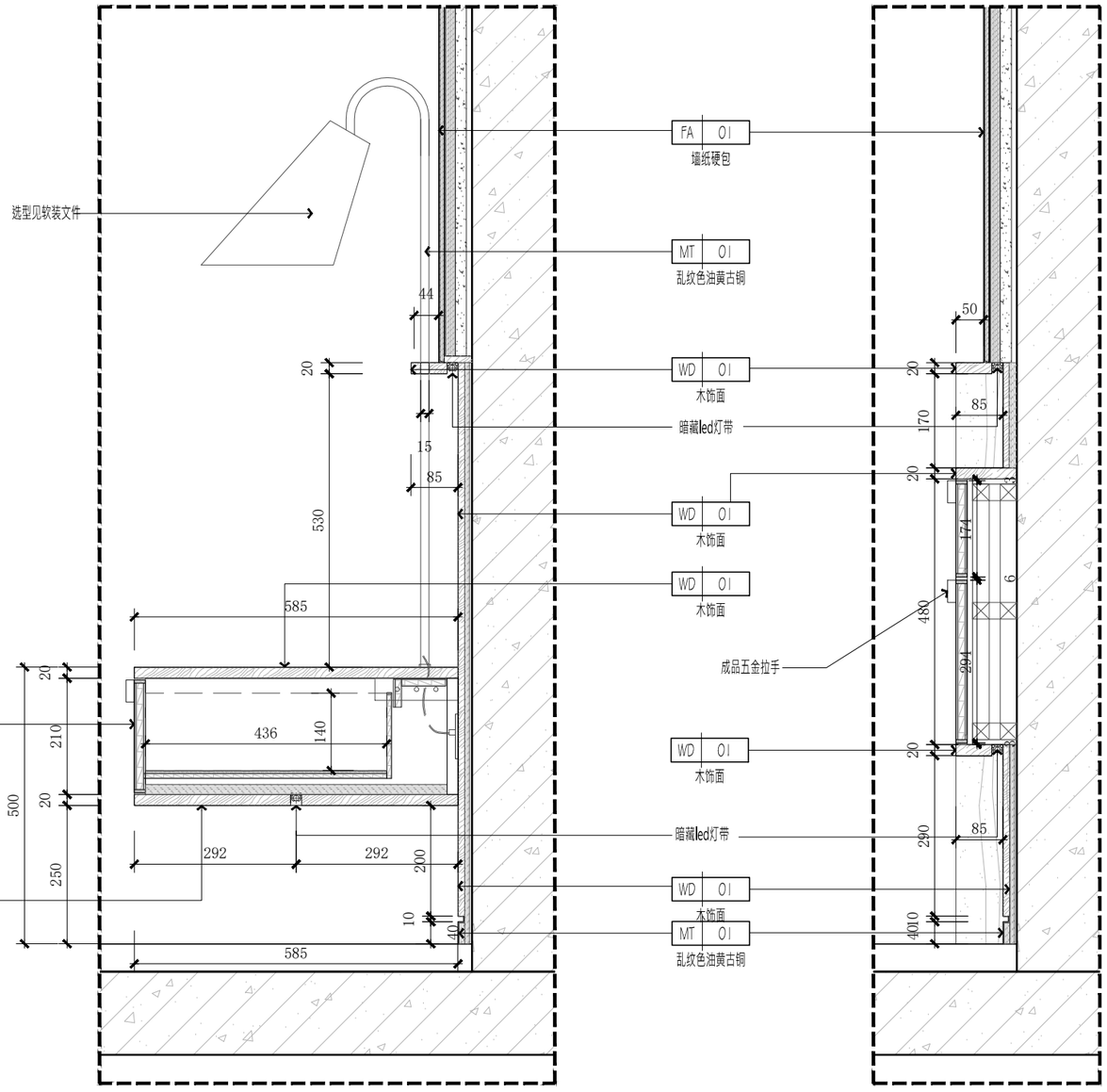

533 501-E-04 **SECTION** 剖面图
Scale 1:10

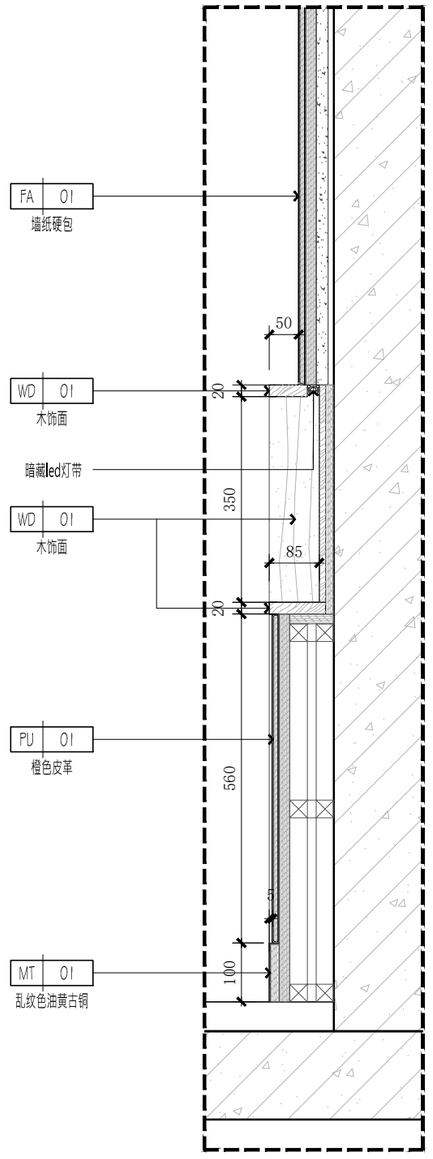

534 501-E-04 **SECTION** 剖面图
Scale 1:10

535 501-E-04 **SECTION** 剖面图
Scale 1:10

南京居格室内装饰
工程设计有限公司

版权所有，未经本公司书面同意，不得使用、抄袭及复制；不可度量图纸；施工单位须现场校验尺寸，如有不符须立即通知本公司。
ALL DESIGNS OF THIS DRAWING ARE THE PROPERTY OF THIS COMPANY. AND CANNOT BE USED WITHOUT ITS WRITTEN PERMISSION. DO NOT SCALE DRAWINGS. ALL MEASUREMENT MUST BE CHECHED AND VERIFIED ON SITE. ANY DISCREPANCIES SHALL BE REPORTED TO THIS COMPANY IMMEDIATELY.

项目名称:
办案备勤房室内装饰改造工程

建设方:

专 业:	样板字体	手签栏
负 责:		
审 定:		
审 核:		唐飞
校 对:		
设 计:		
绘 图:		

图纸名称:	大样图
比例:	见图
日期:	2025.05
图纸编号:	S-11

修改记录:	摘要:	日期:
△		
△		
△		
△		

图章加盖:

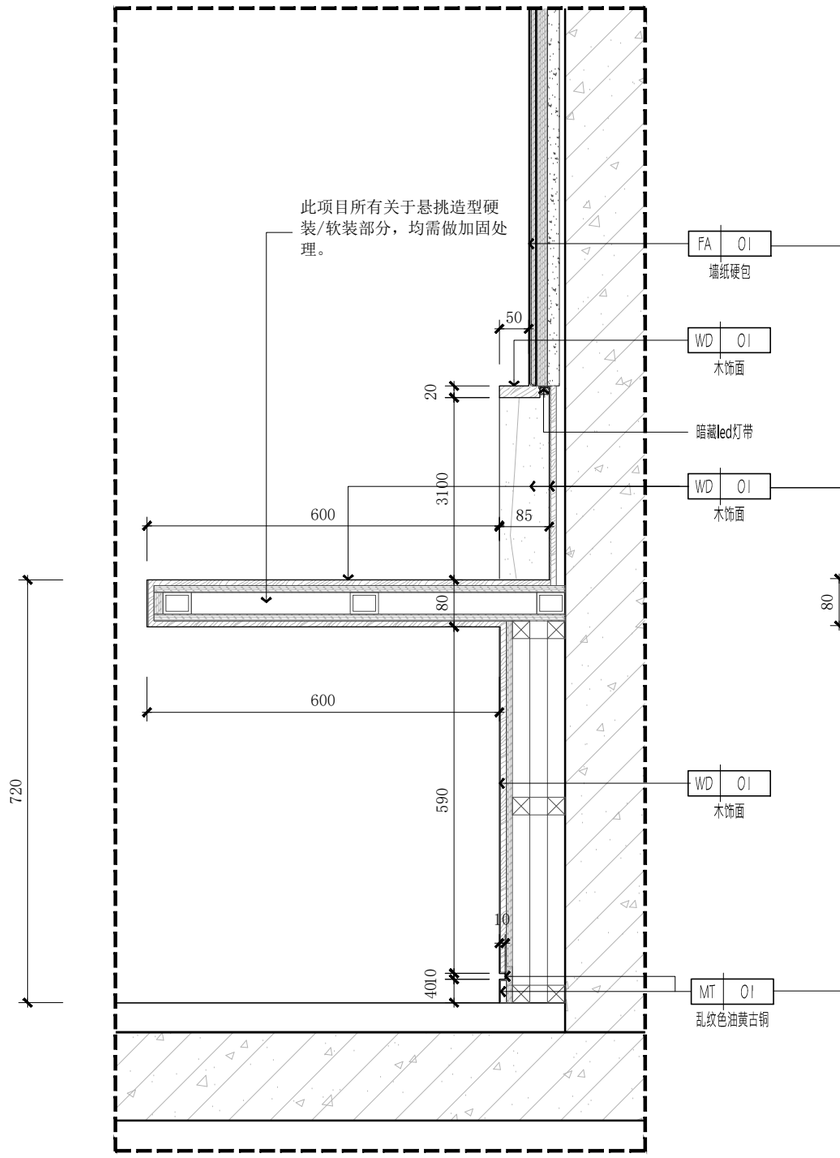

536 501-E-04 **SECTION** 剖面图
Scale 1:10

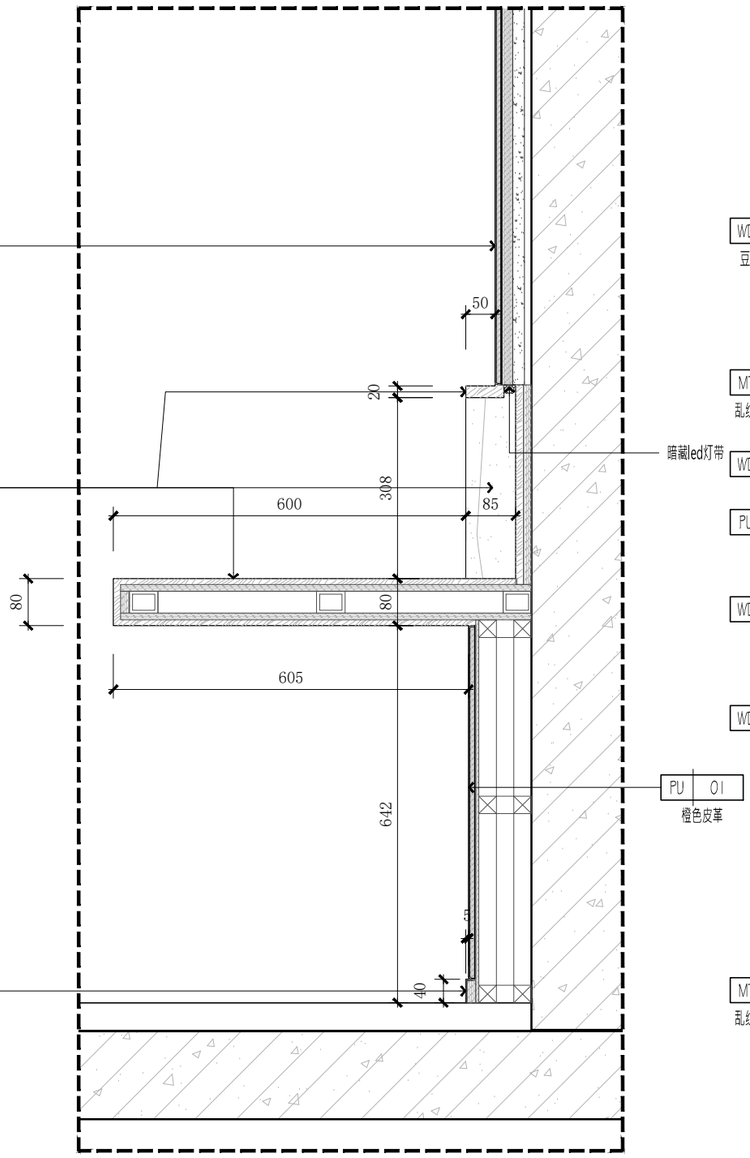

537 501-E-04 **SECTION** 剖面图
Scale 1:10

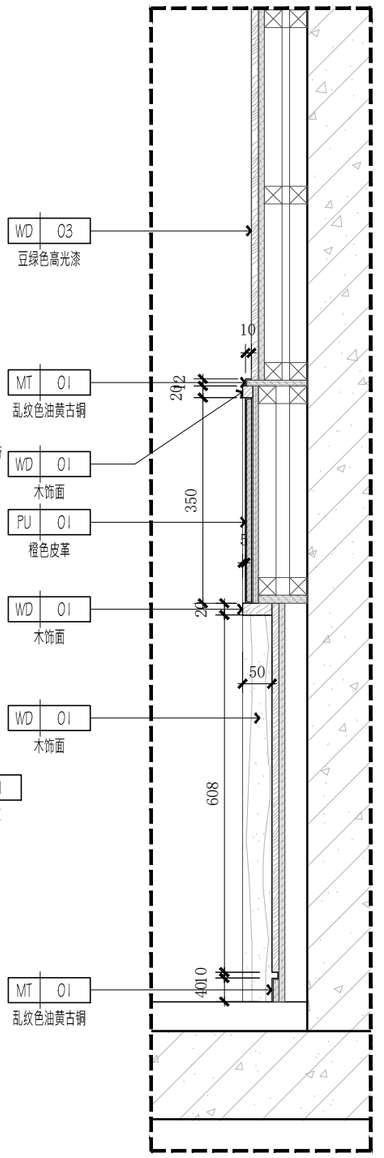

538 501-E-04 **SECTION** 剖面图
Scale 1:10

南京居格室内装饰工程设计有限公司

版权所有，未经本公司书面同意，不得使用、抄袭及复制；不可度量图纸；施工单位须现场校验尺寸，如有不符须立即通知本公司。
ALL DESIGNS OF THIS DRAWING ARE THE PROPERTY OF THIS COMPANY. AND CANNOT BE USED WITHOUT ITS WRITTEN PERMISSION. DO NOT SCALE DRAWINGS. ALL MEASUREMENT MUST BE CHECHED AND VERIFIED ON SITE. ANY DISCREPANCIES SHALL BE REPORTED TO THIS COMPANY IMMEDIATELY.

项目名称：办案备勤房室内装饰改造工程

建设方：

专　业：	样板字体	手签栏
负　责：		
审　定：		
审　核：		唐飞
校　对：		张浩
设　计：		
绘　图：		

图纸名称：	大样图
比例：	见图
日期：	2025.05
图纸编号：	S-12

修改记录：	摘要：	日期：
△		
△		
△		
△		

图章加盖：

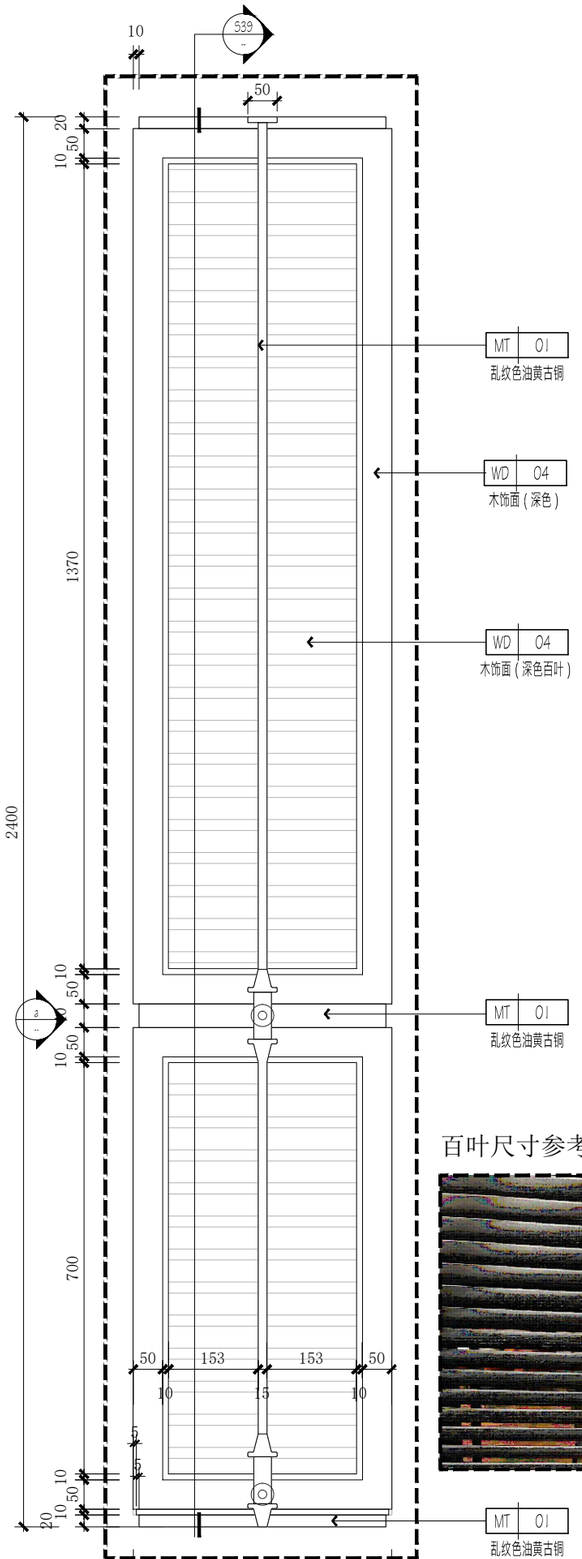

D6
501-E-08

DETAIL 大样图

Scale 1:10

百叶尺寸参考：

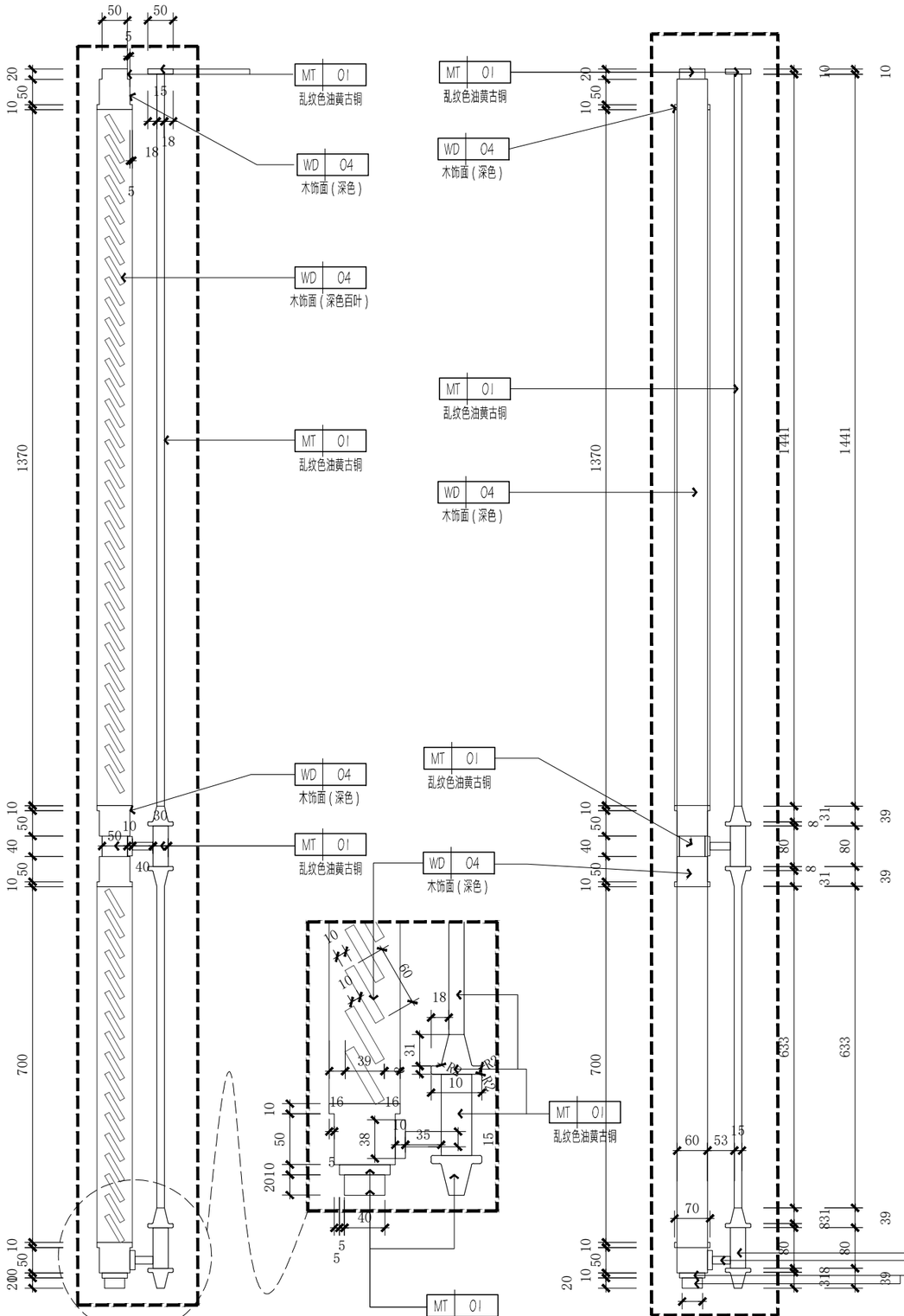

539
SECTION 剖面图

Scale 1:10

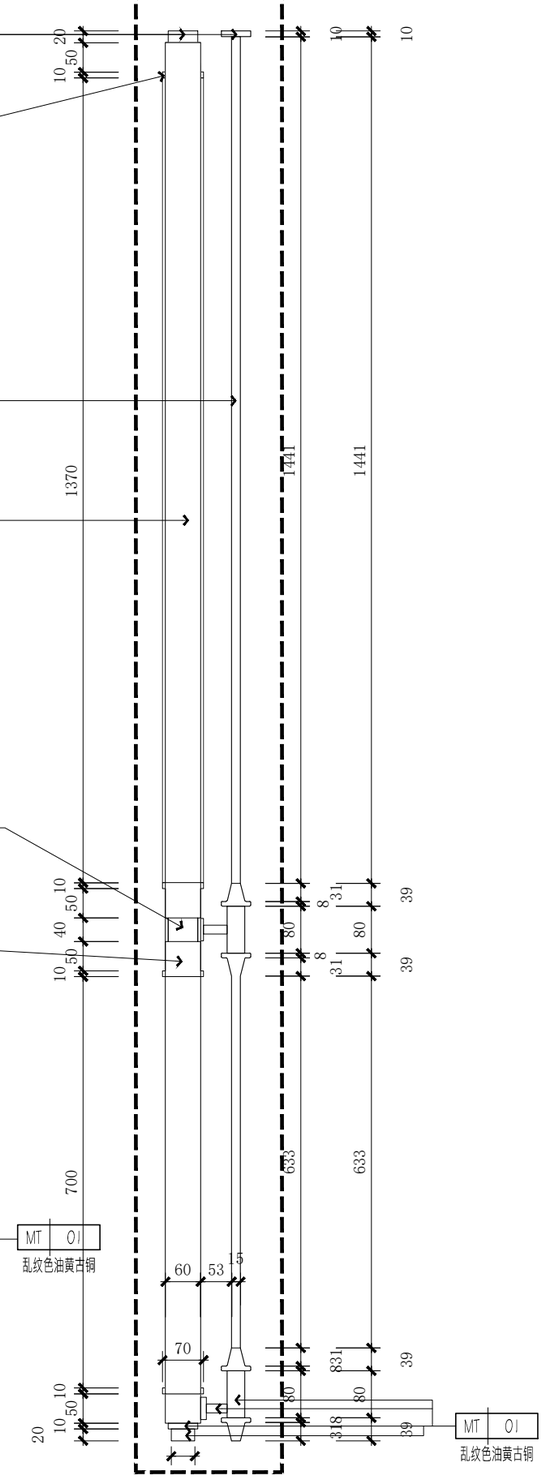

a
ELEVATION 立面图

Scale 1:10

南京居格室内装饰
工程设计有限公司

版权所有，未经本公司书面同意，不得使用、抄袭及复制；不可度量图纸；施工单位须现场校验尺寸，如有不符须立即通知本公司。
ALL DESIGNS OF THIS DRAWING ARE THE PROPERTY OF THIS COMPANY. AND CANNOT BE USED WITHOUT ITS WRITTEN PERMISSION. DO NOT SCALE DRAWINGS. ALL MEASUREMENT MUST BE CHECHED AND VERIFIED ON SITE. ANY DISCREPANCIES SHALL BE REPORTED TO THIS COMPANY IMMEDIATELY.

项目名称：
办案备勤房室内装饰改造工程

建设方：

专　业：	样板字体	手签栏
负　责：		
审　定：		
审　核：		唐飞
校　对：		张浩
设　计：		
绘　图：		

图纸名称：	大样图
比例：	见图
日期：	2025.05
图纸编号：	S-13

修改记录：	摘要：	日期：
△		
△		
△		
△		

图章加盖：

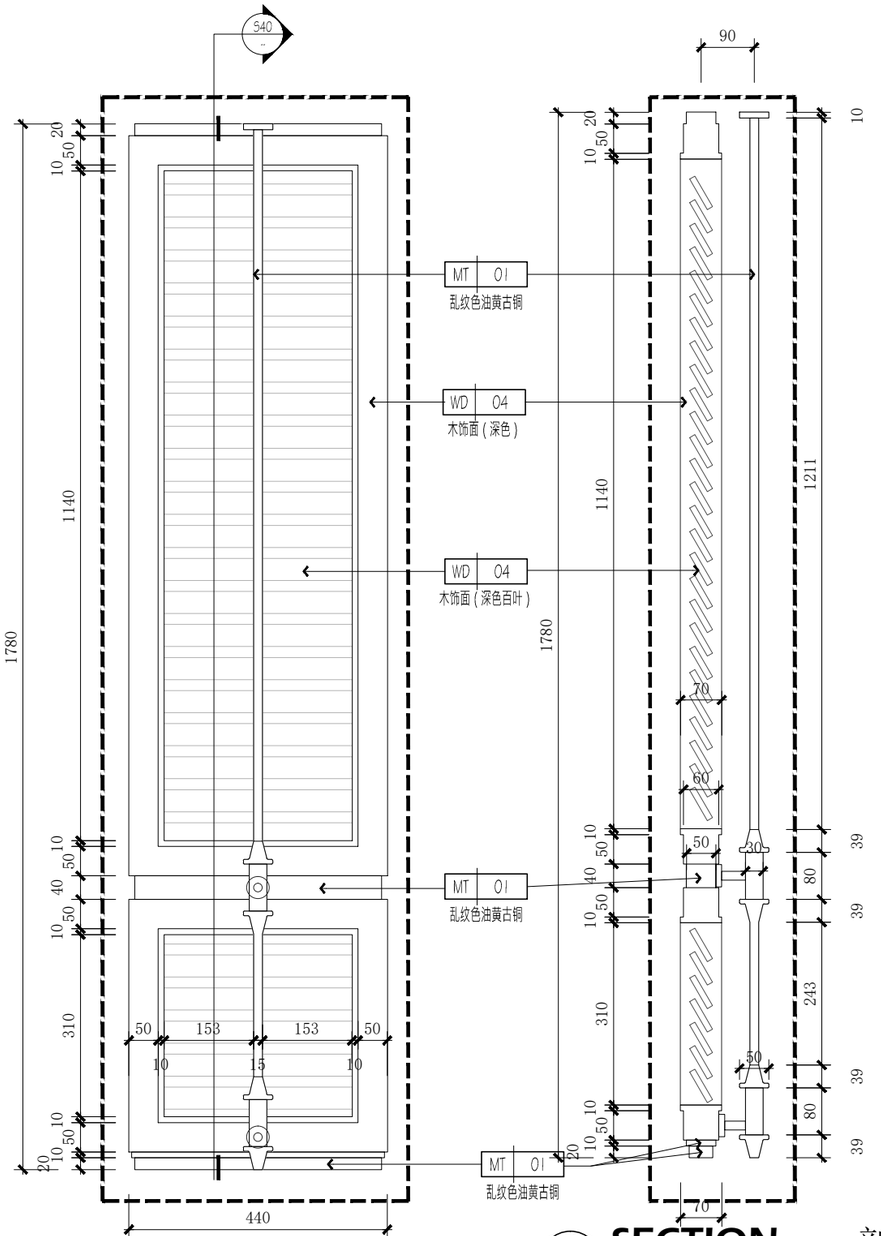

D7 501-E-05 **DETAIL** 大样图

Scale 1:10

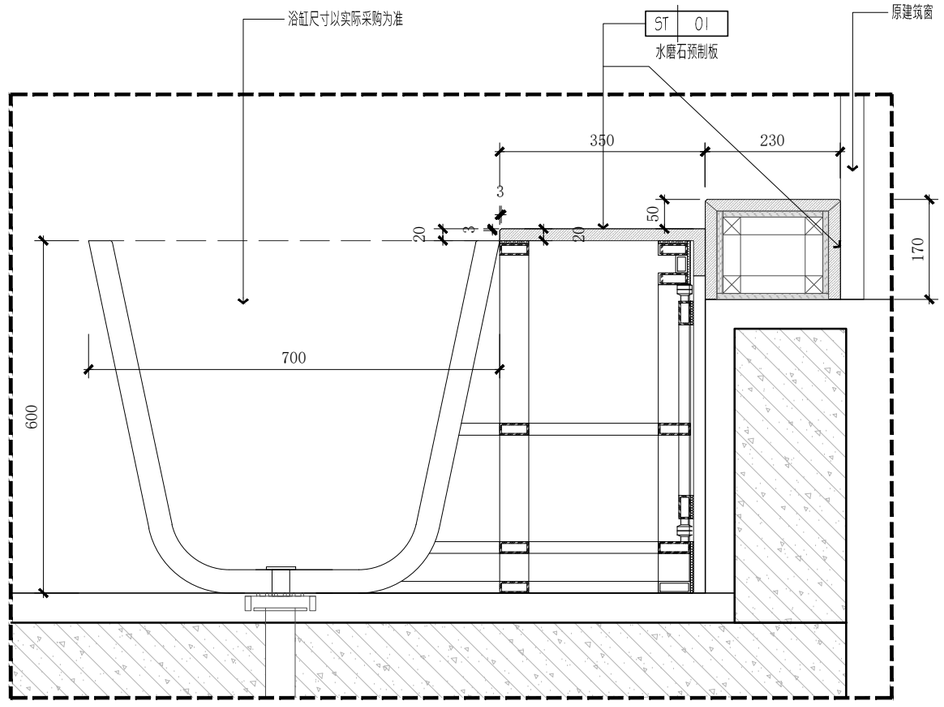

541 501-E-05 **SECTION** 剖面图

Scale 1:10

540 -- **SECTION** 剖面图

Scale 1:10

南京居格室内装饰工程设计有限公司

版权所有，未经本公司书面同意，不得使用、抄袭及复制；不可度量图纸；施工单位须现场校验尺寸，如有不符须立即通知本公司。
ALL DESIGNS OF THIS DRAWING ARE THE PROPERTY OF THIS COMPANY. AND CANNOT BE USED WITHOUT ITS WRITTEN PERMISSION. DO NOT SCALE DRAWINGS. ALL MEASUREMENT MUST BE CHECHED AND VERIFIED ON SITE. ANY DISCREPANCIES SHALL BE REPORTED TO THIS COMPANY IMMEDIATELY.

项目名称：办案备勤房室内装饰改造工程

建设方：

专 业：	样板字体	手签栏
负 责：		
审 定：		
审 核：		唐飞
校 对：		张浩
设 计：		
绘 图：		

图纸名称：	大样图
比例：	见图
日期：	2025.05
图纸编号：	S-14

修改记录：	摘要：	日期：
△		
△		
△		
△		

图章加盖：

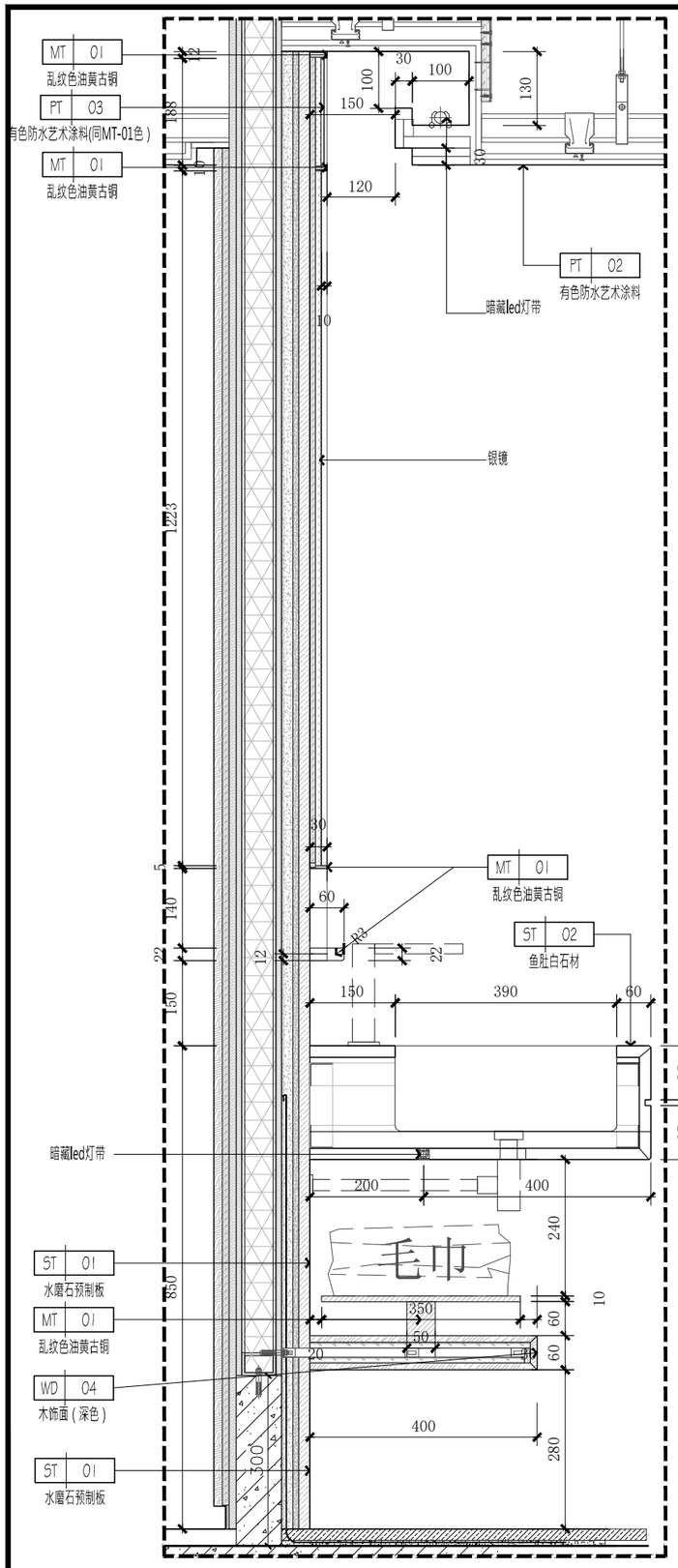

542 501-E-06 **SECTION** Scale 1:10 剖面图

此项目所有饰面阳角区域处理均需切角或磨圆处理,禁尖角对人

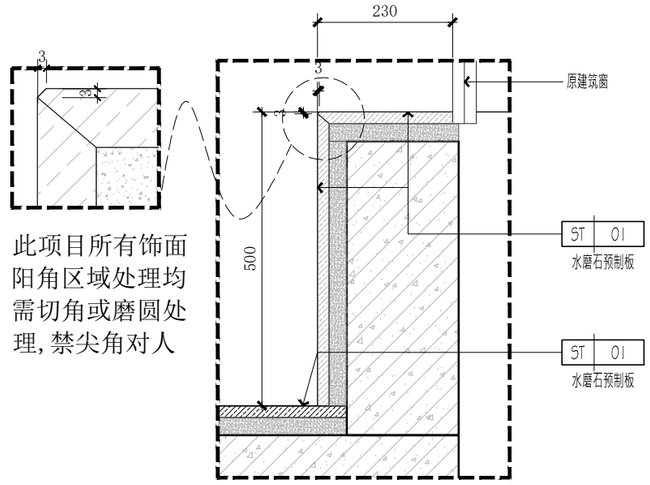

543 501-E-07 **SECTION** Scale 1:10 剖面图

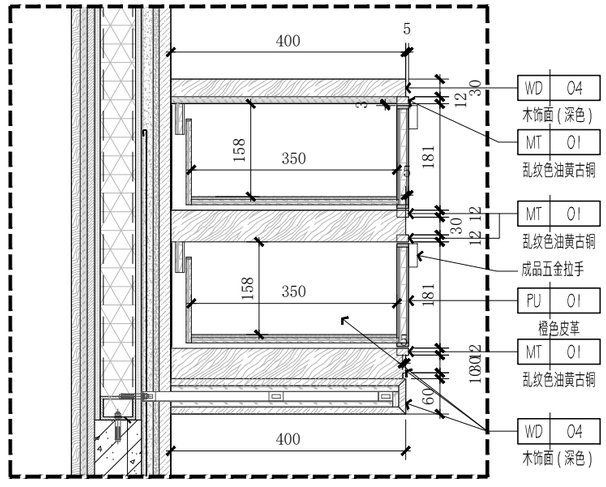

544 501-E-06 **SECTION** Scale 1:10 剖面图

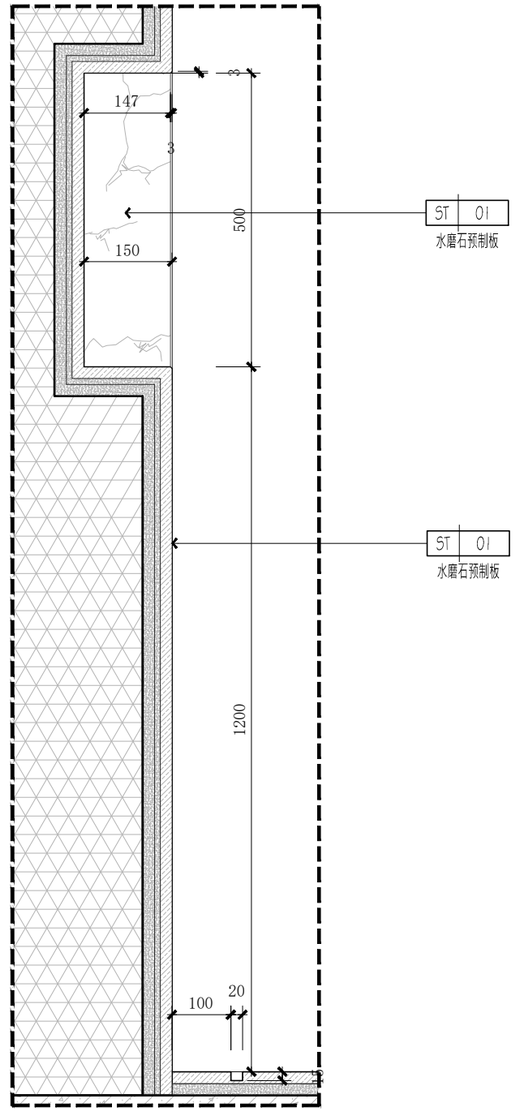

545 501-E-10 **SECTION** Scale 1:10 剖面图

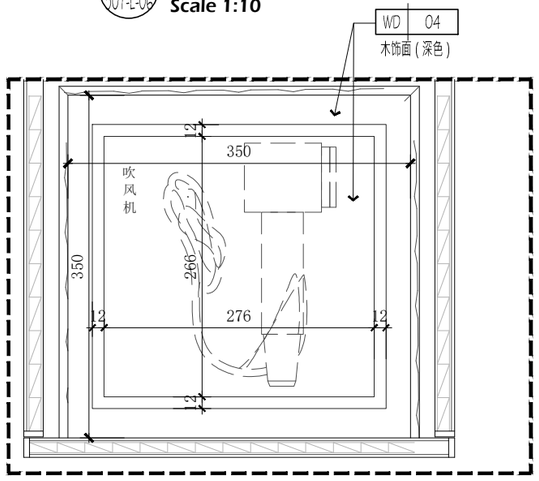

洗手间台盆柜抽屉内部图

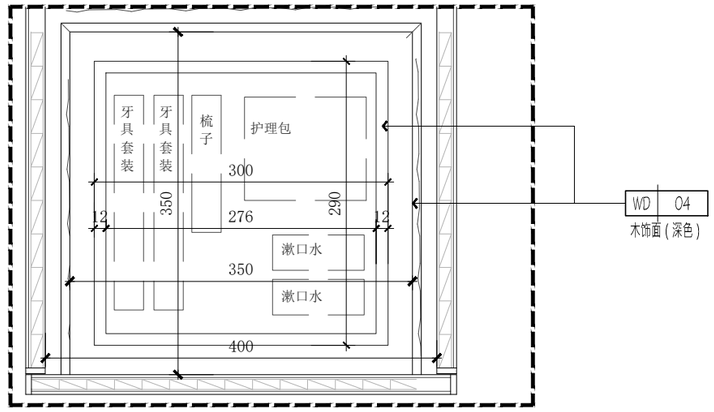

南京居格室内装饰工程设计有限公司

版权所有，未经本公司书面同意，不得使用、抄袭及复制；不可度量图纸；施工单位须现场校验尺寸，如有不符须立即通知本公司。
ALL DESIGNS OF THIS DRAWING ARE THE PROPERTY OF THIS COMPANY. AND CANNOT BE USED WITHOUT ITS WRITTEN PERMISSION. DO NOT SCALE DRAWINGS. ALL MEASUREMENT MUST BE CHECHED AND VERIFIED ON SITE. ANY DISCREPANCIES SHALL BE REPORTED TO THIS COMPANY IMMEDIATELY.

项目名称: 办案备勤房室内装饰改造工程

建设方:

专 业:	样板字体	手签栏
负 责:		
审 定:		
审 核:		唐飞
校 对:		
设 计:		
绘 图:		

图纸名称:	大样图
比例:	见图
日期:	2025.05
图纸编号:	S-15

修改记录:	摘要:	日期:
△		
△		
△		
△		

图章加盖:

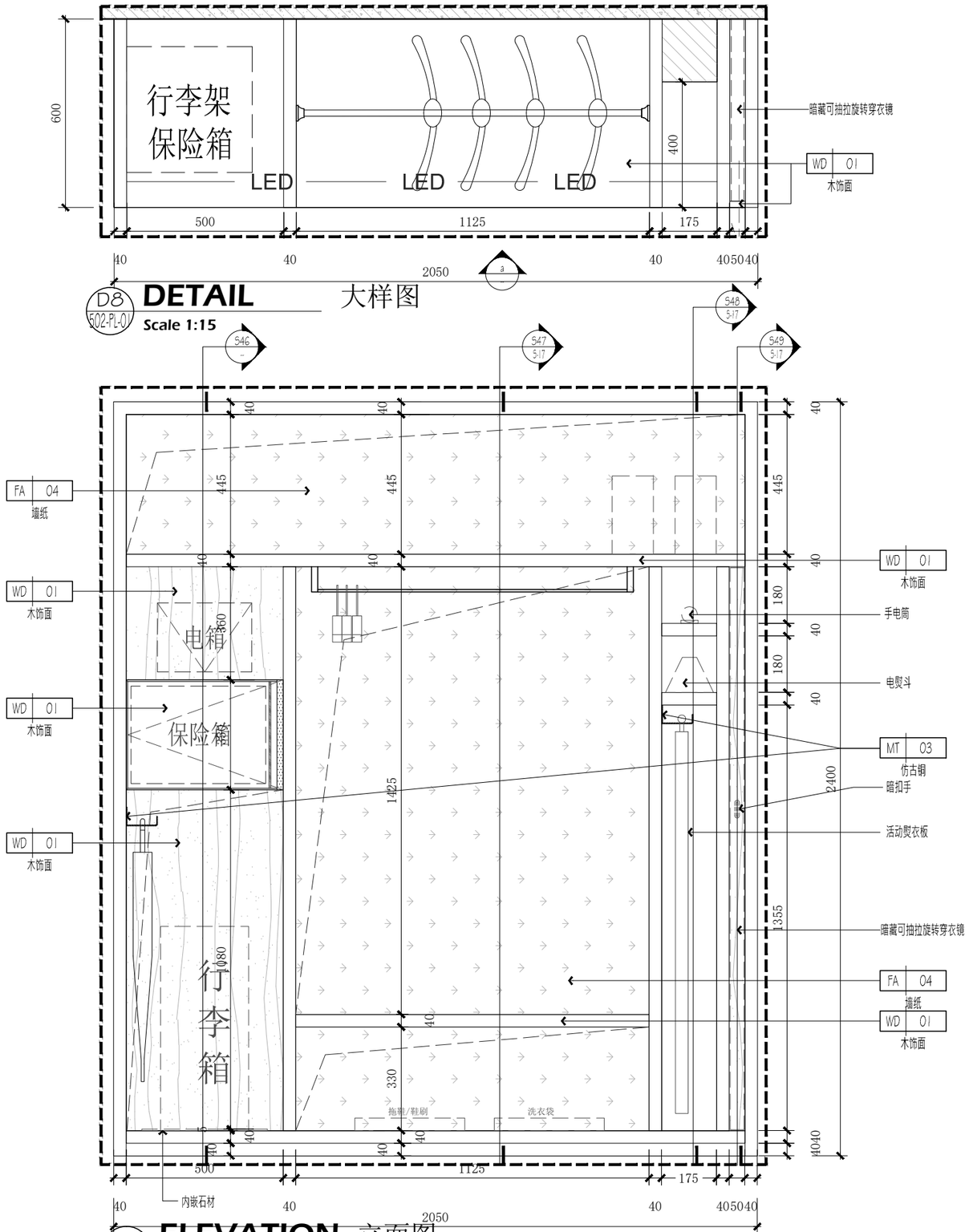

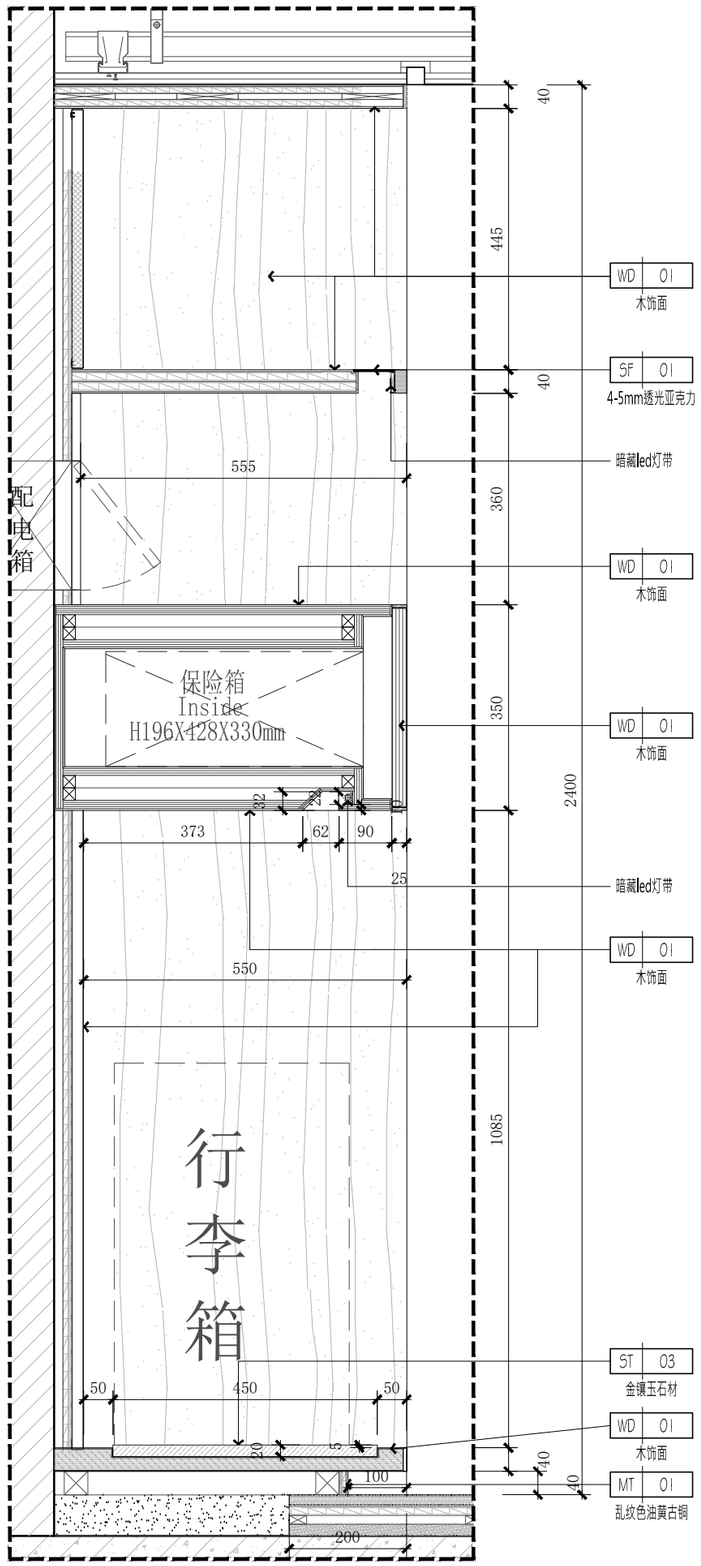

南京居格室内装饰
工程设计有限公司

版权所有，未经本公司书面同意，不得使用、抄袭及复制；不可度量图纸；施工单位须现场校验尺寸，如有不符须立即通知本公司。
ALL DESIGNS OF THIS DRAWING ARE THE PROPERTY OF THIS COMPANY. AND CANNOT BE USED WITHOUT ITS WRITTEN PERMISSION. DO NOT SCALE DRAWINGS. ALL MEASUREMENT MUST BE CHECHED AND VERIFIED ON SITE. ANY DISCREPANCIES SHALL BE REPORTED TO THIS COMPANY IMMEDIATELY.

项目名称:
办案备勤房室内装饰改造工程

建设方:

专　业:	样板字体	手签栏
负　责:		
审　定:		
审　核:		唐飞
校　对:		张浩
设　计:		
绘　图:		

图纸名称:	大样图
比例:	见图
日期:	2025.05
图纸编号:	S-16

修改记录:	摘要:	日期:
△		
△		
△		
△		

图章加盖:

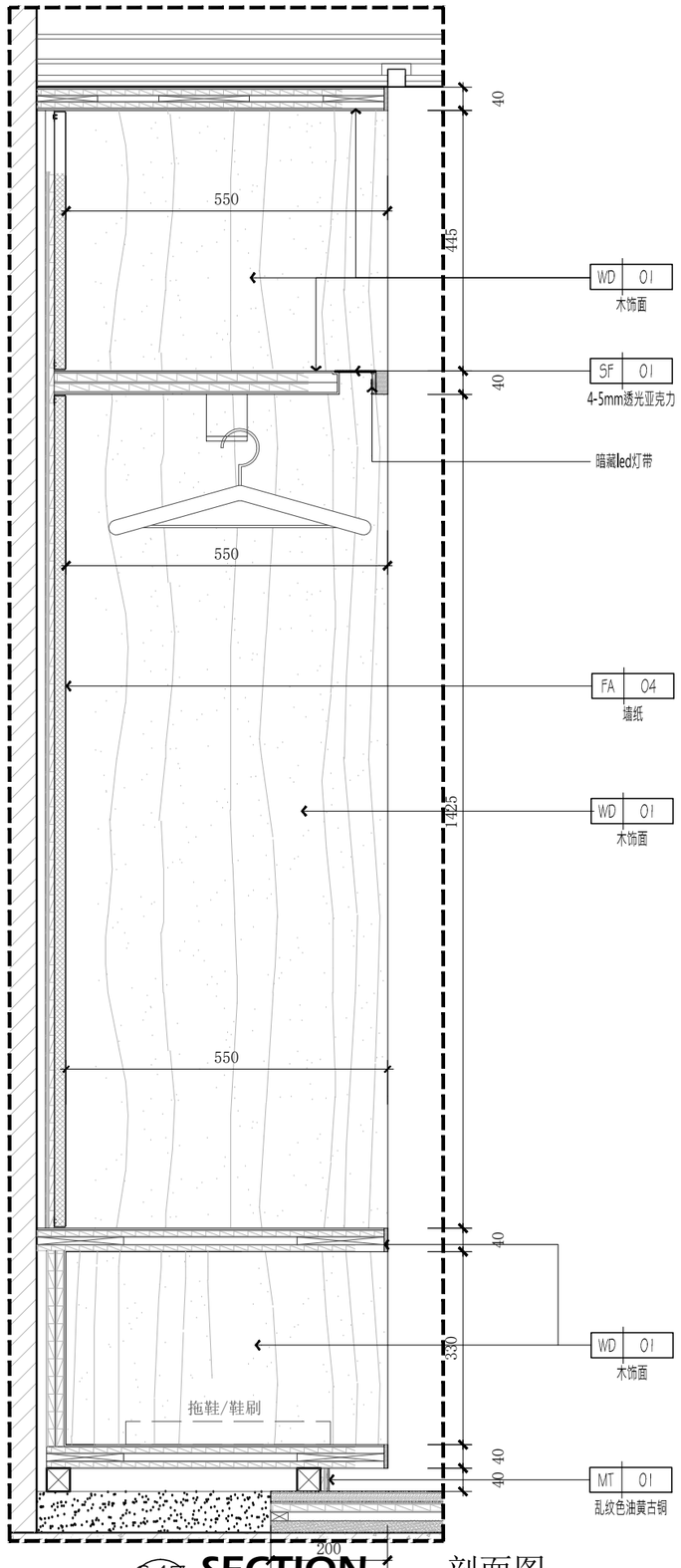

547 S-16 **SECTION** 剖面图

Scale 1:10

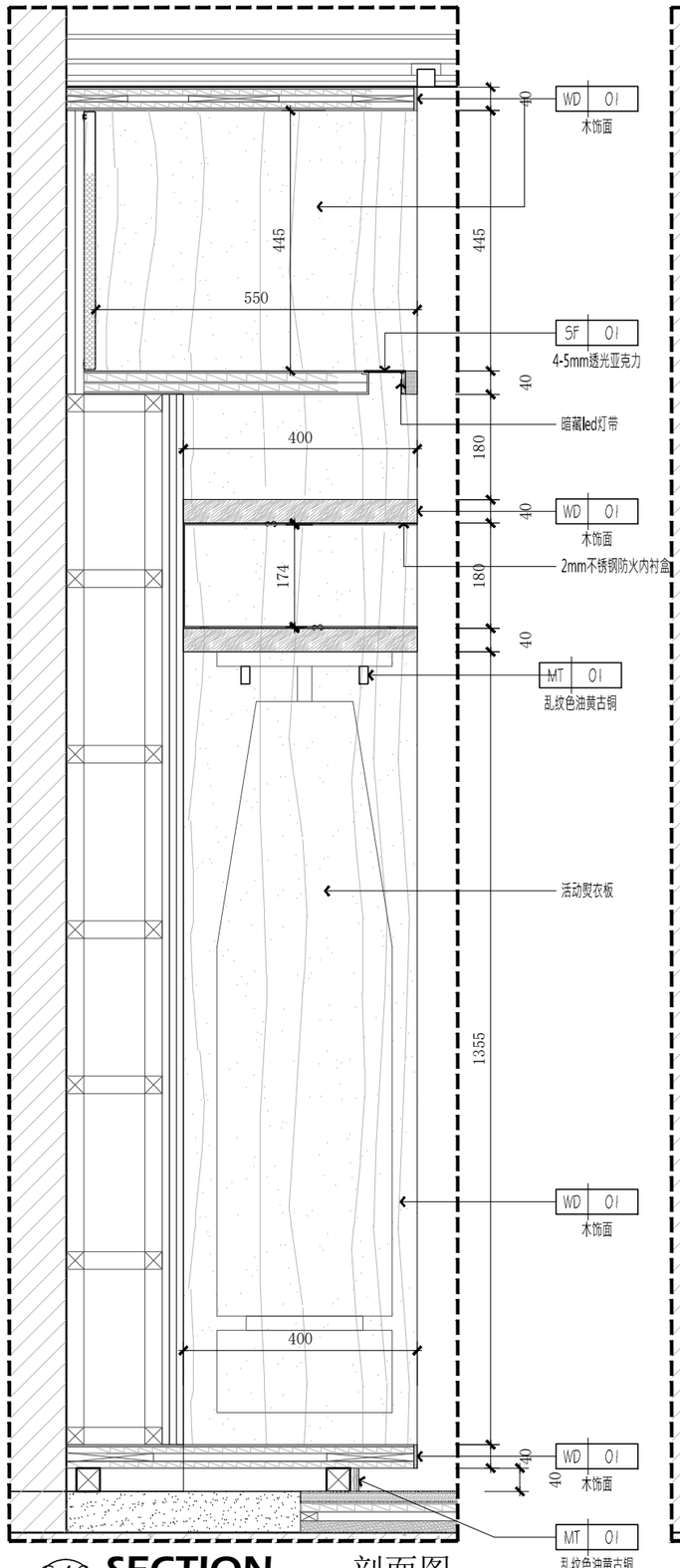

548 S-16 **SECTION** 剖面图

Scale 1:10

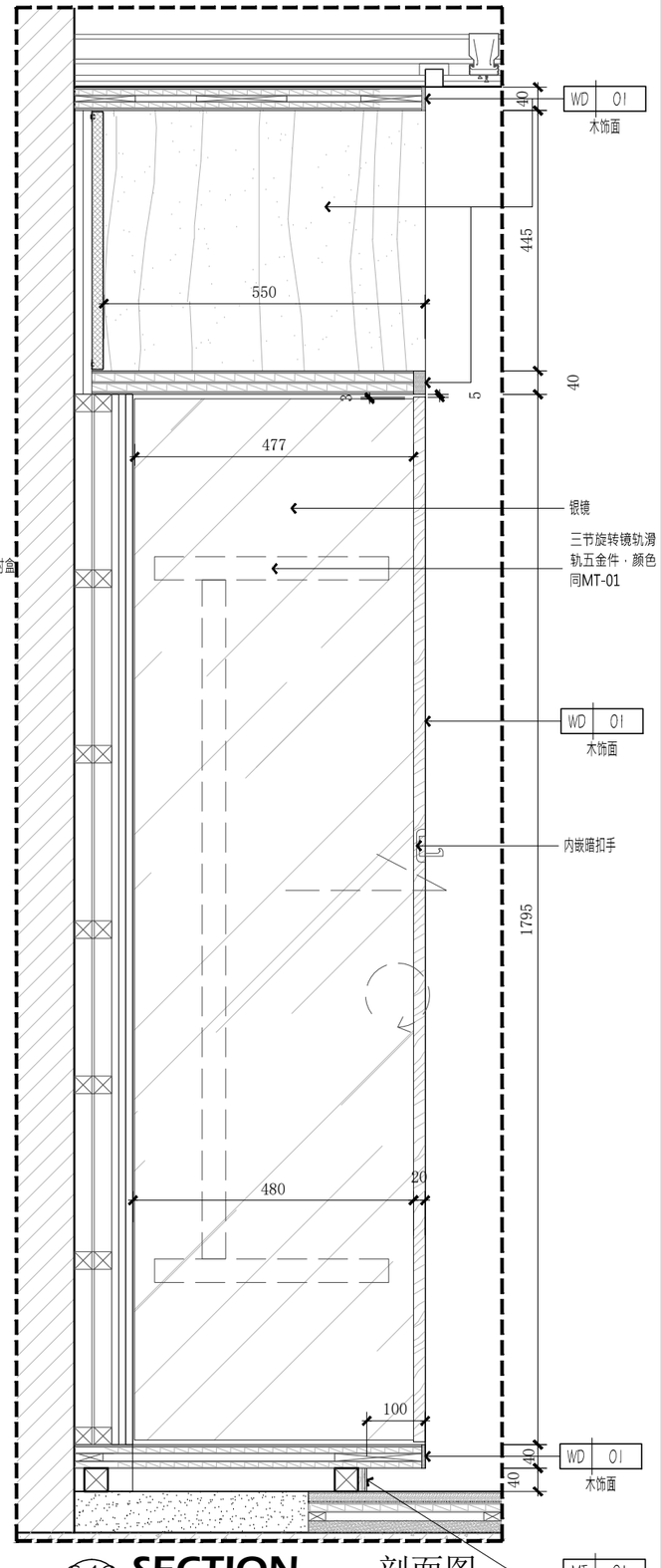

549 S-16 **SECTION** 剖面图

Scale 1:10

南京居格室内装饰
工程设计有限公司

版权所有，未经本公司书面同意，不得使用、抄袭及复制；不可度量图纸；施工单位须现场校验尺寸，如有不符须立即通知本公司。
ALL DESIGNS OF THIS DRAWING ARE THE PROPERTY OF THIS COMPANY. AND CANNOT BE USED WITHOUT ITS WRITTEN PERMISSION. DO NOT SCALE DRAWINGS. ALL MEASUREMENT MUST BE CHECHED AND VERIFIED ON SITE. ANY DISCREPANCIES SHALL BE REPORTED TO THIS COMPANY IMMEDIATELY.

项目名称:
办案备勤房室内装饰改造工程

建设方:

专　业:	样板字体	手签栏
负　责:		
审　定:		
审　核:		唐飞
校　对:		
设　计:		
绘　图:		

图纸名称:	大样图
比例:	见图
日期:	2025.05
图纸编号:	S-17

修改记录:	摘要:	日期:
△		
△		
△		
△		

图章加盖:

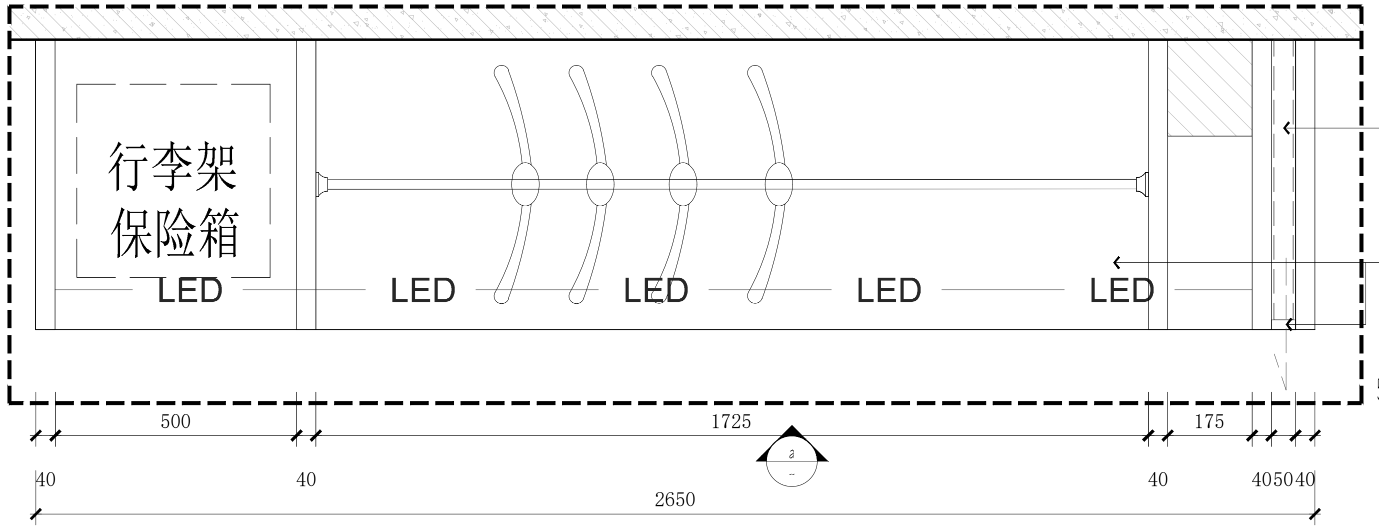

DETAIL 大样图

Scale 1:15

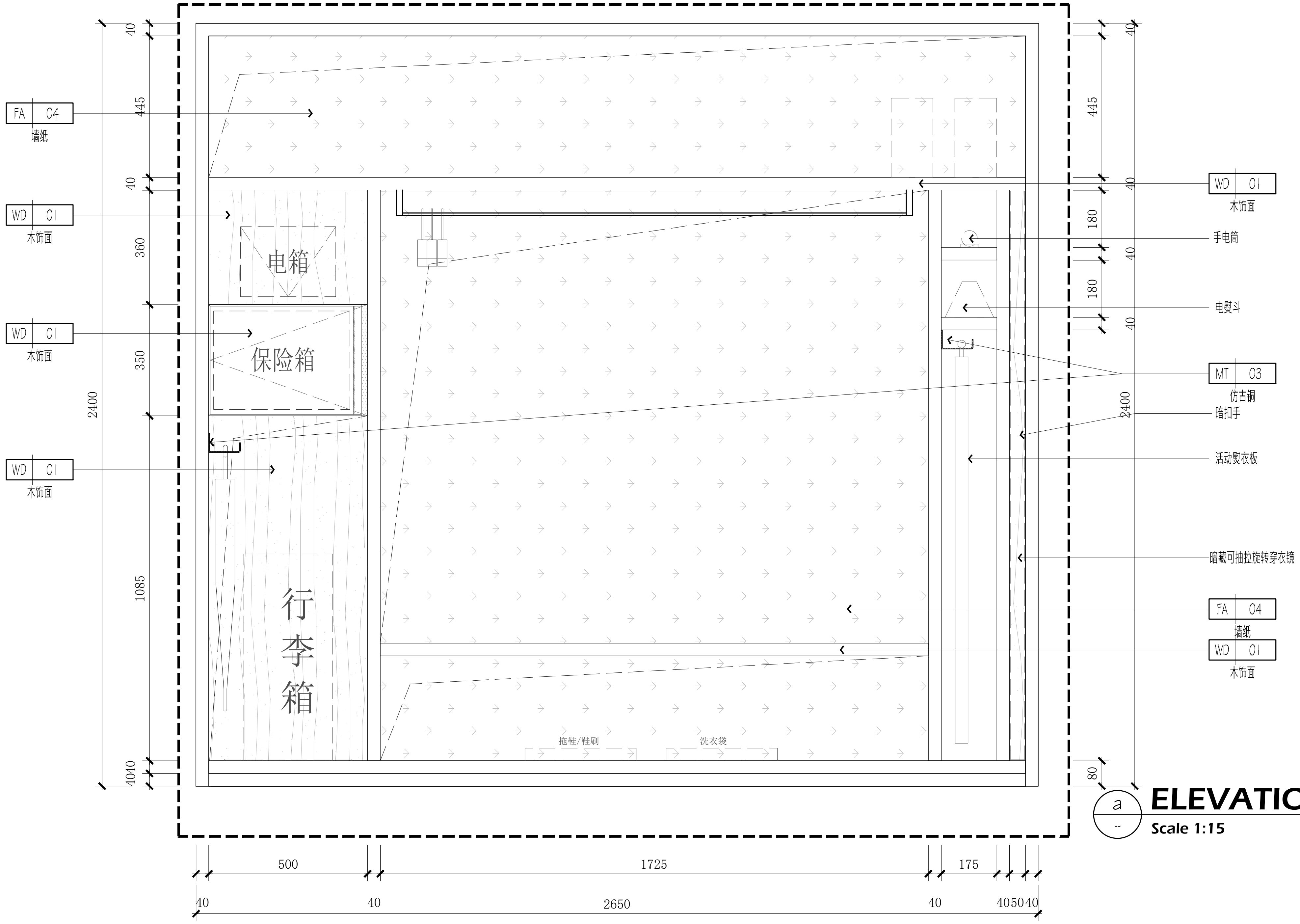

ELEVATION 立面图

Scale 1:15

南京居格室内装饰
工程设计有限公司

版权所有，未经本公司书面同意，不得使用、抄袭及复制；不可度量图纸，施工单位须现场校验尺寸，如有不符须立即通知本公司。ALL DESIGNS OF THIS DRAWING ARE THE PROPERTY OF THIS COMPANY.AND CANNOT BE USED WITHOUT ITS WRITTEN PERMISSION.DO NOT SCALE DRAWINGS.ALL MEASUREMENT MUST BE CHECHED AND VERIFIED ON SITE.ANY DISCREPANCIES SHALL BE REPORTED TO THIS COMPANY IMMEDIATELY.

项目名称：
办案备勤房室内装饰改造工程

建设方：

专 业:	样板字体	手签栏
负 责:		
审 定:		
审 核:		
校 对:		
设 计:		
绘 图:		

图纸名称:	大样图
比例:	见图
日期:	2025.05
图纸编号:	S-18

修改记录:	摘要:	日期:
△		
△		
△		
△		

图章加盖:

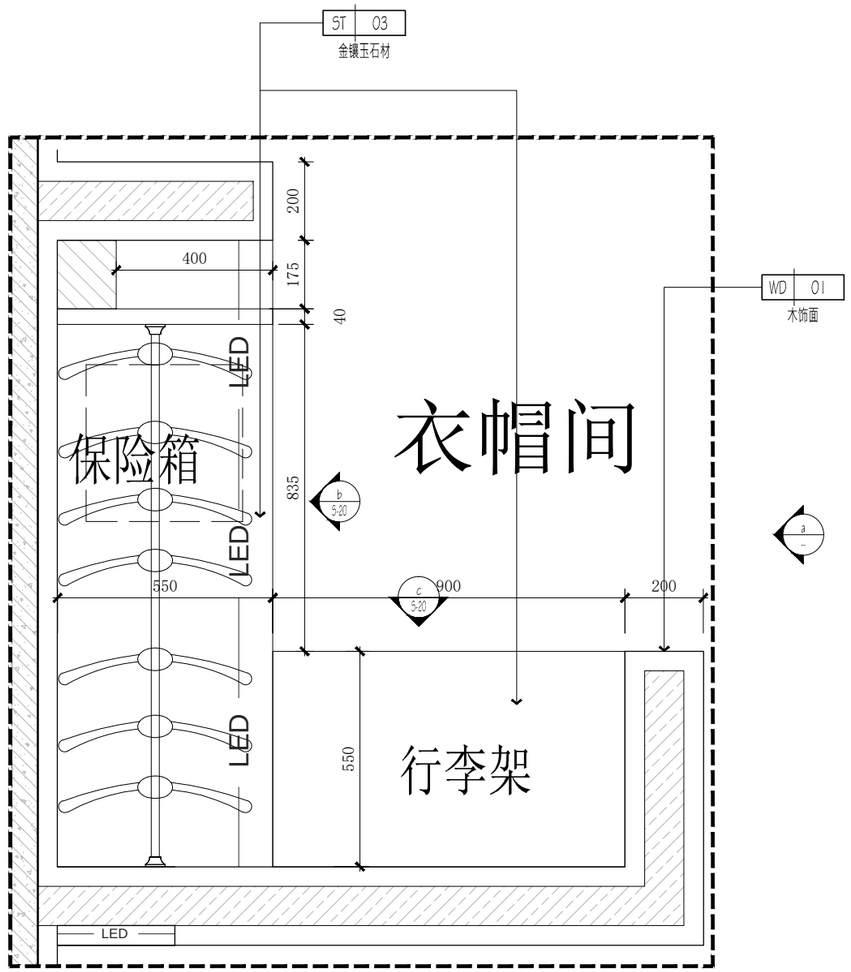

D10 DETAIL 大样图
509/510-PL-01
Scale 1:15

参考图片：

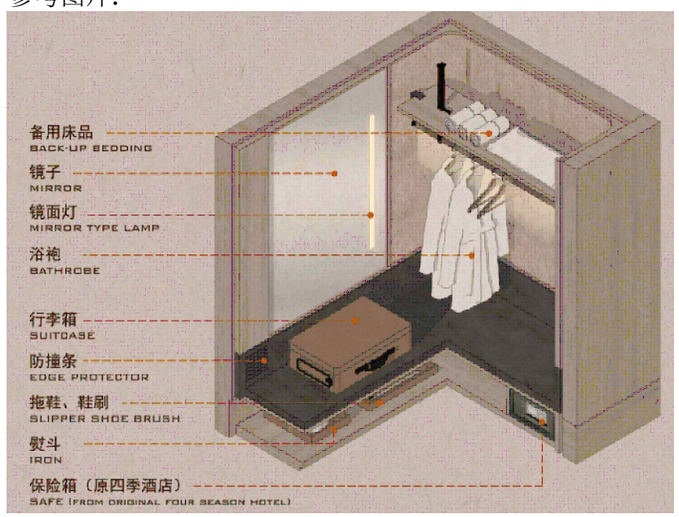

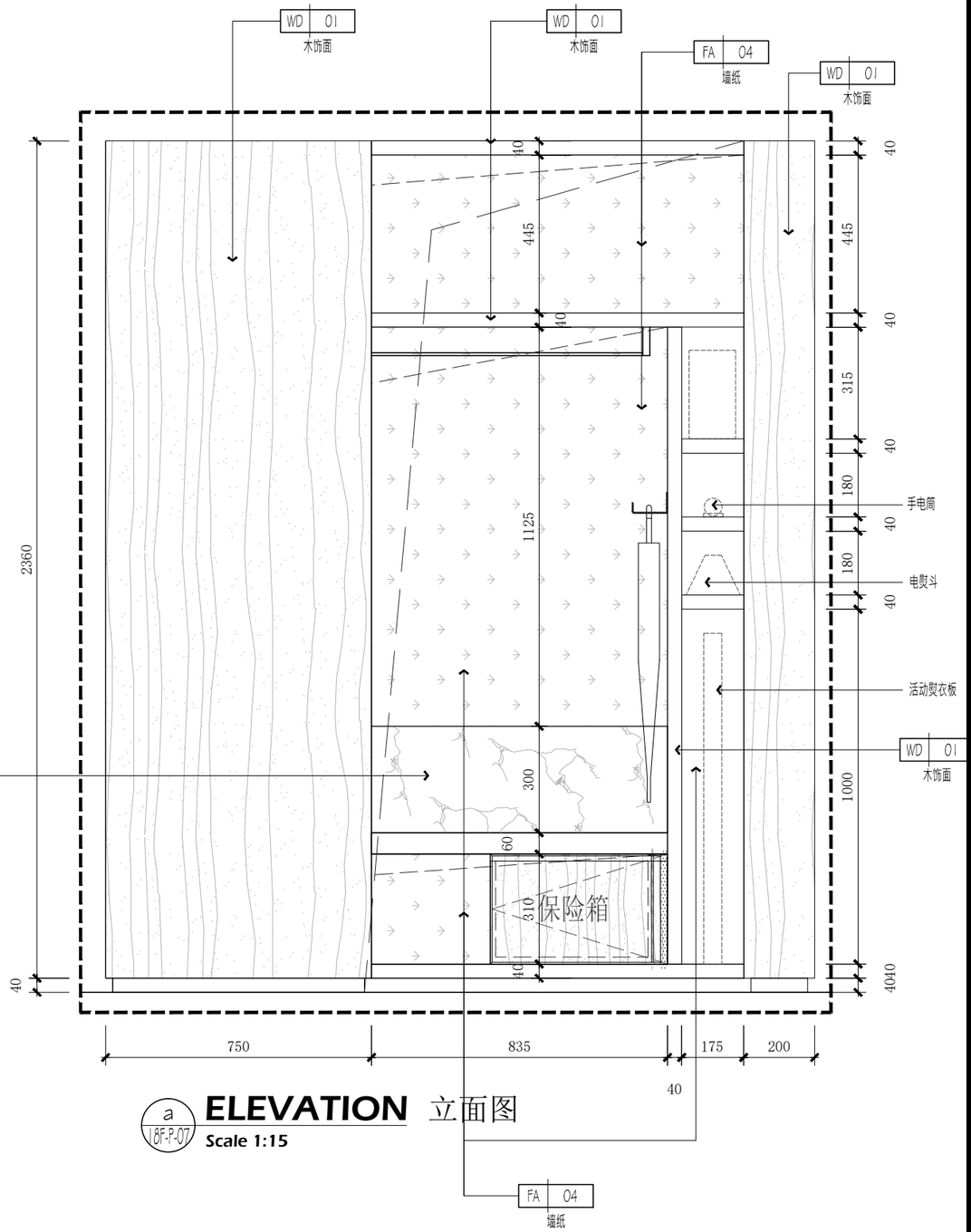

a 18F-P-07 ELEVATION 立面图
Scale 1:15

南京居格室内装饰
工程设计有限公司

版权所有，未经本公司书面同意，不得使用、抄袭及复制；不可度量图纸；施工单位须现场校验尺寸，如有不符须立即通知本公司。
ALL DESIGNS OF THIS DRAWING ARE THE PROPERTY OF THIS COMPANY. AND CANNOT BE USED WITHOUT ITS WRITTEN PERMISSION. DO NOT SCALE DRAWINGS. ALL MEASUREMENT MUST BE CHECHED AND VERIFIED ON SITE. ANY DISCREPANCIES SHALL BE REPORTED TO THIS COMPANY IMMEDIATELY.

项目名称：
办案备勤房室内装饰改造工程

建设方：

专　业：	样板字体	手签栏
负　责：		
审　定：		
审　核：		
校　对：		
设　计：		
绘　图：		

图纸名称：	大样图
比例：	见图
日期：	2025.05
图纸编号：	S-19

修改记录：	摘要：	日期：
△		
△		
△		
△		

图章加盖：

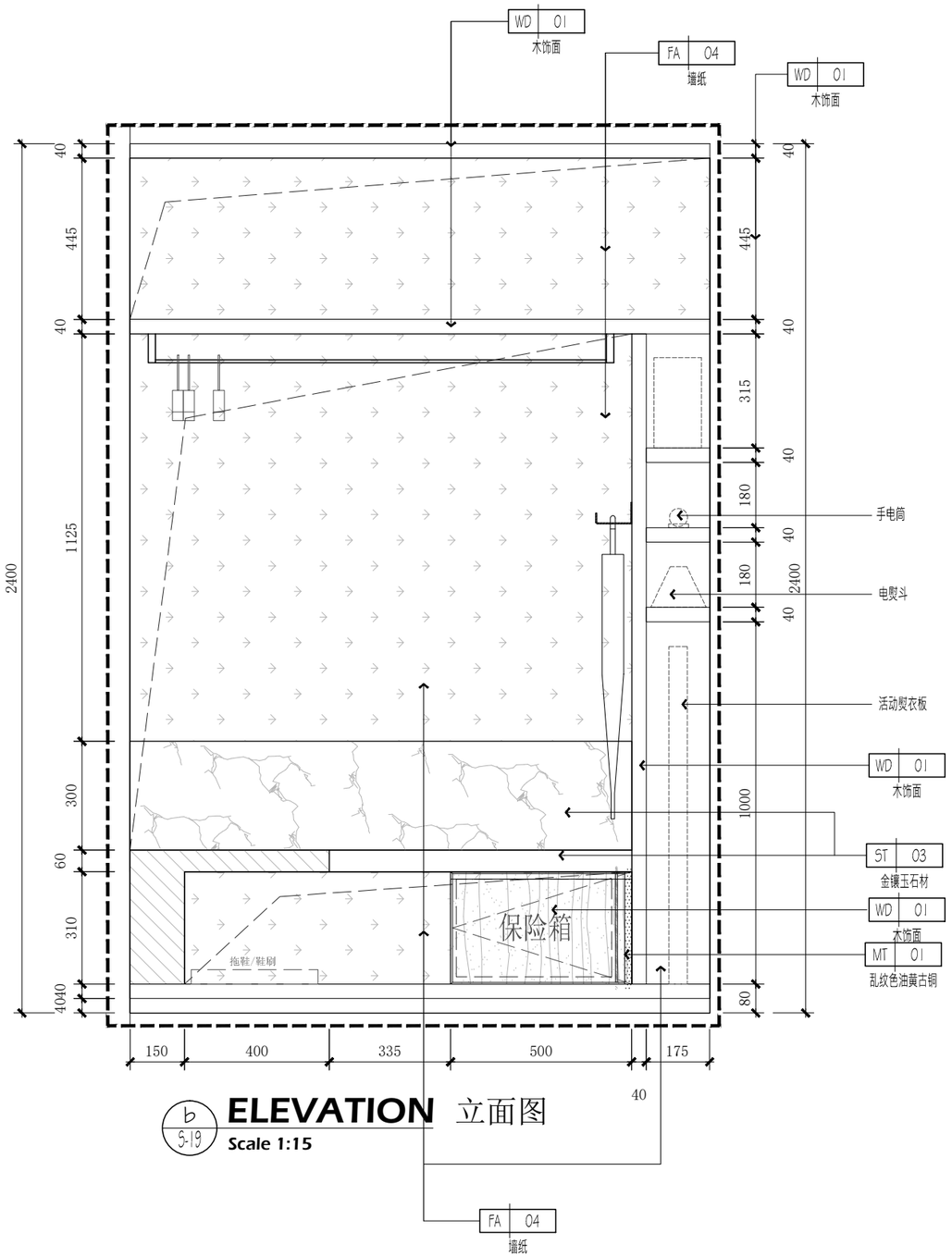

b
S-19

ELEVATION 立面图

Scale 1:15

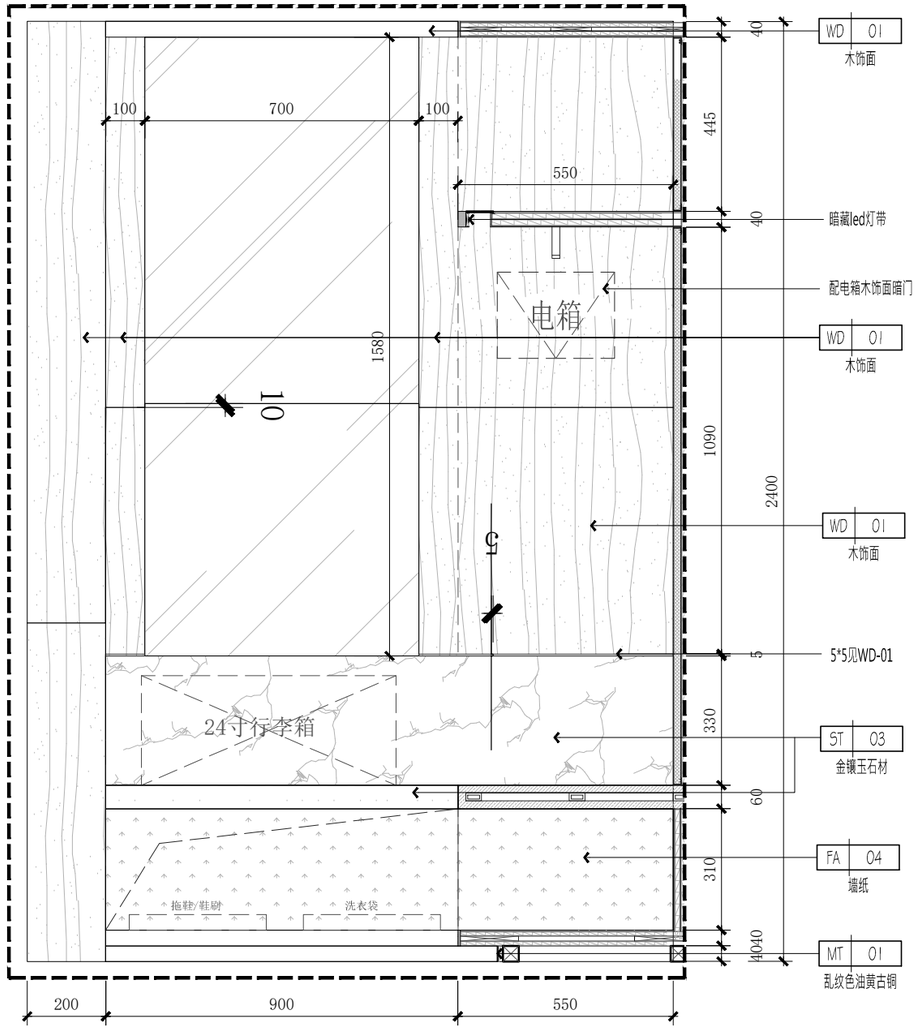

c
S-19

ELEVATION 立面图

Scale 1:15

南京居格室内装饰
工程设计有限公司

版权所有，未经本公司书面同意，不得使用、抄袭及复制；不可度量图纸；施工单位须现场校验尺寸，如有不符须立即通知本公司。
ALL DESIGNS OF THIS DRAWING ARE THE PROPERTY OF THIS COMPANY. AND CANNOT BE USED WITHOUT ITS WRITTEN PERMISSION. DO NOT SCALE DRAWINGS. ALL MEASUREMENT MUST BE CHECHED AND VERIFIED ON SITE. ANY DISCREPANCIES SHALL BE REPORTED TO THIS COMPANY IMMEDIATELY.

项目名称:
办案备勤房室内装饰改造工程

建设方:

专 业:	样板字体	手签栏
负 责:		
审 定:		
审 核:		唐飞
校 对:		
设 计:		
绘 图:		

图纸名称:	大样图
比例:	见图
日期:	2025.05
图纸编号:	S-20

修改记录:	摘要:	日期:
△		
△		
△		
△		

图章加盖:

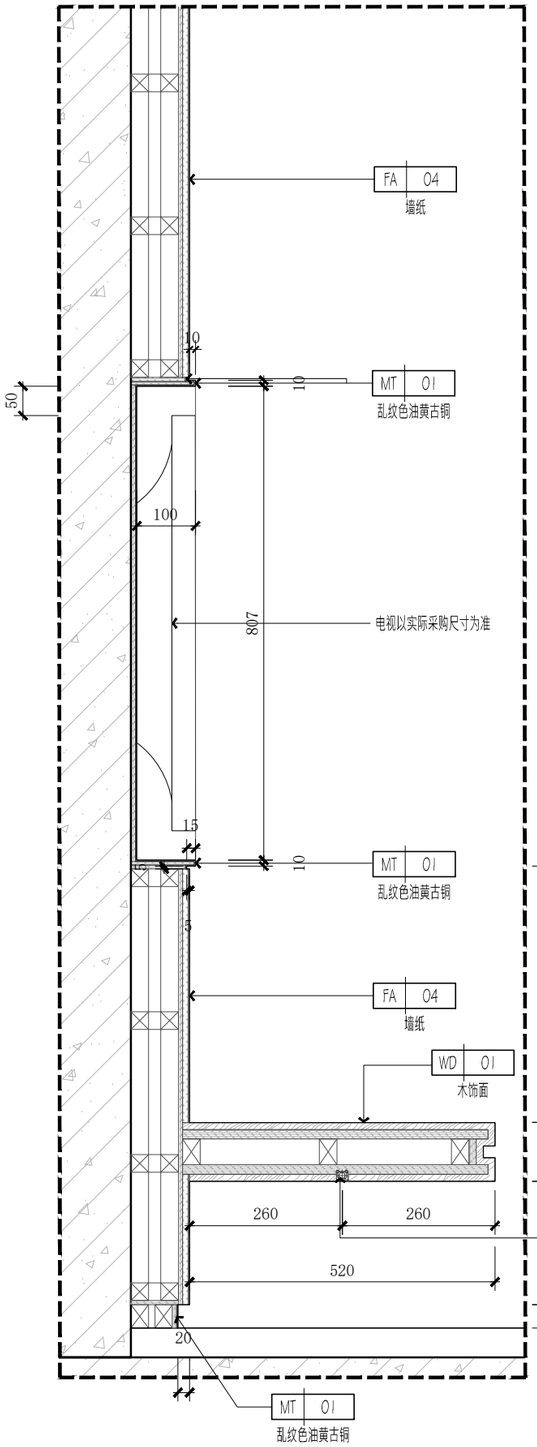

550 502-E-02 **SECTION** 剖面图
Scale 1:10

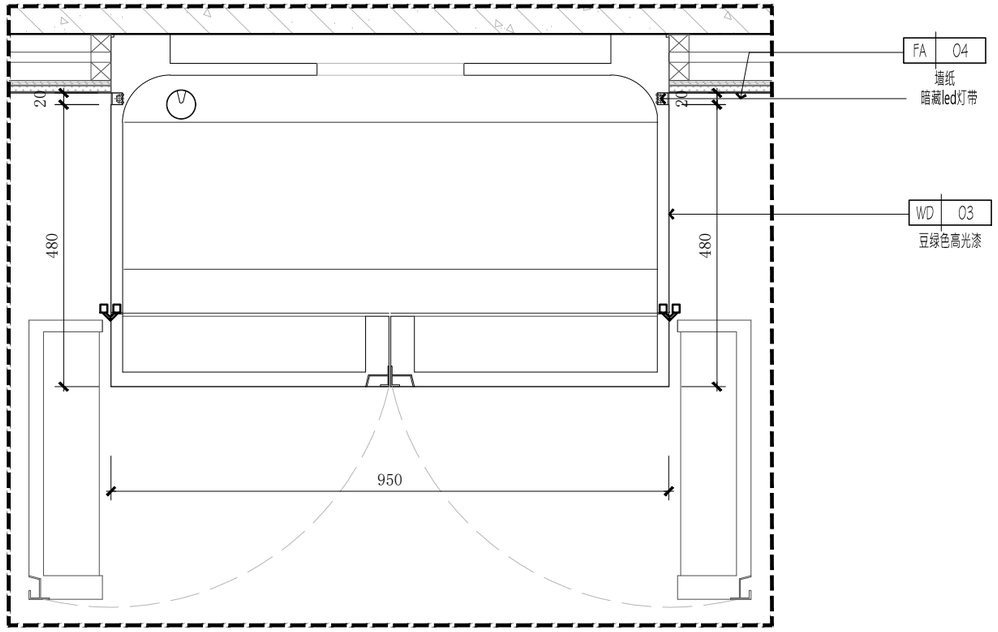

551 502-E-02 **SECTION** 剖面图
Scale 1:10

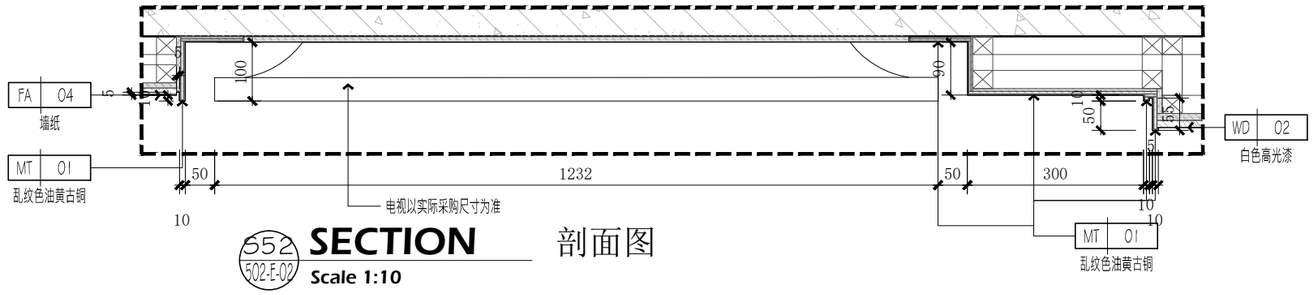

552 502-E-02 **SECTION** 剖面图
Scale 1:10

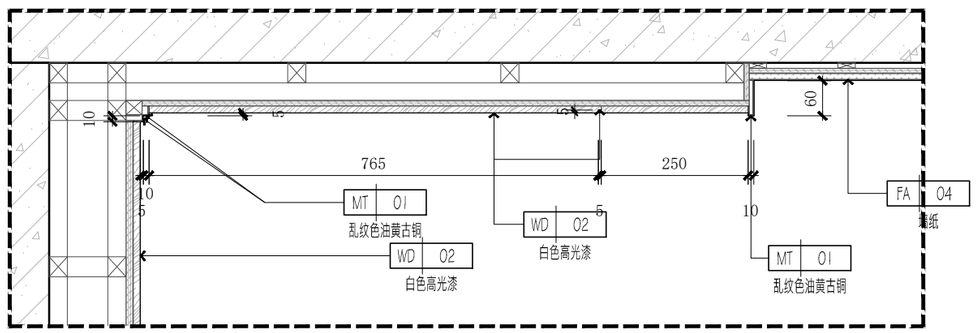

553 502-E-01 **SECTION** 剖面图
Scale 1:10

南京居格室内装饰
工程设计有限公司

版权所有，未经本公司书面同意，不得使用、抄袭及复制；不可度量图纸；施工单位须现场校验尺寸，如有不符须立即通知本公司。
ALL DESIGNS OF THIS DRAWING ARE THE PROPERTY OF THIS COMPANY. AND CANNOT BE USED WITHOUT ITS WRITTEN PERMISSION. DO NOT SCALE DRAWINGS. ALL MEASUREMENT MUST BE CHECHED AND VERIFIED ON SITE. ANY DISCREPANCIES SHALL BE REPORTED TO THIS COMPANY IMMEDIATELY.

项目名称:	办案备勤房室内装饰改造工程
建设方:	

专　业:	样板字体	手签栏
负　责:		
审　定:		
审　核:		唐飞
校　对:		
设　计:		
绘　图:		

图纸名称:	大样图
比例:	见图
日期:	2025.05
图纸编号:	S-21

修改记录:	摘要:	日期:
△		
△		
△		
△		

图章加盖:

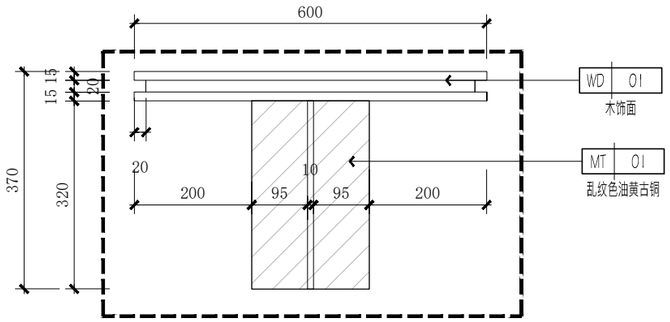

D11 502-E-01 **DETAIL** 大样图

Scale 1:10

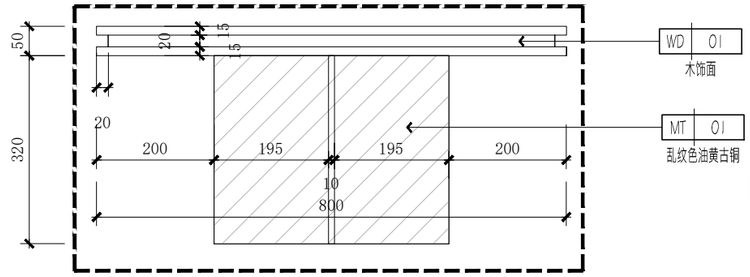

D12 502-E-01 **DETAIL** 大样图

Scale 1:10

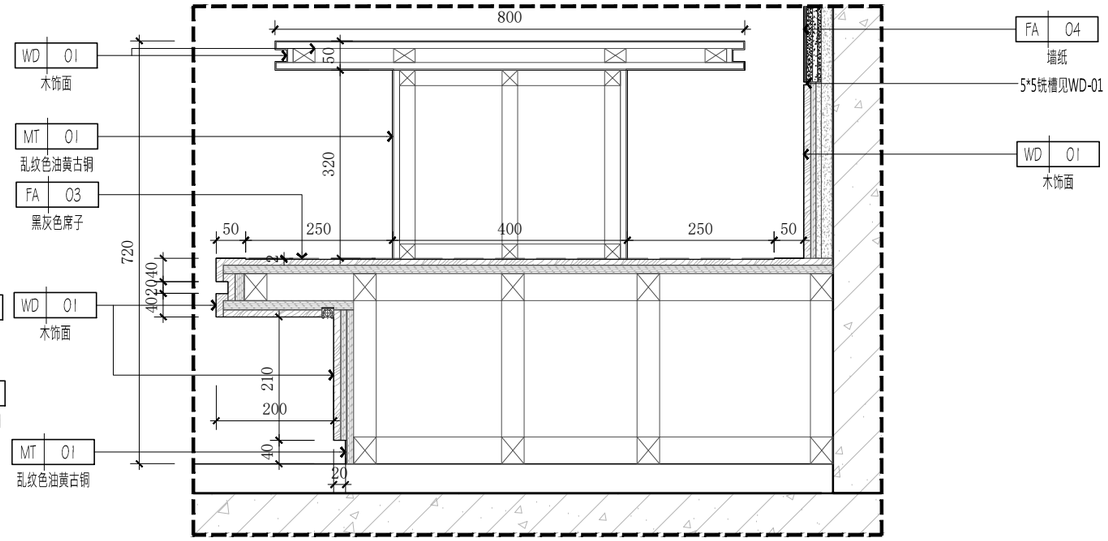

554 502-E-01 **SECTION** 剖面图

Scale 1:10

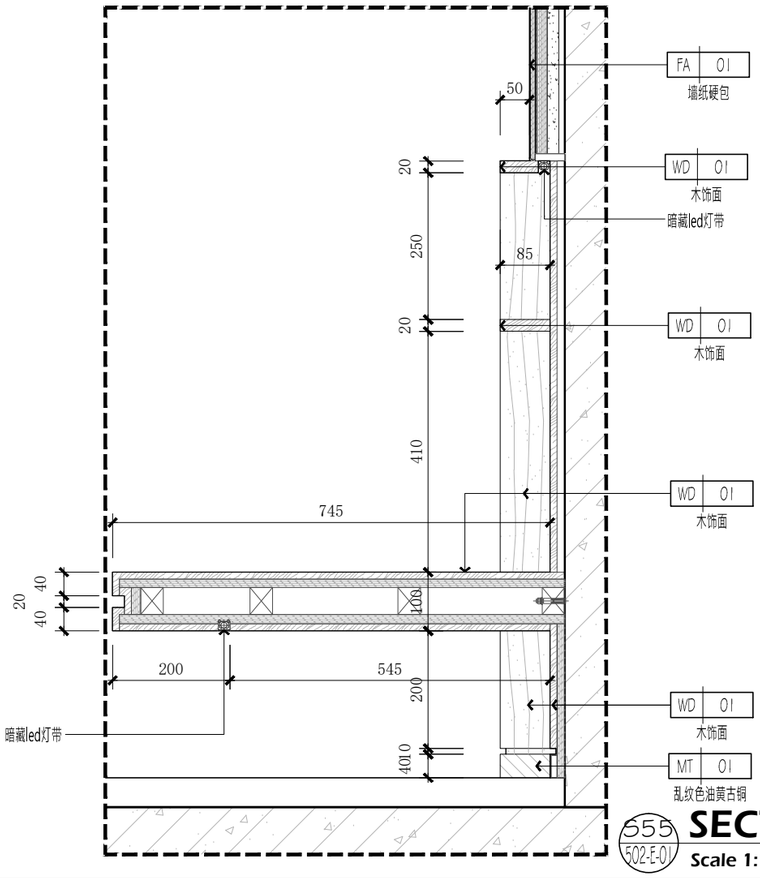

555 502-E-01 **SECTION** 剖面图

Scale 1:10

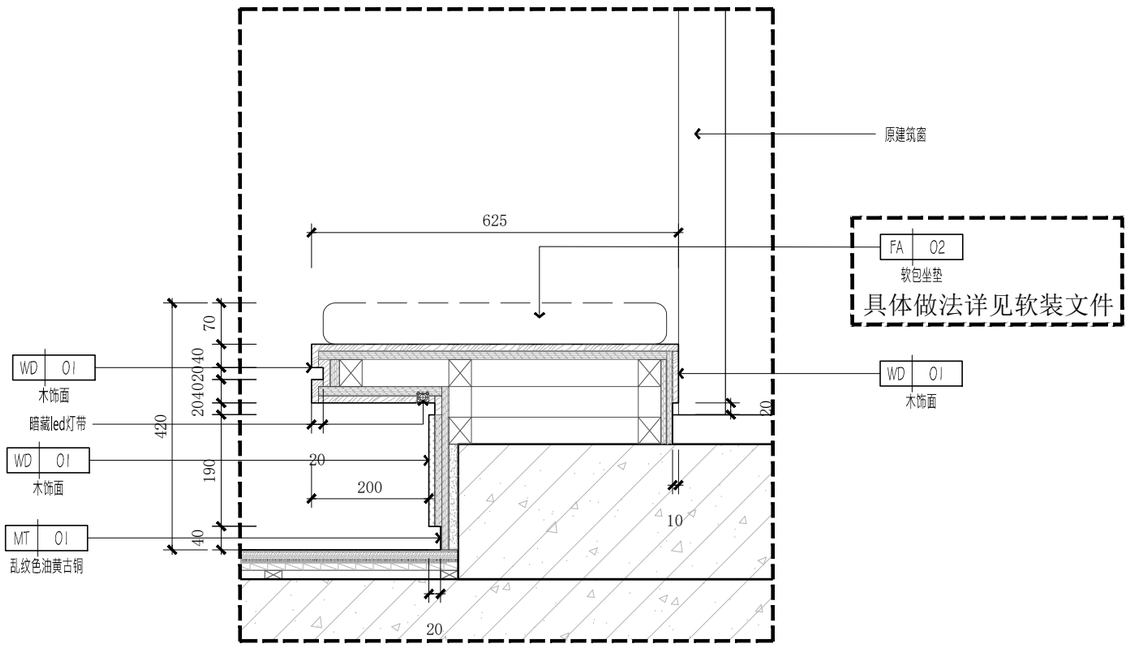

556 502-E-01 **SECTION** 剖面图

Scale 1:10

南京居格室内装饰工程设计有限公司

版权所有，未经本公司书面同意，不得使用、抄袭及复制；不可度量图纸；施工单位须现场校验尺寸，如有不符须立即通知本公司。
ALL DESIGNS OF THIS DRAWING ARE THE PROPERTY OF THIS COMPANY. AND CANNOT BE USED WITHOUT ITS WRITTEN PERMISSION. DO NOT SCALE DRAWINGS. ALL MEASUREMENT MUST BE CHECHED AND VERIFIED ON SITE. ANY DISCREPANCIES SHALL BE REPORTED TO THIS COMPANY IMMEDIATELY.

项目名称：办案备勤房室内装饰改造工程

建设方：

专　业：	样板字体	手签栏
负　责：		
审　定：		
审　核：		唐飞
校　对：		
设　计：		
绘　图：		

图纸名称：	大样图
比例：	见图
日期：	2025.05
图纸编号：	S-22

修改记录：	摘要：	日期：
△		
△		
△		
△		

图章加盖：

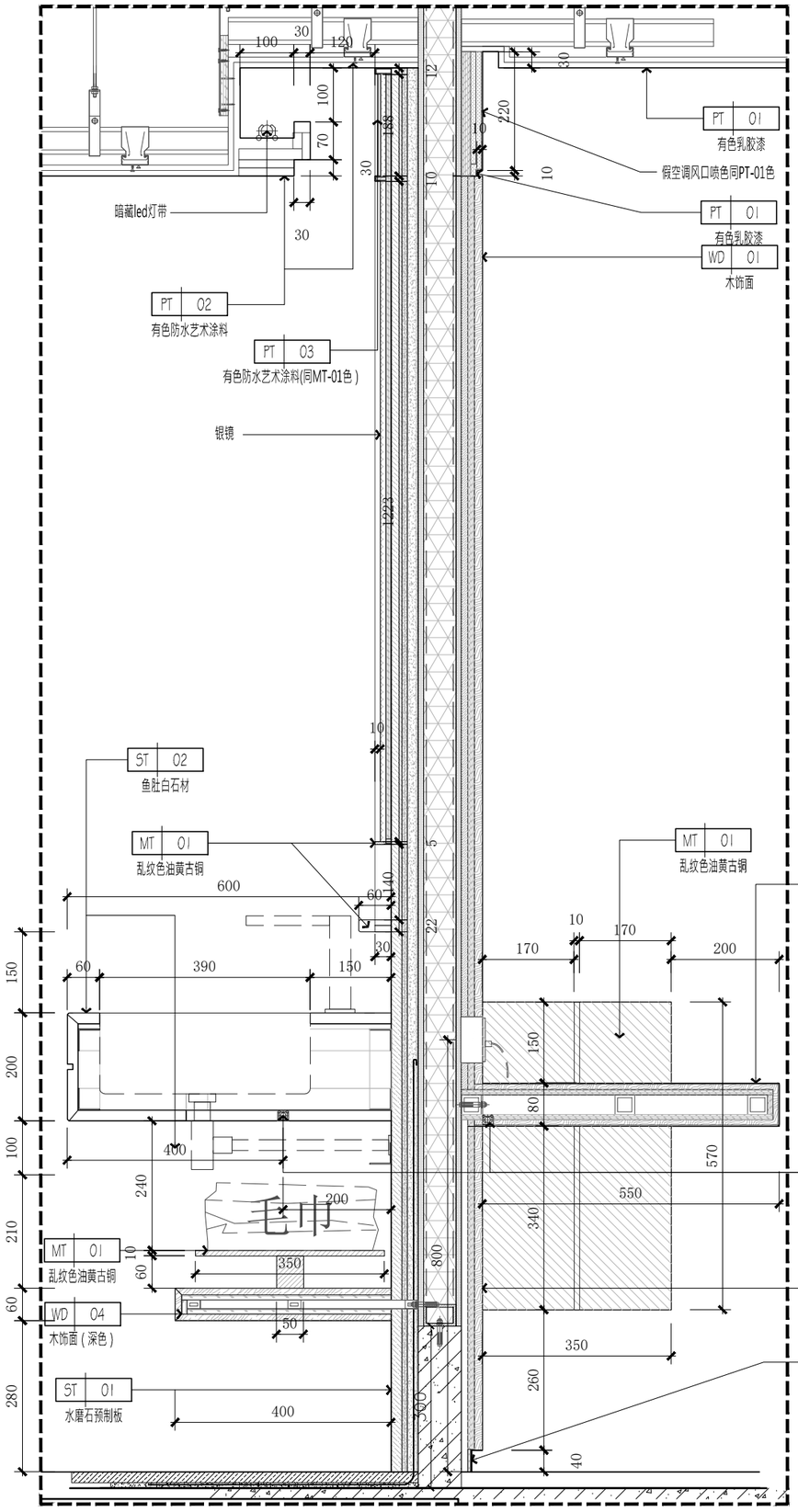

557 502-E-03 **SECTION** 剖面图

Scale 1:10

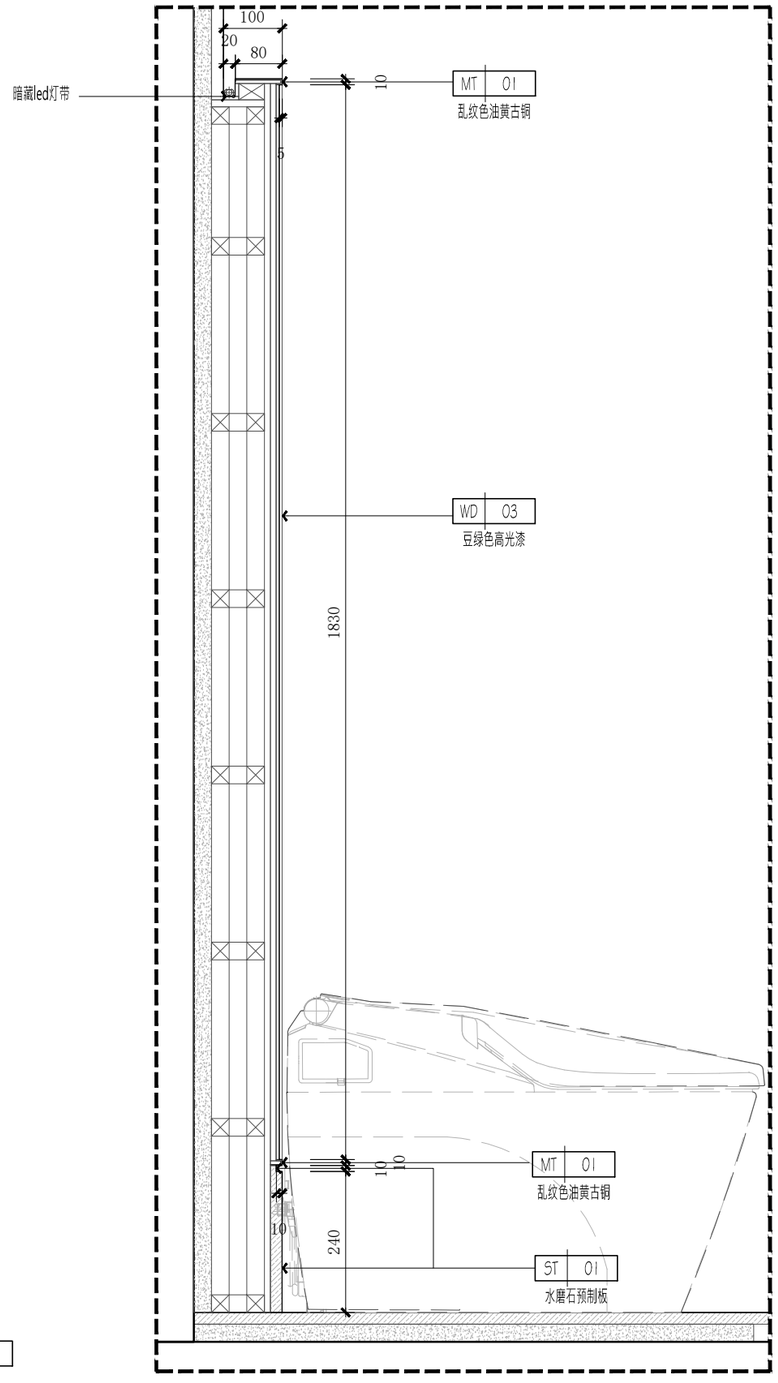

558 502-E-04 **SECTION** 剖面图

Scale 1:10

南京居格室内装饰
工程设计有限公司

版权所有，未经本公司书面同意，不得使用、抄袭及复制；不可度量图纸；施工单位须现场校验尺寸，如有不符须立即通知本公司。
ALL DESIGNS OF THIS DRAWING ARE THE PROPERTY OF THIS COMPANY. AND CANNOT BE USED WITHOUT ITS WRITTEN PERMISSION. DO NOT SCALE DRAWINGS. ALL MEASUREMENT MUST BE CHECHED AND VERIFIED ON SITE. ANY DISCREPANCIES SHALL BE REPORTED TO THIS COMPANY IMMEDIATELY.

项目名称:
办案备勤房室内装饰改造工程

建设方:

专 业:	样板字体	手签栏
负 责:		
审 定:		
审 核:		唐飞
校 对:		
设 计:		
绘 图:		

图纸名称:	大样图
比例:	见图
日期:	2025.05
图纸编号:	S-23

修改记录:	摘要:	日期:
△		
△		
△		
△		

图章加盖:

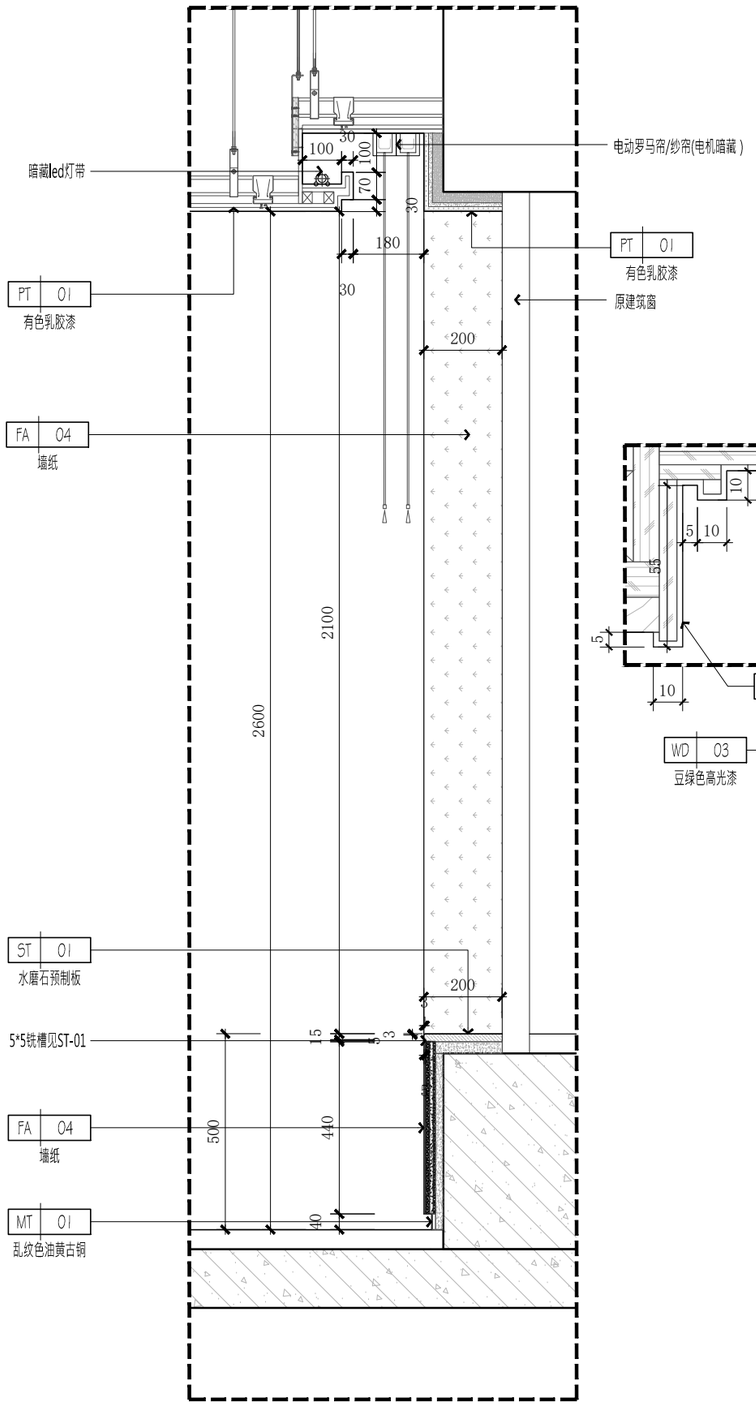

559 509-E-01 **SECTION** 剖面图
Scale 1:15

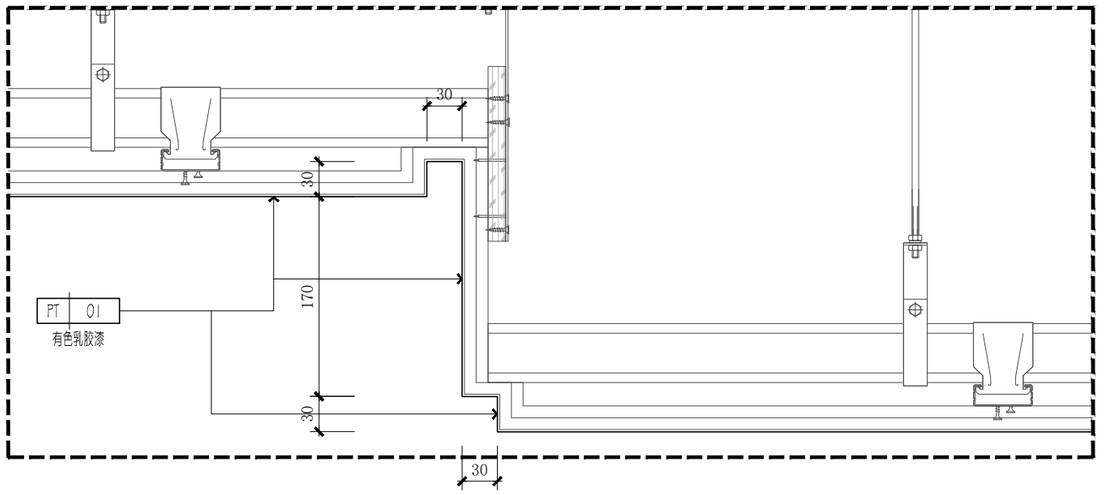

560 509/510-E-02 **SECTION** 剖面图
Scale 1:5

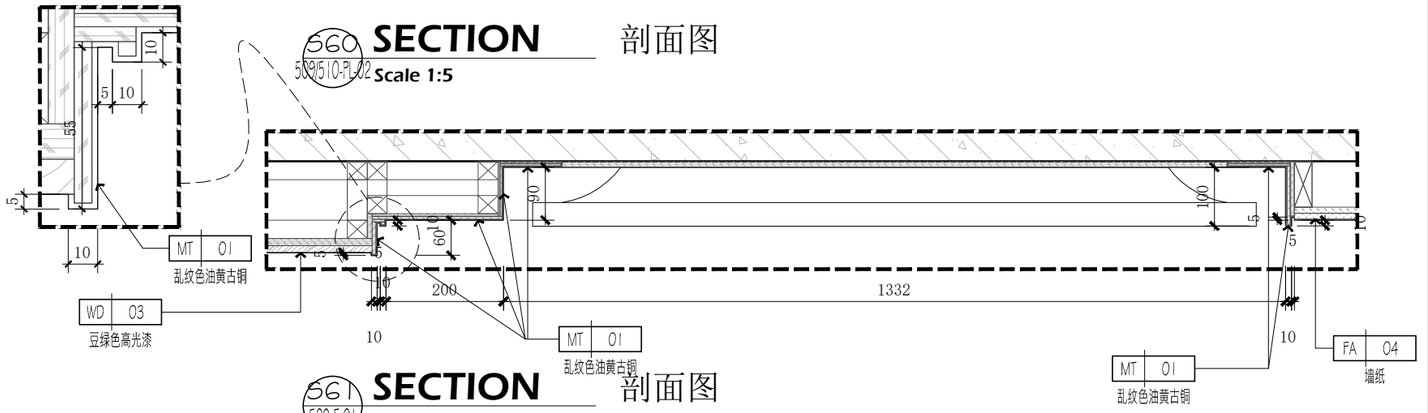

561 509-E-01 **SECTION** 剖面图
Scale 1:10

559 509-E-01 **SECTION** 剖面图
Scale 1:15

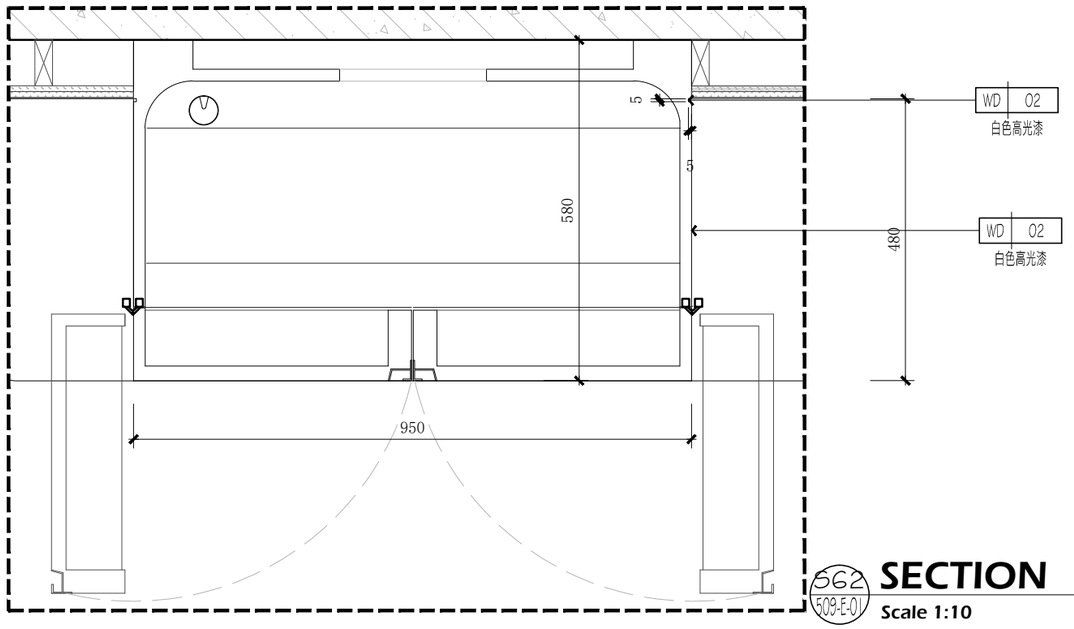

562 509-E-01 **SECTION** 剖面图
Scale 1:10

南京居格室内装饰
工程设计有限公司

版权所有，未经本公司书面同意，不得使用、抄袭及复制；不可度量图纸；施工单位须现场校验尺寸，如有不符须立即通知本公司。
ALL DESIGNS OF THIS DRAWING ARE THE PROPERTY OF THIS COMPANY. AND CANNOT BE USED WITHOUT ITS WRITTEN PERMISSION. DO NOT SCALE DRAWINGS. ALL MEASUREMENT MUST BE CHECHED AND VERIFIED ON SITE. ANY DISCREPANCIES SHALL BE REPORTED TO THIS COMPANY IMMEDIATELY.

项目名称:
办案备勤房室内装饰改造工程

建设方:

专 业:	样板字体	手签栏
负 责:		
审 定:		
审 核:		唐飞
校 对:		张浩
设 计:		
绘 图:		

图纸名称:	大样图
比例:	见图
日期:	2025.05
图纸编号:	S-24

修改记录:	摘要:	日期:
△		
△		
△		
△		

图章加盖:

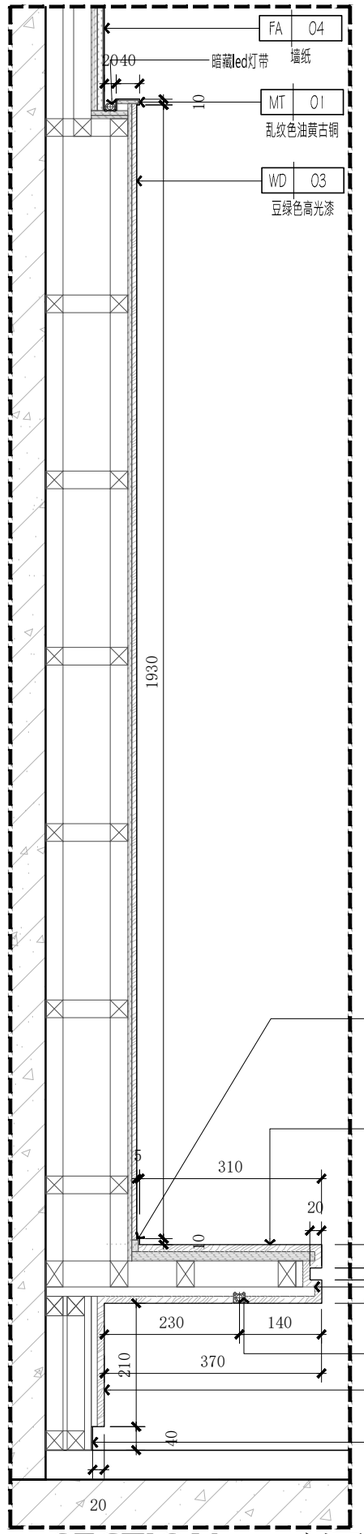

563 509-E-01 **SECTION** 剖面图
Scale 1:10

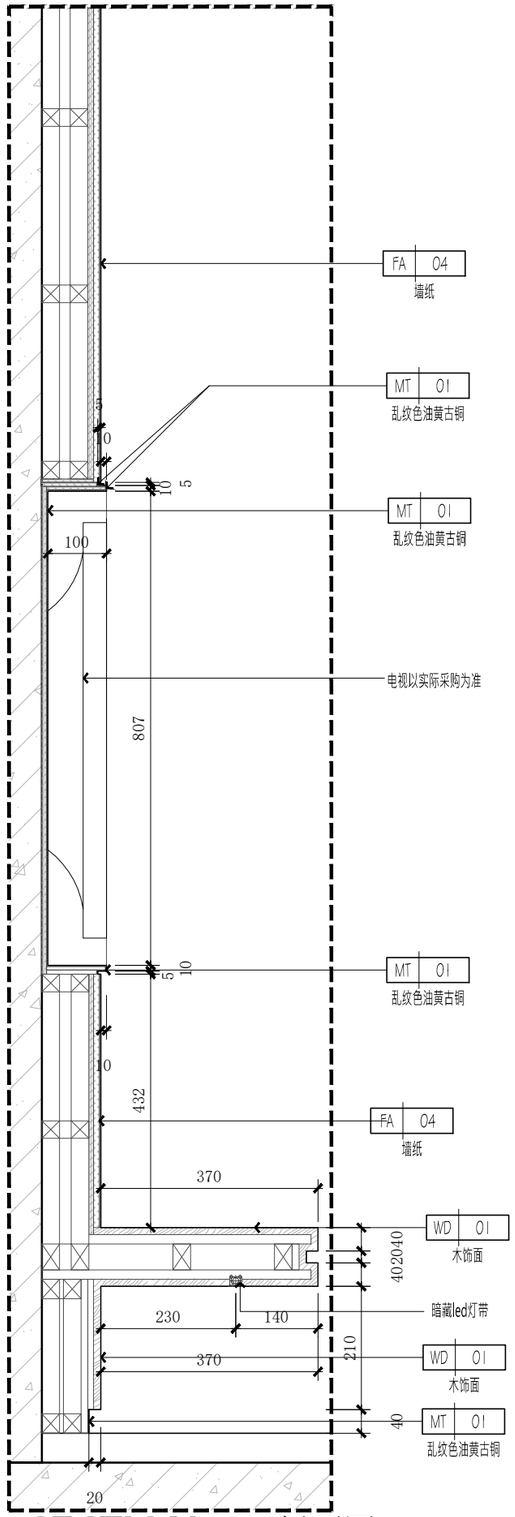

564 509-E-01 **SECTION** 剖面图
Scale 1:10

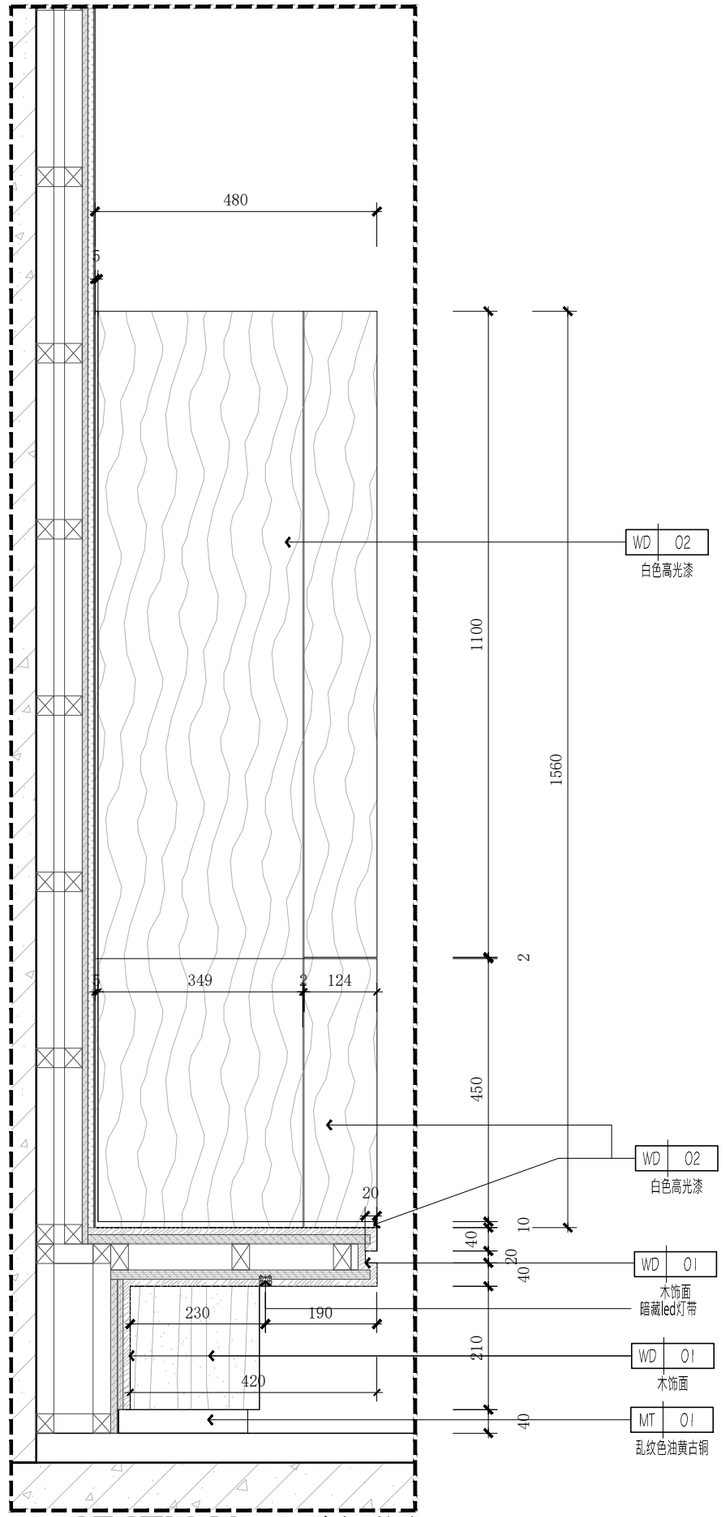

565 509-E-01 **SECTION** 剖面图
Scale 1:10

南京居格室内装饰
工程设计有限公司

版权所有，未经本公司书面同意，不得使用、抄袭及复制；不可度量图纸；施工单位须现场校验尺寸，如有不符须立即通知本公司。
ALL DESIGNS OF THIS DRAWING ARE THE PROPERTY OF THIS COMPANY. AND CANNOT BE USED WITHOUT ITS WRITTEN PERMISSION. DO NOT SCALE DRAWINGS. ALL MEASUREMENT MUST BE CHECHED AND VERIFIED ON SITE. ANY DISCREPANCIES SHALL BE REPORTED TO THIS COMPANY IMMEDIATELY.

项目名称:
办案备勤房室内装饰改造工程

建设方:

专　业:	样板字体	手签栏
负　责:		
审　定:		
审　核:		唐飞
校　对:		张洁
设　计:		
绘　图:		

图纸名称:	大样图
比例:	见图
日期:	2025.05
图纸编号:	S-25

修改记录:	摘要:	日期:
△		
△		
△		
△		

图章加盖:

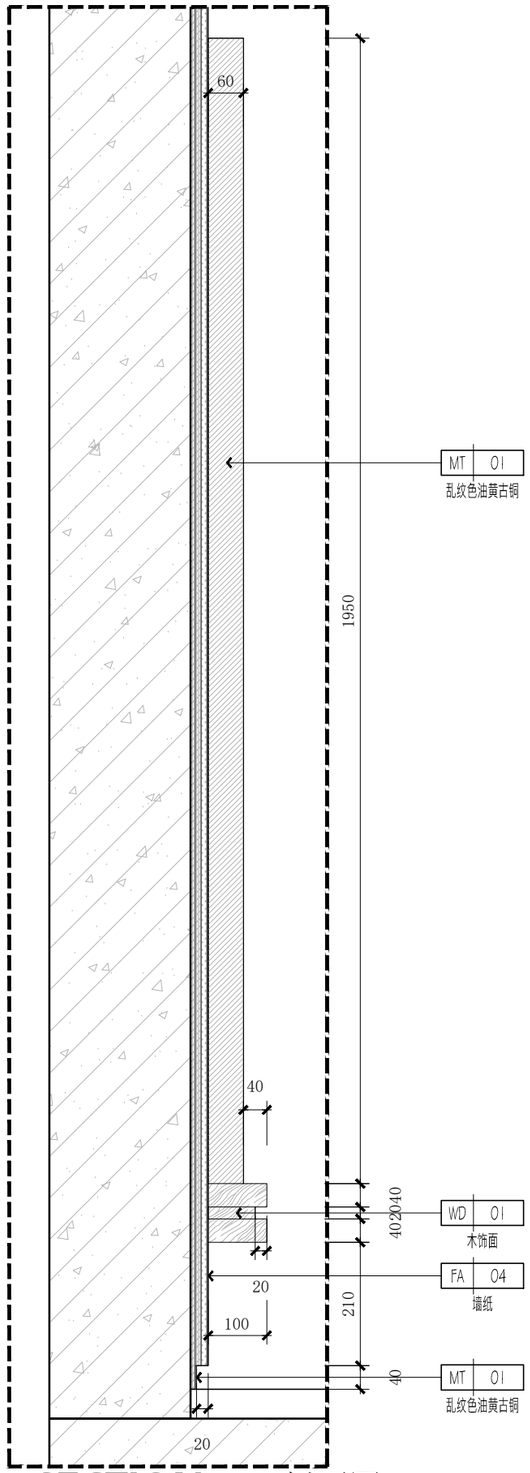

566 509-E-01 **SECTION** 剖面图

Scale 1:10

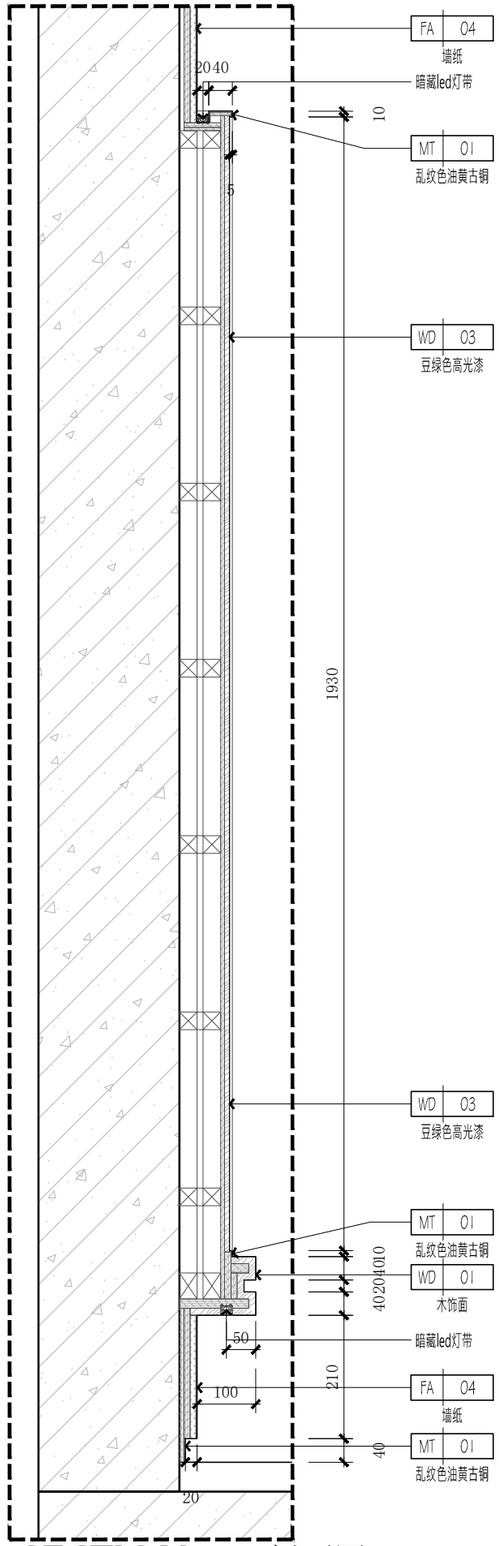

567 509-E-01 **SECTION** 剖面图

Scale 1:10

南京居格室内装饰
工程设计有限公司

版权所有，未经本公司书面同意，不得使用、抄袭及复制；不可度量图纸；施工单位须现场校验尺寸，如有不符须立即通知本公司。
ALL DESIGNS OF THIS DRAWING ARE THE PROPERTY OF THIS COMPANY. AND CANNOT BE USED WITHOUT ITS WRITTEN PERMISSION. DO NOT SCALE DRAWINGS. ALL MEASUREMENT MUST BE CHECHED AND VERIFIED ON SITE. ANY DISCREPANCIES SHALL BE REPORTED TO THIS COMPANY IMMEDIATELY.

项目名称:
办案备勤房室内装饰改造工程

建设方:

专　业:	样板字体	手签栏
负　责:		
审　定:		
审　核:		唐飞
校　对:		张浩
设　计:		
绘　图:		钟波

图纸名称:	大样图
比例:	见图
日期:	2025.05
图纸编号:	S-26

修改记录:	摘要:	日期:
△		
△		
△		
△		

图章加盖:

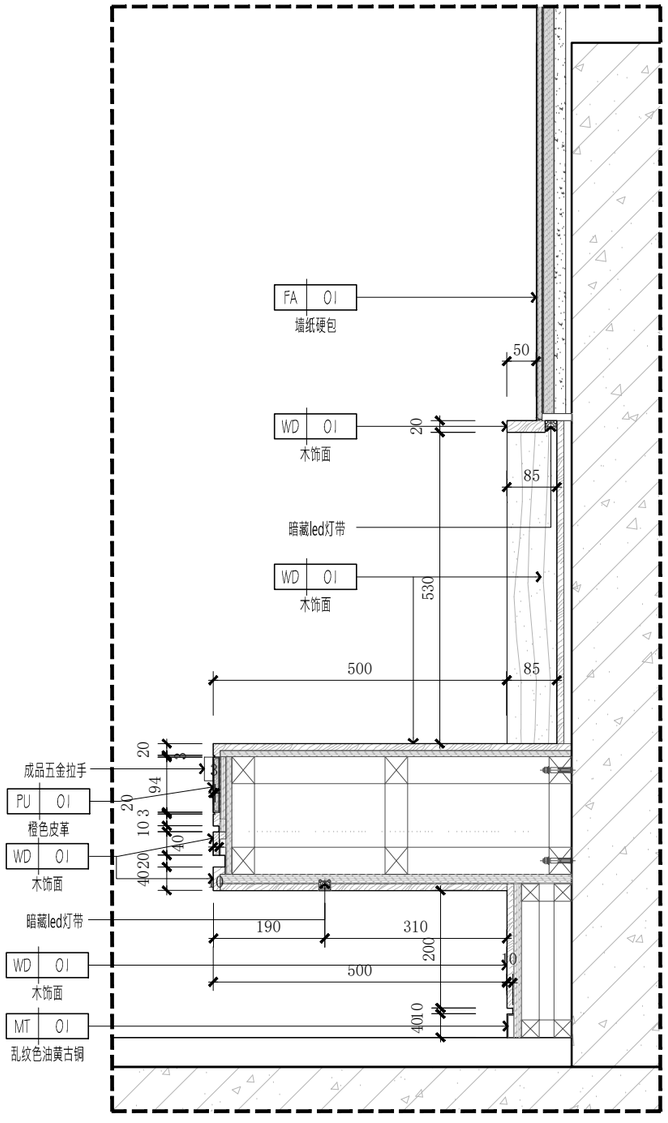

568 SECTION 剖面图
509-E-02 Scale 1:10

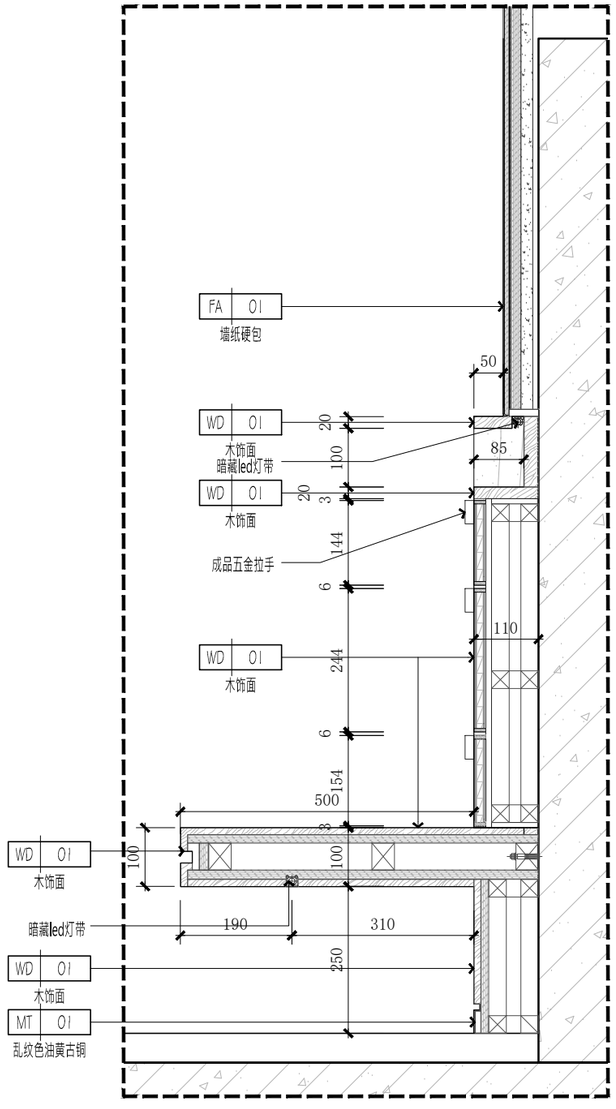

569 SECTION 剖面图
509-E-02 Scale 1:10

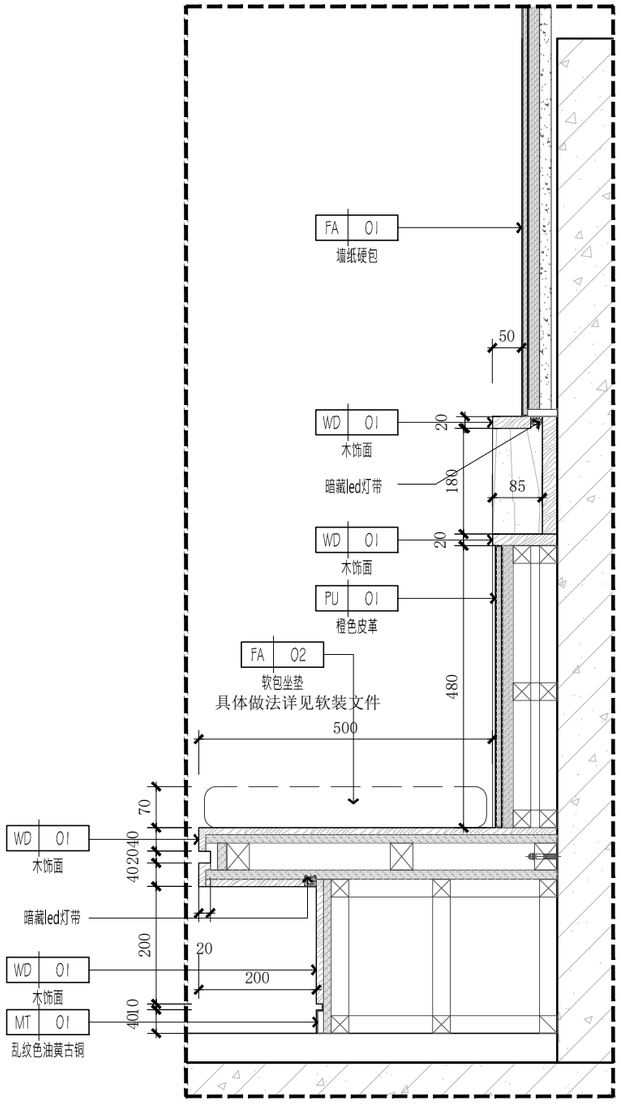

570 SECTION 剖面图
509-E-02 Scale 1:10

南京居格室内装饰
工程设计有限公司

版权所有，未经本公司书面同意，不得使用、抄袭及复制；不可度量图纸；施工单位须现场校验尺寸，如有不符须立即通知本公司。
ALL DESIGNS OF THIS DRAWING ARE THE PROPERTY OF THIS COMPANY. AND CANNOT BE USED WITHOUT ITS WRITTEN PERMISSION. DO NOT SCALE DRAWINGS. ALL MEASUREMENT MUST BE CHECHED AND VERIFIED ON SITE. ANY DISCREPANCIES SHALL BE REPORTED TO THIS COMPANY IMMEDIATELY.

项目名称:
办案备勤房室内装饰改造工程

建设方:

专 业:	样板字体	手签栏
负 责:		
审 定:		
审 核:		唐飞
校 对:		张洁
设 计:		
绘 图:		

图纸名称:	大样图
比例:	见图
日期:	2025.05
图纸编号:	S-27

修改记录:	摘要:	日期:
△		
△		
△		
△		

图章加盖:

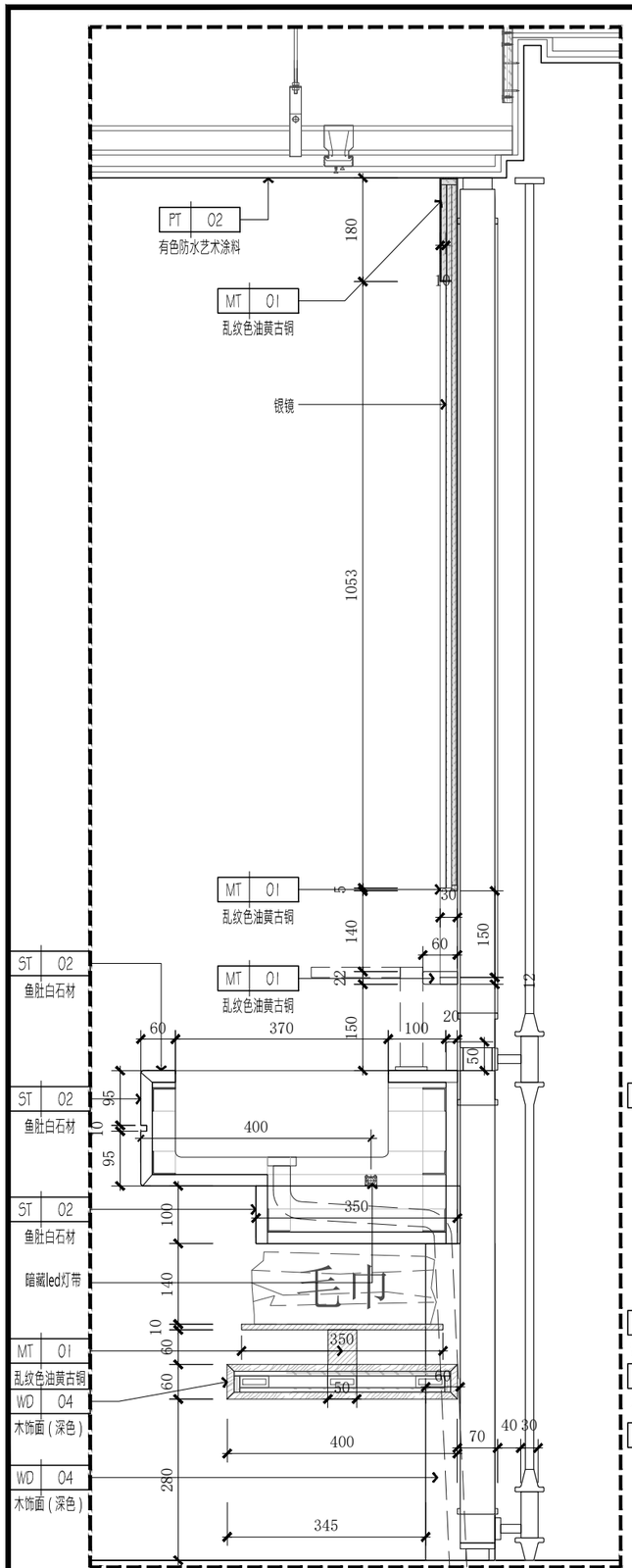

S71 SECTION 剖面图
509-E-03 Scale 1:10

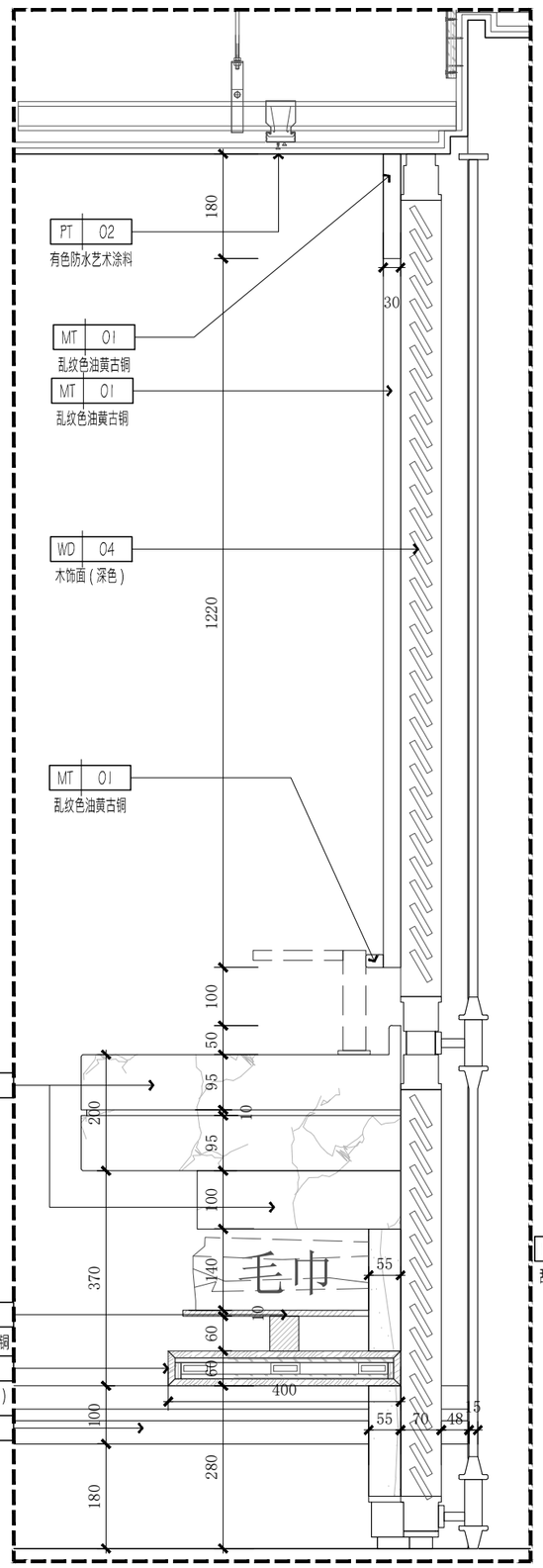

S72 SECTION 剖面图
509-E-03 Scale 1:10

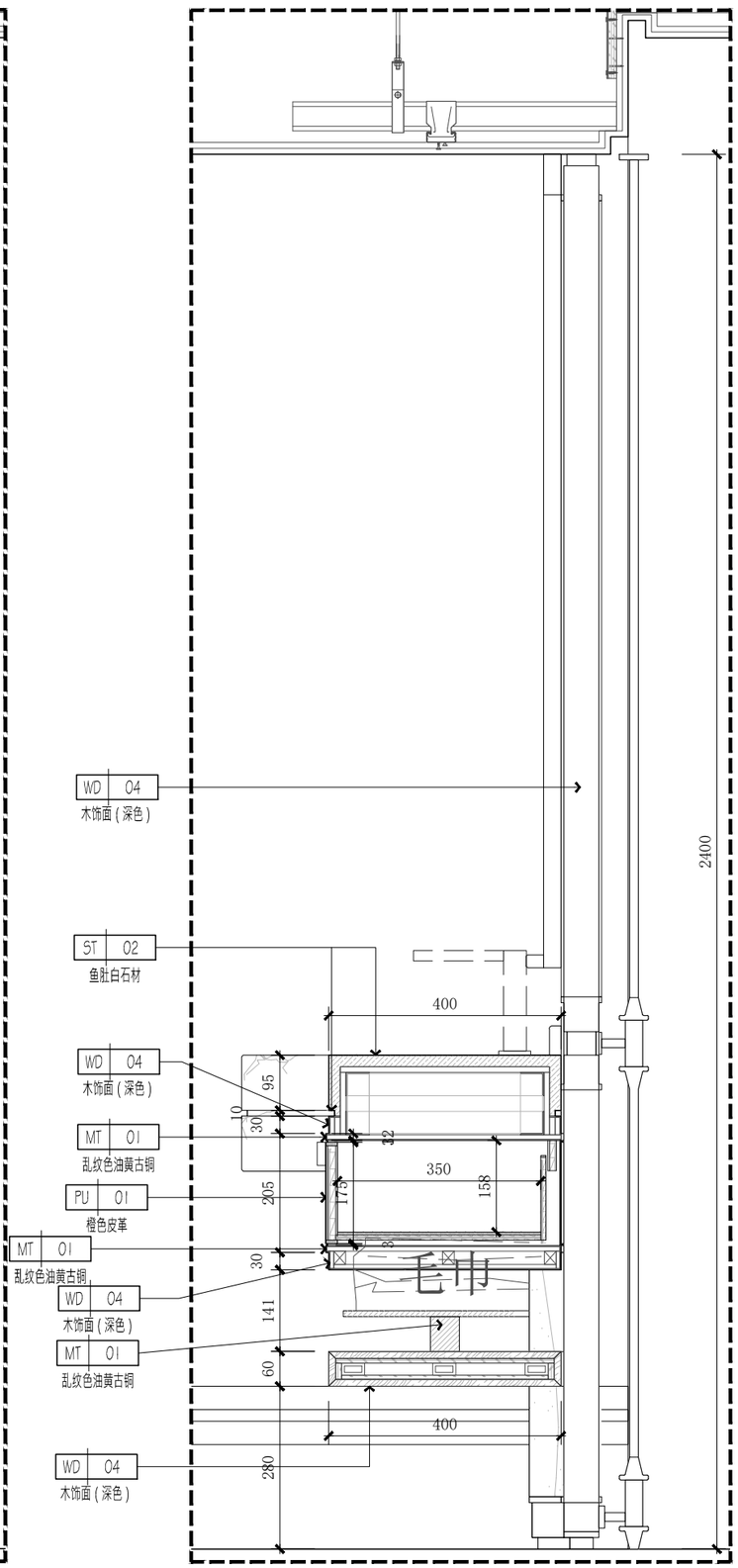

S73 SECTION 剖面图
509-E-03 Scale 1:10

南京居格室内装饰
工程设计有限公司

版权所有，未经本公司书面同意，不得使用、抄袭及复制；不可度量图纸；施工单位须现场校验尺寸，如有不符须立即通知本公司。
ALL DESIGNS OF THIS DRAWING ARE THE PROPERTY OF THIS COMPANY. AND CANNOT BE USED WITHOUT ITS WRITTEN PERMISSION. DO NOT SCALE DRAWINGS. ALL MEASUREMENT MUST BE CHECHED AND VERIFIED ON SITE. ANY DISCREPANCIES SHALL BE REPORTED TO THIS COMPANY IMMEDIATELY.

项目名称:
办案备勤房室内装饰改造工程

建设方:

专 业:	样板字体	手签栏
负 责:		
审 定:		
审 核:		唐飞
校 对:		张浩
设 计:		
绘 图:		

图纸名称:	大样图
比例:	见图
日期:	2025.05
图纸编号:	S-28

修改记录:	摘要:	日期:
△		
△		
△		
△		

图章加盖:

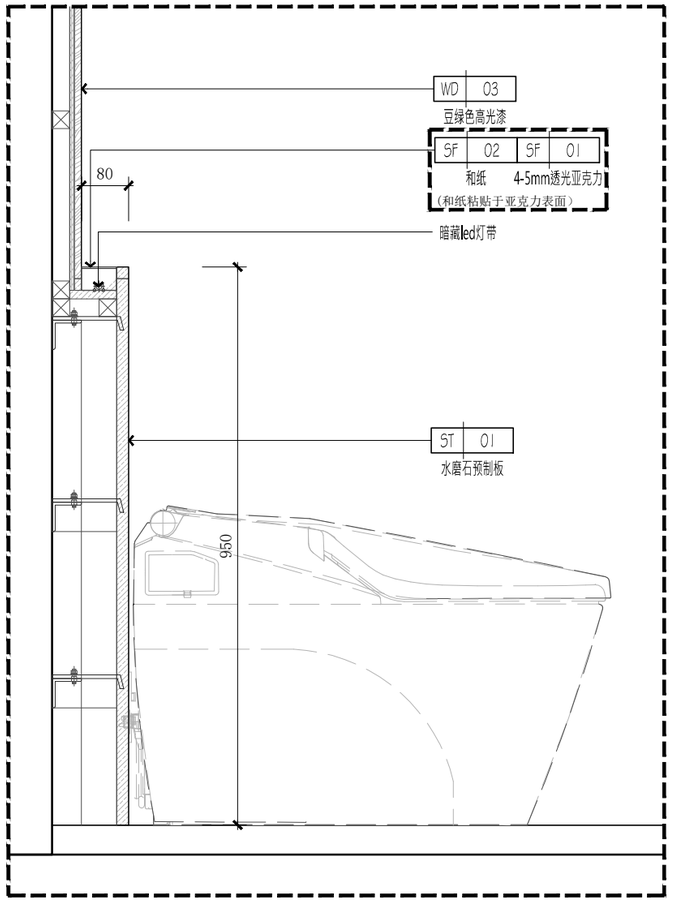

574 509-E-04 **SECTION** 剖面图
Scale 1:10

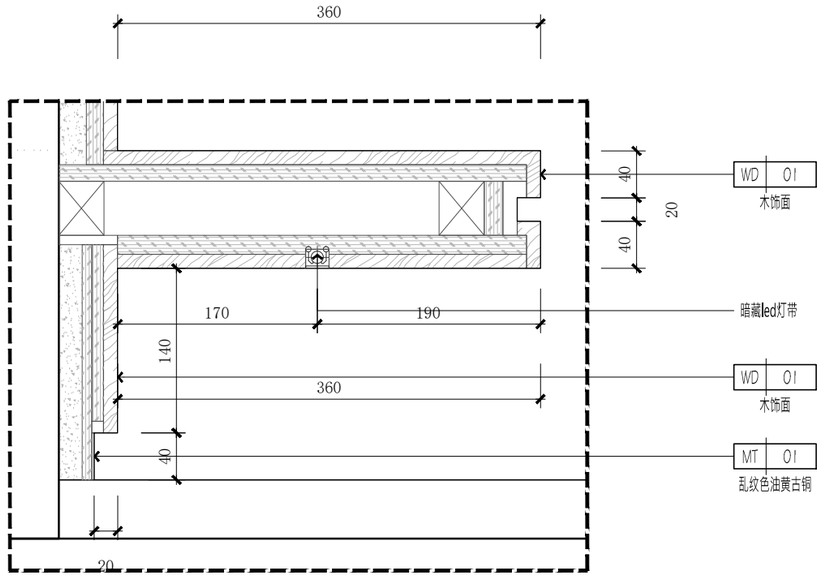

575 509-E-04 **SECTION** 剖面图
Scale 1:5

南京居格室内装饰
工程设计有限公司

版权所有，未经本公司书面同意，不得使用、抄袭及复制；不可度量图纸；施工单位须现场校验尺寸，如有不符须立即通知本公司。
ALL DESIGNS OF THIS DRAWING ARE THE PROPERTY OF THIS COMPANY. AND CANNOT BE USED WITHOUT ITS WRITTEN PERMISSION. DO NOT SCALE DRAWINGS. ALL MEASUREMENT MUST BE CHECHED AND VERIFIED ON SITE. ANY DISCREPANCIES SHALL BE REPORTED TO THIS COMPANY IMMEDIATELY.

项目名称:
办案备勤房室内装饰改造工程

建设方:

专 业:	样板字体	手签栏
负 责:		
审 定:		
审 核:		唐飞
校 对:		张洁
设 计:		
绘 图:		

图纸名称:	大样图
比例:	见图
日期:	2025.05
图纸编号:	S-29

修改记录:	摘要:	日期:
△		
△		
△		
△		

图章加盖:

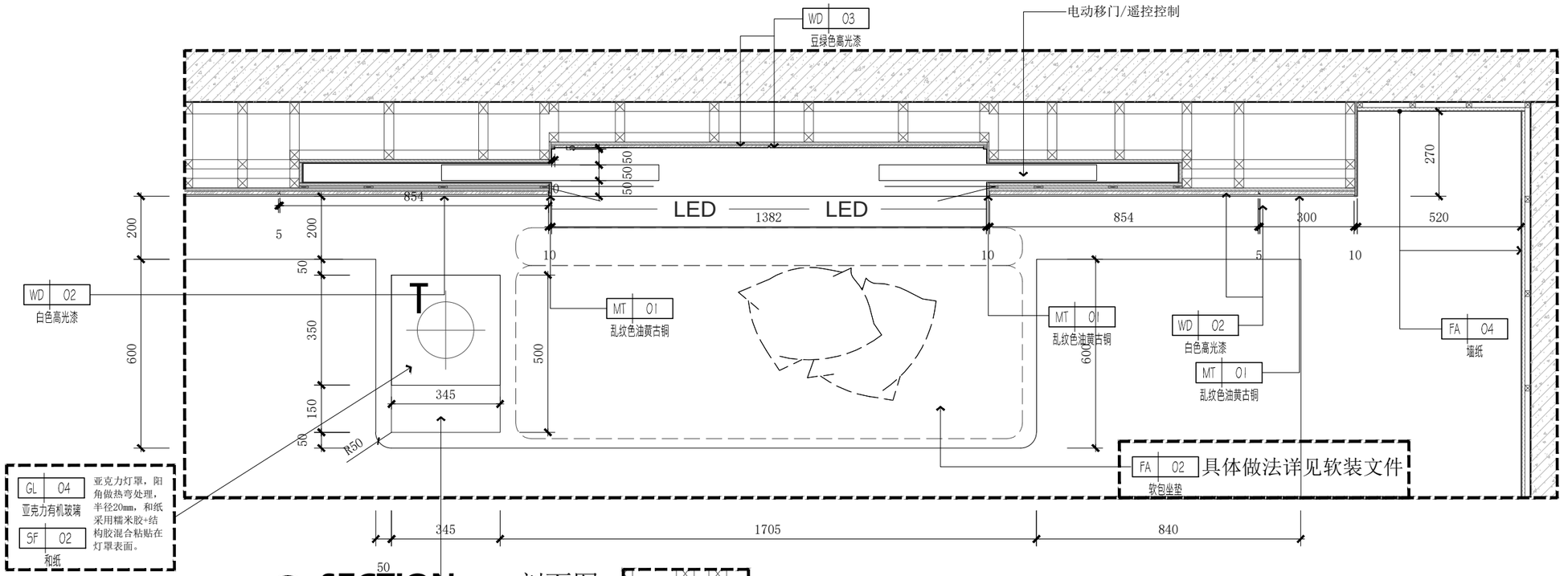

576 510-E-04 **SECTION** 剖面图

Scale 1:15

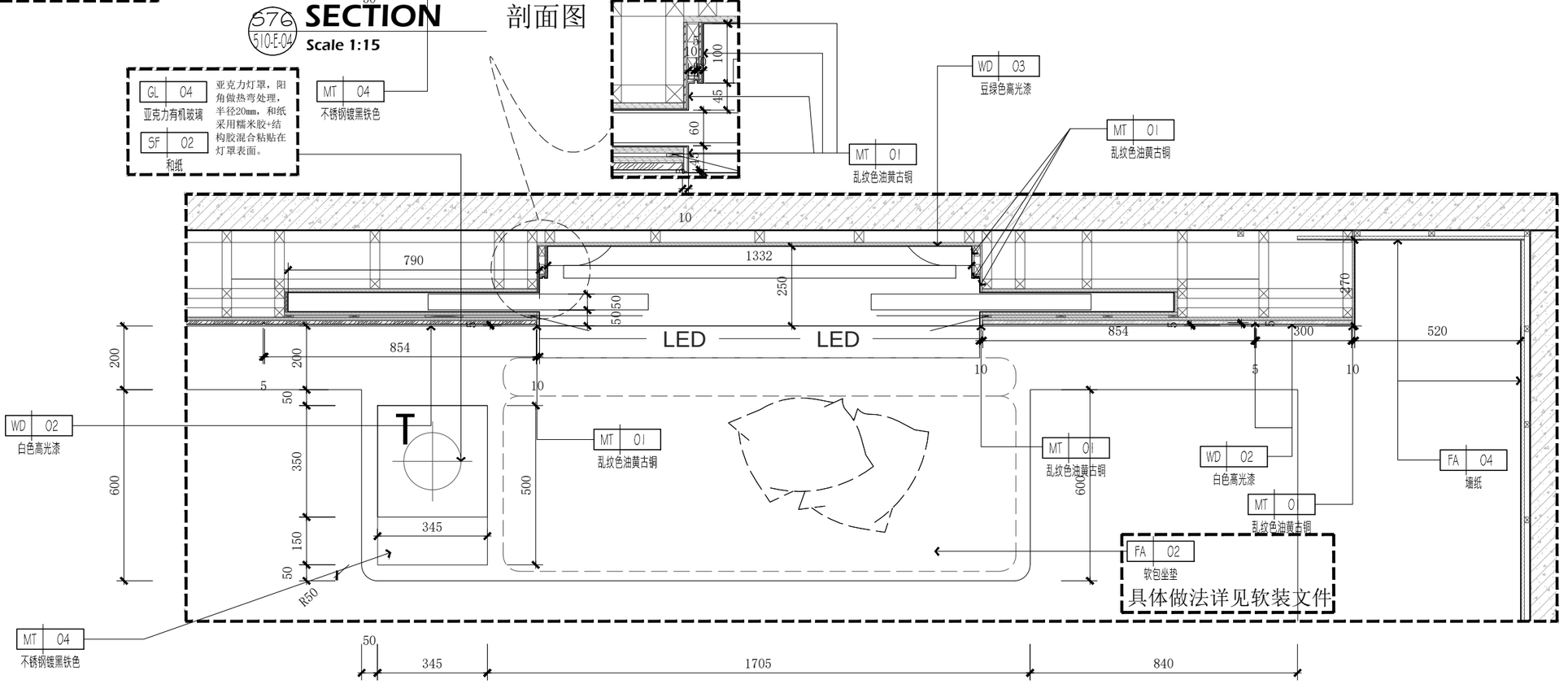

577 510-E-04 **SECTION** 剖面图

Scale 1:15

南京居格室内装饰工程设计有限公司

版权所有，未经本公司书面同意，不得使用、抄袭及复制；不可度量图纸；施工单位须现场校验尺寸，如有不符须立即通知本公司。
ALL DESIGNS OF THIS DRAWING ARE THE PROPERTY OF THIS COMPANY. AND CANNOT BE USED WITHOUT ITS WRITTEN PERMISSION. DO NOT SCALE DRAWINGS. ALL MEASUREMENT MUST BE CHECHED AND VERIFIED ON SITE. ANY DISCREPANCIES SHALL BE REPORTED TO THIS COMPANY IMMEDIATELY.

项目名称: 办案备勤房室内装饰改造工程

建设方:

专 业:	样板字体	手签栏
负 责:		
审 定:		
审 核:		唐飞
校 对:		
设 计:		
绘 图:		

图纸名称:	大样图
比例:	见图
日期:	2025.05
图纸编号:	S-30

修改记录:	摘要:	日期:
△		
△		
△		
△		

图章加盖:

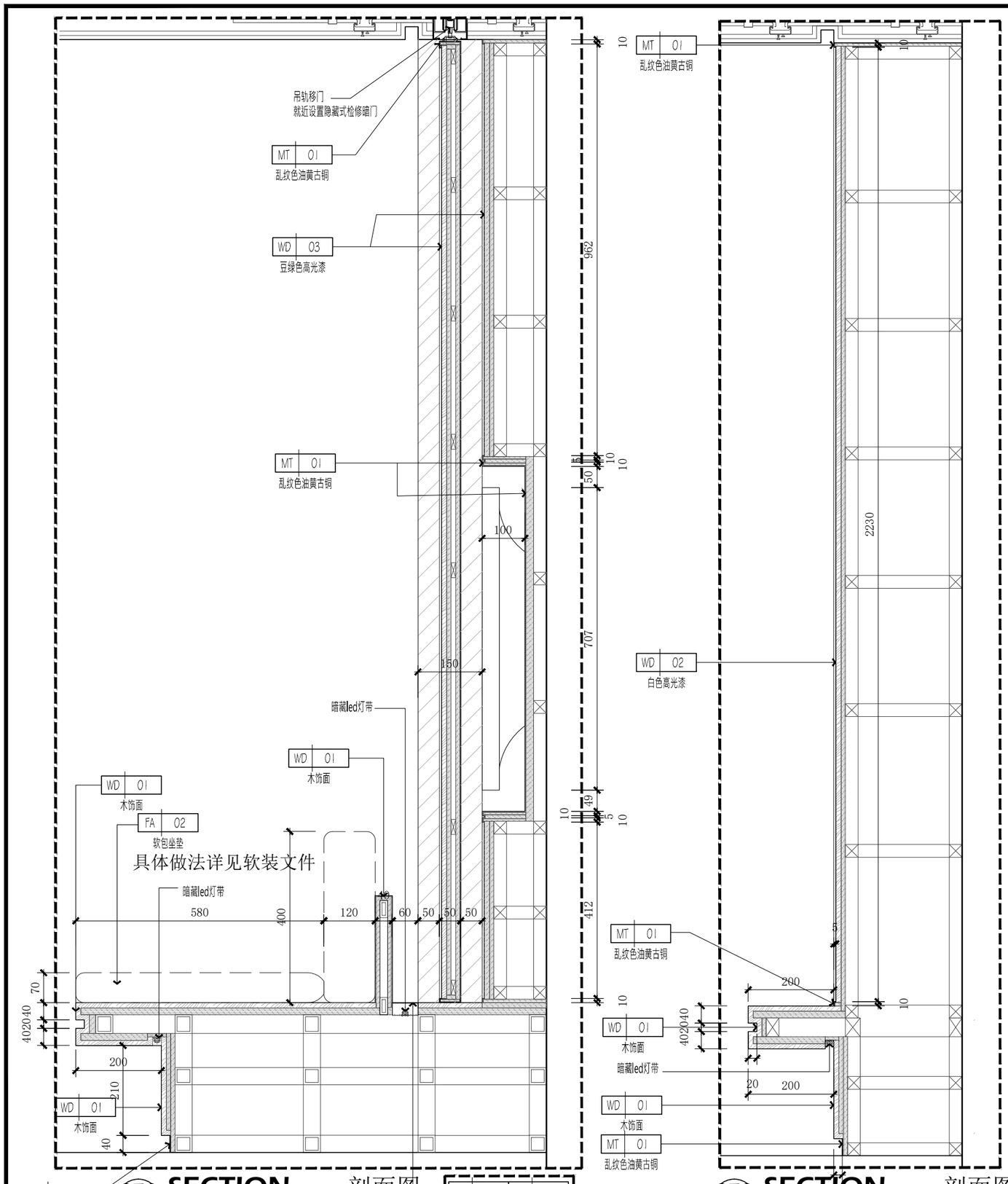

578 510-E-04 **SECTION** 剖面图
Scale 1:10

579 510-E-04 **SECTION** 剖面图
Scale 1:10

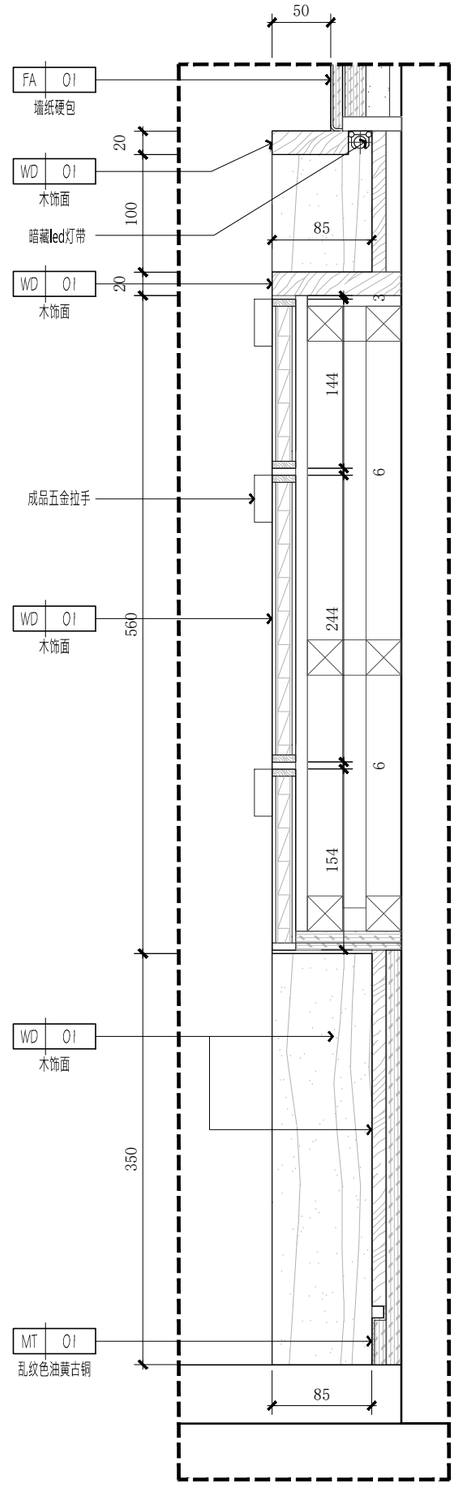

580 510-E-01 **SECTION** 剖面图
Scale 1:5

南京居格室内装饰
工程设计有限公司

版权所有，未经本公司书面同意，不得使用、抄袭及复制；不可度量图纸；施工单位须现场校验尺寸，如有不符须立即通知本公司。
ALL DESIGNS OF THIS DRAWING ARE THE PROPERTY OF THIS COMPANY. AND CANNOT BE USED WITHOUT ITS WRITTEN PERMISSION. DO NOT SCALE DRAWINGS. ALL MEASUREMENT MUST BE CHECHED AND VERIFIED ON SITE. ANY DISCREPANCIES SHALL BE REPORTED TO THIS COMPANY IMMEDIATELY.

项目名称:
办案备勤房室内装饰改造工程

建设方:

专　业:	样板字体	手签栏
负　责:		
审　定:		
审　核:		唐飞
校　对:		
设　计:		
绘　图:		

图纸名称:	大样图
比例:	见图
日期:	2025.05
图纸编号:	S-31

修改记录:	摘要:	日期:
△		
△		
△		
△		

图章加盖:

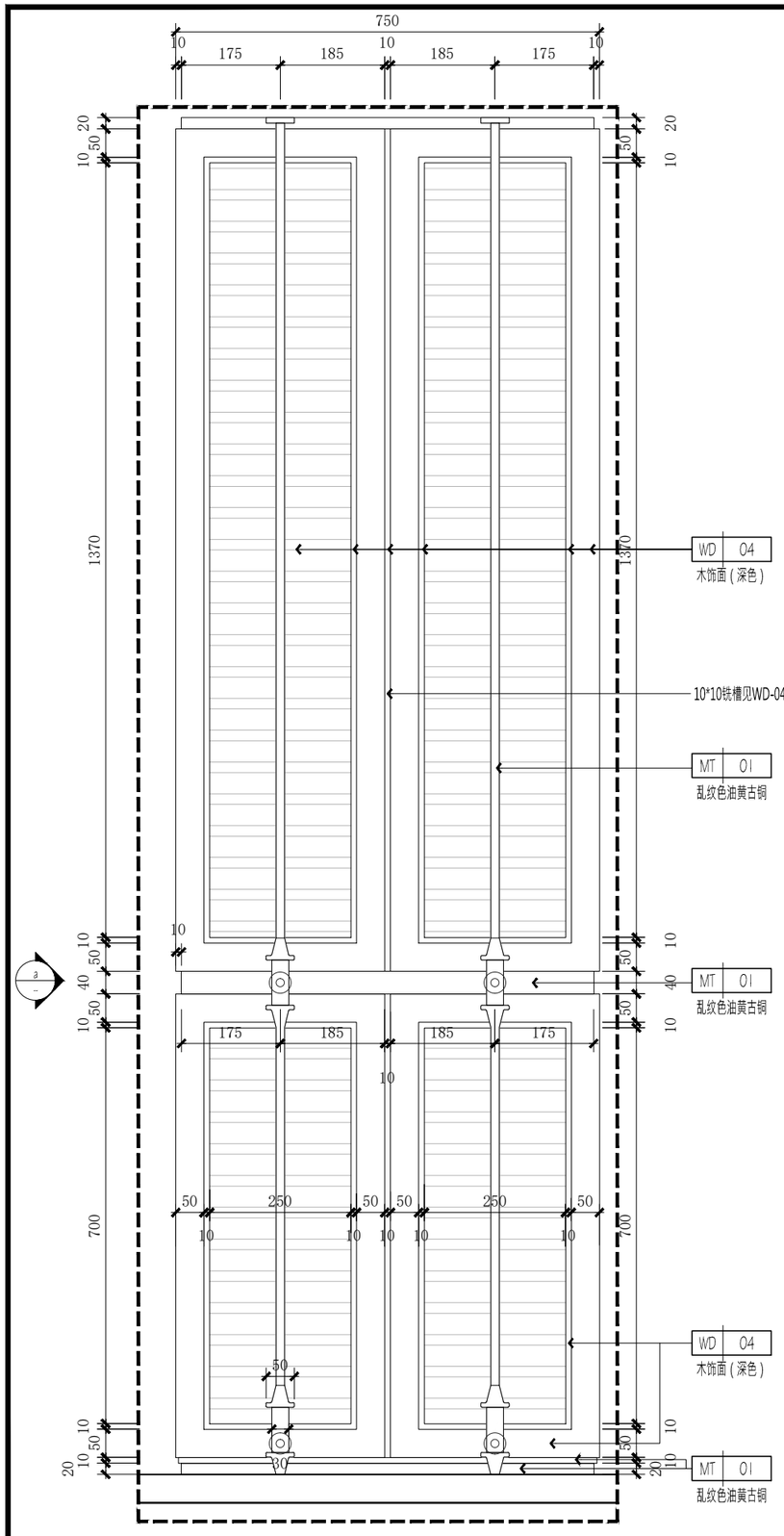

D13
510-E-02

DETAIL 大样图

Scale 1:10

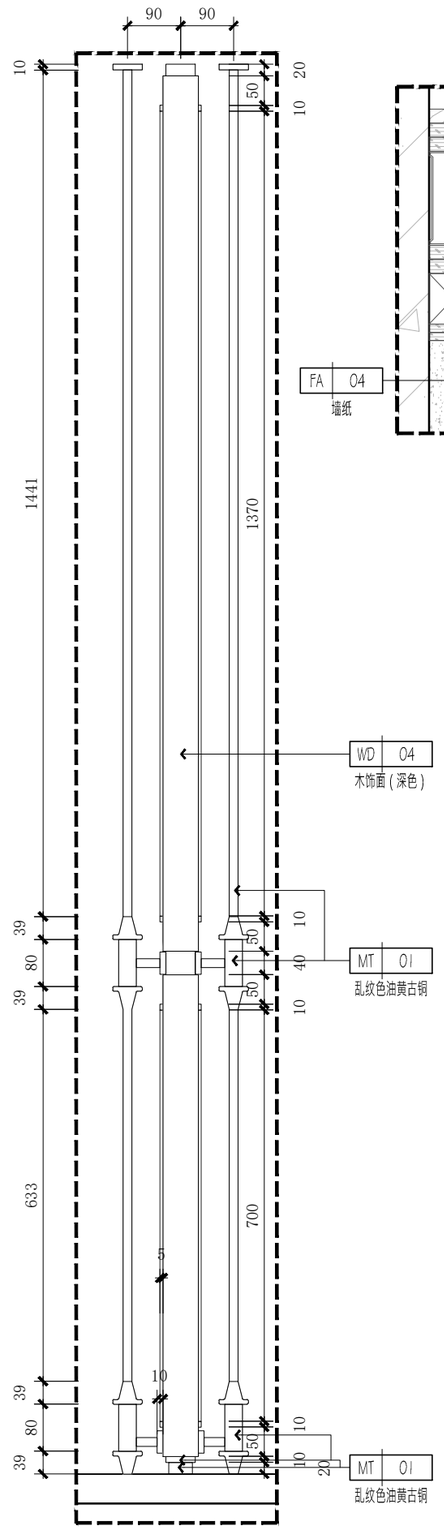

a

ELEVATION 立面图

Scale 1:10

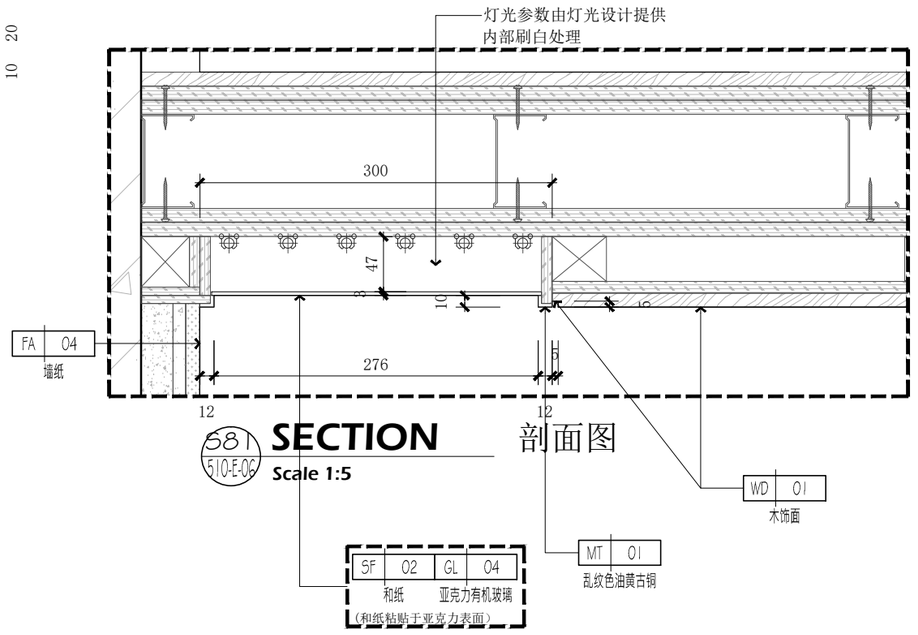

581
510-E-06

SECTION 剖面图

Scale 1:5

南京居格室内装饰
工程设计有限公司

版权所有，未经本公司书面同意，不得使用、抄袭及复制；不可度量图纸；施工单位须现场校验尺寸，如有不符须立即通知本公司。
ALL DESIGNS OF THIS DRAWING ARE THE PROPERTY OF THIS COMPANY. AND CANNOT BE USED WITHOUT ITS WRITTEN PERMISSION. DO NOT SCALE DRAWINGS. ALL MEASUREMENT MUST BE CHECHED AND VERIFIED ON SITE. ANY DISCREPANCIES SHALL BE REPORTED TO THIS COMPANY IMMEDIATELY.

项目名称：
办案备勤房室内装饰改造工程

建设方：

专　业：	样板字体	手签栏
负　责：		
审　定：		
审　核：		唐飞
校　对：		张浩
设　计：		
绘　图：		

图纸名称：	大样图
比例：	见图
日期：	2025.05
图纸编号：	S-32

修改记录：	摘要：	日期：
△		
△		
△		
△		

图章加盖：

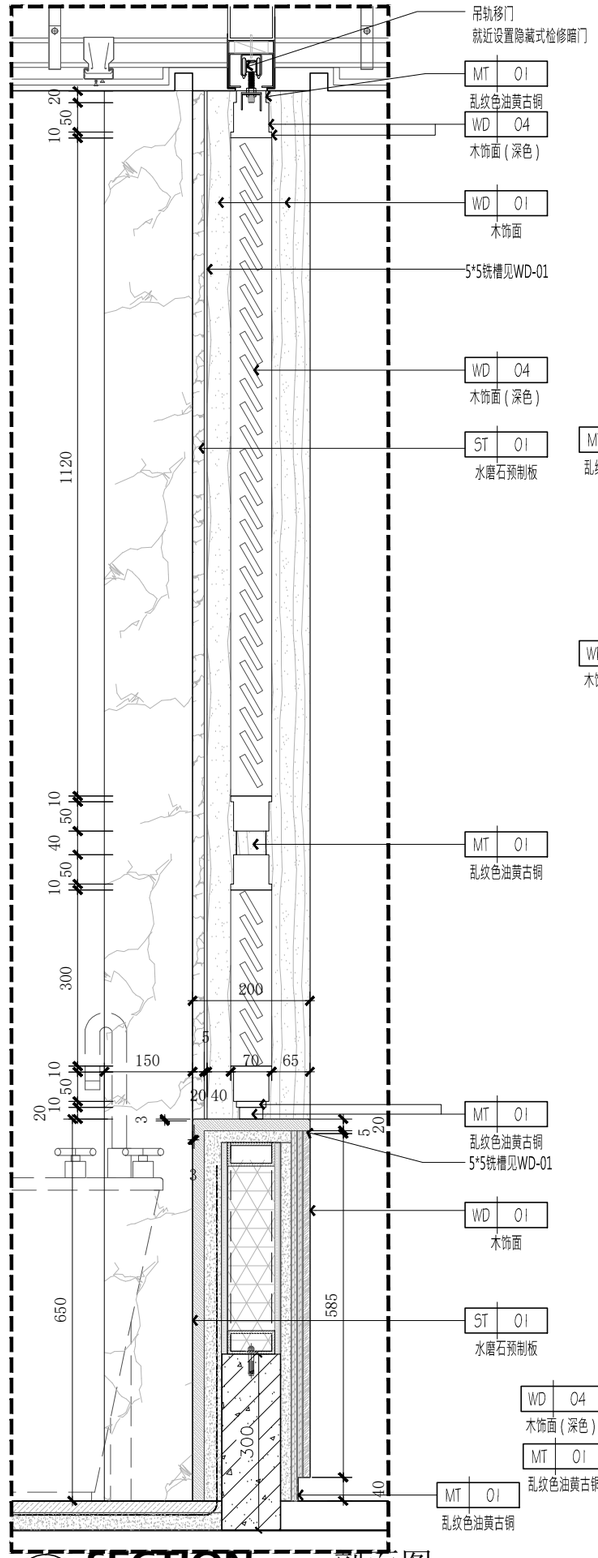

582
510-E-04

SECTION 剖面图

Scale 1:10

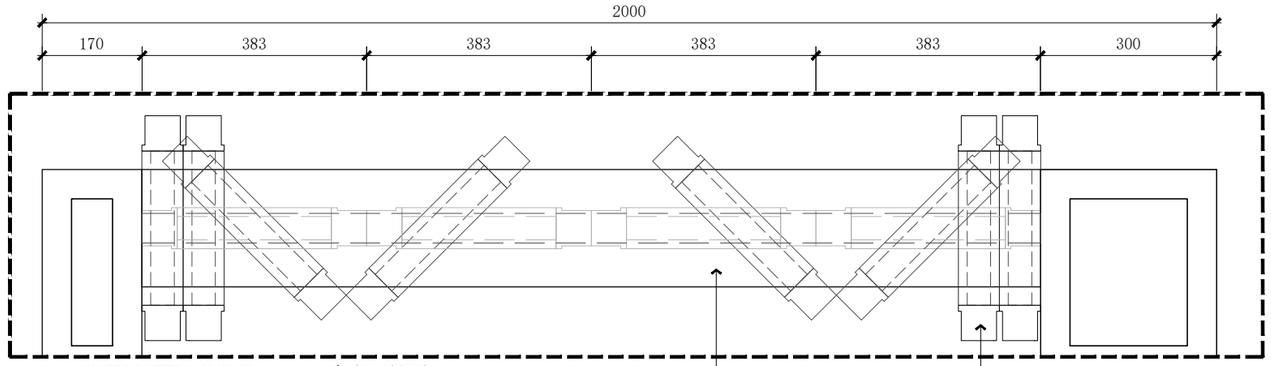

583
510-E-04

SECTION 剖面图

Scale 1:10

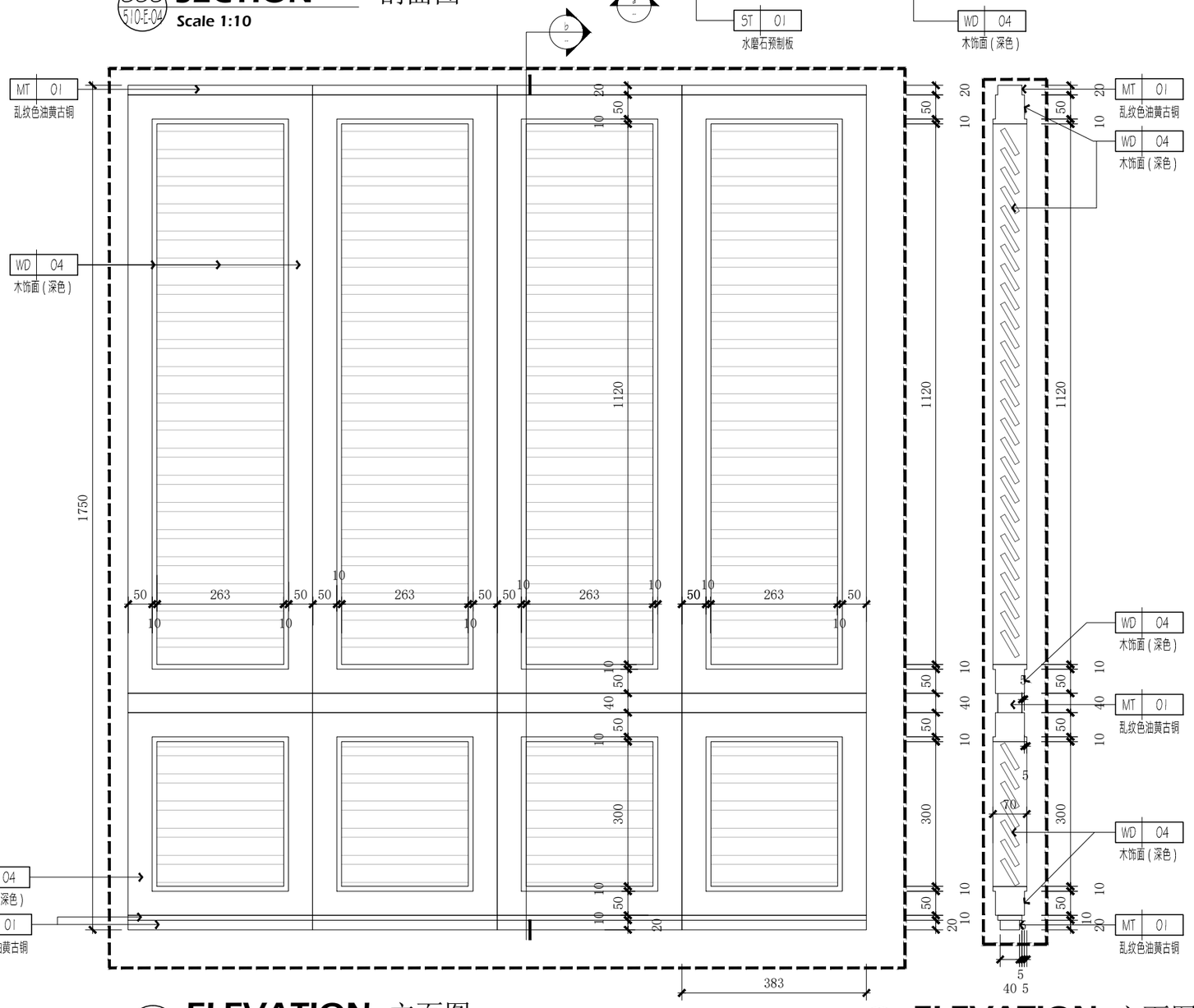

a

ELEVATION 立面图

Scale 1:10

b

ELEVATION 立面图

Scale 1:10

南京居格室内装饰
工程设计有限公司

版权所有，未经本公司书面同意，不得使用、抄袭及复制；不可度量图纸；施工单位须现场校验尺寸，如有不符须立即通知本公司。
ALL DESIGNS OF THIS DRAWING ARE THE PROPERTY OF THIS COMPANY. AND CANNOT BE USED WITHOUT ITS WRITTEN PERMISSION. DO NOT SCALE DRAWINGS. ALL MEASUREMENT MUST BE CHECHED AND VERIFIED ON SITE. ANY DISCREPANCIES SHALL BE REPORTED TO THIS COMPANY IMMEDIATELY.

项目名称:
办案备勤房室内装饰改造工程

建设方:

专 业:	样板字体	手签栏
负 责:		
审 定:		
审 核:		唐飞
校 对:		
设 计:		
绘 图:		

图纸名称:	大样图
比例:	见图
日期:	2025.05
图纸编号:	S-33

修改记录:	摘要:	日期:
△		
△		
△		
△		

图章加盖:

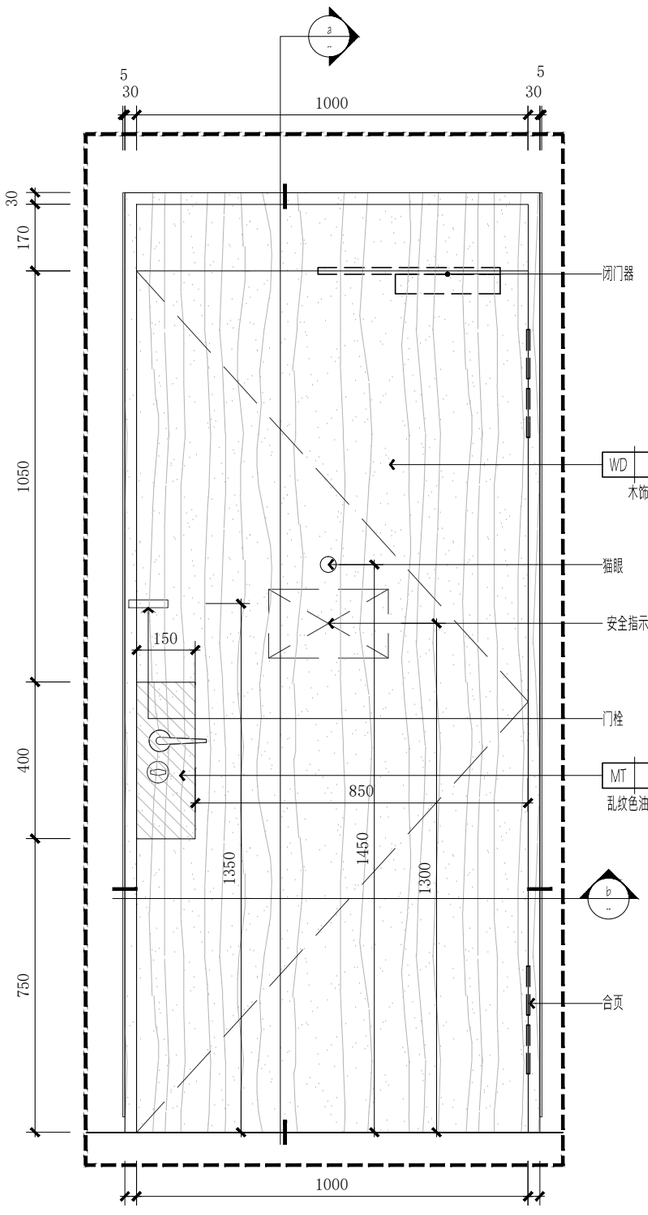

M1 **DETAIL** 客房门

Scale 1:15

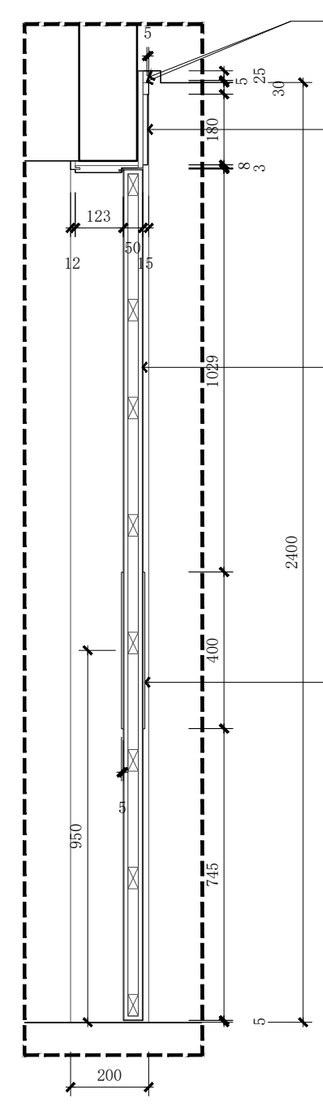

a **SECTION** 剖面图

Scale 1:15

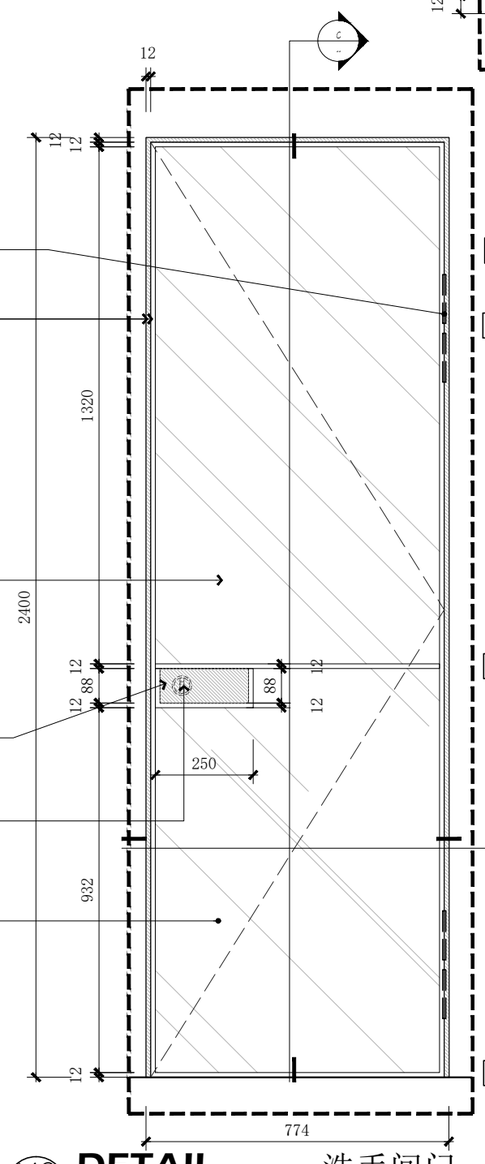

M2 **DETAIL** 洗手间门

Scale 1:15

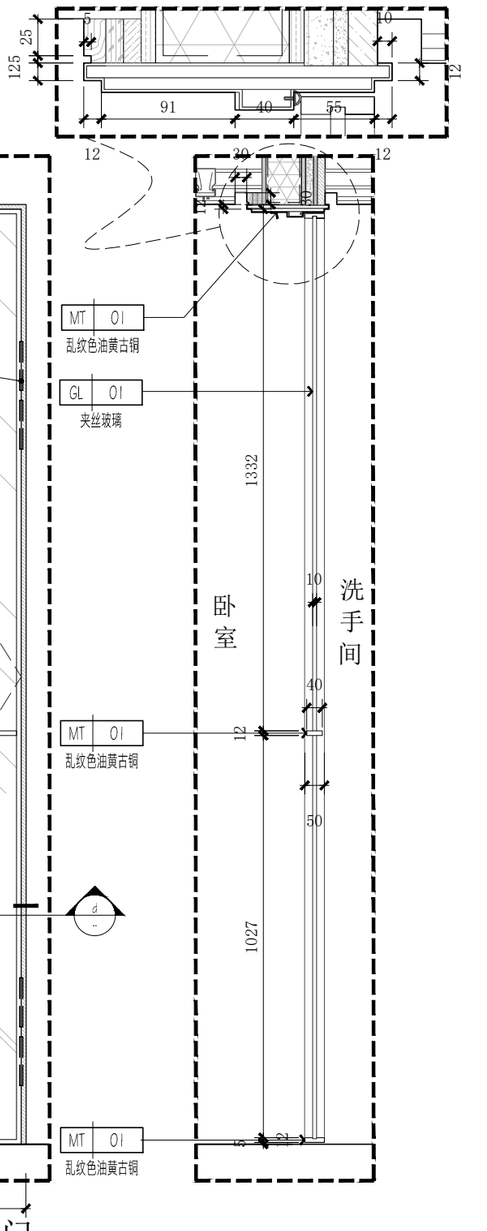

c **SECTION** 剖面图

Scale 1:15

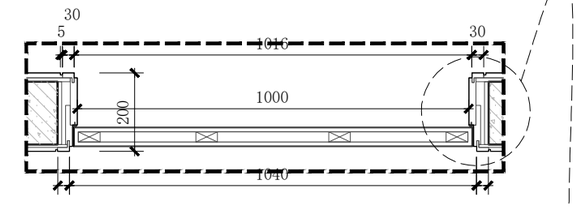

b **SECTION** 剖面图

Scale 1:15

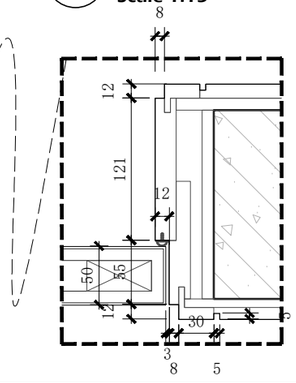

注：对公区过道门套收口方式由施工单位根据现场实际情况深化出图三方确认后方可施工，需确保与整体设计的连贯性

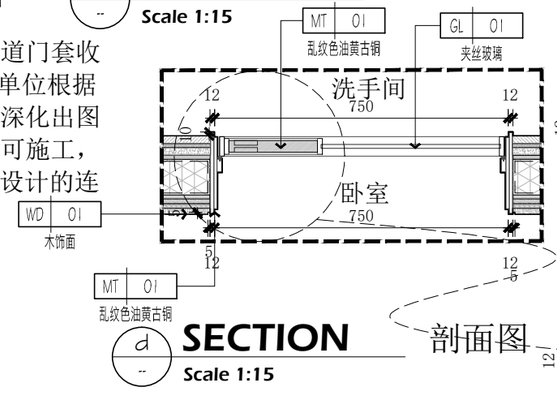

d **SECTION** 剖面图

Scale 1:15

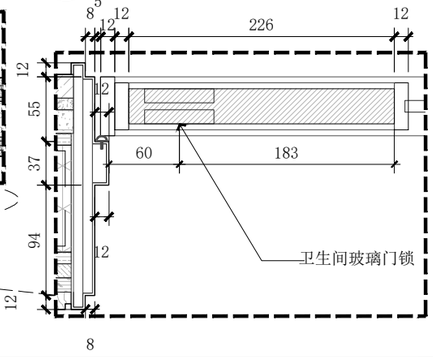

c **SECTION** 剖面图

Scale 1:15

南京居格室内装饰工程设计有限公司

版权所有，未经本公司书面同意，不得使用、抄袭及复制；不可度量图纸；施工单位须现场校验尺寸，如有不符须立即通知本公司。
ALL DESIGNS OF THIS DRAWING ARE THE PROPERTY OF THIS COMPANY. AND CANNOT BE USED WITHOUT ITS WRITTEN PERMISSION. DO NOT SCALE DRAWINGS. ALL MEASUREMENT MUST BE CHECHED AND VERIFIED ON SITE. ANY DISCREPANCIES SHALL BE REPORTED TO THIS COMPANY IMMEDIATELY.

项目名称：办案备勤房室内装饰改造工程

建设方：

专　业：	样板字体	手签栏
负　责：		
审　定：		
审　核：		唐飞
校　对：		
设　计：		
绘　图：		

图纸名称：	门表
比例：	见图
日期：	2025.05
图纸编号：	M-01

修改记录：	摘要：	日期：
△		
△		
△		
△		

图章加盖：

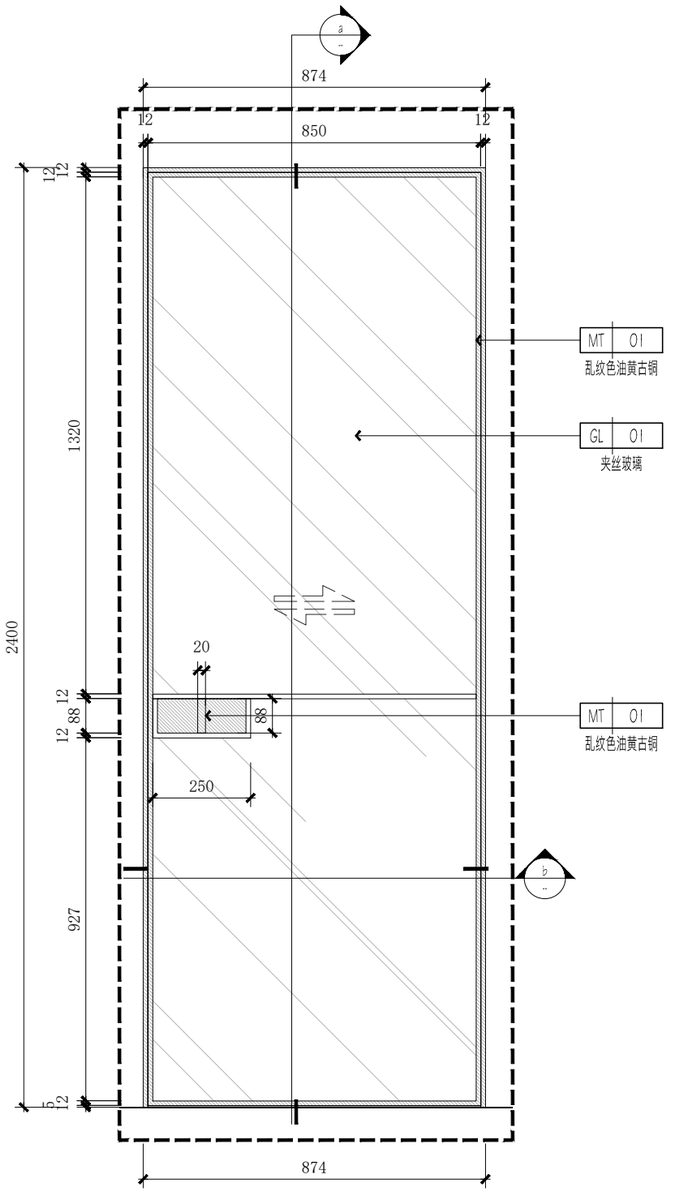

M3 **DETAIL** 501客厅通卧室吊轨移门
Scale 1:15

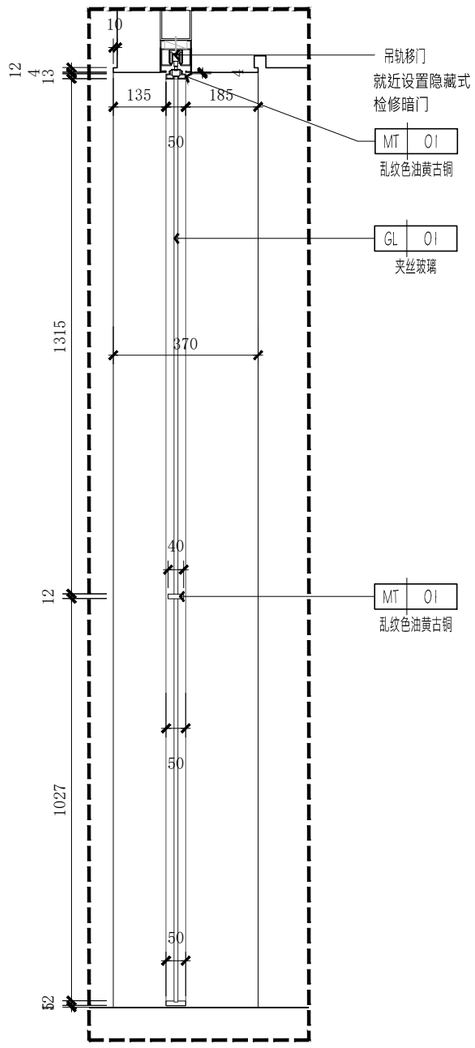

a **SECTION** 剖面图
Scale 1:15

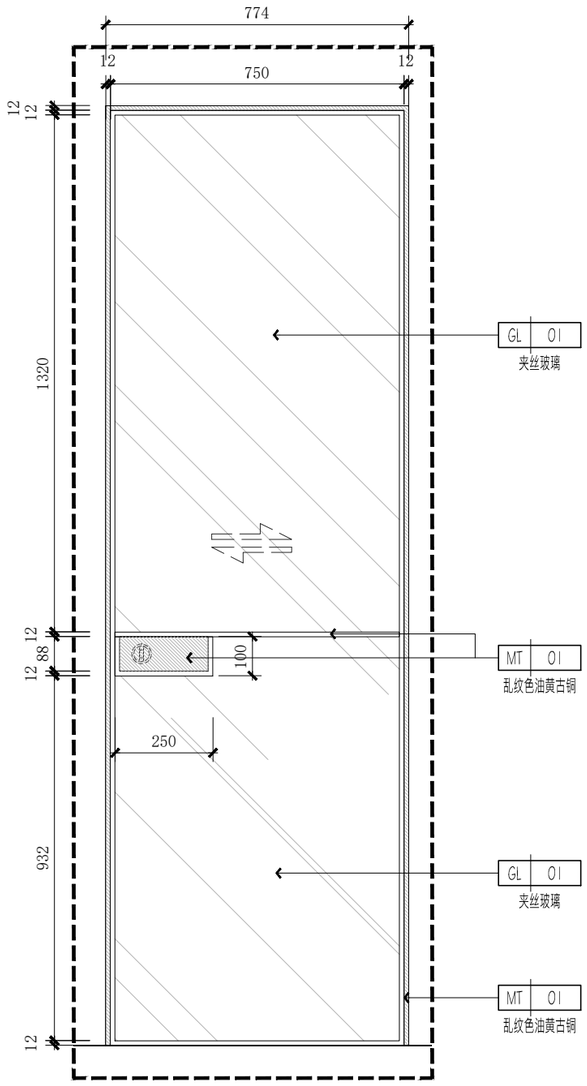

M4 **DETAIL** 通卫生间吊轨移门
Scale 1:15

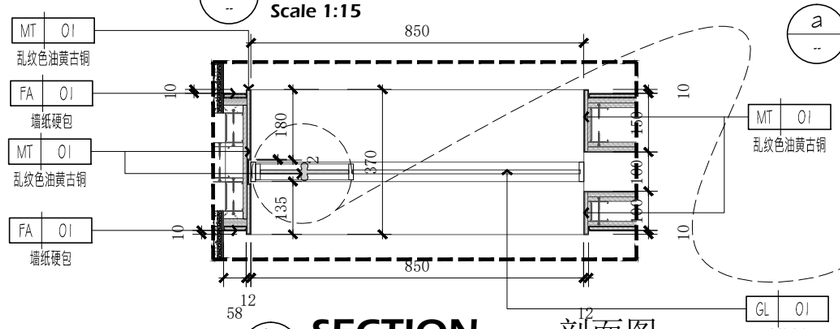

b **SECTION** 剖面图
Scale 1:15

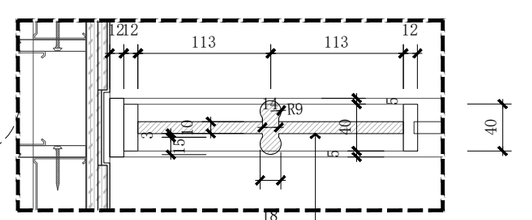

南京居格室内装饰
工程设计有限公司

版权所有，未经本公司书面同意，不得使用、抄袭及复制；不可度量图纸；施工单位须现场校验尺寸，如有不符须立即通知本公司。
ALL DESIGNS OF THIS DRAWING ARE THE PROPERTY OF THIS COMPANY. AND CANNOT BE USED WITHOUT ITS WRITTEN PERMISSION. DO NOT SCALE DRAWINGS. ALL MEASUREMENT MUST BE CHECHED AND VERIFIED ON SITE. ANY DISCREPANCIES SHALL BE REPORTED TO THIS COMPANY IMMEDIATELY.

项目名称:
办案备勤房室内装饰改造工程

建设方:

专　业:	样板字体	手签栏
负　责:		
审　定:		
审　核:		唐飞
校　对:		
设　计:		
绘　图:		

图纸名称:	门表
比例:	见图
日期:	2025.05
图纸编号:	M-02

修改记录:	摘要:	日期:
△		
△		
△		
△		

图章加盖:

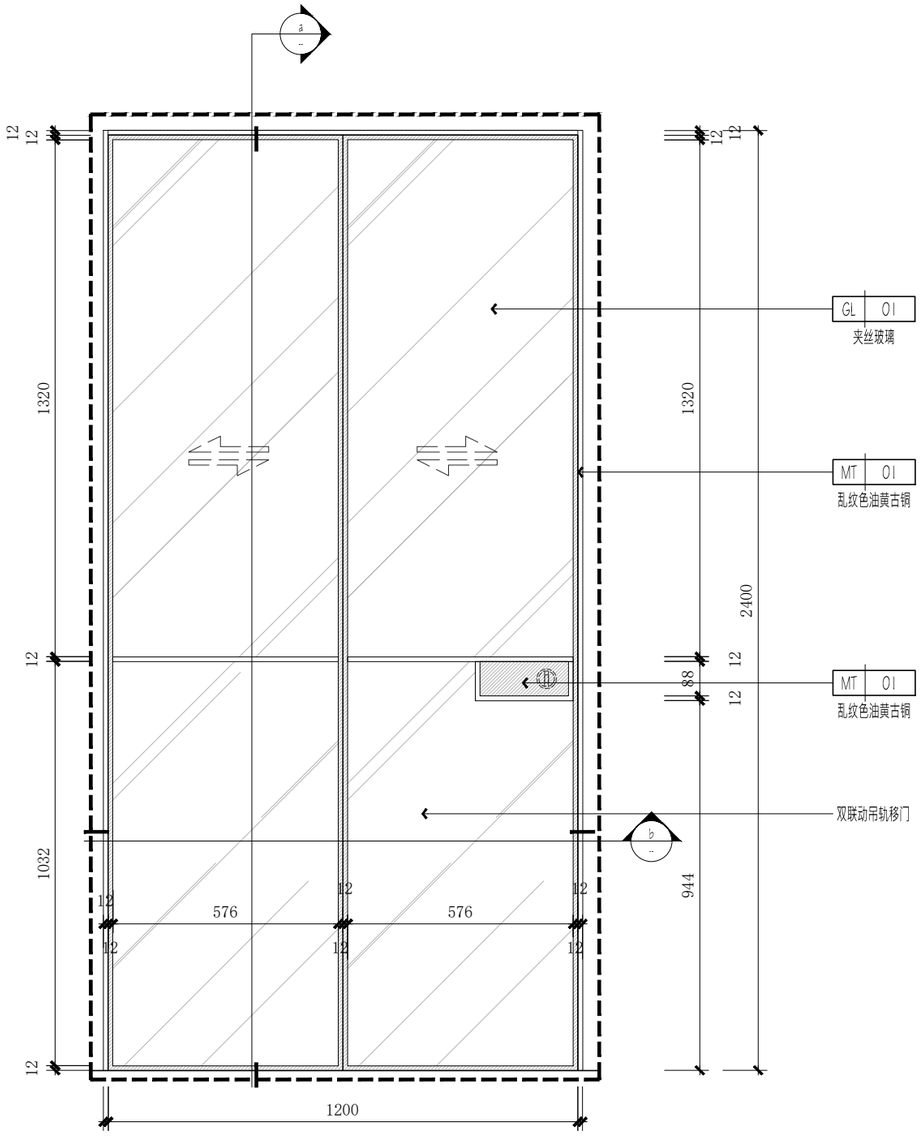

M5 **DETAIL** 510联动吊轨移门

Scale 1:15

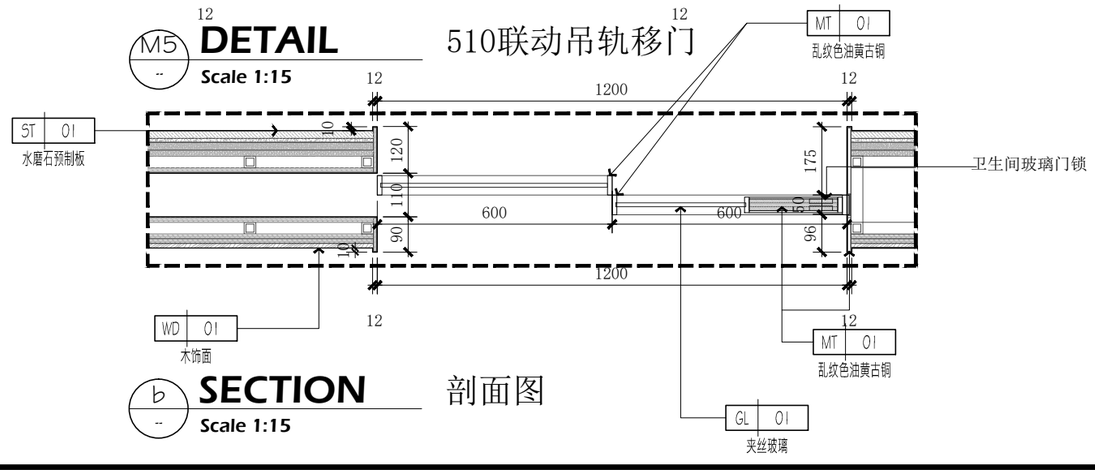

b **SECTION** 剖面图

Scale 1:15

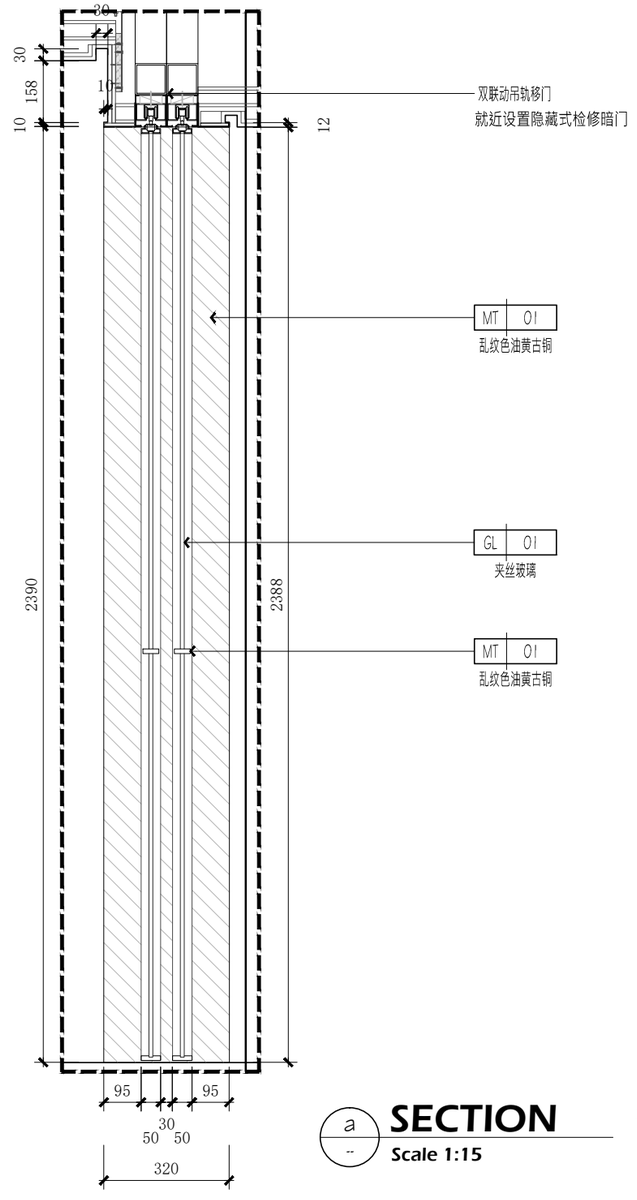

a **SECTION** 剖面图

Scale 1:15

南京居格室内装饰
工程设计有限公司

版权所有，未经本公司书面同意，不得使用、抄袭及复制；不可度量图纸；施工单位须现场校验尺寸，如有不符须立即通知本公司。
ALL DESIGNS OF THIS DRAWING ARE THE PROPERTY OF THIS COMPANY. AND CANNOT BE USED WITHOUT ITS WRITTEN PERMISSION. DO NOT SCALE DRAWINGS. ALL MEASUREMENT MUST BE CHECHED AND VERIFIED ON SITE. ANY DISCREPANCIES SHALL BE REPORTED TO THIS COMPANY IMMEDIATELY.

项目名称:
办案备勤房室内装饰改造工程

建设方:

专　业:	样板字体	手签栏
负　责:		
审　定:		
审　核:		唐飞
校　对:		
设　计:		
绘　图:		

图纸名称:	门表
比例:	见图
日期:	2025.05
图纸编号:	M-03

修改记录:	摘要:	日期:
△		
△		
△		
△		

图章加盖:

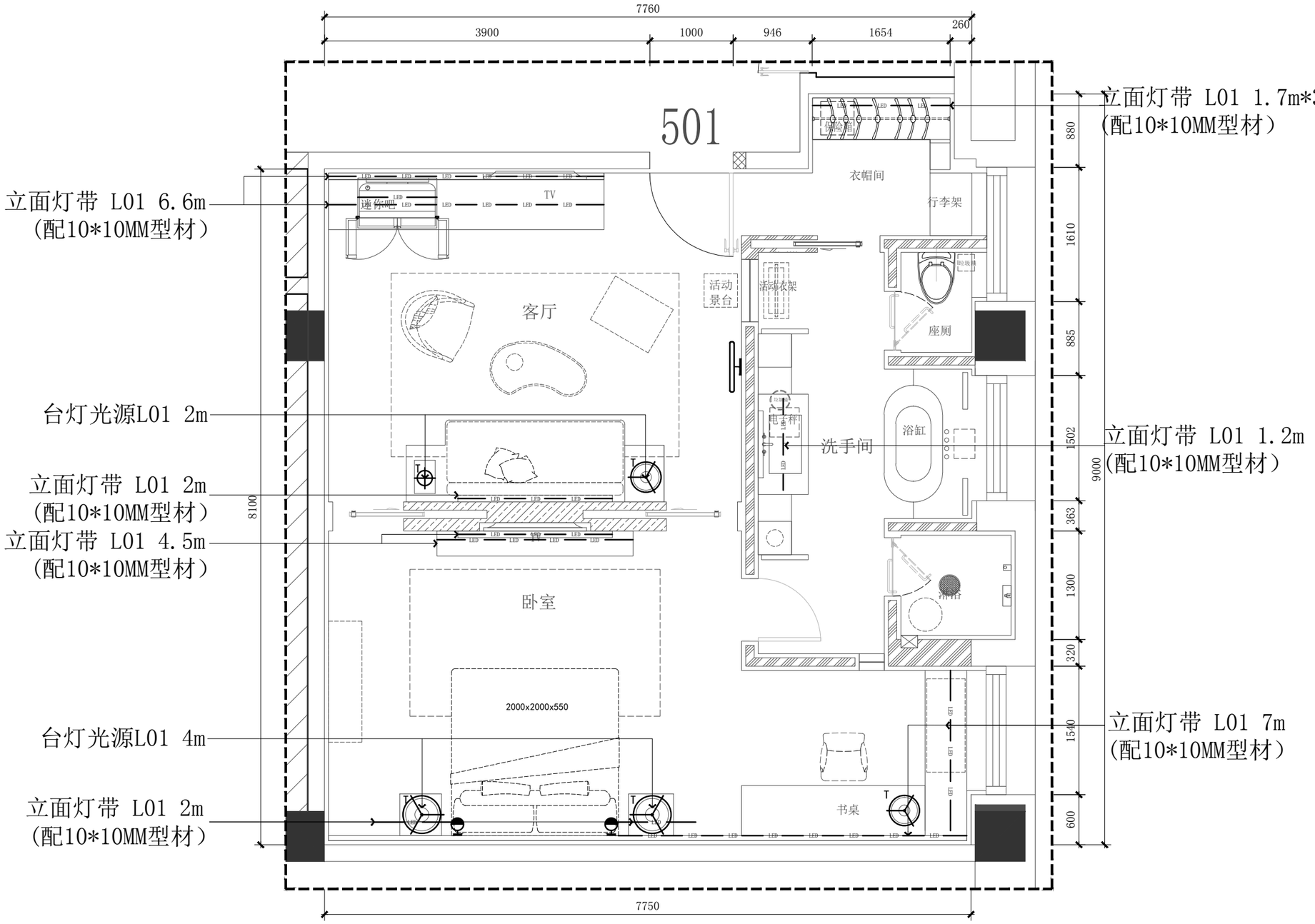

FIXTURE&FURNISHING PLAN

Scale 1:50

501 平面布置图

WG LIGHTING
维光照明

南京维光照明设计有限公司

E-MAIL:

PROJECT TITLE 项目名称

501

DRAWING TITLE 图名

501平面灯具图

CLIENT 建设单位

GENERAL NOTES 备注

A. 所有尺寸均以现场测量为准，如现场与图纸出现重大偏差请及时与本公司联系.

B. 施工时请注意结构完整及美观，有必要时可进行微量调整，允许公差±100MM.

A. Follow the size of measure on site, and contact us once find big difference from original drawing.

B. Pay attention to integrated structure and good surface, and permit tolerance ±100mm necessary adjustment during installation.

REVISIONS 修改	DATE 日期

APPROVED 审定

DESIGNER 设计

DATE 日期 2025.2.18

SCALE 比例 1:50

Drawing NO 图号

01

灯具材料表

DIAGRAM EXAMPLE 图例	DESIGN FIRM 设计公司	DESCRIPTION 描述	WATTAGE 功率	BEAM ANGLE/CCT 光束角/色温	INPUT VOLTAGE 输入电压	CUT-OUT 开孔	QTY 数量
D1	维光照明	嵌入射灯	10W	36° 3000K	AC220V	开孔55MM	12
D2	维光照明	嵌入射灯	15W	36° 3000K	AC220V	开孔75MM	13
D3	维光照明	嵌入双格栅射灯	2*3W	36° 3000K	AC220V	开孔 67*37MM	6
L01	维光照明	顶立面灯带	9.6W/M	120° 3000K	DC24V		60m

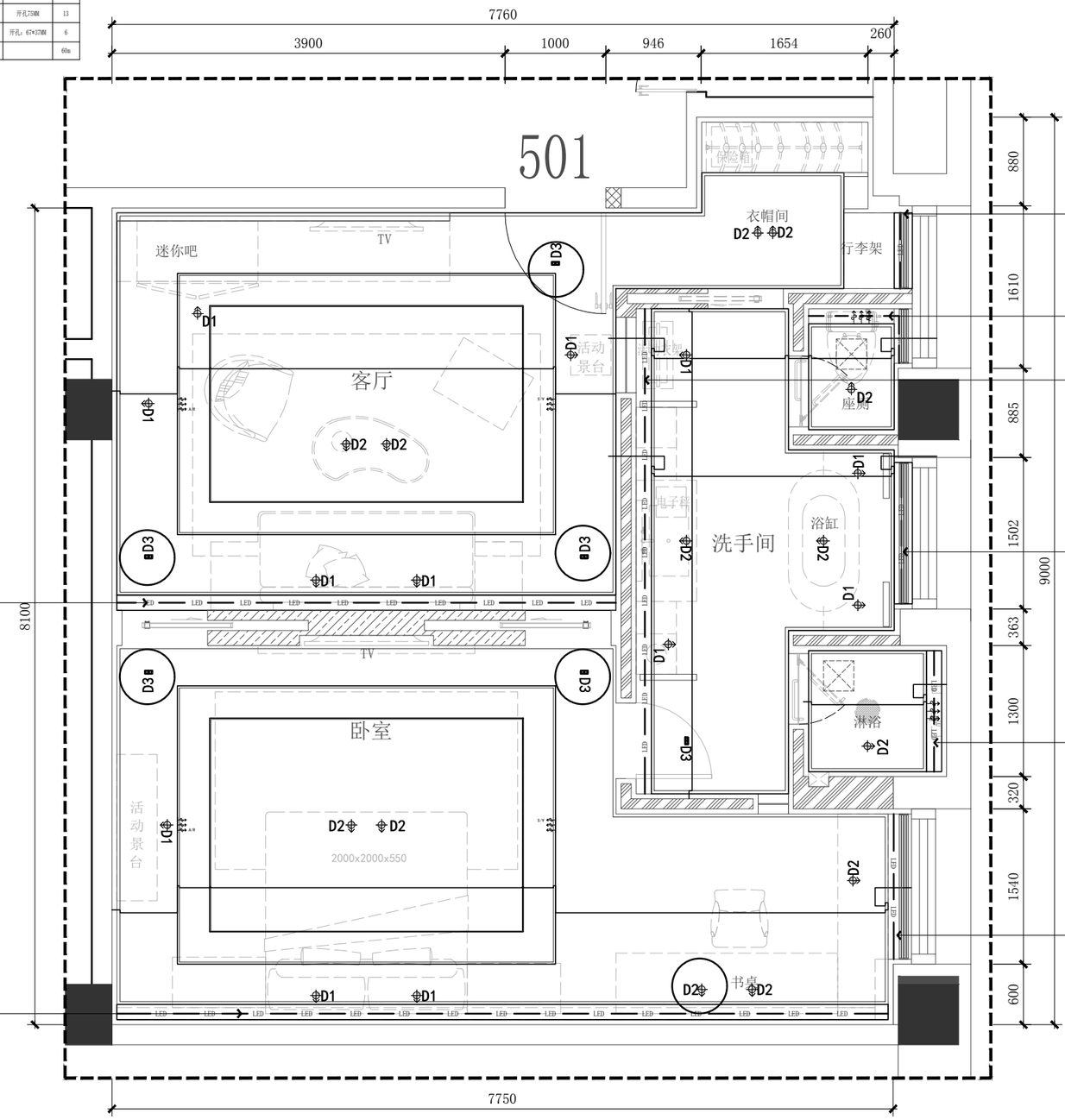

顶面灯带 L01 0.8m
（配10*10MM型材）

顶面灯带 L01 1.5m
（配10*10MM型材）

顶面灯带 L01 5m
（配10*10MM型材）

顶面灯带 L01 1.5m
（配10*10MM型材）

顶面灯带 L01 5m
（配10*10MM型材）

顶面灯带 L01 1.2m
（配10*10MM型材）

顶面灯带 L01 1.5m
（配10*10MM型材）

顶面灯带 L01 8m
（配10*10MM型材）

REFLECTED CEILING PLAN

Scale 1:50

501 天花布置图

WG LIGHTING
维光照明

南京维光照明设计有限公司

E-MAIL:

PROJECT TITLE 项目名称

501

DRAWING TITLE 图名

501顶面灯具图

CLIENT 建设单位

GENERAL NOTES 备注

A. 所有尺寸均以现场测量为准，如现场与图纸出现重大偏差请及时与本公司联系.

B. 施工时请注意结构完整及美观，有必要时可进行微量调整，允许公差±100MM.

A. Follow the size of measure on site, and contact us once find big difference from original drawing.

B. Pay attention to integrated structure and good surface, and permit tolerance ±100mm necessary adjustment during installation.

REVISIONS 修改	DATE 日期

APPROVED 审定

DESIGNER 设计

DATE 日期 2025.2.18

SCALE 比例 1:50

Drawing NO 图号

01

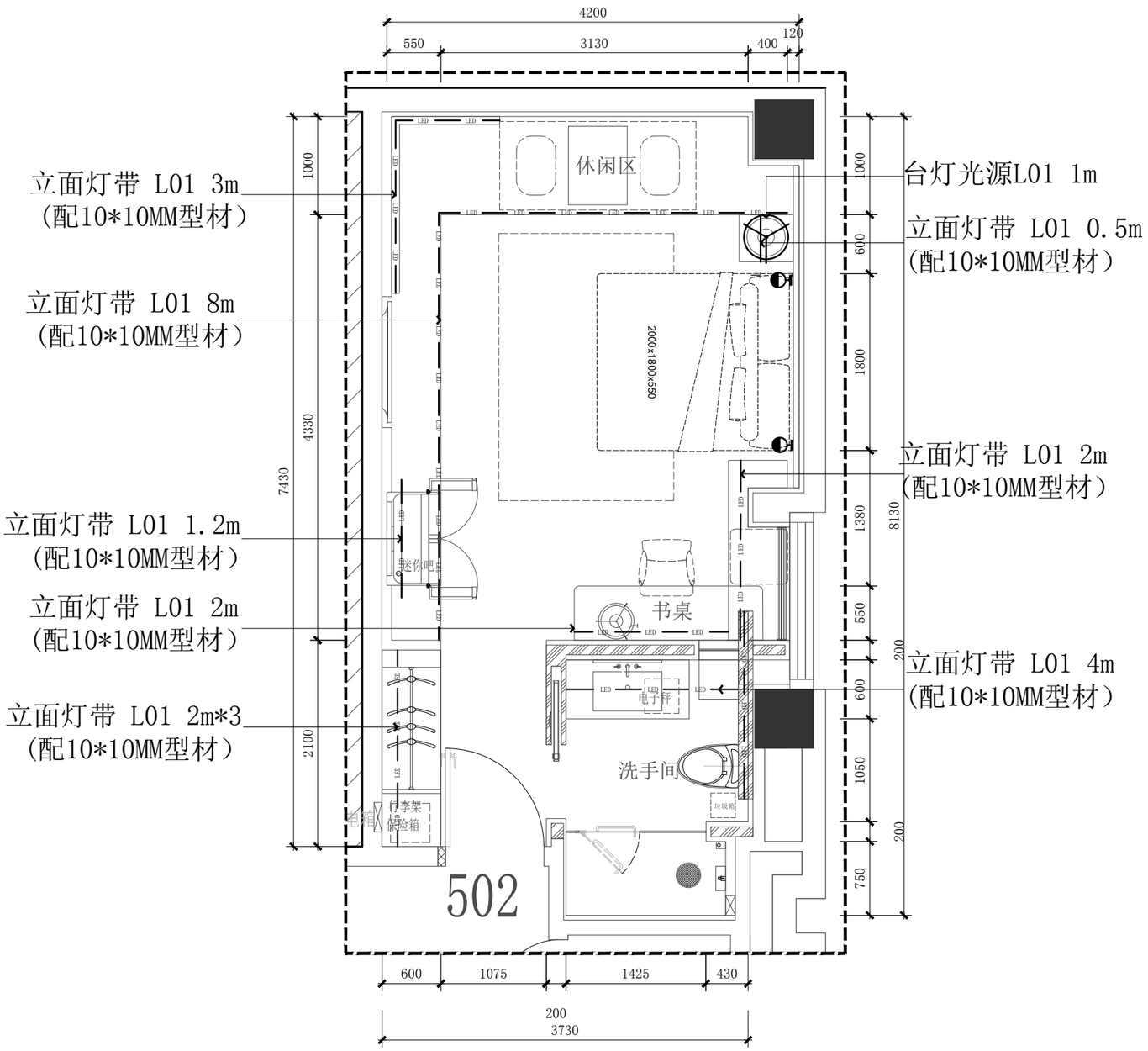

FIXTURE&FURNISHING PLAN

Scale 1:50

502 平面布置图

WG LIGHTING
维光照明

南京维光照明设计有限公司

E-MAIL:

PROJECT TITLE 项目名称

502

DRAWING TITLE 图名

502平面灯具图

CLIENT 建设单位

GENERAL NOTES 备注

A. 所有尺寸均以现场测量为准, 如现场与图纸出现重大偏差请及时与本公司联系.

B. 施工时请注意结构完整及美观, 有必要时可进行微量调整, 允许公差±100MM.

A. Follow the size of measure on site, and contact us once find big difference from original drawing.

B. Pay attention to integrated structure and good surface, and permit tolerance ±100mm necessary adjustment during installation.

REVISIONS 修改	DATE 日期

APPROVED 审定

DESIGNER 设计

DATE 日期 2025.2.18

SCALE 比例 1:50

Drawing NO 图号

01

灯具材料表

DIAGRAM EXAMPLE 图例	DESIGN FIRM 设计公司	DESCRIPTION 描述	WATTAGE 功率	BEAM ANGLE/CCT 光束角/色温	INPUT VOLTAGE 输入电压	CUT-OUT 开孔	QTY 数量
D1	维光照明	嵌入射灯	10W	36° 2700K	AC220V	开孔55MM	3
D2	维光照明	嵌入射灯	15W	36° 2700K	AC220V	开孔75MM	10
D3	维光照明	嵌入双格栅射灯	5W	36° 2700K	AC220V	开孔：67*37MM	2
L01	维光照明	顶立面灯带	6W	120° 2700K	DC24V		40m

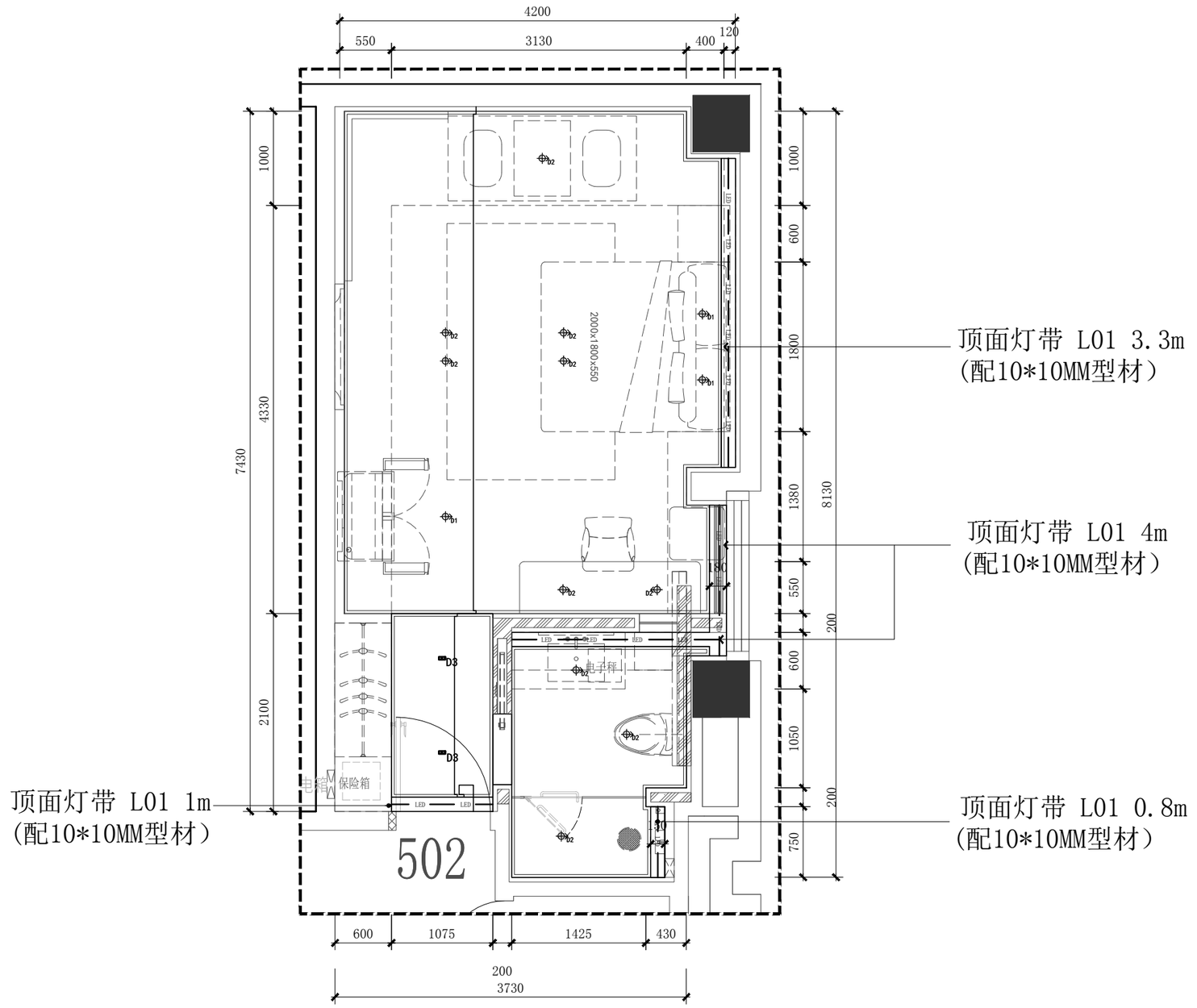

WG LIGHTING
维光照明

南京维光照明设计有限公司

E-MAIL:

PROJECT TITLE 项目名称

502

DRAWING TITLE 图名

502顶面灯具图

CLIENT 建设单位

GENERAL NOTES 备注

A. 所有尺寸均以现场测量为准，如现场与图纸出现重大偏差请及时与本公司联系.

B. 施工时请注意结构完整及美观，有必要时可进行微量调整，允许公差±100MM.

A. Follow the size of measure on site, and contact us once find big difference from original drawing.

B. Pay attention to integrated structure and good surface, and permit tolerance ±100mm necessary adjustment during installation.

REVISIONS 修改	DATE 日期

APPROVED 审定

DESIGNER 设计

DATE 日期 2025.2.18

SCALE 比例 1:50

Drawing NO 图号

02

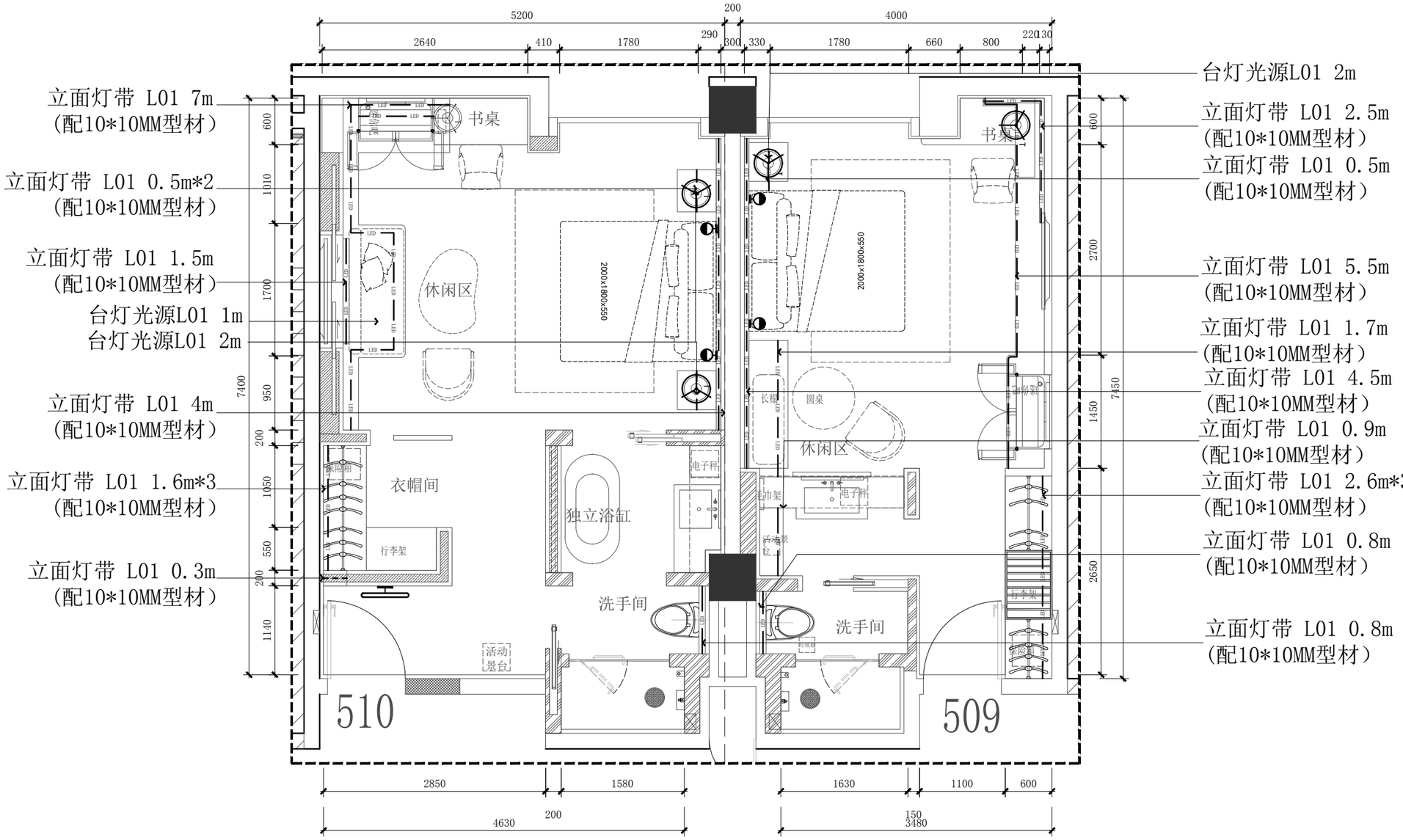

WG LIGHTING
维光照明

南京维光照明设计有限公司

E-MAIL:

PROJECT TITLE 项目名称

509-510

DRAWING TITLE 图名

509-510平面灯具图

CLIENT 建设单位

GENERAL NOTES 备注

A. 所有尺寸均以现场测量为准, 如现场与图纸出现重大偏差请及时与本公司联系.

B. 施工时请注意结构完整及美观, 有必要时可进行微量调整, 允许公差±100MM.

A. Follow the size of measure on site, and contact us once find big difference from original drawing.

B. Pay attention to integrated structure and good surface, and permit tolerance ±100mm necessary adjustment during installation.

REVISIONS 修改	DATE 日期

APPROVED 审定

DESIGNER 设计

DATE 日期 2025.2.18

SCALE 比例 1:50

Drawing NO 图号

01

510灯具材料表							
DIAGRAM EXAMPLE 图例	DESIGN FIRM 设计公司	DESCRIPTION 描述	WATTAGE 功率	BEAM ANGLE/CCT 光束角/色温	INPUT VOLTAGE 输入电压	CUT-OUT 开孔	QTY 数量
D1	维光照明	嵌入射灯	10W	36° 3000K	AC220V	开孔Ø50M	5
D2	维光照明	嵌入射灯	15W	36° 3000K	AC220V	开孔Ø70M	11
D3	维光照明	嵌入双格栅射灯	2*3W	36° 3000K	AC220V	开孔：67*37M	2
L01	维光照明	顶立面灯带	9.6W	120° 3000K	DC24V		90m

509灯具材料表							
DIAGRAM EXAMPLE 图例	DESIGN FIRM 设计公司	DESCRIPTION 描述	WATTAGE 功率	BEAM ANGLE/CCT 光束角/色温	INPUT VOLTAGE 输入电压	CUT-OUT 开孔	QTY 数量
D1	维光照明	嵌入射灯	10W	36° 2700K	AC220V	开孔Ø50M	5
D2	维光照明	嵌入射灯	15W	36° 2700K	AC220V	开孔Ø70M	7
D3	维光照明	嵌入双格栅射灯	5W	36° 2700K	AC220V	开孔：67*37M	2
L01	维光照明	顶立面灯带	6W	120° 2700K	DC24V		90m

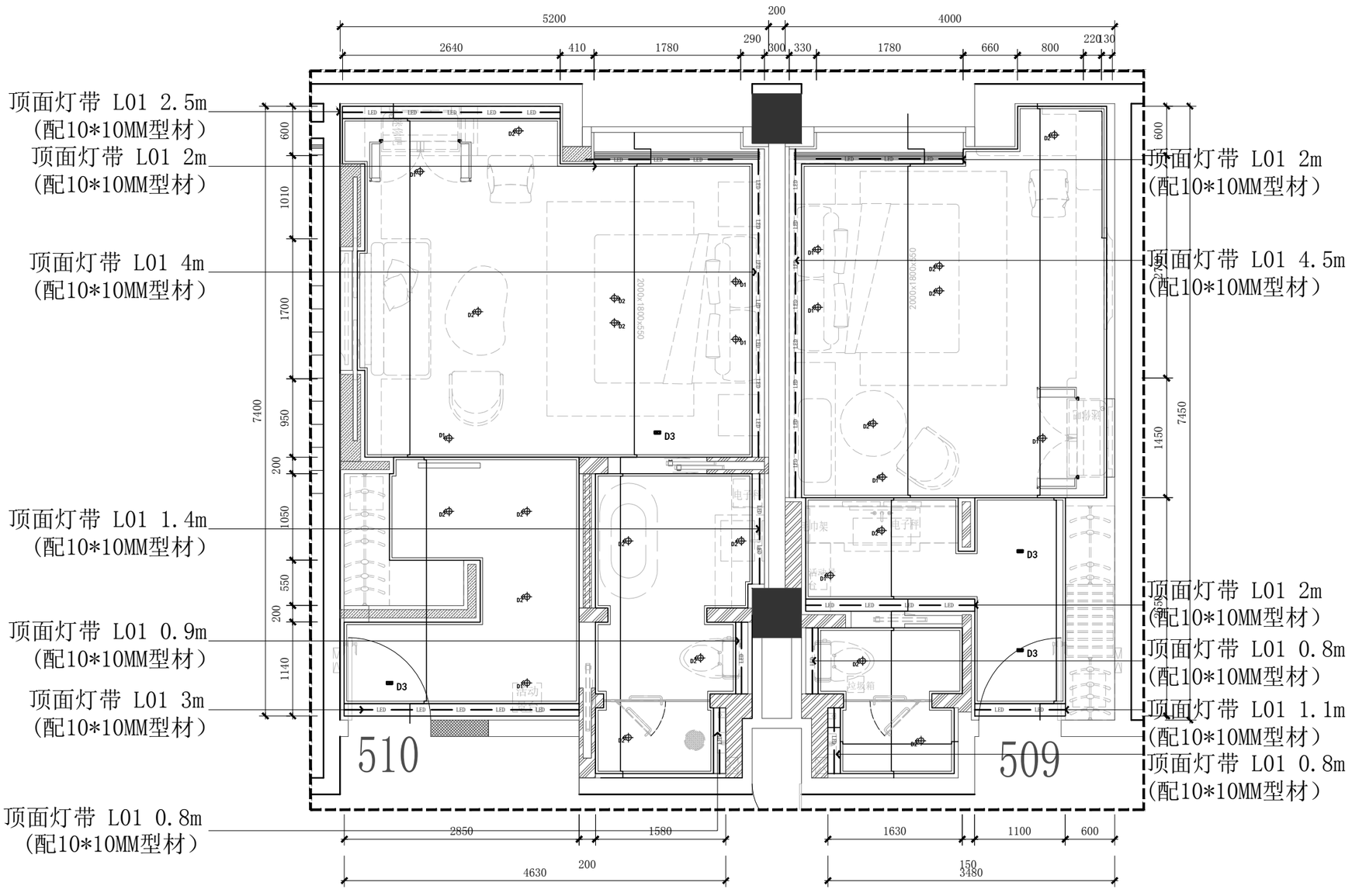

WG LIGHTING
维光照明

南京维光照明设计有限公司

E-MAIL:

PROJECT TITLE 项目名称

509-510

DRAWING TITLE 图名

509-510顶面灯具图

CLIENT 建设单位

GENERAL NOTES 备注

A. 所有尺寸均以现场测量为准，如现场与图纸出现重大偏差请及时与本公司联系.

B. 施工时请注意结构完整及美观，有必要时可进行微量调整，允许公差±100MM.

A. Follow the size of measure on site, and contact us once find big difference from original drawing.

B. Pay attention to integrated structure and good surface, and permit tolerance ±100mm necessary adjustment during installation.

REVISIONS 修改	DATE 日期

APPROVED 审定

DESIGNER 设计

DATE 日期 2025.2.18

SCALE 比例 1:50

Drawing NO 图号

02

	委托单位 (设计编号)	委托单位
	项目名称	办案备勤房室内装饰改造工程

（　　电气　　）　　目　录

序号	图纸名称	图号 版本号	标准 图纸量	张数		出图日期	备注
				本设计	其它设计		
1	通用电气设计说明	电施-01	A4	1		2025	
2	501 配电系统图	电施-501-01	A4	1		2025	
3	501 插座平面图	电施-501-02	A4	1		2025	
4	501 照明平面图	电施-501-03	A4	1		2025	
5	501 弱电平面图	电施-501-04	A4	1		2025	
6	502 配电系统图	电施-502-01	A4	1		2025	
7	502 插座平面图	电施-502-02	A4	1		2025	
8	502 照明平面图	电施-502-03	A4	1		2025	
9	502 弱电平面图	电施-502-04	A4	1		2025	
10	509/510 配电系统图	电施-509/510-01	A4	1		2025	
11	509/510 插座平面图	电施-509/510-02	A4	1		2025	
12	509/510 照明平面图	电施-509/510-03	A4	1		2025	
13	509/510 弱电平面图	电施-509/510-04	A4	1		2025	

注：我院施工图目录为全部施工图目录（包含修改图）；图名、图号相同、版本号不同的，最后一版为有效版本；已被替代的交付图纸“备注栏”标明“已被替代”，请注意识别！

电气设计说明

一、工程概况:

本工程为办案备勤房室内装饰改造工程电气设计

二、设计内容:本设计系配合装饰设计所做的电气设计,

主要设计内容为户内的插座、照明、综合布线及配电系统设计等。

三、设计依据:

1.相关专业提供的工程设计资料;

2.建设单位提供的设计任务书及设计要求;

3.中华人民共和国现行主要标准及法规:

《民用建筑电气设计标准》	GB 51348-2019	《建筑物防雷设计规范》	GB 50057-2010
《建筑照明设计标准》	GB/T50034-2024	《低压配电设计规范》	GB 50054-2011
《供配电系统设计规范》	GB 50052-2009	《住宅建筑电气设计规范》	JGJ242-2011
《建筑设计防火规范》	GB 50016-2014(2018年版)	《住宅设计标准》	DB34/T 3467-2019
《建筑物电子信息系统防雷技术规范》	GB 50343-2012	《建筑内部装修设计防火规范》	GB 50222-2017
		《建筑节能与可再生能源利用通用规范》	GB 55015-2021

其它有关国家及地方的现行规程、规范及标准.

四、配电系统:

1.配电箱进线电源由甲方根据当地建筑设计院设计执行。

2.本工程电源引自单元电表箱。本次装修设计界面始于入户箱进线端。

3.本次设计沿用原有住户电箱,根据装饰专业的要求做局部移位,并增加部分出线开关和出线回路。

五、照明:

1.本次照明系统仅对装修专业提供的照明灯具点位图进行照明配电设计。

2.照明灯具应选用节能光源、节能附件,灯具选用绿色环保材料。

3.灯具的选型、定位安装及各区域的开关控制回路请参考精装修专业施工图。

4.当采用 I类灯具时,需另增加PE线,灯具的外露可导电部分应可靠接地。

5.灯具固定应牢固可靠.在砌体和混凝土结构上严禁使用木楔、尼龙塞或塑料塞固定;质量大于10kg的灯具,固定装置及悬吊装置应按灯具重量的5倍恒定均布载荷做强度试验,且持续时间不得少于15min。

6.光源及灯具选择:

壁灯及吸顶灯皆选用高效节能型灯具。

荧光灯具选用节能灯管,配符合国家能效标准的电子式镇流器,使单灯功率因数大于0.9。且灯具效率不应低于75%.

7.主要房间的照度及功率密度:

UGR=统一眩光值;U0=照度均匀度;Ra=显色指数.;LPD=功率密度值

房间或场所	照度值(lx)	UGR	U0	Ra	LPD限值(W/m2)
起居室	100	-	-	80	≤5
卧室	75	-	-	80	
卫生间	100	-	-	80	

六、电线的选型与敷设

1.电源进户线根据当地建筑设计院设计执行。

2.电线的选型:照明、插座回路电线选用低烟无卤阻燃塑料绝缘铜芯线WDZBYJ先穿电线管暗敷,导线的绝缘强度不小于交流450/750V,电线的规格参考住户配电箱系统图。

3.电线的敷设:住户配电箱配出回路导线穿PC阻燃型刚性塑料管暗敷(氧指数应达到27及以上),照明及空调内机配电回路沿顶面、墙面暗敷,插座、地暖控制回路及空调外机配电回路沿地面、墙面暗敷。

4. 厨房内暗装或管内绝缘导线与燃气管道的净距需满足:平行敷设≥5cm(从所做的槽或管子的边缘算起),交叉敷设≥1cm;电源开关、插座与燃气管道的净距≥30cm。

5.住户配电箱至所有灯具的管线均应敷设与相线相同截面的PE线,各灯具至开关面板之间不敷设PE线。

6.BV-2.5导线2~4根穿PC20管,5~6根穿PC25管。

7.暗敷的塑料导管管壁厚度不应小于2.0mm;暗敷的金属导管布线,此金属导管的管壁厚度不应小于1.5mm;暗敷在楼板、墙体、柱内的缆线(有防火要求的缆线除外),其保护管的覆盖层不应小于15mm。

8.高层建筑明敷线缆应采用低烟无卤型。

七、建筑物防雷、接地及安全

1.运用原有系统不变。本工程接地型式采用TN-C-S系统。

2.在卫生间等处设局部等电位联结:

在每户的卫生间设局部等电位联结箱(LEB),该联结箱采用-25X4热镀锌扁钢分别与就近的柱子主筋、楼板钢筋可靠联结,并采用BVR-4.0软铜线与卫生间内的插座PE线可靠联结。在有可能有金属构件的地方如金属挂件、金属水龙头、金属地漏等预留套管及接线盒,方便实施等电位联结;

3.Ⅰ类灯具外露可导电部分必须采用铜芯软导线与PE导体可靠连接.连接处应设置接地标识,铜芯软导线的截面积应具的电源线截面积相同。 插座的接线须符合现行规范GB50303第20.1.3条规定。

4.所有受电设备的外露可导电部分必须用保护线(PE)与电力系统的接地点相连接.金属外壳,穿线钢管,接线盒,过路箱等均应可靠接地.所有接地扁钢均采用热镀锌.

八.设备安装:

1. 除注明外,设备安装高度及方式详见设备表。

2. 在卫生间防护0~2区内,严禁设置电源插座、配电箱(含照明开关)。在防护0~2区以外的插座线路应避开在防护0~2区范围内敷设。与卫生间无关的线缆导管不得进入和穿过卫生间,卫生间的线缆导管不应敷设在0、1区内,并不宜敷设在2区内。

3. 图中所选用的的电源插座均采用安全型;卫生间、洗衣房、厨房插座应采用防溅型;洗衣机、电热水器、空调电源插座及厨房炊用插座应带开关。厨房、卫生间未封闭阳台及洗衣机应选用防溅式电源插座。卫生间等潮湿场所采用防潮易清洁的灯具,卫生间的灯具位置不应安装在0、1区内及上方。灯具、

4. 卫生间及浴室潮湿场所采用防潮型灯具,地下室等潮湿场所电器设备应选用防潮产品。各场所电气设备的防护等级除注明外,室内一般场所不应低于IP4X,潮湿场所不应低于IP54,室内地面、室外场所不应低于IP65。

5.插座均应采用安全型插座;

6.开关、插座的定位为根据装修图纸所得,具体参照装修图纸;厨房内插座的安装位置需结合厨柜深化图纸进行定位;相邻强、弱电插座之间中心距离不小于300mm。

7.照明灯具及电气设备、线路的高温部位,当靠近非A级装修材料或构件时,应采取隔热、散热等防火保护措施,与窗帘、帷幕、幕布、软包等装修材料的距离不应小于500mm;灯饰应采用不低于B1级的材料。

8. 建筑内部的配电箱、控制面板、接线盒、开关、插座等不应直接安装在低于B1级的装修材料上;用于顶棚和墙面装修的木质类板材,当内部含有电器、电线等物体时,应采用不低于B1级的材料。

9.开关、插座和照明灯具靠近可燃物时,应采取隔热、散热等防火措施。

卤钨灯和额定功率不小于100W的白炽灯泡的吸顶灯、槽灯、嵌入式灯,其引入线应采用瓷管、矿棉等不燃材料作隔热保护。

额定功率不小于60W的白炽灯、卤钨灯、高压钠灯、金属卤化物灯、荧光高压汞灯(包括电感镇流器)等,不应直接安装在可燃物体上或采取其他防火措施。

10.建筑物外墙内侧暗装的配电箱,箱体预留孔外墙侧应加隔热层。

11.若灯具管线在吊顶内明装,应用金属管,壁厚不小于1.5mm。

12.橱柜内的电箱根据《JGJ62-2014》第6.3.2条应采取安全防护措施:衣橱内的配电箱应用隔板分隔在单独区域或在配电箱外加装防护板。

九.弱电:

1.电话、网络、射频:平面图中电话(语音)线路和网络(数据)线路用“D”表示。

网络线、语音线选用UTP六类非屏蔽4对双绞线。视频线用“V”表示,同轴电缆选用SYWV-75-5。

电话插座的数量和位置由业主确定。电话线、网络线和射频线均从各楼层弱电间引来。

2.弱电插座的安装方式同电源插座,插座的安装高度与同一位置安装的电源插座高度相同。

3.弱电线路(经金属线槽敷设)穿PC管敷设,敷设方式同强电线路。

管线配合:D、2D、V穿PC20,3D、4D、2V穿PC25。

十.其它:

1.凡与施工有关而又未说明之处,参见国家、地方标准图集施工,或与设计院协商解决。

2.本工程所选设备、材料,必须具有国家级检测中心的检测合格证书(3C认证);必须满足与产品相关的国家标准;供电产品、消防产品应具有入网许可证。

3.为设计方便,所选设备型号仅供参考,招标所确定的设备规格、性能等技术指标,所有设备确定厂家后均需建设、施工、设计、监理四方进行技术交底。

4.管线过长时,根据现场施工情况适当增加过线盒。

5.当建筑结构体采用装配式预制构件时,各电气预埋件应 在预制时预留孔、洞位,,电气设备严禁在预应力预制构件件上二次 敲打安装、敷设。

备注:

1.应将浴室内的外露可导电部分和可接近的外界可导电部分做局部等电位联结。外界可导电部分包括给、排水系统的金属部分、金属浴盆、加热系统的金属部分、空调系统的金属部分、燃气系统的金属部分以及可接触的建筑物的金属部分。可不包括金属扶手、浴巾架、肥皂盒等孤立金属物。

2.地面内钢筋网应做等电位联结.墙内钢筋网也宜与等电位联结线连通.

3.浴室内的等电位联结不得与浴室外的PE线相连。如浴室内有PE线,则必须与该PE线做联结。

4.等电位联结线与浴盆,下水管等卫生设备的连接参见15D502第38~40页。

5.图中LEB线均采用BVR-1*4mm 铜线在地面内或墙内穿塑料管暗敷.

6.卫生间内等电位端子板的设置位置应方便检测,其具体做法见15D502。

7.等电位联结线采用放射式布线安装,导线连接器安装方式参考15D502第19页

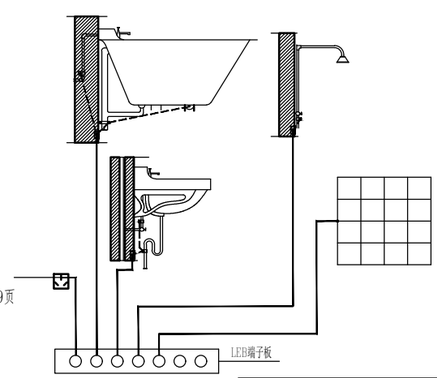

卫生间局部等电位联结示意

南京居格室内装饰工程设计有限公司

版权所有,未经本公司书面同意,不得使用、抄袭及复制;不可度量图纸;施工单位须现场校验尺寸,如有不符须立即通知本公司。ALL DESIGNS OF THIS DRAWING ARE THE PROPERTY OF THIS COMPANY.AND CANNOT BE USED WITHOUT ITS WRITTEN PERMISSION.DO NOT SCALE DRAWINGS.ALL MEASUREMENT MUST BE CHECHED AND VERIFIED ON SITE.ANY DISCREPANCIES SHALL BE REPORTED TO THIS COMPANY IMMEDIATELY.

项目名称: 办案备勤房室内装饰改造工程

建设方:

专 业:	样板字体	手签栏
负 责:		
审 定:		
审 核:		唐飞
校 对:		
设 计:		
绘 图:		

图纸名称: 通用电气设计说明

比例: 见图

日期: 2025.05

图纸编号: 电施-01

修改记录:	摘要:	日期:
△		
△		
△		
△		

图章加盖:

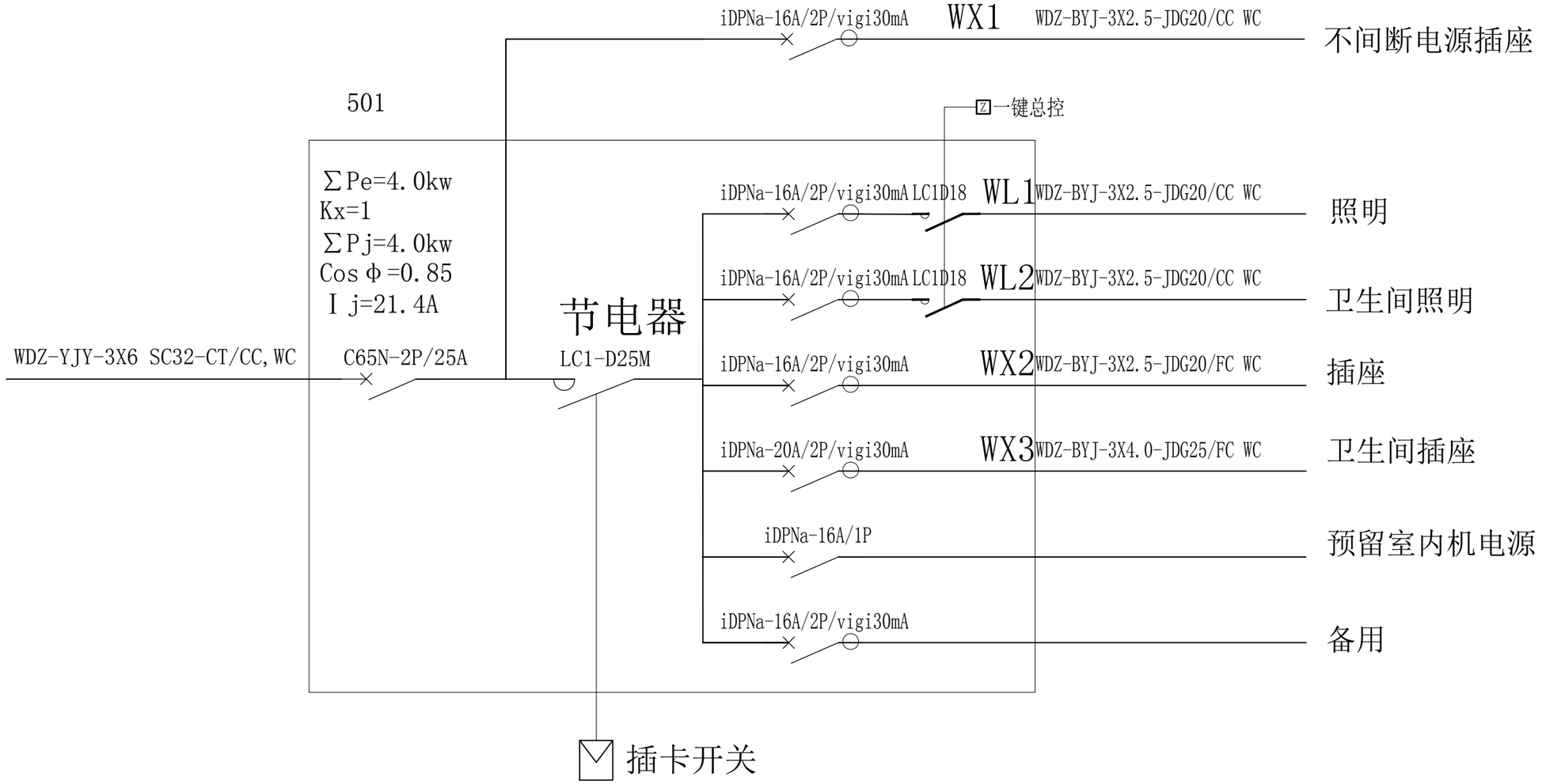

南京居格室内装饰
工程设计有限公司

版权所有，未经本公司书面同意，不得使用、抄袭及复制；不可度量图纸；施工单位须现场校验尺寸，如有不符须立即通知本公司。
ALL DESIGNS OF THIS DRAWING ARE THE PROPERTY OF THIS COMPANY. AND CANNOT BE USED WITHOUT ITS WRITTEN PERMISSION. DO NOT SCALE DRAWINGS. ALL MEASUREMENT MUST BE CHECHED AND VERIFIED ON SITE. ANY DISCREPANCIES SHALL BE REPORTED TO THIS COMPANY IMMEDIATELY.

项目名称:	办案备勤房室内装饰改造工程
建设方:	

专　业:	样板字体	手签栏
负　责:		
审　定:		
审　核:		唐飞
校　对:		
设　计:		
绘　图:		

图纸名称:	501 配电系统图
比例:	见图
日期:	2025.05
图纸编号:	电施-501-01

修改记录:	摘要:	日期:
△		
△		
△		
△		

图章加盖:

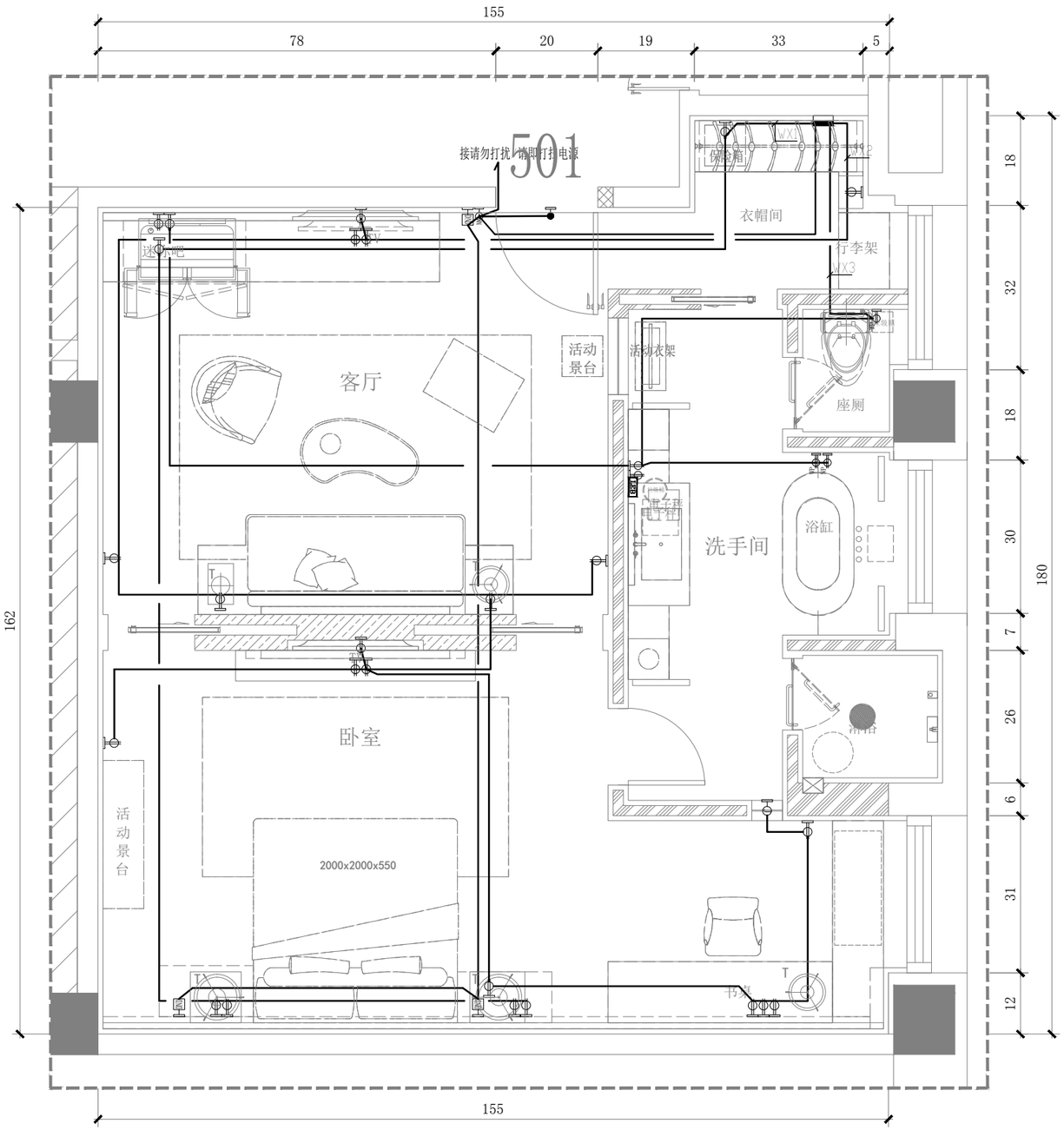

501 插座平面图

Scale 1:50

图例

	电源插座		单联开关	D	网络模块
	地插		双联开关	TD	电话、网络模块
	剃须电源插座		三联开关	B	门铃制、请勿打扰指示
WP	防水电源插座	CS	电动窗帘开关	T	空调温控器
3	三相电源插座		智能开关面板	GT	无线AP
	接线盒	DKT	DKT控制箱		扬声器
	配电箱	PPM	多媒体数据面板	DH	请勿打扰及清理开关
	红外感应开关	TV	有线电视面板	K	插卡取电开关
	门磁开关		电话模块	SOS	紧急按钮

注：所有開關插座高度均以中线離地高度

南京居格室内装饰
工程设计有限公司

版权所有，未经本公司书面同意，不得使用、抄袭及复制；不可度量图纸；施工单位须现场校验尺寸，如有不符须立即通知本公司。
ALL DESIGNS OF THIS DRAWING ARE THE PROPERTY OF THIS COMPANY. AND CANNOT BE USED WITHOUT ITS WRITTEN PERMISSION. DO NOT SCALE DRAWINGS. ALL MEASUREMENT MUST BE CHECHED AND VERIFIED ON SITE. ANY DISCREPANCIES SHALL BE REPORTED TO THIS COMPANY IMMEDIATELY.

项目名称:
办案备勤房室内装饰改造工程

建设方:

专　业:	样板字体	手签栏
负　责:		
审　定:		
审　核:		唐飞
校　对:		
设　计:		
绘　图:		

图纸名称:	501 插座平面图
比例:	见图
日期:	2025.05
图纸编号:	电施-501-02

修改记录:	摘要:	日期:
△		
△		
△		
△		

图章加盖:

灯具材料表							
DIAGRAM EXAMPLE 图例	DESIGN FIRM 设计公司	DESCRIPTION 描述	WATTAGE 功率	BEAM ANGLE/CCT 光束角/色温	INPUT VOLTAGE 输入电压	CUT-OUT 开孔	QTY 数量
D1	维光照明	嵌入射灯	10W	36° 3000K	AC220V	开孔55MM	12
D2	维光照明	嵌入射灯	15W	36° 3000K	AC220V	开孔75MM	13
D3	维光照明	嵌入双格栅射灯	2×3W	36° 3000K	AC220V	开孔：67×37MM	6
LO1	维光照明	顶立面灯带	9.6W/M	120° 3000K	DC24V		60m

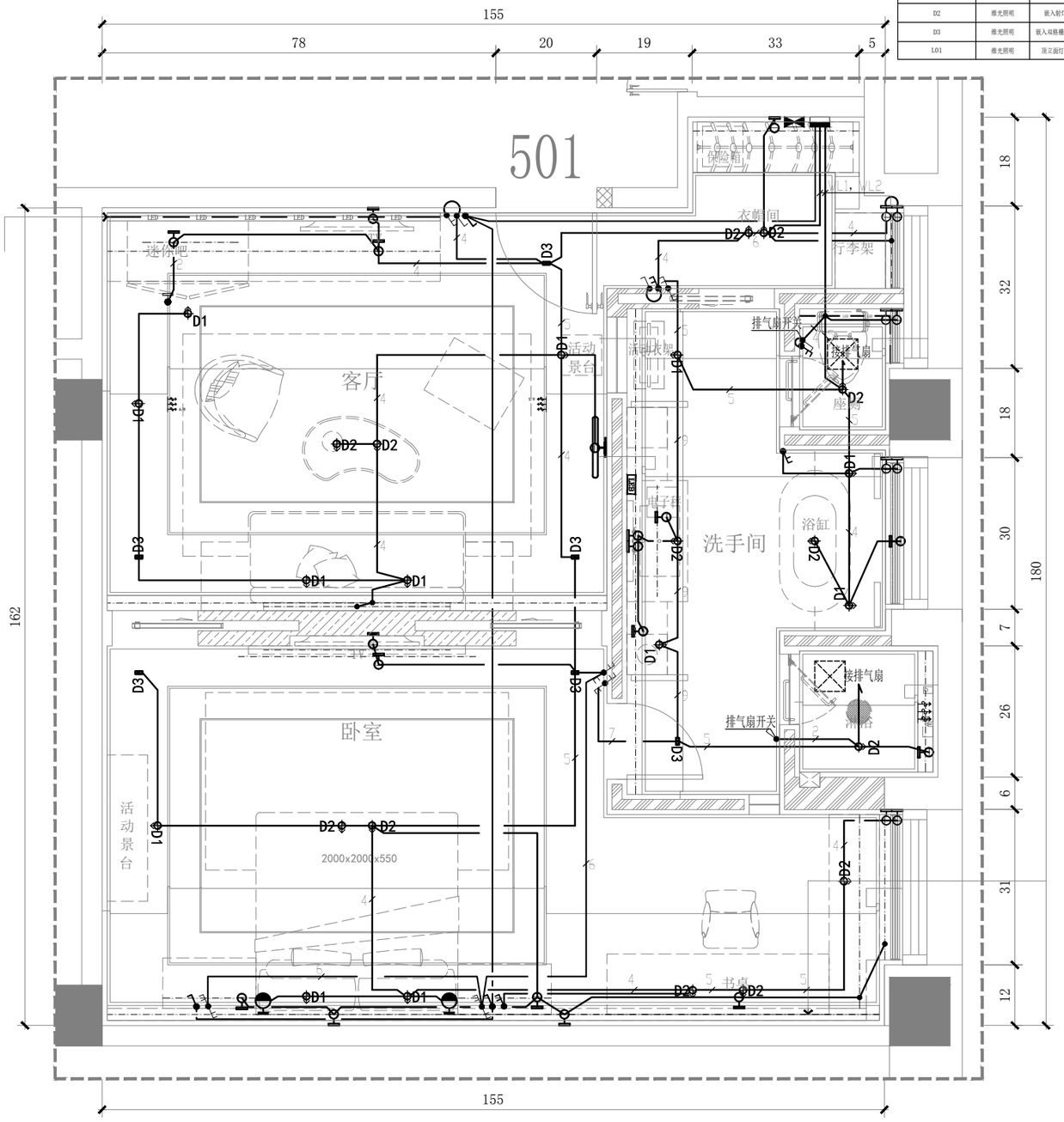

501 照明平面图

Scale 1:50

南京居格室内装饰工程设计有限公司

版权所有，未经本公司书面同意，不得使用、抄袭及复制；不可度量图纸；施工单位须现场校验尺寸，如有不符须立即通知本公司。
ALL DESIGNS OF THIS DRAWING ARE THE PROPERTY OF THIS COMPANY. AND CANNOT BE USED WITHOUT ITS WRITTEN PERMISSION. DO NOT SCALE DRAWINGS. ALL MEASUREMENT MUST BE CHECHED AND VERIFIED ON SITE. ANY DISCREPANCIES SHALL BE REPORTED TO THIS COMPANY IMMEDIATELY.

项目名称：办案备勤房室内装饰改造工程

建设方：

专　业：	样板字体	手签栏
负　责：		
审　定：		
审　核：		唐飞
校　对：		
设　计：		
绘　图：		

图纸名称：	501 照明平面图
比例：	见图
日期：	2025.05
图纸编号：	电施-501-03

修改记录：	摘要：	日期：
△		
△		
△		
△		

图章加盖：

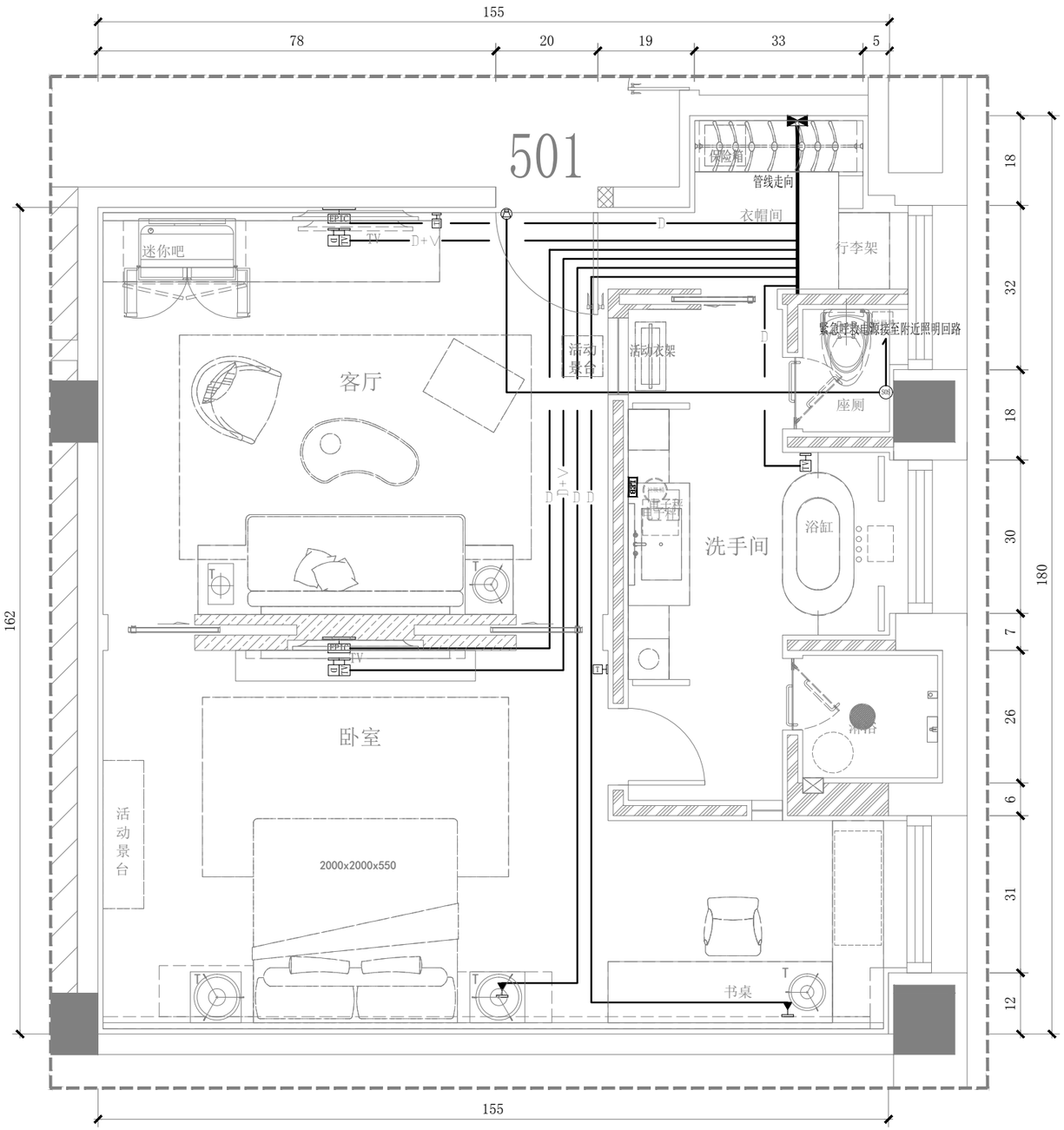

D+V：网络+电视预留线管2*PC20，WC,FC，六类非屏蔽网线+同轴电缆SYWV-75-5

D：网络预留线管PC20，WC,FC，六类非屏蔽网线

501 弱电平面图

Scale 1:50

图例

	电源插座		单联开关	D	网络模块
	地插		双联开关	TD	电话、网络模块
	剃须电源插座		三相开关	B	门铃制、请勿打扰指示
	防水电源插座	CS	电动窗帘开关	T	空调温控器
	三相电源插座		智能开关面板	AP	无线AP
	接线盒	DKT	DKT控制箱		扬声器
	配电箱	PPD	多媒体数据面板	DH	请勿打扰及清理开关
	红外感应开关	TV	有线电视面板		插卡取电开关
	门磁开关		电话模块	SOS	紧急按钮

注：所有開關插座高度均以中线離地高度

南京居格室内装饰工程设计有限公司

版权所有，未经本公司书面同意，不得使用、抄袭及复制；不可度量图纸；施工单位须现场校验尺寸，如有不符须立即通知本公司。
ALL DESIGNS OF THIS DRAWING ARE THE PROPERTY OF THIS COMPANY. AND CANNOT BE USED WITHOUT ITS WRITTEN PERMISSION. DO NOT SCALE DRAWINGS. ALL MEASUREMENT MUST BE CHECHED AND VERIFIED ON SITE. ANY DISCREPANCIES SHALL BE REPORTED TO THIS COMPANY IMMEDIATELY.

项目名称：办案备勤房室内装饰改造工程

建设方：

专　业：	样板字体	手签栏
负　责：		
审　定：		
审　核：		唐飞
校　对：		
设　计：		
绘　图：		

图纸名称：	501 弱电平面图
比例：	见图
日期：	2025.05
图纸编号：	电施-501-04

修改记录：	摘要：	日期：
△		
△		
△		
△		

图章加盖：

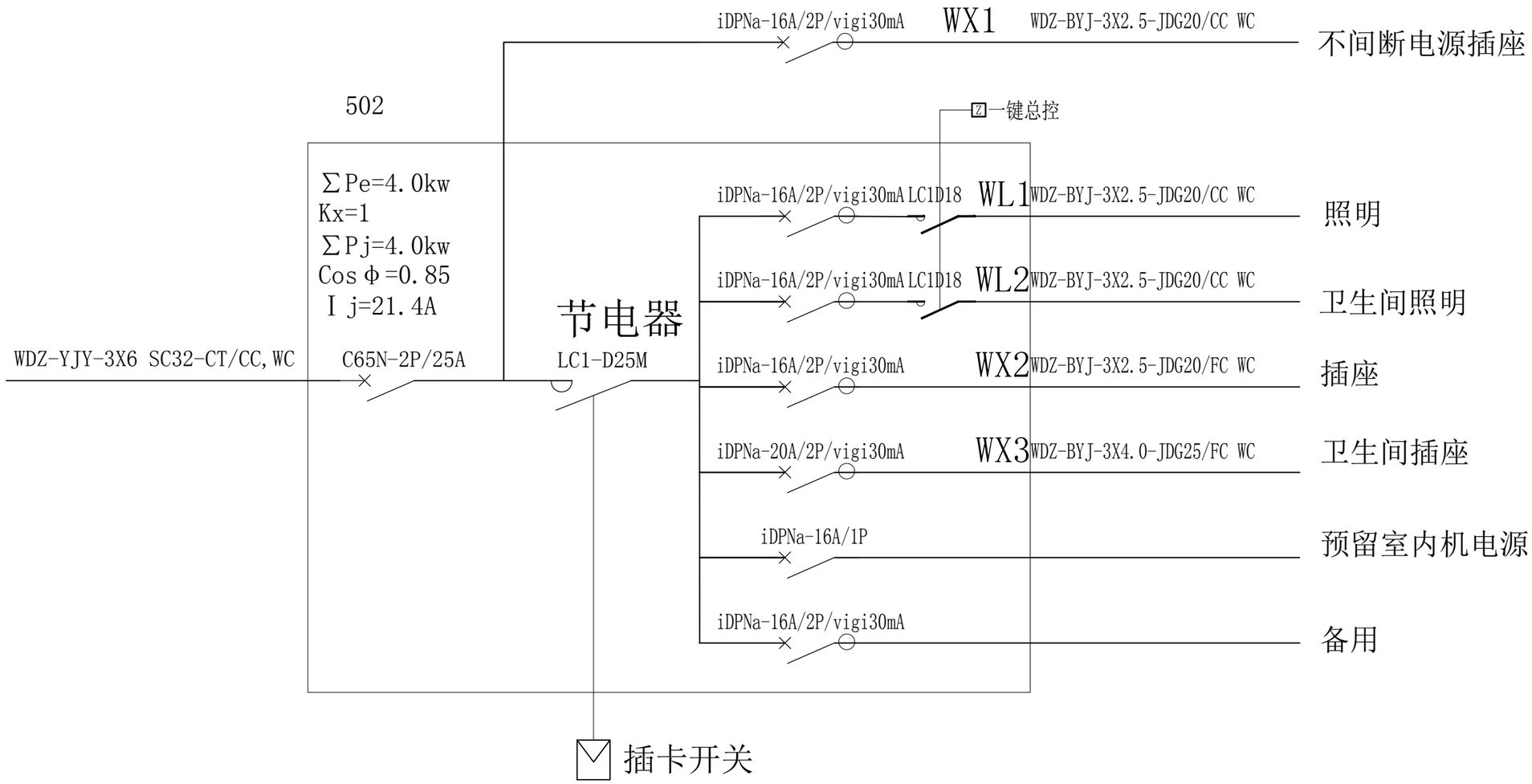

南京居格室内装饰
工程设计有限公司

版权所有，未经本公司书面同意，不得使用、抄袭及复制；不可度量图纸；施工单位须现场校验尺寸，如有不符须立即通知本公司。
ALL DESIGNS OF THIS DRAWING ARE THE PROPERTY OF THIS COMPANY. AND CANNOT BE USED WITHOUT ITS WRITTEN PERMISSION. DO NOT SCALE DRAWINGS. ALL MEASUREMENT MUST BE CHECHED AND VERIFIED ON SITE. ANY DISCREPANCIES SHALL BE REPORTED TO THIS COMPANY IMMEDIATELY.

项目名称:
办案备勤房室内装饰改造工程

建设方:

专 业:	样板字体	手签栏
负 责:		
审 定:		
审 核:		唐飞
校 对:		
设 计:		
绘 图:		

图纸名称:	502 配电系统图
比例:	见图
日期:	2025.05
图纸编号:	电施-502-01

修改记录:	摘要:	日期:
△		
△		
△		
△		

图章加盖:

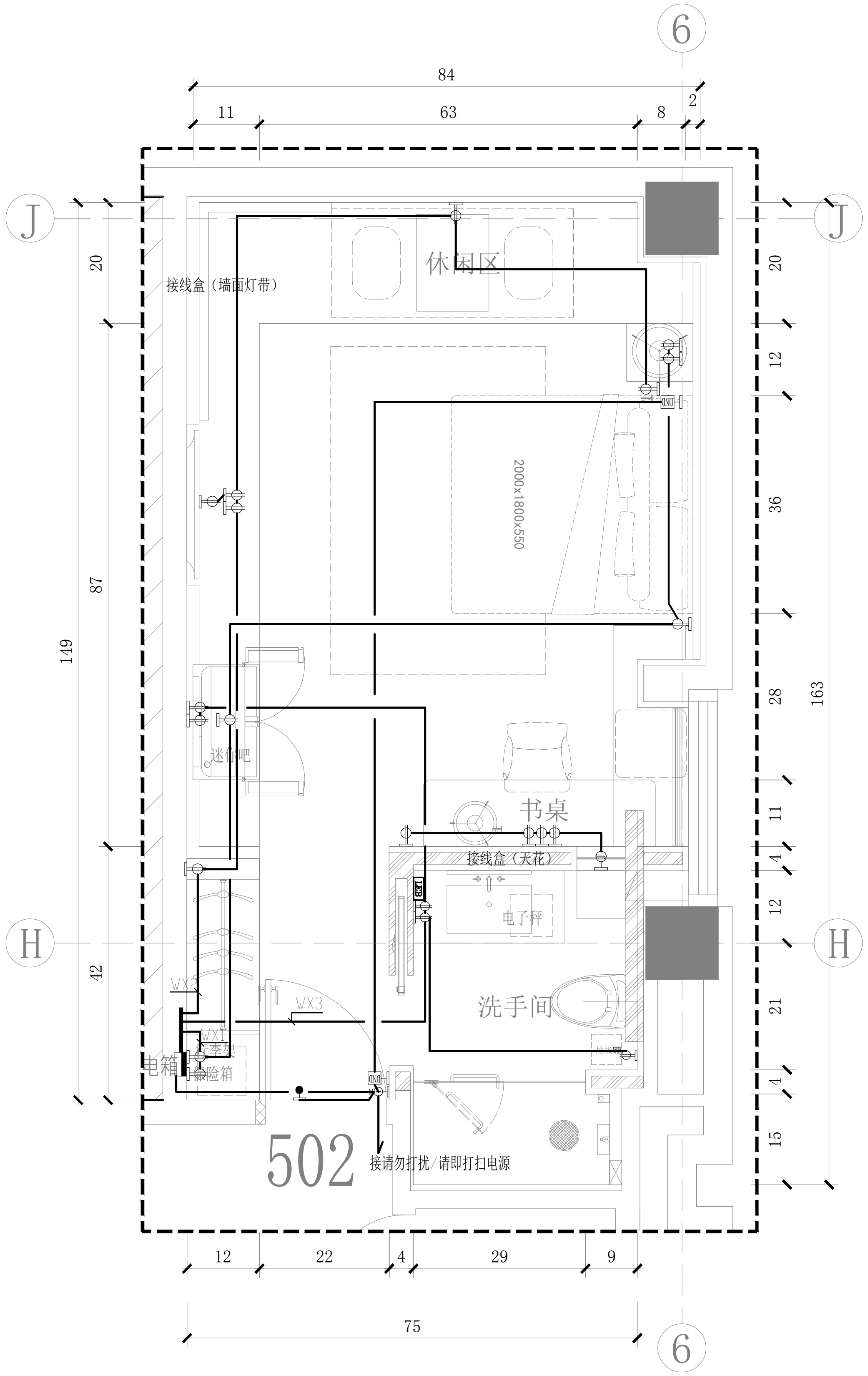

502 插座平面图

Scale 1:50

图例

⊖	电源插座		单联开关	D	网络模块
D⊖	地插		双联开关	TD	电话、网络模块
⊖	剃须电源插座		三联开关	B	门铃制、请勿打扰指示
WP⊖	防水电源插座	CS⊖	电动窗帘开关	T	空调温控器
3⊖	三相电源插座	⊙	智能开关面板	AP	无线AP
⊙	接线盒	RCU	RCU控制箱		扬声器
	配电箱	EPIC	多媒体数据面板	DND	请勿打扰及清理开关
IR	红外感应开关	TV	有线电视面板	M⊖	插卡取电开关
	门磁开关	▶	电话模块	SOS	紧急按钮

注：所有開關插座高度均以中线離地高度

南京居格室内装饰
工程设计有限公司

版权所有，未经本公司书面同意，不得使用、抄袭及复制；不可度量图纸；施工单位须现场校验尺寸，如有不符须立即通知本公司。
ALL DESIGNS OF THIS DRAWING ARE THE PROPERTY OF THIS COMPANY.AND CANNOT BE USED WITHOUT ITS WRITTEN PERMISSION.DO NOT SCALE DRAWINGS.ALL MEASUREMENT MUST BE CHECHED AND VERIFIED ON SITE.ANY DISCREPANCIES SHALL BE REPORTED TO THIS COMPANY IMMEDIATELY.

项目名称：
办案备勤房室内装饰改造工程

建设方：

专　业:	样板字体	手签栏
负　责:		
审　定:		
审　核:		唐飞
校　对:		
设　计:		
绘　图:		

图纸名称:	502 插座平面图
比例:	见图
日期:	2025.05
图纸编号:	电施-502-02

修改记录:	摘要:	日期:
△		
△		
△		
△		

图章加盖:

灯具材料表

DIAGRAM EXAMPLE 图例	DESIGN FIRM 设计公司	DESCRIPTION 描述	WATTAGE 功率	BEAM ANGLE/CCT 光束角/色温	INPUT VOLTAGE 输入电压	CUT-OUT 开孔	QTY 数量
D1	维光照明	嵌入射灯	10W	36° 2700K	AC220V	开孔50MM	3
D2	维光照明	嵌入射灯	15W	36° 2700K	AC220V	开孔75MM	10
D3	维光照明	嵌入双格栅射灯	5W	36° 2700K	AC220V	开孔：67*37MM	2
L01	维光照明	顶立面灯带	6W	120° 2700K	DC24V		40m

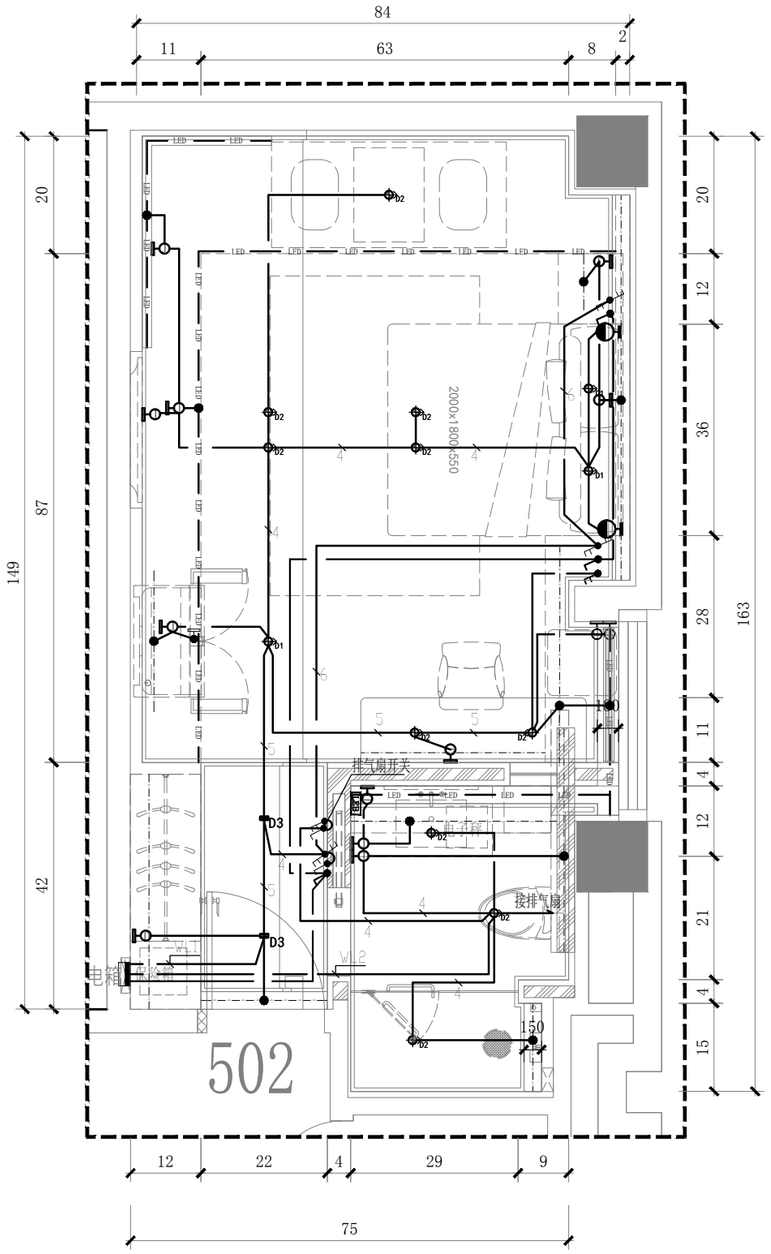

502 照明平面图

Scale 1:50

南京居格室内装饰
工程设计有限公司

版权所有，未经本公司书面同意，不得使用、抄袭及复制；不可度量图纸；施工单位须现场校验尺寸，如有不符须立即通知本公司。
ALL DESIGNS OF THIS DRAWING ARE THE PROPERTY OF THIS COMPANY. AND CANNOT BE USED WITHOUT ITS WRITTEN PERMISSION. DO NOT SCALE DRAWINGS. ALL MEASUREMENT MUST BE CHECHED AND VERIFIED ON SITE. ANY DISCREPANCIES SHALL BE REPORTED TO THIS COMPANY IMMEDIATELY.

项目名称:
办案备勤房室内装饰改造工程

建设方:

专　业:	样板字体	手签栏
负　责:		
审　定:		
审　核:		唐飞
校　对:		
设　计:		
绘　图:		

图纸名称:	502 照明平面图
比例:	见图
日期:	2025.05
图纸编号:	电施-502-03

修改记录:	摘要:	日期:
△		
△		
△		
△		

图章加盖:

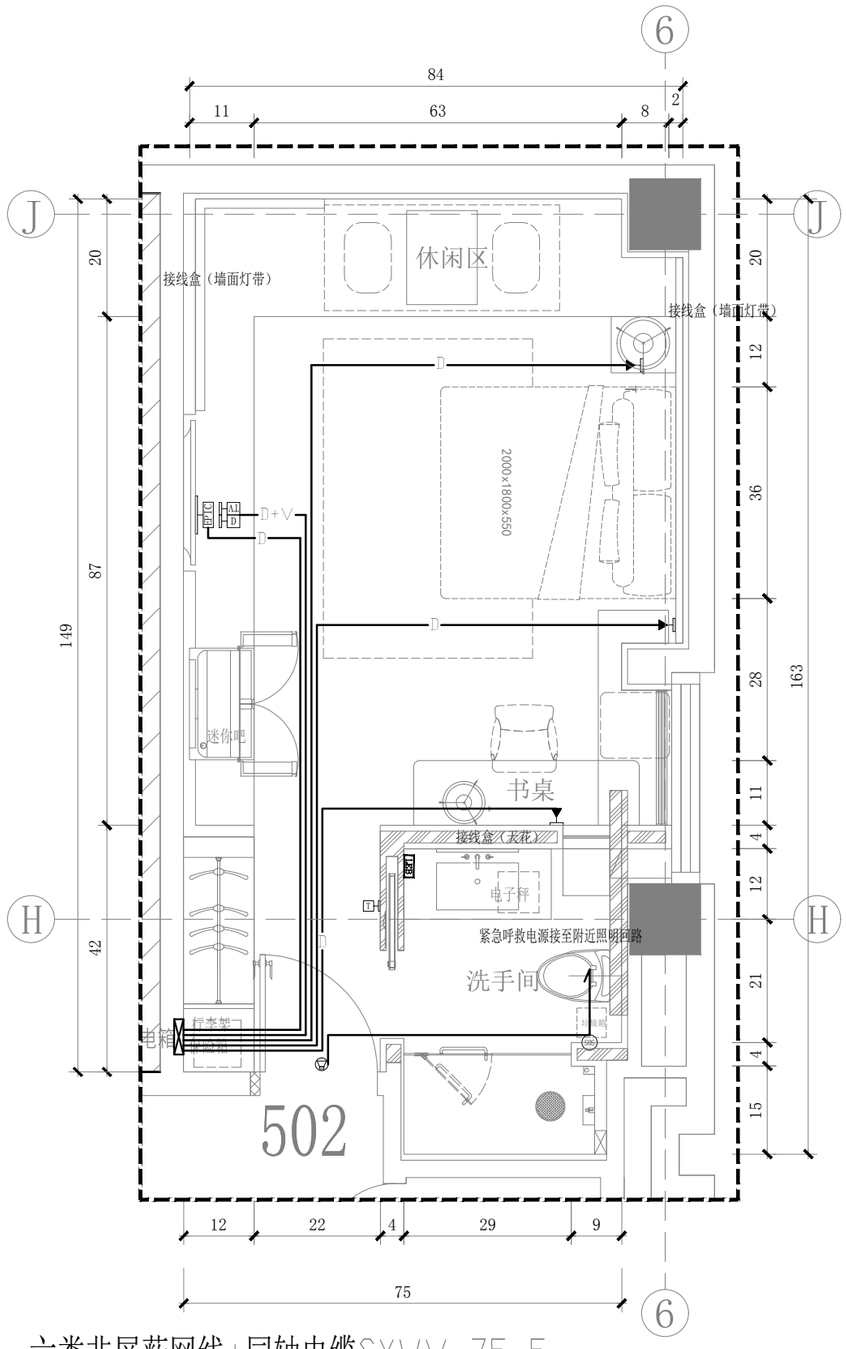

D+V：网络+电视预留线管2×PC20，WC,FC，六类非屏蔽网线+同轴电缆SYWV-75-5

D：网络预留线管PC20，WC,FC，六类非屏蔽网线

502 弱电平面图

Scale 1:50

图例

	电源插座		单联开关	D	网络模块
	地插		双联开关	TP	电话、网络模块
	剃须电源插座		三联开关	B	门铃铜、请勿打扰指示
WP	防水电源插座	CS	电动窗帘开关	T	空调温控器
3	三相电源插座		智能开关面板	AP	无线AP
	接线盒	DCT	DCT控制箱		扬声器
	配电箱	PDH	多媒体数据面板	DH	请勿打扰及清理开关
	红外感应开关	TV	有线电视面板	M	插卡取电开关
	门磁开关		电话模块	SOS	紧急按钮

注：所有開關插座高度均以中线離地高度

南京居格室内装饰
工程设计有限公司

版权所有，未经本公司书面同意，不得使用、抄袭及复制；不可度量图纸；施工单位须现场校验尺寸，如有不符须立即通知本公司。
ALL DESIGNS OF THIS DRAWING ARE THE PROPERTY OF THIS COMPANY. AND CANNOT BE USED WITHOUT ITS WRITTEN PERMISSION. DO NOT SCALE DRAWINGS. ALL MEASUREMENT MUST BE CHECHED AND VERIFIED ON SITE. ANY DISCREPANCIES SHALL BE REPORTED TO THIS COMPANY IMMEDIATELY.

项目名称:	办案备勤房室内装饰改造工程
建设方:	

专 业:	样板字体	手签栏
负 责:		
审 定:		
审 核:		唐飞
校 对:		
设 计:		
绘 图:		

图纸名称:	502 弱电平面图
比例:	见图
日期:	2025.05
图纸编号:	电施-502-04

修改记录:	摘要:	日期:
△		
△		
△		
△		

图章加盖:

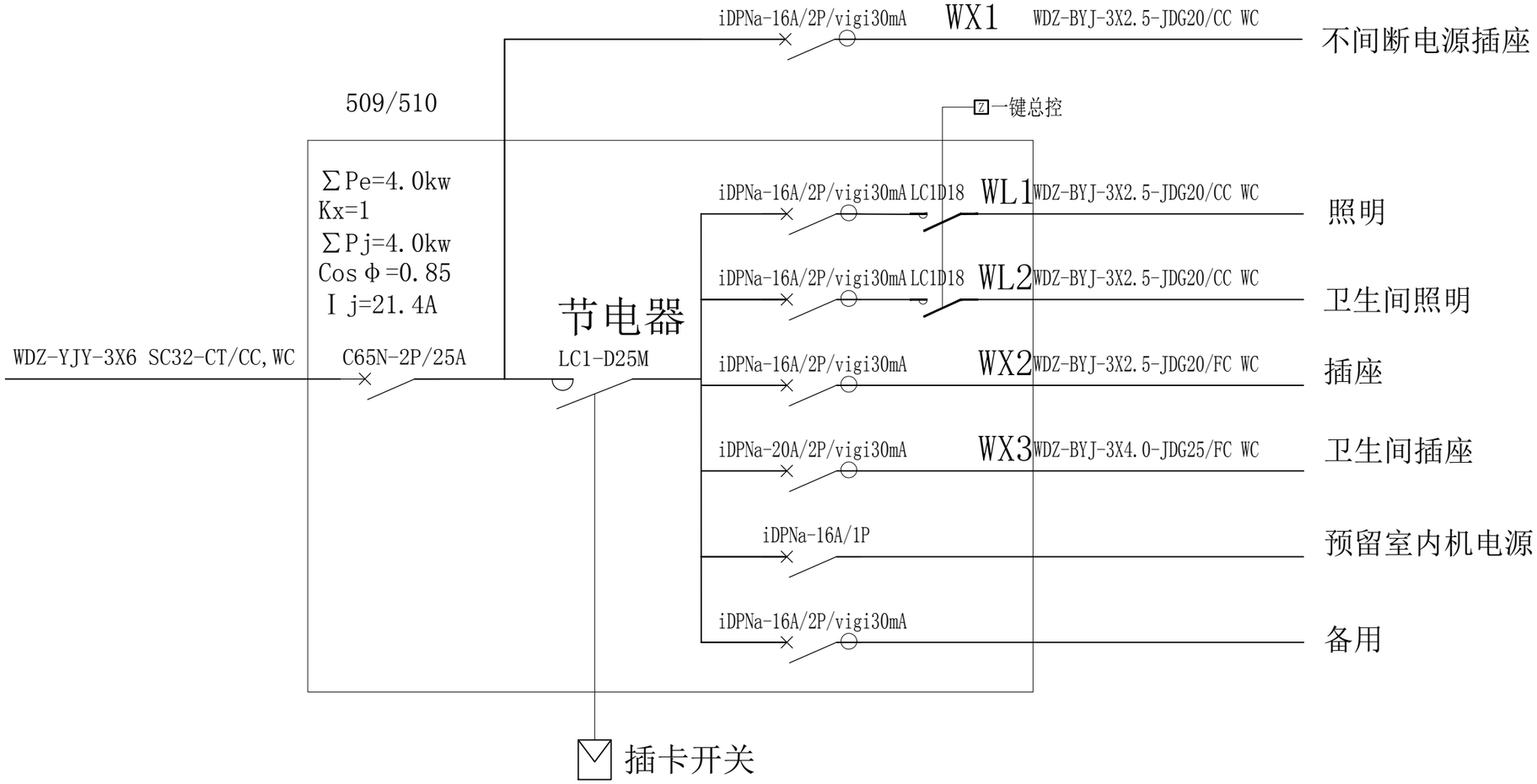

南京居格室内装饰
工程设计有限公司

版权所有，未经本公司书面同意，不得使用、抄袭及复制；不可度量图纸；施工单位须现场校验尺寸，如有不符须立即通知本公司。
ALL DESIGNS OF THIS DRAWING ARE THE PROPERTY OF THIS COMPANY. AND CANNOT BE USED WITHOUT ITS WRITTEN PERMISSION. DO NOT SCALE DRAWINGS. ALL MEASUREMENT MUST BE CHECHED AND VERIFIED ON SITE. ANY DISCREPANCIES SHALL BE REPORTED TO THIS COMPANY IMMEDIATELY.

项目名称:	办案备勤房室内装饰改造工程
建设方:	

专　业:	样板字体	手签栏
负　责:		
审　定:		
审　核:		唐飞
校　对:		
设　计:		
绘　图:		

图纸名称:	509/510 配电系统图
比例:	见图
日期:	2025.05
图纸编号:	电施-509/510-01

修改记录:	摘要:	日期:
△		
△		
△		
△		

图章加盖:

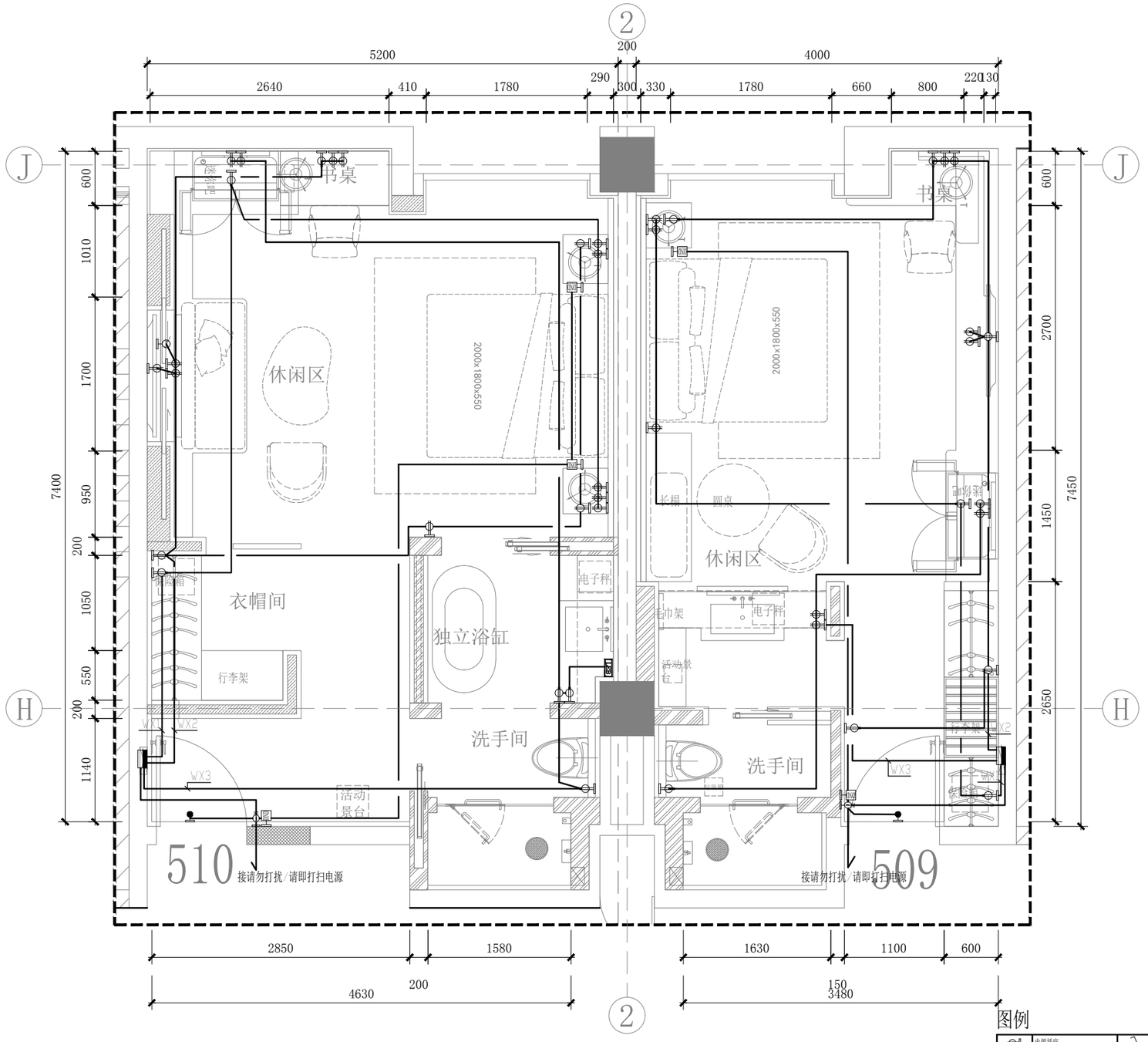

509/510 插座平面图

Scale 1:50

图例

	电源插座		单联开关	D	网络模块
	地插		双联开关	TD	电话、网络模块
	剃须电源插座		三联开关	勿	门铃制、请勿打扰指示
WP	防水电源插座	CS	电动窗帘开关	T	空调温控器
3	三相电源插座		智能开关面板	AP	无线AP
	接线盒	KNX	KNX控制箱		扬声器
	配电箱	PPTV	多媒体数据面板	勿	请勿打扰及清理开关
	红外感应开关	TV	有线电视面板	M	插卡取电开关
	门磁开关		电话模块	SOS	紧急按钮

注：所有開關插座高度均以中线離地高度

南京居格室内装饰工程设计有限公司

版权所有，未经本公司书面同意，不得使用、抄袭及复制；不可度量图纸；施工单位须现场校验尺寸，如有不符须立即通知本公司。
ALL DESIGNS OF THIS DRAWING ARE THE PROPERTY OF THIS COMPANY. AND CANNOT BE USED WITHOUT ITS WRITTEN PERMISSION. DO NOT SCALE DRAWINGS. ALL MEASUREMENT MUST BE CHECHED AND VERIFIED ON SITE. ANY DISCREPANCIES SHALL BE REPORTED TO THIS COMPANY IMMEDIATELY.

项目名称：
办案备勤房室内装饰改造工程

建设方：

专 业：	样板字体	手签栏
负 责：		
审 定：		
审 核：		唐飞
校 对：		
设 计：		
绘 图：		

图纸名称：	509/510 插座平面图
比例：	见图
日期：	2025.05
图纸编号：	电施-509/510-02

修改记录：	摘要：	日期：
△		
△		
△		
△		

图章加盖：

510灯具材料表							
DIAGRAM EXAMPLE 图例	DESIGN FIRM 设计公司	DESCRIPTION 描述	WATTAGE 功率	BEAM ANGLE/CCT 光束角/色温	INPUT VOLTAGE 输入电压	CUT-OUT 开孔	QTY 数量
D1	维光照明	嵌入射灯	10W	36° 3000K	AC220V	开孔55MM	5
D2	维光照明	嵌入射灯	15W	36° 3000K	AC220V	开孔75MM	11
D3	维光照明	嵌入双格栅射灯	2*3W	36° 3000K	AC220V	开孔：67*37MM	2
L01	维光照明	顶立面灯带	9.6W	120° 3000K	DC24V		40m

509灯具材料表							
DIAGRAM EXAMPLE 图例	DESIGN FIRM 设计公司	DESCRIPTION 描述	WATTAGE 功率	BEAM ANGLE/CCT 光束角/色温	INPUT VOLTAGE 输入电压	CUT-OUT 开孔	QTY 数量
D1	维光照明	嵌入射灯	10W	36° 2700K	AC220V	开孔55MM	5
D2	维光照明	嵌入射灯	15W	36° 2700K	AC220V	开孔75MM	7
D3	维光照明	嵌入双格栅射灯	5W	36° 2700K	AC220V	开孔：67*37MM	2
L01	维光照明	顶立面灯带	6W	120° 2700K	DC24V		40m

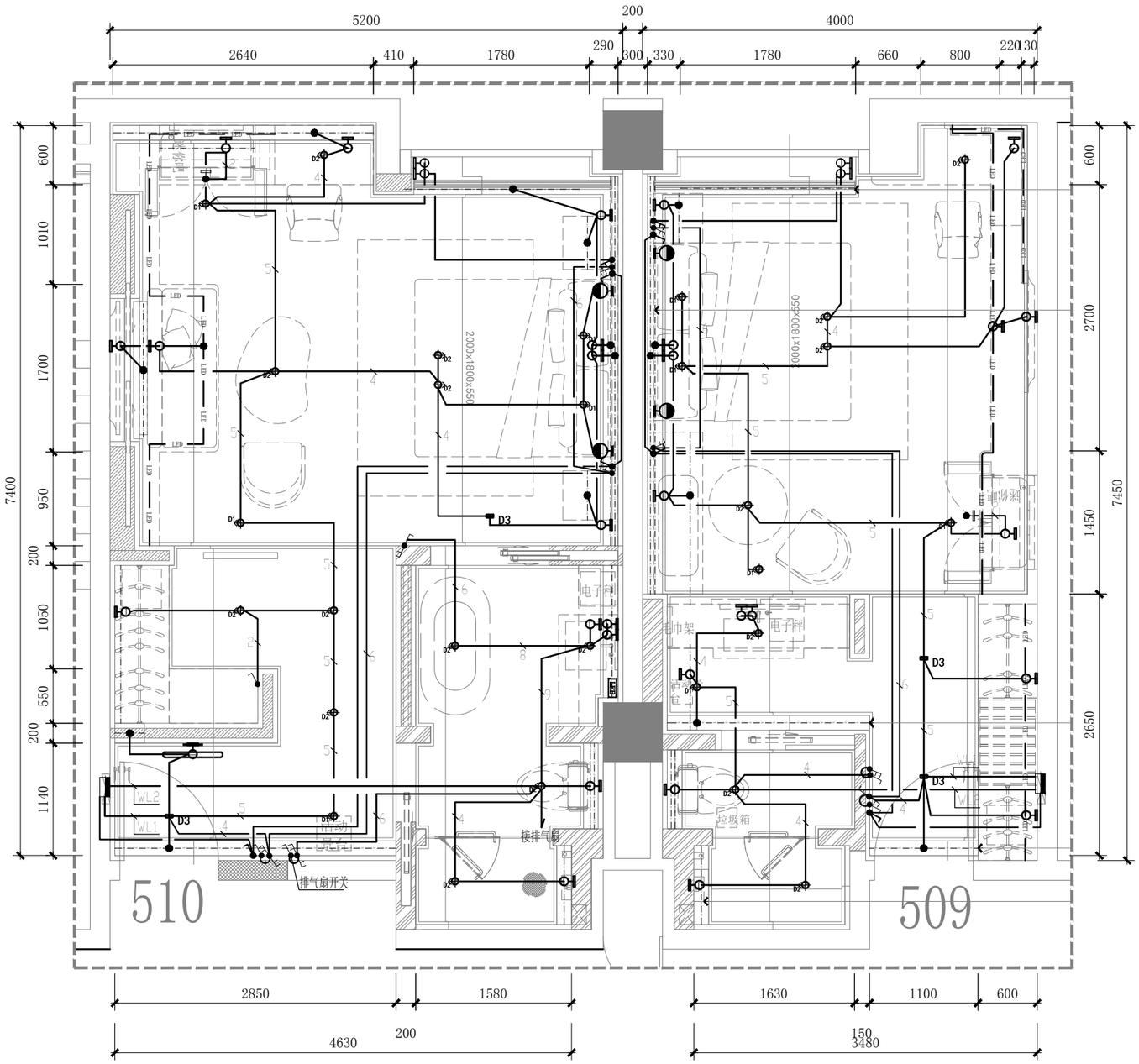

509/510 照明平面图

Scale 1:50

南京居格室内装饰工程设计有限公司

版权所有，未经本公司书面同意，不得使用、抄袭及复制；不可度量图纸；施工单位须现场校验尺寸，如有不符须立即通知本公司。
ALL DESIGNS OF THIS DRAWING ARE THE PROPERTY OF THIS COMPANY. AND CANNOT BE USED WITHOUT ITS WRITTEN PERMISSION. DO NOT SCALE DRAWINGS. ALL MEASUREMENT MUST BE CHECHED AND VERIFIED ON SITE. ANY DISCREPANCIES SHALL BE REPORTED TO THIS COMPANY IMMEDIATELY.

项目名称：
办案备勤房室内装饰改造工程

建设方：

专　业：	样板字体	手签栏
负　责：		
审　定：		
审　核：		唐飞
校　对：		
设　计：		
绘　图：		

图纸名称：	509/510 照明平面图
比例：	见图
日期：	2025.05
图纸编号：	电施-509/510-03

修改记录：	摘要：	日期：
△		
△		
△		
△		

图章加盖：

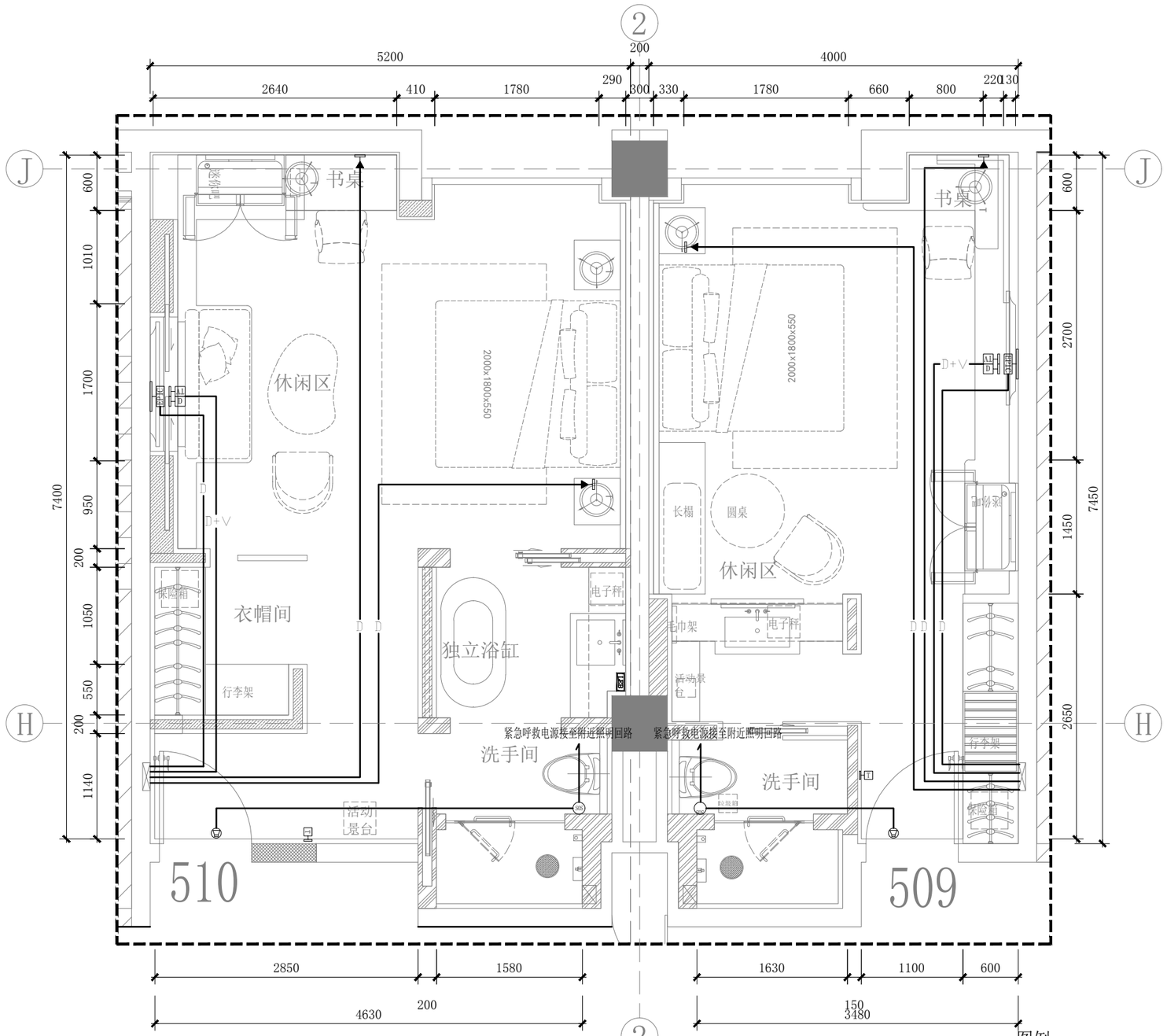

D+V：网络+电视预留线管2×PC20，WC,FC，六类非屏蔽网线+同轴电缆SYWV-75-5

D：网络预留线管PC20，WC,FC，六类非屏蔽网线

509/510 弱电平面图

Scale 1:50

图例

	电源插座		单联开关	D	网络模块
	地插		双联开关	TP	电话、网络模块
	剃须电源插座		三联开关	B	门铃制、请勿打扰指示
	防水电源插座	CS	电动窗帘开关	T	空调温控器
	三相电源插座		智能开关面板	IP	无线AP
	接线盒	KCT	KCT控制箱		扬声器
	配电箱	PPTC	多媒体数据面板	DH	请勿打扰及清理开关
	红外感应开关	TV	有线电视面板	MC	插卡取电开关
	门磁开关		电话模块	SOS	紧急按钮

注：所有開關插座高度均以中线離地高度

南京居格室内装饰工程设计有限公司

版权所有，未经本公司书面同意，不得使用、抄袭及复制；不可度量图纸；施工单位须现场校验尺寸，如有不符须立即通知本公司。
ALL DESIGNS OF THIS DRAWING ARE THE PROPERTY OF THIS COMPANY. AND CANNOT BE USED WITHOUT ITS WRITTEN PERMISSION. DO NOT SCALE DRAWINGS. ALL MEASUREMENT MUST BE CHECHED AND VERIFIED ON SITE. ANY DISCREPANCIES SHALL BE REPORTED TO THIS COMPANY IMMEDIATELY.

项目名称：
办案备勤房室内装饰改造工程

建设方：

专　业：	样板字体	手签栏
负　责：		
审　定：		
审　核：		唐飞
校　对：		
设　计：		
绘　图：		

图纸名称：509/510 弱电平面图

比例：见图

日期：2025.05

图纸编号：电施-509/510-04

修改记录：	摘要：	日期：
△		
△		
△		
△		

图章加盖：

	委托单位 (设计编号)	委托单位
	项目名称	办案备勤房室内装饰改造工程

（　　给排水　　）　　目　录

序号	图纸名称	图号 版本号	标准 图纸量	张数		出图日期	备注
				本设计	其它设计		
1	给排水设计说明	SS-01	A4	1		2025	
2	501 给水平面图	SS-501-01	A4	1		2025	
3	501 排水平面图	SS-501-02	A4	1		2025	
4	501 给排水系统原理图	SS-501-03	A4	1		2025	
5	502 套房给水平面图	SS-502-01	A4	1		2025	
6	502 套房排水平面图	SS-502-02	A4	1		2025	
7	502 套房给排水系统原理图	SS-502-03	A4	1		2025	
8	509/510 给水平面图	SS-509/510-01	A4	1		2025	
9	509/510 排水平面图	SS-509/510-02	A4	1		2025	
10	509/510 给排水系统原理图	SS-509/510-03	A4	1		2025	
11							

注：我院施工图目录为全部施工图目录（包含修改图）；图名、图号相同、版本号不同的，最后一版为有效版本；已被替代的交付图纸“备注栏”标明“已被替代”，请注意识别！

给排水设计说明

一．设计依据：
1，本工程设计任务书
2，建设单位提供的有关市政条件
3，国家颁布的有关设计规范
二．　设计内容
1、本次设计范围为办案备勤房室内装饰改造工程室内部分给排水设计。
三．系统设计
1，给水系统
就近接自建筑原有给水管。
2,热水系统
热水由现场原有热水管网供给。
3,排水系统
污水就近排入建筑原有污水管。
四.管材及接口
1，给水管
给水管采用PP-R管及管件,热熔连接。
2,排水管道
排水管采用UPVC管，粘接连接。
五.阀门及附件
生活给水管上管径小于50时采用铜质截止阀，管径大于等于50时采用闸阀或蝶阀，工作压力为1.5MPa。
六．卫生洁具
1,本工程所用卫生洁具均由业主和装修设计确定
2,卫生洁具给水及排水五金配件应采用与卫生洁具配套的节水型
3,卫生设备留孔根据所选洁具预留.一般的卫生设备均参照《全国通用给水排水标图09S304卫生设备安装》进行安装,安装高度同原来洁具安装高度。
4,所有卫生洁具及配套存水弯，其水封深度不得小于50毫米，地漏顶标高应低于设置地面5－10mm。大便器选用自带水封的设备。
七．管道安装
1，给水管道应尽量暗敷于吊顶，管井和垫层内。
2，塑料给水管道与水加热器、开水器连接应有不小于0.4m的金属管过渡，电热水器、太阳能热水器等容积式热水器进水管前应设止回阀。
3,热水加热采用燃气热水器、电热水器时设备必须带有保证使用安全的装置。4，管道穿梁，混凝土墙应预埋套管，管道穿地下室室外墙时应预埋防水套管,穿过防火墙的管道应设阻火圈，管道与套管空隙用不燃材料填实。
5，排水横管与横管，横管与立管的连接采用45°或斜三（四）通,不得采用正三（四）通。
6，管道坡度应根据图中所注标高进行施工，当未注明，按下列坡度安装：
排水横管φ50管　0.026　φ75管　0.026　φ110管　0.026　φ160管　0.026
7，管道支架。
管道支架或管口应固定在按板口或承重结构上。
8，排水管管道的检查口，清扫口和检修门
1吊顶内有阀门外，应配合装潢预留检修门
2暗装管井内的管道，凡设阀门及检查口处应均设检门
八.管道保温
室外明露管道和住宅公共部位的管道及其它有可能结冻部位的管道均需做防冻保温，除穿防火墙时保温采用不燃型保温材料，耐火极限A级，其余保温保温均需采用难燃型发泡橡塑，耐火性能B1级，氧指数＞32，湿阻因子≥15000，导热系数:0.032 w/（m.k），容重:50~80kg/m3，专用胶水粘结。热水管道也需做保温。防冻保温管道采用为40mm橡塑保温，热水管道采用为25mm橡塑保温，外包铝皮（室外），厚0.5mm.
九.管道竣工验收
隐蔽或埋地的排水管道在隐蔽前必须做灌水试验，其灌水高度应不低于底层卫生器具的上边缘或底层地面高度。
通球检查：排水主立管及水平干管管道均应做通球试验，通球球径不小于排水管道管径的2/3，通球率必须达到100%。
管道安装完毕后应按设计规定对管道系统进行损变，严密性试验。以检查管道系统及各连接部位的工程质量，管道试压详见《建筑给水排水及采暖工程施工质量验收规范》GB50242-2002 说明进行。
十.其他说明
本图系统图中洁具阀门安装高度仅供参考，请以洁具实际到货尺寸为准。如本图与现场情况不符，可根据现场实际情况进行调整。

南京居格室内装饰
工程设计有限公司

版权所有，未经本公司书面同意，不得使用、抄袭及复制；不可度量图纸；施工单位须现场校验尺寸，如有不符须立即通知本公司。
ALL DESIGNS OF THIS DRAWING ARE THE PROPERTY OF THIS COMPANY. AND CANNOT BE USED WITHOUT ITS WRITTEN PERMISSION. DO NOT SCALE DRAWINGS. ALL MEASUREMENT MUST BE CHECHED AND VERIFIED ON SITE. ANY DISCREPANCIES SHALL BE REPORTED TO THIS COMPANY IMMEDIATELY.

项目名称:	办案备勤房室内装饰改造工程	
建设方:		
专　业:	样板字体	手签栏
负　责:		
审　定:		
审　核:		唐飞
校　对:		
设　计:		
绘　图:		
图纸名称:	给排水设计说明	
比例:	见图	
日期:	2025.05	
图纸编号:	SS-01	

修改记录:	摘要:	日期:
△		
△		
△		
△		

图章加盖:

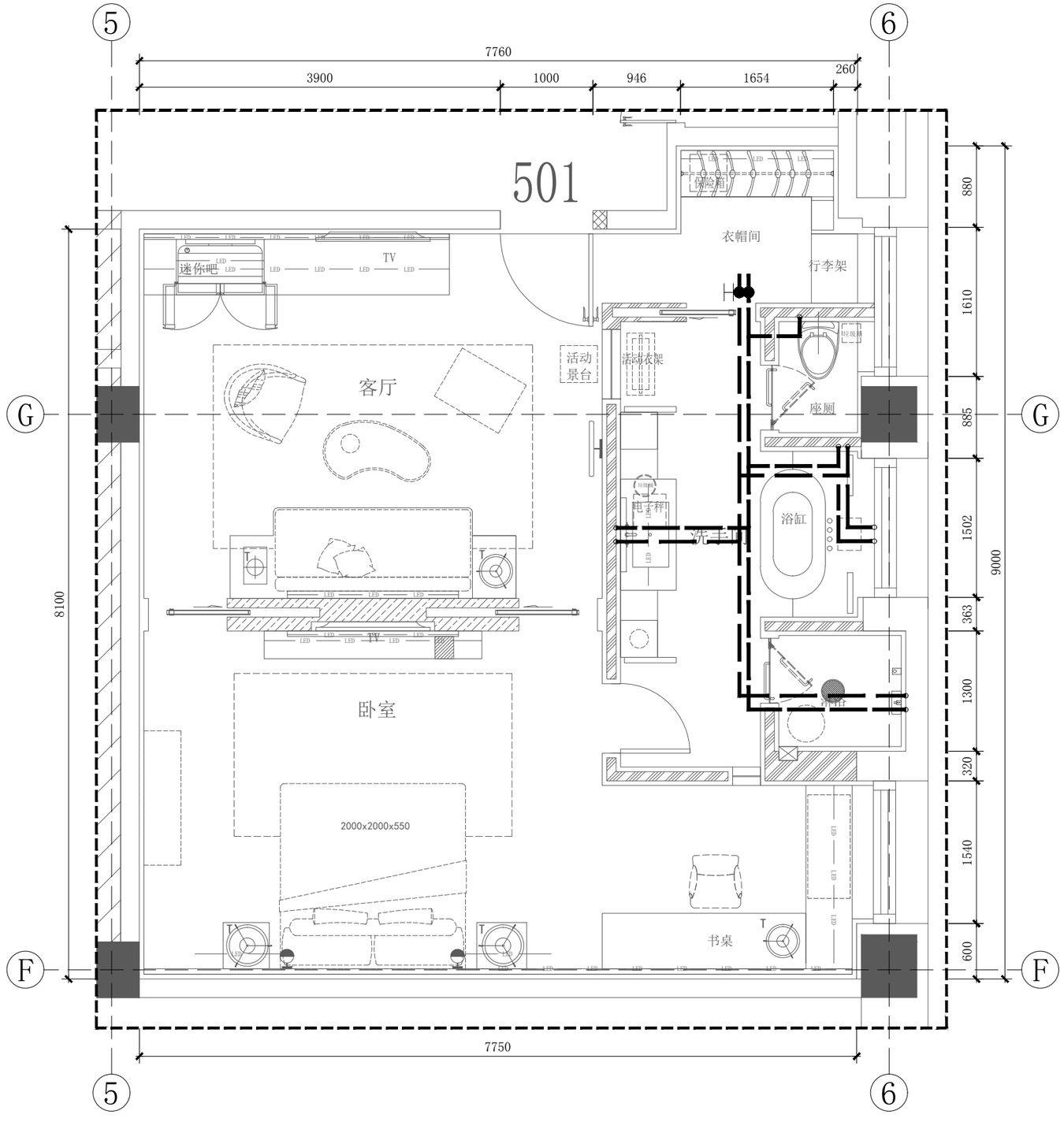

FIXTURE&FURNISHING PLAN

Scale 1:50

501 给水平面图

南京居格室内装饰
工程设计有限公司

版权所有，未经本公司书面同意，不得使用、抄袭及复制；不可度量图纸；施工单位须现场校验尺寸，如有不符须立即通知本公司。
ALL DESIGNS OF THIS DRAWING ARE THE PROPERTY OF THIS COMPANY. AND CANNOT BE USED WITHOUT ITS WRITTEN PERMISSION. DO NOT SCALE DRAWINGS. ALL MEASUREMENT MUST BE CHECHED AND VERIFIED ON SITE. ANY DISCREPANCIES SHALL BE REPORTED TO THIS COMPANY IMMEDIATELY.

项目名称:
办案备勤房室内装饰改造工程

建设方:

专　业:	样板字体	手签栏
负　责:		
审　定:		
审　核:		唐飞
校　对:		
设　计:		
绘　图:		

图纸名称:	501 给水平面图
比例:	见图
日期:	2025.05
图纸编号:	SS-501-01

修改记录:	摘要:	日期:
△		
△		
△		
△		

图章加盖:

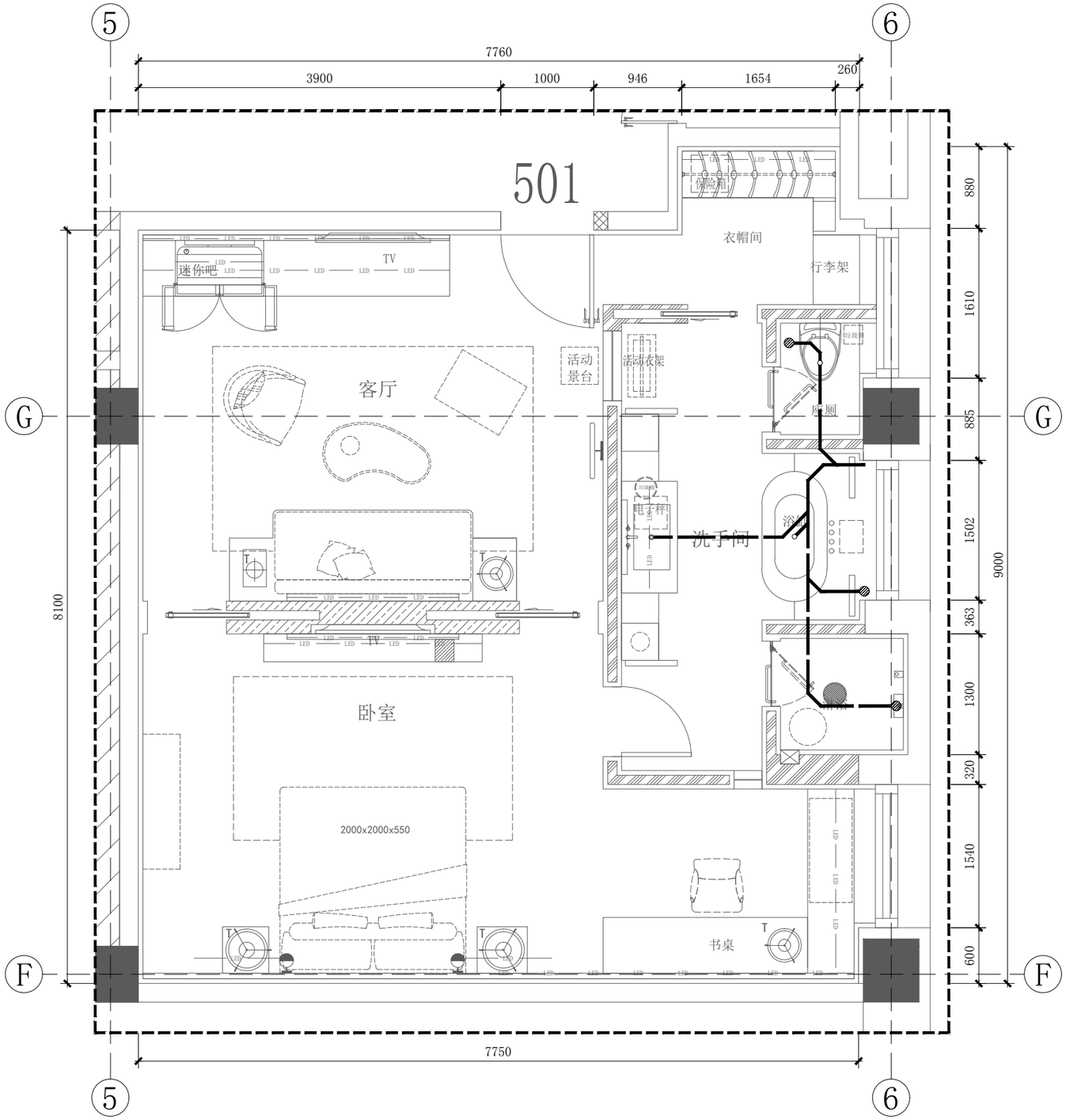

FIXTURE&FURNISHING PLAN

501 排水平面图

Scale 1:50

南京居格室内装饰
工程设计有限公司

版权所有，未经本公司书面同意，不得使用、抄袭及复制；不可度量图纸；施工单位须现场校验尺寸，如有不符须立即通知本公司。
ALL DESIGNS OF THIS DRAWING ARE THE PROPERTY OF THIS COMPANY. AND CANNOT BE USED WITHOUT ITS WRITTEN PERMISSION. DO NOT SCALE DRAWINGS. ALL MEASUREMENT MUST BE CHECHED AND VERIFIED ON SITE. ANY DISCREPANCIES SHALL BE REPORTED TO THIS COMPANY IMMEDIATELY.

项目名称:
办案备勤房室内装饰改造工程

建设方:

专　业:	样板字体	手签栏
负　责:		
审　定:		
审　核:		唐飞
校　对:		张浩
设　计:		
绘　图:		

图纸名称:	501 排水平面图
比例:	见图
日期:	2025.05
图纸编号:	SS-501-02

修改记录:	摘要:	日期:
△		
△		
△		
△		

图章加盖:

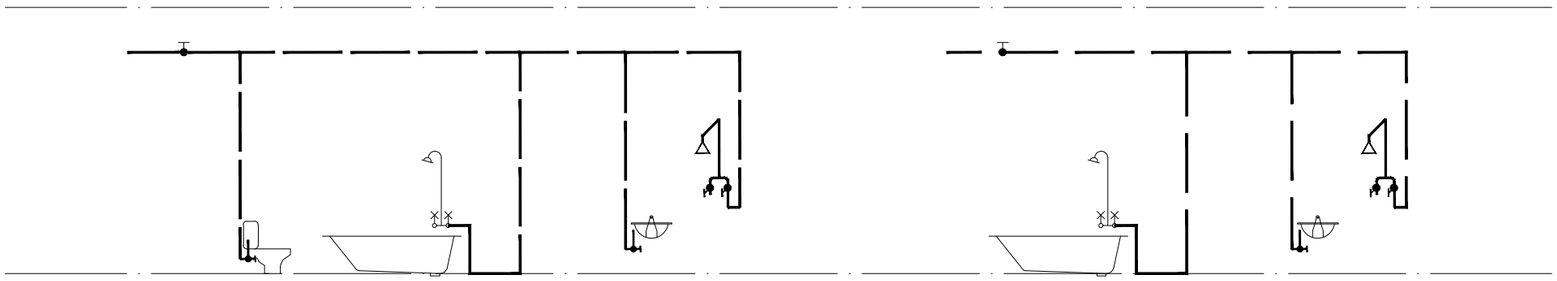

给水系统原理图 1:100

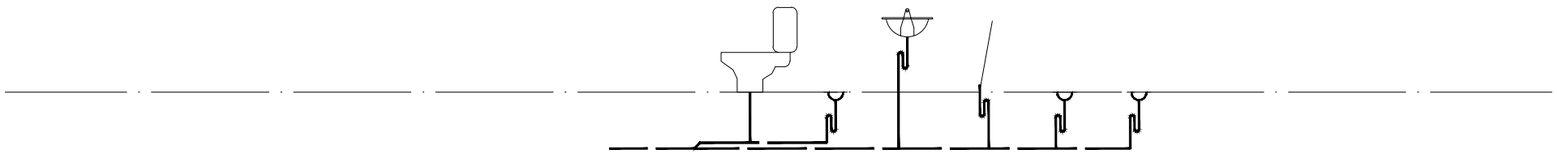

排水系统原理图 1:100

南京居格室内装饰
工程设计有限公司

版权所有，未经本公司书面同意，不得使用、抄袭及复制；不可度量图纸；施工单位须现场校验尺寸，如有不符须立即通知本公司。
ALL DESIGNS OF THIS DRAWING ARE THE PROPERTY OF THIS COMPANY. AND CANNOT BE USED WITHOUT ITS WRITTEN PERMISSION. DO NOT SCALE DRAWINGS. ALL MEASUREMENT MUST BE CHECHED AND VERIFIED ON SITE. ANY DISCREPANCIES SHALL BE REPORTED TO THIS COMPANY IMMEDIATELY.

项目名称:
办案备勤房室内装饰改造工程

建设方:

专 业:	样板字体	手签栏
负 责:		
审 定:		
审 核:		唐飞
校 对:		
设 计:		
绘 图:		

图纸名称:	501 给排水系统原理图
比例:	见图
日期:	2025.05
图纸编号:	SS-501-03

修改记录:	摘要:	日期:
△		
△		
△		
△		

图章加盖:

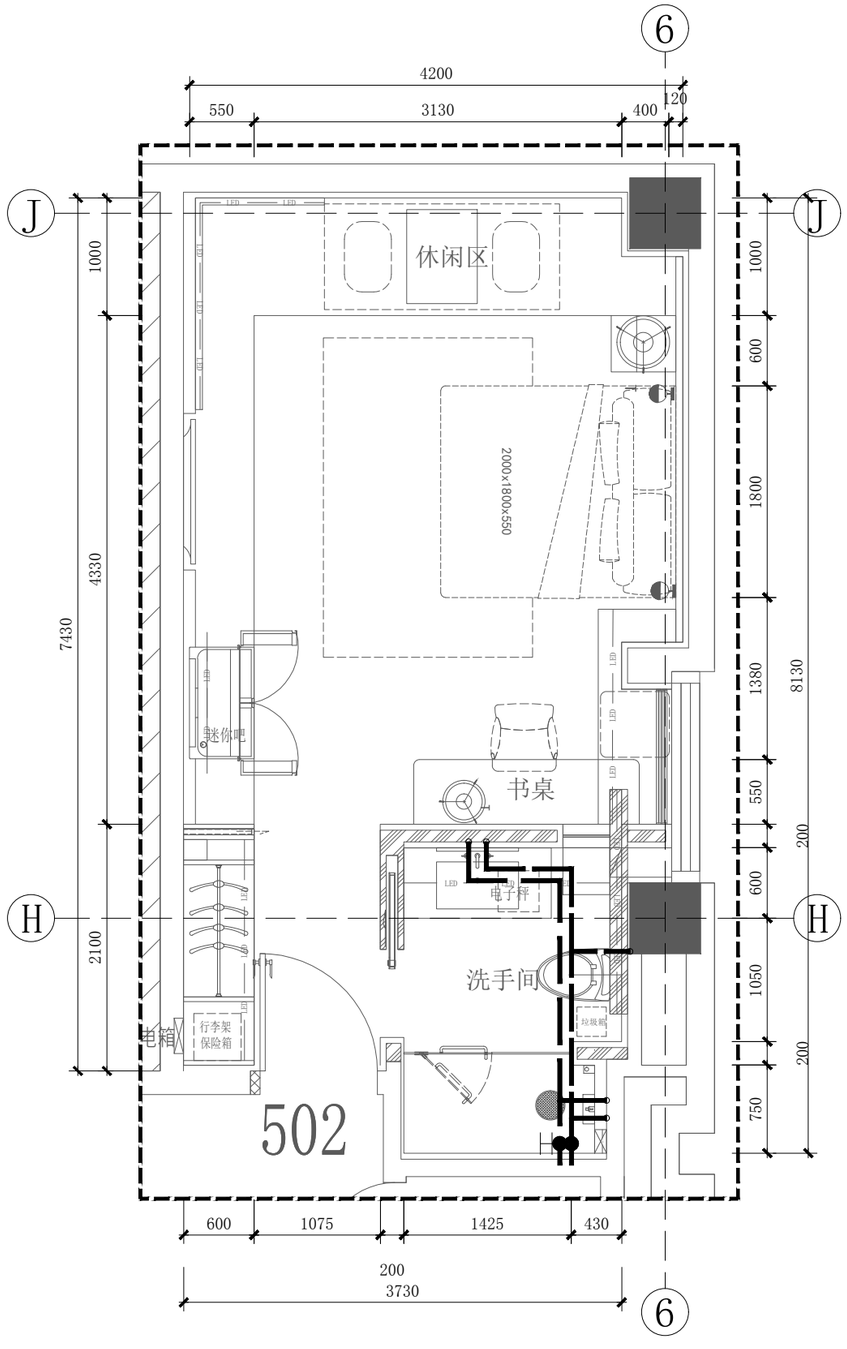

FIXTURE&FURNISHING PLAN

Scale 1:50

502 给水平面图

南京居格室内装饰
工程设计有限公司

版权所有，未经本公司书面同意，不得使用、抄袭及复制；不可度量图纸；施工单位须现场校验尺寸，如有不符须立即通知本公司。
ALL DESIGNS OF THIS DRAWING ARE THE PROPERTY OF THIS COMPANY. AND CANNOT BE USED WITHOUT ITS WRITTEN PERMISSION. DO NOT SCALE DRAWINGS. ALL MEASUREMENT MUST BE CHECHED AND VERIFIED ON SITE. ANY DISCREPANCIES SHALL BE REPORTED TO THIS COMPANY IMMEDIATELY.

项目名称:
办案备勤房室内装饰改造工程

建设方:

专 业:	样板字体	手签栏
负 责:		
审 定:		
审 核:		唐飞
校 对:		
设 计:		
绘 图:		

图纸名称:	502 套房给水平面图
比例:	见图
日期:	2025.05
图纸编号:	SS-502-01

修改记录:	摘要:	日期:
△		
△		
△		
△		

图章加盖:

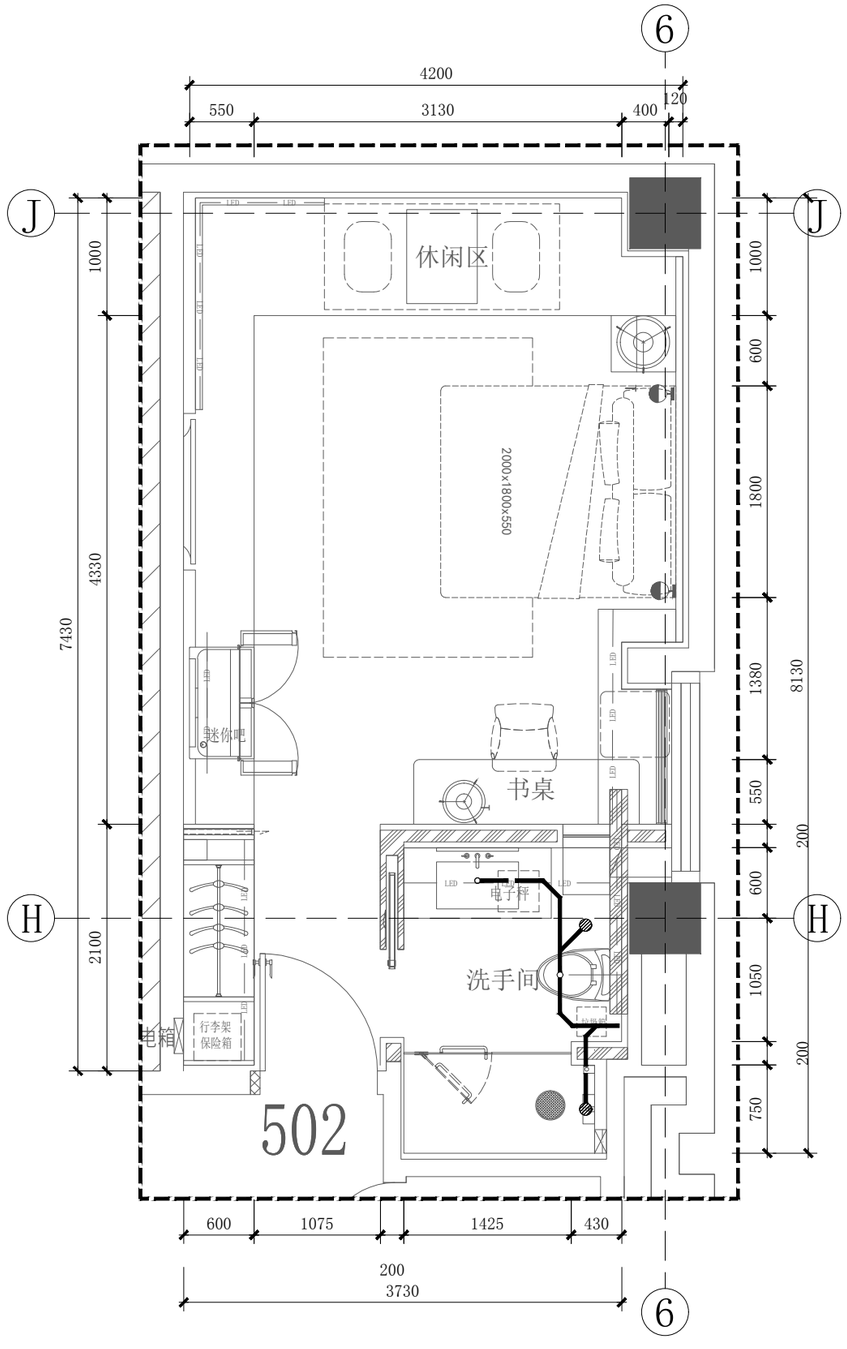

FIXTURE&FURNISHING PLAN

Scale 1:50

502 排水平面图

南京居格室内装饰
工程设计有限公司

版权所有，未经本公司书面同意，不得使用、抄袭及复制；不可度量图纸；施工单位须现场校验尺寸，如有不符须立即通知本公司。
ALL DESIGNS OF THIS DRAWING ARE THE PROPERTY OF THIS COMPANY. AND CANNOT BE USED WITHOUT ITS WRITTEN PERMISSION. DO NOT SCALE DRAWINGS. ALL MEASUREMENT MUST BE CHECHED AND VERIFIED ON SITE. ANY DISCREPANCIES SHALL BE REPORTED TO THIS COMPANY IMMEDIATELY.

项目名称:
办案备勤房室内装饰改造工程

建设方:

专 业:	样板字体	手签栏
负 责:		
审 定:		
审 核:		唐飞
校 对:		
设 计:		
绘 图:		

图纸名称:	502 套房排水平面图
比例:	见图
日期:	2025.05
图纸编号:	SS-502-02

修改记录:	摘要:	日期:
△		
△		
△		
△		

图章加盖:

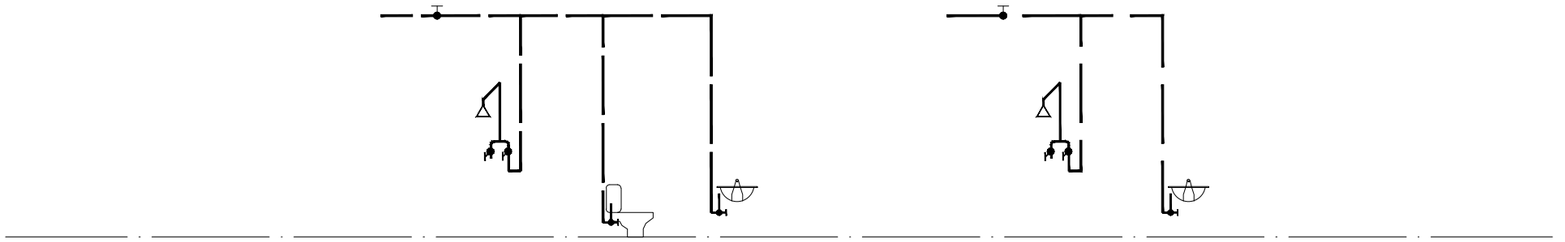

给水系统原理图 1:100

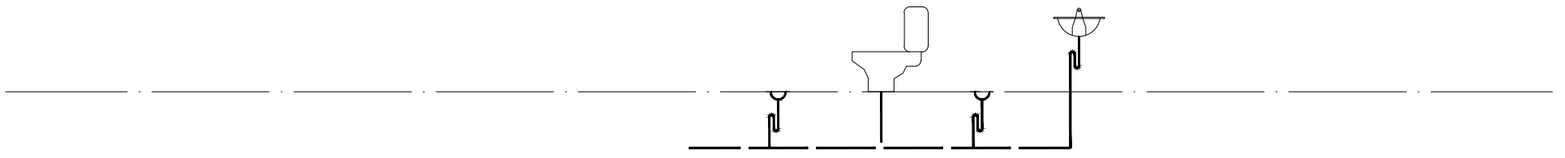

排水系统原理图 1:100

南京居格室内装饰
工程设计有限公司

版权所有，未经本公司书面同意，不得使用、抄袭及复制；不可度量图纸；施工单位须现场校验尺寸，如有不符须立即通知本公司。
ALL DESIGNS OF THIS DRAWING ARE THE PROPERTY OF THIS COMPANY. AND CANNOT BE USED WITHOUT ITS WRITTEN PERMISSION. DO NOT SCALE DRAWINGS. ALL MEASUREMENT MUST BE CHECHED AND VERIFIED ON SITE. ANY DISCREPANCIES SHALL BE REPORTED TO THIS COMPANY IMMEDIATELY.

项目名称:
办案备勤房室内装饰改造工程

建设方:

专 业:	样板字体	手签栏
负 责:		
审 定:		
审 核:		唐飞
校 对:		
设 计:		
绘 图:		

图纸名称:	502 套房给排水系统原理图
比例:	见图
日期:	2025.05
图纸编号:	SS-502-03

修改记录:	摘要:	日期:
△		
△		
△		
△		

图章加盖:

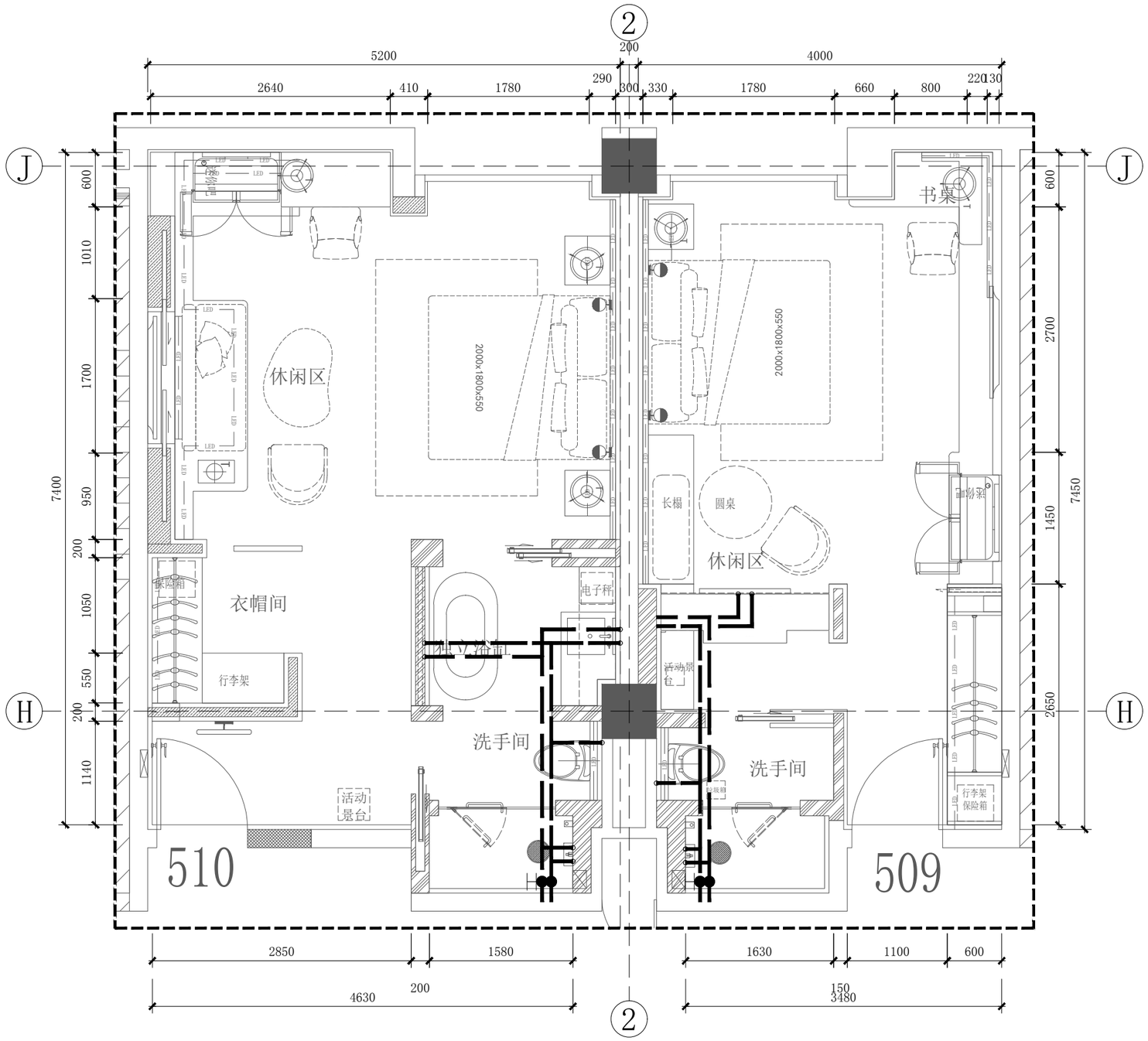

FIXTURE&FURNISHING PLAN

Scale 1:50

509/510 给水平面图

南京居格室内装饰工程设计有限公司

版权所有，未经本公司书面同意，不得使用、抄袭及复制；不可度量图纸；施工单位须现场校验尺寸，如有不符须立即通知本公司。
ALL DESIGNS OF THIS DRAWING ARE THE PROPERTY OF THIS COMPANY. AND CANNOT BE USED WITHOUT ITS WRITTEN PERMISSION. DO NOT SCALE DRAWINGS. ALL MEASUREMENT MUST BE CHECHED AND VERIFIED ON SITE. ANY DISCREPANCIES SHALL BE REPORTED TO THIS COMPANY IMMEDIATELY.

项目名称：办案备勤房室内装饰改造工程

建设方：

专　业：	样板字体	手签栏
负　责：		
审　定：		
审　核：		唐飞
校　对：		
设　计：		
绘　图：		

图纸名称：	509/510 给水平面图
比例：	见图
日期：	2025.05
图纸编号：	SS-509/510-01

修改记录：	摘要：	日期：
△		
△		
△		
△		

图章加盖：

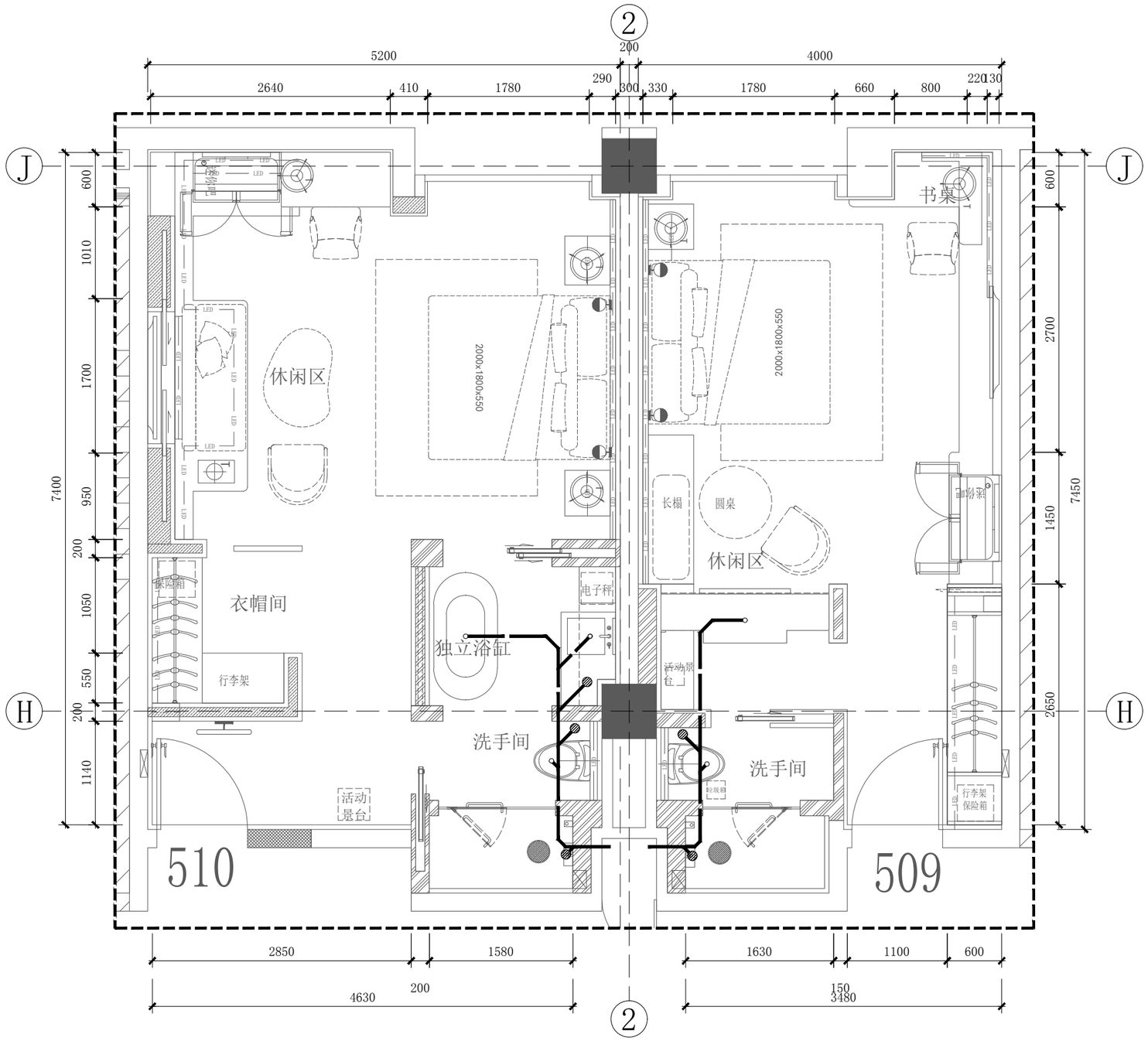

FIXTURE&FURNISHING PLAN

Scale 1:50

509/510 排水平面图

南京居格室内装饰工程设计有限公司

版权所有，未经本公司书面同意，不得使用、抄袭及复制；不可度量图纸；施工单位须现场校验尺寸，如有不符须立即通知本公司。
ALL DESIGNS OF THIS DRAWING ARE THE PROPERTY OF THIS COMPANY. AND CANNOT BE USED WITHOUT ITS WRITTEN PERMISSION. DO NOT SCALE DRAWINGS. ALL MEASUREMENT MUST BE CHECHED AND VERIFIED ON SITE. ANY DISCREPANCIES SHALL BE REPORTED TO THIS COMPANY IMMEDIATELY.

项目名称：办案备勤房室内装饰改造工程

建设方：

专　业：	样板字体	手签栏
负　责：		
审　定：		
审　核：		唐飞
校　对：		
设　计：		
绘　图：		

图纸名称：	509/510 排水平面图
比例：	见图
日期：	2025.05
图纸编号：	SS-509/510-02

修改记录：	摘要：	日期：
△		
△		
△		
△		

图章加盖：

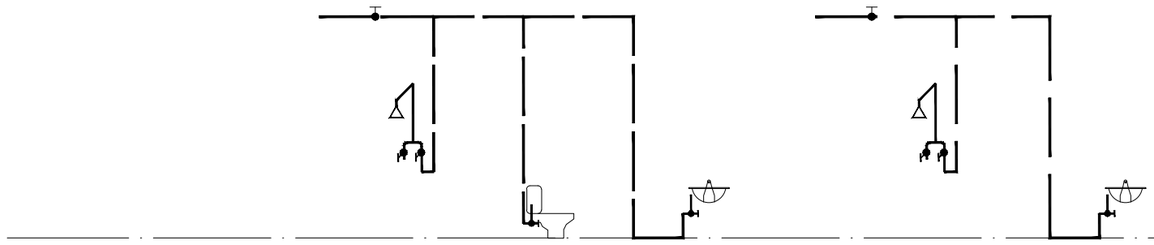

509给水系统原理图 1:100

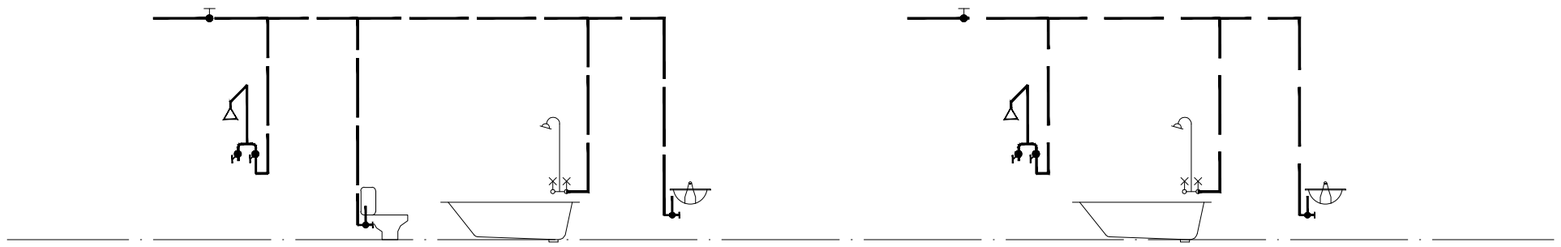

510给水系统原理图 1:100

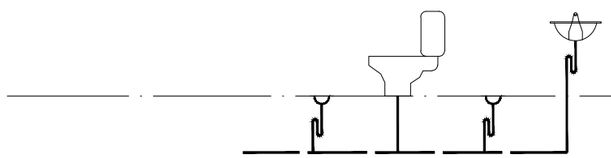

509排水系统原理图 1:100

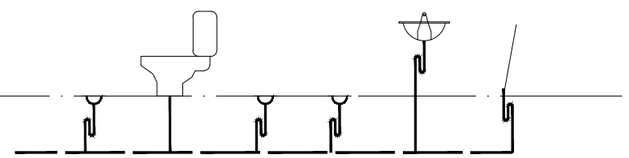

510排水系统原理图 1:100

南京居格室内装饰
工程设计有限公司

版权所有，未经本公司书面同意，不得使用、抄袭及复制；不可度量图纸；施工单位须现场校验尺寸，如有不符须立即通知本公司。
ALL DESIGNS OF THIS DRAWING ARE THE PROPERTY OF THIS COMPANY. AND CANNOT BE USED WITHOUT ITS WRITTEN PERMISSION. DO NOT SCALE DRAWINGS. ALL MEASUREMENT MUST BE CHECHED AND VERIFIED ON SITE. ANY DISCREPANCIES SHALL BE REPORTED TO THIS COMPANY IMMEDIATELY.

项目名称:
办案备勤房室内装饰改造工程

建设方:

专 业:	样板字体	手签栏
负 责:		
审 定:		
审 核:		唐飞
校 对:		
设 计:		
绘 图:		

图纸名称:	509/510 给排水系统原理图
比例:	见图
日期:	2025.05
图纸编号:	SS-509/510-03

修改记录:	摘要:	日期:
△		
△		
△		
△		

图章加盖: