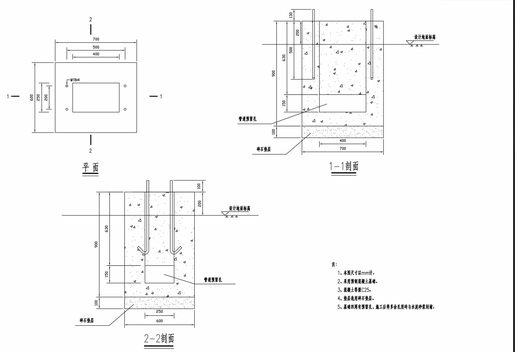

注:
1、本图尺寸以mm计。
2、本图为箱变基础图。
3、基础土等级25。
4、钢筋保护层取。
5、基础外露部分需防锈，施工过程予以处理时方法采用实际。

湖北湖州吉安大不锈钢有限公司箱变中心	合化热商与合新商、分中商与横贯南路口新建信号灯	信号灯箱柜机箱基础构造图	设 计	复 核	审 核	日 期	附 表 号
	种电子警察工程施工图设计					2025.01	SJ-5

华安设计有限股份有限公司

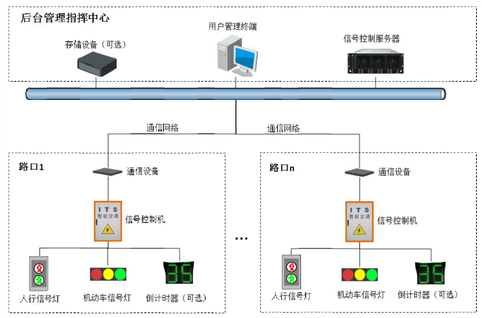

湖北湖州吉安大不锈钢有限公司箱变中心	合化热商与合新商、分中商与横贯南路口新建信号灯	系统架构图	设 计	复 核	审 核	日 期	附 表 号
	种电子警察工程施工图设计					2025.01	SJ-6

华安设计有限股份有限公司

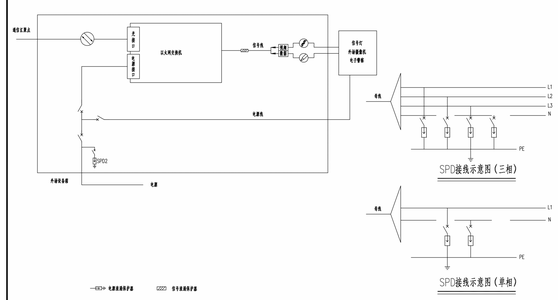

湖北湖州吉安大不锈钢有限公司箱变中心	合化热商与合新商、分中商与横贯南路口新建信号灯	路口外箱设施防雷示意图	设 计	复 核	审 核	日 期	附 表 号
	种电子警察工程施工图设计					2025.01	SJ-7

华安设计有限股份有限公司

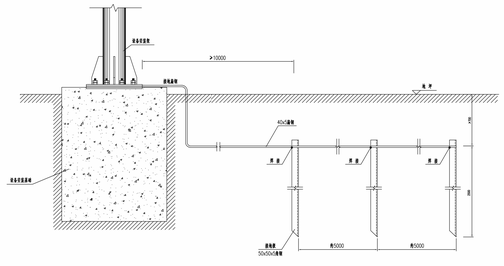

注:
1、此图为示意图，图中单位以mm计。
2、防雷装置的各金属构件均应热镀锌，焊接处作防腐处理。
3、所有埋于地下的金属连接件均采用热镀锌材料，埋深应大于等于40。
4、接地电阻不小于4Ω，若达不到要求时应采取降阻措施。
5、施工时需要与现场工作面配合做好埋管工作。
6、接地极埋置深度不小于2米，可引入设置接地极处理措施。

湖北湖州吉安大不锈钢有限公司箱变中心	合化热商与合新商、分中商与横贯南路口新建信号灯	路口外箱设施防雷示意图	设 计	复 核	审 核	日 期	附 表 号
	种电子警察工程施工图设计					2025.01	SJ-8

华安设计有限股份有限公司