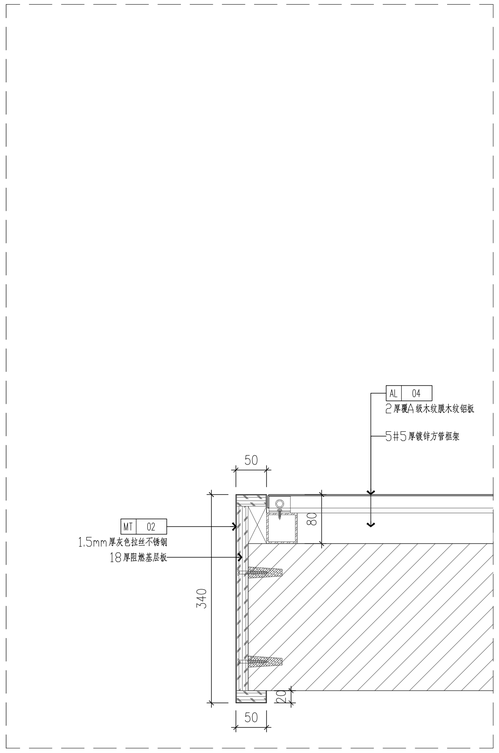

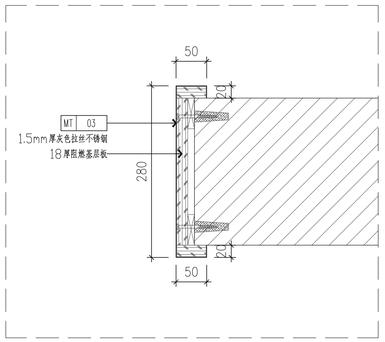

S20 走道玻璃门门套节点图

-- SECTION 1:5

平面区位	Key plan
备注	Notes
合作设计	Codesign
管理咨询	Management & Consultant
注册章	Stamp
单位出图章	Chop

江苏省工程勘察设计出图专用章
中衡设计集团股份有限公司
资质证书编号 A132005206 A232005203
江苏省住房和城乡建设厅监制(B)
有效期至二〇二五年六月三十日

版本 Rev.	修订说明 Description	日期 Date
0	内装施工图Interior Design	2025-03-05

中衡设计集团股份有限公司
(原苏州工业园区设计研究院股份有限公司)
工程设计证书甲级 A132005206号Q.C. of GRAD-A No.A132005206
ARTS GROUP CO., LTD.
111 BADA STREET,SIP,SUZHOU
WEB:WWW.ARTSGROUP.CN
TEL:86-512-62586258
FAX:86-512-62586259

建设单位 Client

南通市公安局

工程名称 Project title

南通市公安局部分用房整改

子项名称 Item title

图纸内容 Dwg title

墙身节点图二

审定 Approved			校对 Checked	董渊博	董渊博
复核 Re-examined			专业负责人 Job Mgr.	董渊博	董渊博
审核 Examined	张浩	张浩	设计 Design	朱涛	朱涛
项目负责人 Project Mgr.	蓝峰		制图 Drawn	朱涛	朱涛
工程编号 Job No.	24-4-053		装	图纸编号 Dwg No.	
图幅 Size	A1	子项编号 Item No.	施	I-WD-03-0	

电气 Electric | 暖通 HVAC | 给排水 Plumbing | 结构 Structure | 建筑 Architecture | 幕墙 Facade | 景观照明 Lighting | 弱电 ELV | 内装 ID | 园林 LA

中衡设计集团股份有限公司图签2020

本图及本图所出图专用章及施工图发图专用章人专用章均为无效。版权所有，不得翻制，违者必究。本建施图,结施图,及本图注册建筑师或注册结构工程师专用章均为无效。
THIS PRINT AND ITS COPYRIGHT ARE THE PROPERTY OF ARTS GROUP.IT IS INVALID IN ANY PURPOSE WITHOUT DRAWING SIGNATURE AND SIGNATURE OF CONSTRUCTION DRAWING DELIVERER.IT IS INVALID IN ANY PURPOSE WITHOUT SIGNATURE OF NATIONAL REGISTERED ARCHITECT OR STRUCTURE ENGINEER.