通州区平潮镇湾子头村G40三改二次工程

工程编号：25-NT-04

施工图

道路工程（含照明工程）

中土大地国际建筑设计有限公司
ZHONGTU DADI INTERNATIONAL ARCHITECTURAL DESIGN CO., LTD.

二〇二五年二月

中土大地国际建筑设计有限公司 ZHONGTU DADI INTERNATIONAL ARCHITECTURAL DESIGN CO., LTD.	图 纸 目 录	建设单位	南通市通州区平潮镇镇政府
		项目名称	通州区平潮镇湾子头村G40三改二次工程
		工程名称	道路工程（含照明工程）

专业　　编制　　校正　　共 1 页　　第 1 页　　版次:　　出图时间:

序号	图纸编号	图纸名称	图纸类型及张数 0#	1#	2#	3#	备注	序号	图纸编号	图纸名称	图纸类型及张数 0#	1#	2#	3#	备注
		目录													
1	DL-01	施工图设计说明				4									
2	DL-02	道路平面设计图				6									
3	DL-03	路基横断面设计图				1									
4	DL-04	埋设暗渠设计图				1									
5	DL-05	太阳能路灯设计图				3									
6	DL-06	典型交通平面设计图				1									
7	DL-07	标志版面设计大样图				1									
8	DL-08	单柱式标志牌结构大样图				3									
9	DL-09	道路标线设计大样图				1									
10	DL-10	警示桩（道口标柱）构造图				1									
11	DL-11	路侧电线杆贴反光膜示意图				1									
12	DL-12	主要工程量表				1									

中土大地国际建筑设计有限公司 ZHONGTU DADI INTERNATIONAL ARCHITECTURAL DESIGN CO., LTD.	院长	邵小辉	审核	黄旌飞	建设单位	南通市通州区平潮镇镇政府	图纸名称	目录		
市政行业（给水工程、排水工程、道路工程、桥梁工程）专业甲级；建筑行业（建筑工程）甲级	项目负责人	徐亮	校对	戴红卫	项目名称	通州区平潮镇湾子头村G40三改二次工程				
市政行业（燃气工程、轨道交通除外）乙级；市政行业城镇燃气工程专业乙级；风景园林工程专项甲级　编号：A213006420	专业负责人	黄旌飞	设计	沈拥明	工程名称	道路工程(照明工程)	图纸编号	DL-00	出图时间	2025.02
	审定				项目编号	25-NT-04　设计阶段　施工图	张数	1	张号	1

专业	签名
道路	
交通	
桥梁	
隧道	
总图	
建筑	
结构	
给排水	
电气	
热力	
景观	
岩土	

道路设计说明

1.0 概述

通州区平潮镇湾子头村 G40 三改二次工程项目工程建设地点为在平潮镇湾子头村。本项目包含如下内容：

（1）破除老路新建水泥砼路，新建道路宽度为 3.0~4.0m；

（2）现状道路向一侧拓宽 50cm。

（3）道路的局部路面病害维修；

（4）村内部分道路进行设置太阳能路灯；

（5）破除现状的明渠，改建暗渠并设置竖井；

（6）新建一处小型的泵站；

（7）部分交通标志牌设置等。

2.0 设计依据

（1）《乡村道路工程技术规范》(GB/T 51224-2017)

（2）《公路水泥混凝士路面设计规范》(JTGD40-2011)

（3）《公路路基施工技术规范》(JTG/T3610-2019)

（4）《公路路面基层施工技术细则》(JTG/T F20-2015)

（5）《公路水泥混凝土路面施工技术细则》(JTG/T F30-2014)

（6）《公路水泥混凝土路面滑模施工技术规程》(JTJ/T037.1-2000)

（7）《公路工程质量检验评定标准》(JTGF80/1-2017)

（8）《工程建设标准强制性条文》（公路工程部分）

（9）《公路交通安全设施设计规范》（JTG D81—2017）

（10）《公路交通安全设施设计细则》（JTG/T D81—2017）

（11）《水利水电工程水文计算规范》(SL278-2002)

（12）《水利工程水利计算规范》(SL104-2015)；

（13）《水工钢筋混凝土结构设计规范》(SL191-2008)

（14）《水利水电工程施工质量检验与评定规范》(2013 年版)

（15）《水利工程建设标准强制性条文》(2020 年版)

如有新的规范、规程颁布实施,则应按新的规范、规程执行。

3、工程设计内容

（1）涵洞北出口至榨油坊处长度约 205 米，旧路凿除并开挖至设计路面结构层底，原槽重击压实，压实度不小于 94%，拓宽区域清表 15cm 后反开挖至设计路面结构层底，原槽重击压实，压实度不小于 92%。其上回填一层 15cm 厚级配碎石，压实后压实度不小于 95%。最后摊铺一层 18cm 混凝土浇筑面层（28d 抗折强度不小于 4.0Mpa）。道路拟建宽度为 4m。

同时将东侧现状硬质沟渠破除后改设暗渠，管径 80cm，暗渠两端设置竖井。暗渠可设置在东侧土路肩及其外侧。

（2）38 组涵洞出来约 270 米，旧路凿除并开挖至设计路面结构层底，原槽重击压实后，压实度不小于 94%。其上回填一层 15cm 级配碎石，压实后压实度不小于 95%。最后摊铺一层 15cm 混凝土浇筑面层（28d 抗折强度不小于 4.0Mpa）。道路拟建宽度为 3m。

（3）35 组李仁政处至北边涵洞约 250 米，往东拓宽 50cm。将拓宽区域清杂 15cm 后，原槽重击压实，压实度不小于 92%，回填素土至设计路面结构层底，重击压实后，压实度不小于 94%。回填一层 15cm 级配碎石并压实，压实度不小于 95%。浇筑面层混凝土之前，对老路的混凝土板块进行植钢筋处理，最后摊铺 18cm 厚混凝土面层（28d 抗折强度不小于 4.0Mpa）。

（4）24 组小区至王家桥的路面维修，面积约 60 平方米。路面维修做法同上述（1）。

（5）榨油坊处至王建良处路面维修，面约 30 平方米。路面维修做法同上述（1）。

（6）8 组钱燕清处至 44 组石小梅处道路北侧设置 7m 高太阳能路灯，30 米一个。道路全长约 1.7km。详细路灯参数见附图。

（7）24 组小区至王建良处道路西侧设置 7m 高太阳能路灯，30 米一个，道路全长约 1.23km。详细路灯参数见附图。

（8）新建一座小型简易泵站，电机为 6 寸泵，配套出水设备，砌筑 24 墙蓄水池一个，长 1.5 米、宽 1.2 米、高 0.8 米。

四 交通安防工程

4.1 标志位置

位于开车人的正常直行视角范围之内，一般设置在车辆行进方向的右侧或车行道的上方。柱式标志内边缘距土路肩外边缘的水平距离不得小于 25 ㎝。

若线路有拓宽计划，应该预留拓宽宽度设置交通标志，保证标志内边缘距拓宽后道路的土路肩的水平距离不得小于 25cm。

标志反光膜等级为Ⅱ类反光膜。

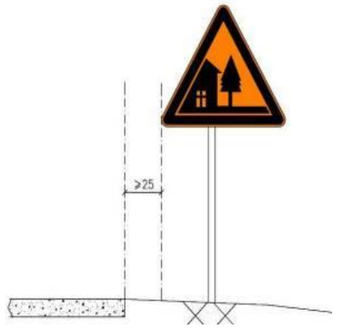

4.2 标志净空

任何部分不得侵入公路建筑界，主标志安装需要预留辅助标志建筑界的限制要求。标志（含：辅助标志）版面下缘与路面垂直距离如下表。

标志板下缘距路面垂直距离　　（单位：㎝）

标志类型	路侧柱式、附着式	悬臂式、门架式、高架附着式
警告标志	250 （含：辅助标志）	550 （含：辅助标志）
禁令标志		
指示标志		
指路标志		

4.3 道口标柱

1、设置条件

道口标柱设置在公路沿线较小交叉口两侧，用来提醒主线车辆驾驶人提高警觉，防范下路口车辆突然出现造成意外的情况发生。

2、设置位置

道口标柱其设置位置如图所示：

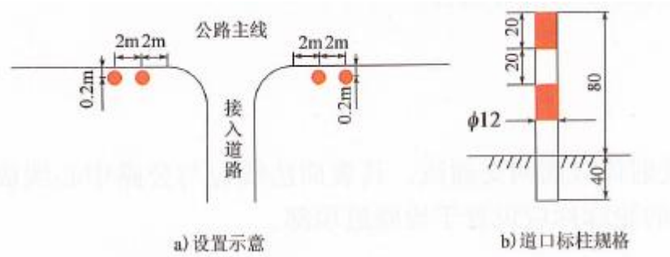

3、设置方法

道口标柱露出地面 80cm，埋入深度 40cm，道口标柱柱身粘贴红白相间的反光膜，自上而下至地面，第一道红色，第二道白色，交替设置间隔 20cm；

4、材料选用

采用管径为 12cm 的钢管。

5、反光等级

反光等级为 II 级。

4.4 警示桩一般规定

1、设置条件

1、对于未达到护栏设置标准但存在一定危险因素的路段，如三、四级河高差超过 2.5m 的部分路段，可设置示警桩等设施。

2、设置方法

警示桩柱露出地面 80cm，埋入深度 40cm，柱身粘贴黄黑相间的反光膜，自上而下至地面，第一道黄色，第二道黑色，交替设置间隔 20cm；沿路纵向设置时间隔 4m。

3、材料选用

采用管径为 12cm 的钢管。

4、反光等级

反光等级为 II 级。

五、大宗材料技术参数：

5.1 混凝土：

a)混凝土强度等级：需满足 28d 抗折强度 不小于 4.0Mpa。

b)混凝土原材料要求

①水泥:采用普通硅酸盐水泥(强度等级不低于 42.5 级)，技术指标执行《通用硅酸水泥》(GB175-2007)。

②)骨料、渗合料、外加剂和水:骨料、掺合料、外加剂和水的使用应满足《水工混凝土施工规范》(SL667-2014)相关要求。

5.2 钢筋：

本工程采用 HPB300 和 HRB400 钢筋，HPB300 钢筋:采用符合《钢筋混凝土用热轧光圆钢筋》(GB1499.1-2024)的钢筋，标准强度 fsk=300MPa，弹性模量 Es=2.1X105MPa；HRB400 钢筋:采用符合《钢筋混凝土用热轧带肋钢筋》(GB1499.2-2024)的钢筋,标准强度 fsk=400MPa,弹性模量 Es=2.0x105MPa。

5.3 模板：

a)模板及支架材料应符合有关施工规范，其结构必须具有足够的稳定性、刚度和强度，以保证浇注混凝土的结构形状尺寸和相互位置符合设计规定。

b)模板表面应光洁平整，接缝严密，不漏浆。

5.4 伸缩缝：

水泥路每隔 150m 设一道 3cm 横向胀缝，胀缝填泡沫橡胶板，顶部 3cm 填 PG-Ⅲ型道路嵌缝胶:每隔 4m 设一道横向缩缝，缝宽 5mm，深 5cm。

5.5 级配碎石：

1、轧制碎石的材料可为各种类型的岩石（软质岩石除外）。轧制碎石的粒径应为碎石最大粒径的 3 倍以上，碎石中不应有黏土块、植物根叶、腐殖质等有害物质。

2、碎石中针片状颗粒的总含量不应超过 20%。

3、级配碎石的压碎值应＜30%。

4、采用洁净、坚硬，符合级配要求的碎石，含泥量不大于 1%。

5、级配碎石的颗粒范围和技术指标应符合下表规定：

表 6-10　级配碎石底基层配合比组成及试验指标

层 位	通过下列筛孔（mm）的质量百分率（%）									液限	塑指	压实度
	50	40	30	20	10	5	2	0.5	0.075	(%)	(%)	(%)
基 层	100	8～100	65～85	42～67	20～40	10～27	8～20	5～18	0～15	＜28	＜6	≥95

5.6 砂：

采用洁净、坚硬，符合级配要求，细度模数在 2.5 以上的中粗砂，含泥量不大于 3%。

六、施工要求：

6.1 土方

6.1.1、土方开挖：基坑开挖时，严禁扰动基底和超挖，开挖至设计标高前应留 30cm 土层，在无雨时人工开挖并立即进行验槽。当确认符合设计要求，立即进行垫层浇注，严防原状土受扰动。基础开挖坡比不小于 1:1，基础底板外留 0.4m 宽操作面，基坑外堆土应远离基坑 10m 以外，且堆土高度不得大于 2m。

6.1.2、土方回填：

a)道路

全线必须全部清除耕植土、腐殖质土、垃圾，若有暗河须清除杂填土，回填采用 8%灰土，虚铺厚度不大于 30cm，相对密实度不小于 0.60；若有沟塘，抽水、清淤、降水后,分层回填 8%灰土至设计标高，密实度不小于 0.91。

6.2 砼工程

a)道路：

水泥路面施工应严格按《公路水泥混凝土路面施工技术细则》(JTGF30 一 2014)的有关规定进行施工。

(1)选择混凝土拌和场地，材料准备及性能检验，分批备好材料并随时间核对调整材料数量。备用的石子、砂、水泥分别要做相应的试验确认其符合设计要求：混合料配合比检验与调整，对和易性和强度进行检验和调整。检验基层是否符合规范要求，不符合则需要进行相应的修补。

(2)进行测量放样，根据设计图纸放出中心线、边线、胀缝、缩缝等桩位并随时进行复核。安设模板，注意接头处拼装牢固，对于局部低洼处要用水泥砂浆铺平并充分夯实。安装完毕，检查模板相接处是否错位或不平整，局部进行调整。

(3)拌和混凝土，应采用机械搅拌，尽量采用配有电子秤的自动计量设备，使用前应进行准确调试，量配的精确度为：水泥±1%，粗细集料±1.5%，水±1%。注意装料顺序为砂、水泥、碎石，或碎石、水泥、砂，进料后，边拌和边加水。

(4)混凝土的运输，采用自卸汽车运输，运输过程中，注意防止漏浆、离析，水泥混凝土从出料到浇筑完毕允许最长时间应符合规范要求。

(5)摊铺与振捣，可以采用人工摊铺和机械摊铺，为确保平整度，建议采用机械摊铺。选用合适的施工机械，可以采用刮板式摊铺机、箱式摊铺机或螺旋式摊铺机摊铺。振捣可以采用振捣机或内部振动式振捣机进行。

(6)表面修整，振实后进一步进行整平、精光、防滑处理，建议结合真空脱水工艺进行。

(7)养生及拆模，可以根据施工工地情况及条件，选用喷洒养生剂同时保湿覆盖的方法，也可采用覆盖保湿膜等洒水湿养生方式。养生时间根据混凝土弯拉强度增长情况而定，不宜小于设计弯拉强度 80%，特别注重前 7 天的保湿（温）养生。一般养生天数宜为 14~21 天。面板达到设计弯拉强度后，方可开放交通。

(8)接缝处理。混凝土路面的接缝施工是薄弱环节，必须认真对待处理。

横向缩缝。横向缩缝与路面中心线垂直，采用切缝法，在混凝土强度达到设计强度的 25%~30%时，用切缝机切割，切缝后应立即填注填缝料。切缝特别要注意切缝时间。

填缝。应在混凝土养生期满后及时填逢。填缝前必须清洁缝内杂物，并使用压力不小于 0.5MPa 的压力水和压缩空气彻底清除缝中尘土及其它污染物，确保缝壁及内部清洁干燥。填缝材料应与混凝土缝壁粘附紧密不渗水。

七 注意事项

1、施工前应对设计图纸认真阅读、复核，如发现有不一致之处，应及时通知设计单位。同时应严格执行相关图纸设计说明所提的要求。

2、工程采用开挖埋管施工法施工，开挖施工及排水过程中应注意保持土壤的原状结构，避免扰动或超挖基底，应做到基槽一开挖立即进行管基施工，不得使基底暴露过久。基底设计标高以上 30cm 厚，不得提前挖除，应在管基施工的同时方可挖除。若基底土壤已受扰动或超挖，必须给予夯填碎石并用黄砂找平。管区回填应分层对称回填，管道顶部往上用动力打夯机械时，虚铺厚度不大于 30cm；管基两侧用人工夯实时，虚铺厚度不大于 20cm；管顶覆土厚度不得小于 0.7m。

3、施工期间应注意安全，设置显著的警示标志。

4、施工方不排除有主动解决地方矛盾的义务，所产生的费用自行承担。

5、施工前应认真阅读设计图纸及设计说明，其他未尽事宜详见具体设计图纸及设计说明。如有疑问应及时与我院设计人员进行沟通。

6、施工之前需先探明需开挖地块是否埋有地下管线。

7、本工程建筑物底板须浇筑在原状土层上，基础开挖后须及时验槽。施工过程中若发现不良土质，请及时与设计单位联系。(局部回填须用 6%水泥土填实)。

专业	会签
道路	
交通	
桥梁	
隧道	
总图	
建筑	
结构	
给排水	
电气	
热力	
景观	
岩土	

中土大地国际建筑设计有限公司
ZHONGTU DADI INTERNATIONAL ARCHITECTURAL DESIGN CO., LTD.
市政行业（给水工程、排水工程、道路工程、桥梁工程）专业甲级；建筑行业（建筑工程）甲级
市政行业（燃气工程、轨道交通除外）乙级；市政行业城镇燃气工程专业乙级；风景园林工程专项甲级　　编号：A213006420

院　长	邵小辉	邵小辉	审　核	黄旌飞	黄旌飞	建设单位	南通市通州区平潮镇镇政府			图纸名称	平面设计图		
项目负责人	徐　亮	徐亮	校　对	戴红卫	戴红卫	项目名称	通州区平潮镇湾子头村G40三改二次工程						
专业负责人	黄旌飞	黄旌飞	设　计	沈拥明	沈拥明	工程名称	道路工程(照明工程)			图纸编号	DL-02	出图时间	2025.02
审　定						项目编号	25-NT-04	设计阶段	施工图	张　数	6	张　号	1

专业	签名
土岩	
景观	
热力	
电气	
给排水	
结构	
建筑	
总图	
隧道	
桥梁	
交通	
道路	

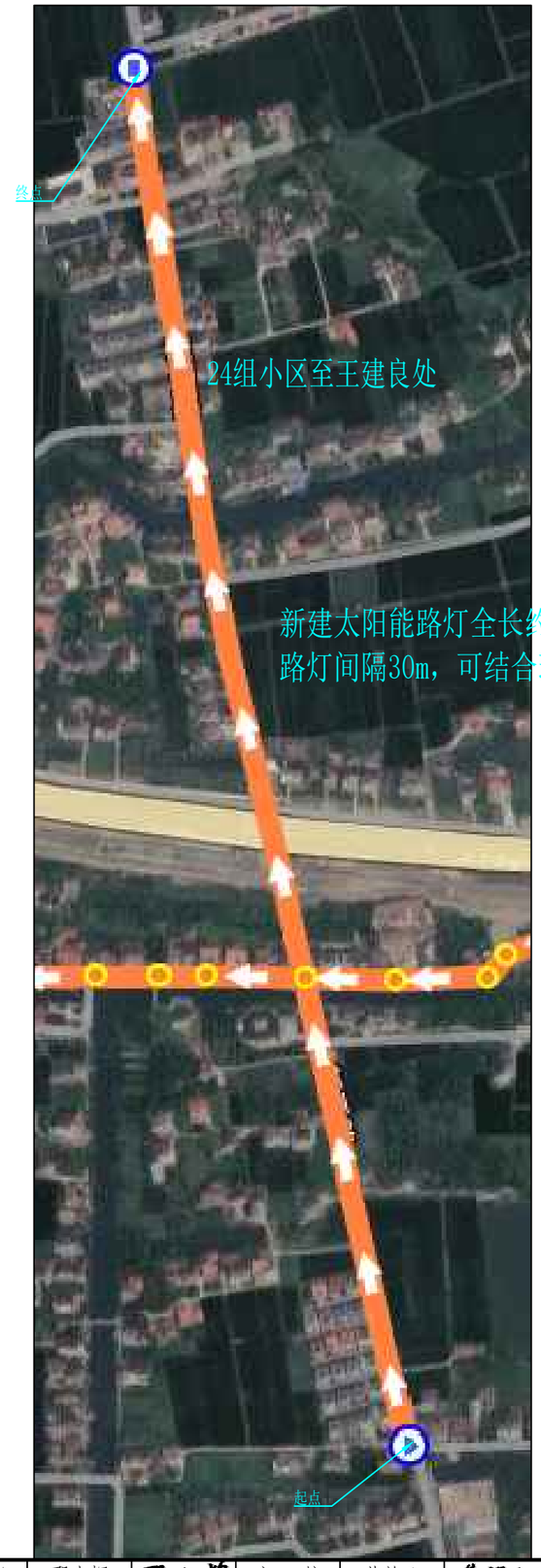

N

新建太阳能路灯全长约1.23km，于路西侧单侧布置，
路灯间隔30m，可结合现状道路情况微调位置。

中土大地国际建筑设计有限公司
ZHONGTU DADI INTERNATIONAL ARCHITECTURAL DESIGN CO., LTD.
市政行业（给水工程、排水工程、道路工程、桥梁工程）专业甲级；建筑行业（建筑工程）甲级
市政行业（燃气工程、轨道交通除外）乙级；市政行业城镇燃气工程专业乙级；风景园林工程专项甲级　　编号：A213006420

院　长	邵小辉	邵小辉	审　核	黄旌飞	黄旌飞	建设单位	南通市通州区平潮镇镇政府			图纸名称	平面设计图		
项目负责人	徐　亮	徐亮	校　对	戴红卫	戴红卫	项目名称	通州区平潮镇湾子头村G40三改二次工程						
专业负责人	黄旌飞	黄旌飞	设　计	沈拥明	沈拥明	工程名称	道路工程(照明工程)			图纸编号	DL-02	出图时间	2025.02
审　定						项目编号	25-NT-04	设计阶段	施工图	张　数	6	张　号	2

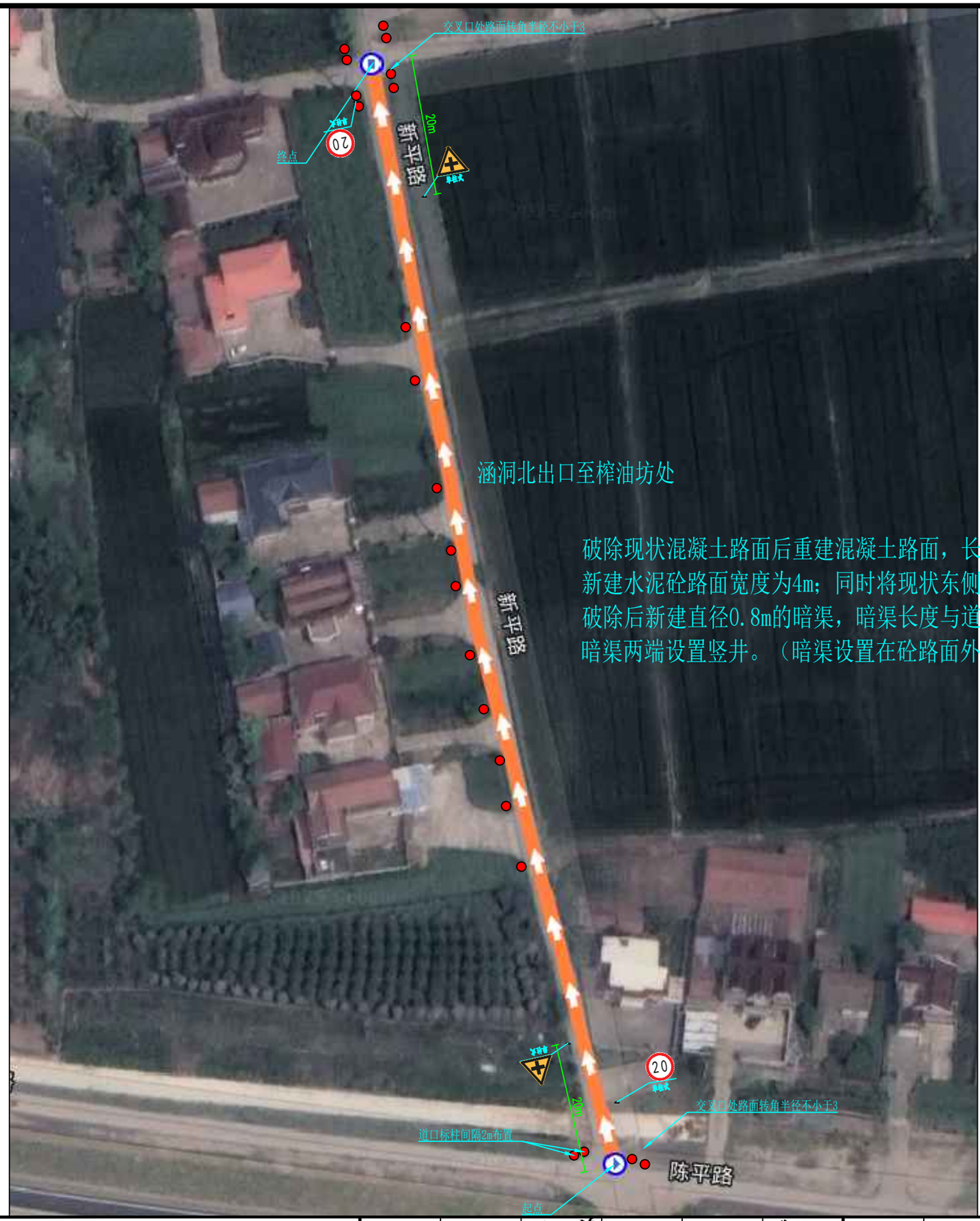

N

附注：

图例：● 道口标柱

专业	签名
土岩	
景观	
热力	
电气	
给排水	
结构	
建筑	
总图	
道隧	
桥梁	
交通	
道路	

中土大地国际建筑设计有限公司
ZHONGTU DADI INTERNATIONAL ARCHITECTURAL DESIGN CO., LTD.
市政行业（给水工程、排水工程、道路工程、桥梁工程）专业甲级；建筑行业（建筑工程）甲级
市政行业（燃气工程、轨道交通除外）乙级；市政行业城镇燃气工程专业乙级；风景园林工程专项甲级　　编号：A213006420

院　长	邵小辉	邵小辉	审　核	黄旌飞	黄旌飞	建设单位	南通市通州区平潮镇镇政府			图纸名称	平面设计图
项目负责人	徐　亮	徐亮	校　对	戴红卫	戴红卫	项目名称	通州区平潮镇湾子头村G40三改二次工程				
专业负责人	黄旌飞	黄旌飞	设　计	沈拥明	沈拥明	工程名称	道路工程(照明工程)			图纸编号 DL-02	出图时间 2025.02
审　定						项目编号	25-NT-04	设计阶段	施工图	张　数 6	张　号 3

专业	签名
总图	
道路	
桥梁	
交通	
道路	
建筑	
结构	
给排水	
电气	
热力	
景观	
岩土	

N

附注：

图例：道口标柱

警示桩

中土大地国际建筑设计有限公司 ZHONGTU DADI INTERNATIONAL ARCHITECTURAL DESIGN CO., LTD.	院长	邵小辉	审核	黄旌飞	建设单位	南通市通州区平潮镇镇政府			图纸名称	平面设计图		
市政行业（给水工程、排水工程、道路工程、桥梁工程）专业甲级；建筑行业（建筑工程）甲级 市政行业（燃气工程、轨道交通除外）乙级；市政行业城镇燃气工程专业乙级；风景园林工程专项甲级 编号：A213006420	项目负责人	徐亮	校对	戴红卫	项目名称	通州区平潮镇湾子头村G40三改二次工程			图纸编号	DL-02	出图时间	2025.02
	专业负责人	黄旌飞	设计	沈拥明	工程名称	道路工程(照明工程)			张数	6	张号	4
	审定				项目编号	25-NT-04	设计阶段	施工图				

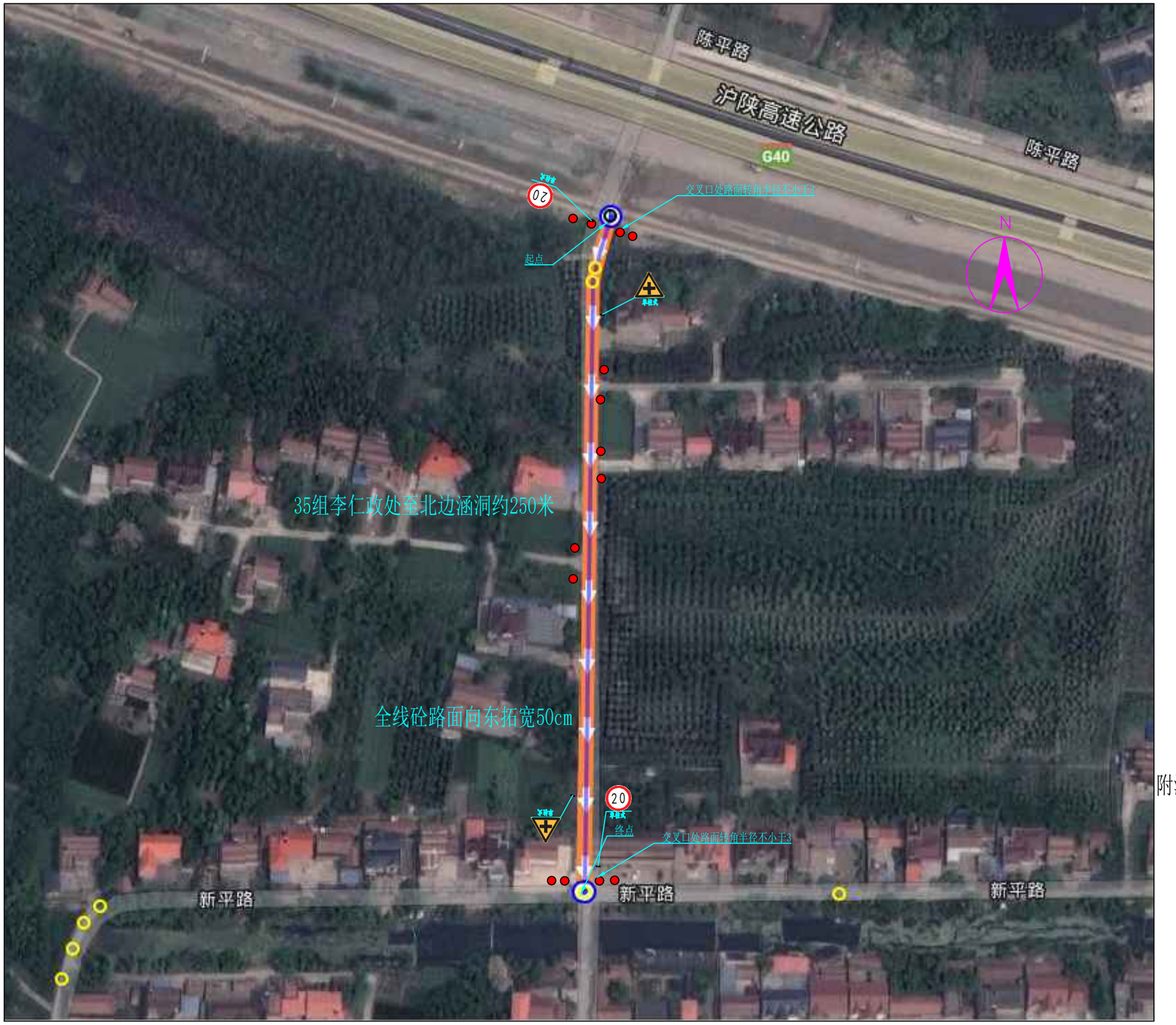

附注：

图例： 道口标柱

中土大地国际建筑设计有限公司 ZHONGTU DADI INTERNATIONAL ARCHITECTURAL DESIGN CO., LTD.	院　长	邵小辉	审　核	黄旌飞	建设单位	南通市通州区平潮镇镇政府	图纸名称	平面设计图		
市政行业（给水工程、排水工程、道路工程、桥梁工程）专业甲级；建筑行业（建筑工程）甲级	项目负责人	徐　亮	校　对	戴红卫	项目名称	通州区平潮镇湾子头村G40三改二次工程				
市政行业（燃气工程、轨道交通除外）乙级；市政行业城镇燃气工程专业乙级；风景园林工程专项甲级　编号：A213006420	专业负责人	黄旌飞	设　计	沈拥明	工程名称	道路工程(照明工程)	图纸编号	DL-02	出图时间	2025.02
	审　定				项目编号	25-NT-04　设计阶段　施工图	张　数	6	张　号	5

专业	签名
岩土	
景观	
热力	
电气	
给排水	
结构	
建筑	
总图	
隧道	
桥梁	
交通	
道路	

专业	签名
道路	
交通	
桥梁	
隧道	
总图	
建筑	
结构	
给排水	
电气	
热力	
景观	
岩土	

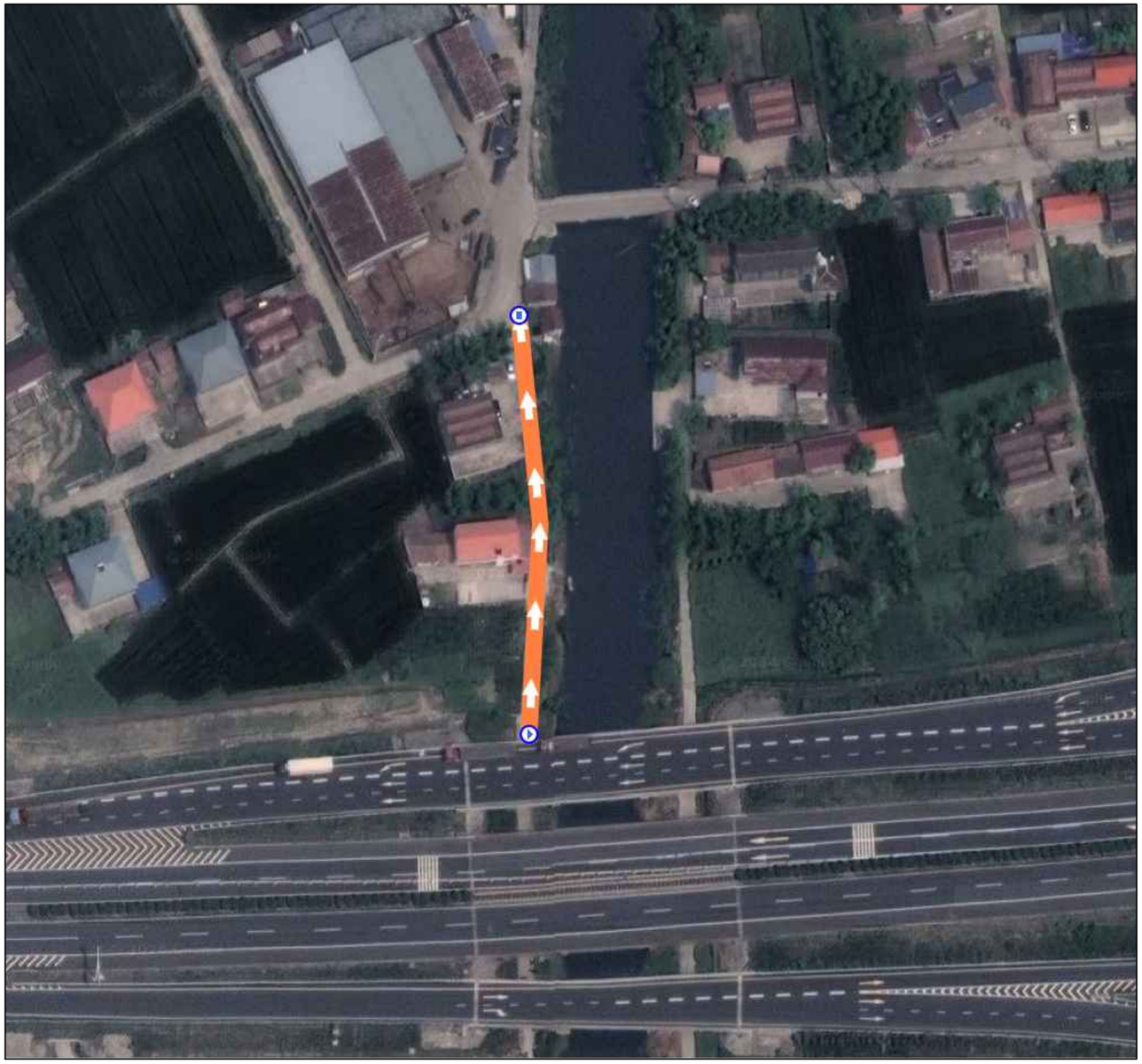

N

夹板桥往南道路维修约50平方米
参考路面结构一

附注：
图例：道口标柱

中土大地国际建筑设计有限公司 ZHONGTU DADI INTERNATIONAL ARCHITECTURAL DESIGN CO., LTD. 市政行业（给水工程、排水工程、道路工程、桥梁工程）专业甲级；建筑行业（建筑工程）甲级 市政行业（燃气工程、轨道交通除外）乙级；市政行业城镇燃气工程专业乙级；风景园林工程专项甲级 编号：A213006420	院　长	邵小辉	邵小辉	审　核	黄旌飞	黄旌飞	建设单位	南通市通州区平潮镇镇政府			图纸名称	平面设计图		
	项目负责人	徐　亮	徐亮	校　对	戴红卫	戴红卫	项目名称	通州区平潮镇湾子头村G40三改二次工程						
	专业负责人	黄旌飞	黄旌飞	设　计	沈拥明	沈拥明	工程名称	道路工程(照明工程)			图纸编号	DL-02	出图时间	2025.02
	审　定						项目编号	25-NT-04	设计阶段	施工图	张　数	5	张　号	6

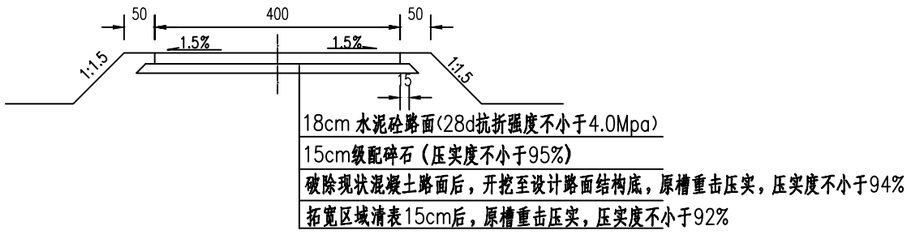

路基横断面设计图(一)

路面结构(一)

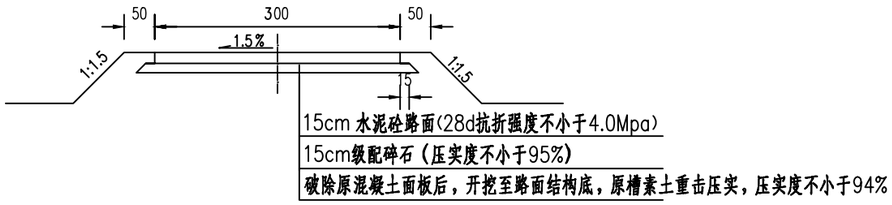

路基横断面设计图(二)

路面结构(二)

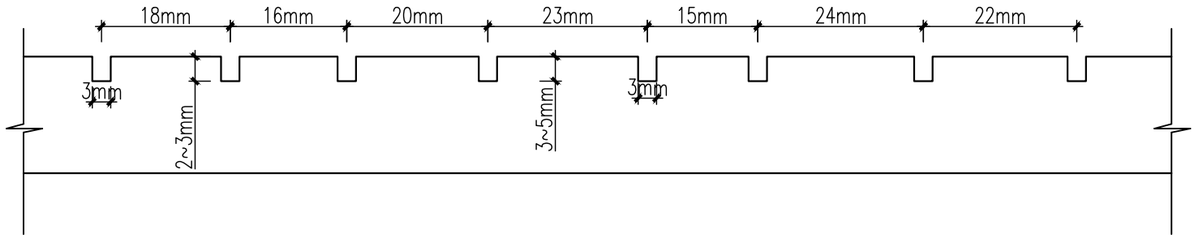

水泥混凝土路面硬刻槽大样图

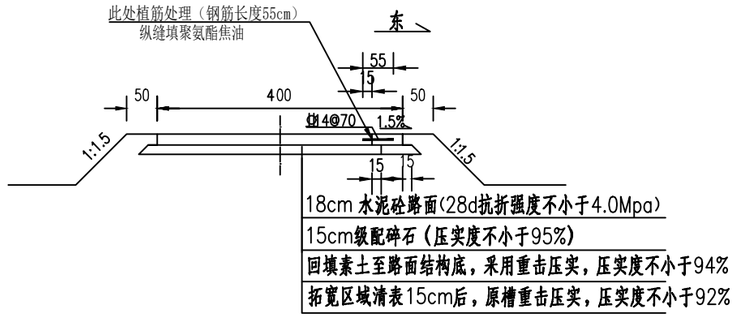

路基横断面设计图(三)

路面结构(三)

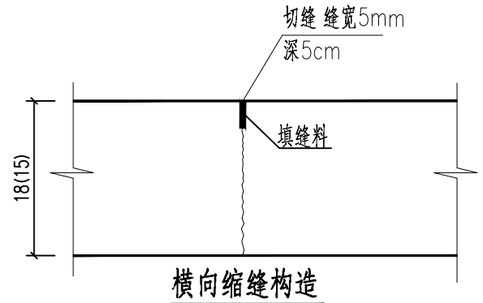

横向缩缝构造

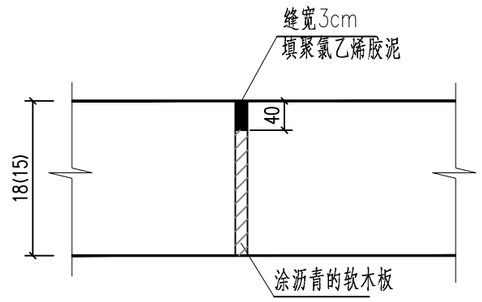

横向胀缝构造

附注：

1、图中标注尺寸单位以厘米计。
2、水泥砼路面设计抗折强度4.0MPa。
3、砼道路每4~5m设一道5mm缩缝；每150m设一道胀缝，砼路面面板表面压纹。
4、填缝料采用常温式聚氨酯焦油类。

中土大地国际建筑设计有限公司 ZHONGTU DADI INTERNATIONAL ARCHITECTURAL DESIGN CO., LTD.	院　长	邵小辉	审　核	黄旌飞		建设单位	南通市通州区平潮镇镇政府			图纸名称	路基横断面设计图	
市政行业（给水工程、排水工程、道路工程、桥梁工程）专业甲级；建筑行业（建筑工程）甲级	项目负责人	徐　亮	校　对	戴红卫		项目名称	通州区平潮镇湾子头村G40三改二次工程					
市政行业（燃气工程、轨道交通除外）乙级；市政行业城镇燃气工程专业乙级；风景园林工程专项甲级　编号：A213006420	专业负责人	黄旌飞	设　计	沈拥明		工程名称	道路工程(照明工程)			图纸编号	DL-03	出图时间 2025.02
	审　定					项目编号	25-NT-04	设计阶段	施工图	张　数	1	张　号 1

专业签名：岩土、景观、热力、电气、给排水、结构、建筑、总图、隧道、桥梁、交通、道路

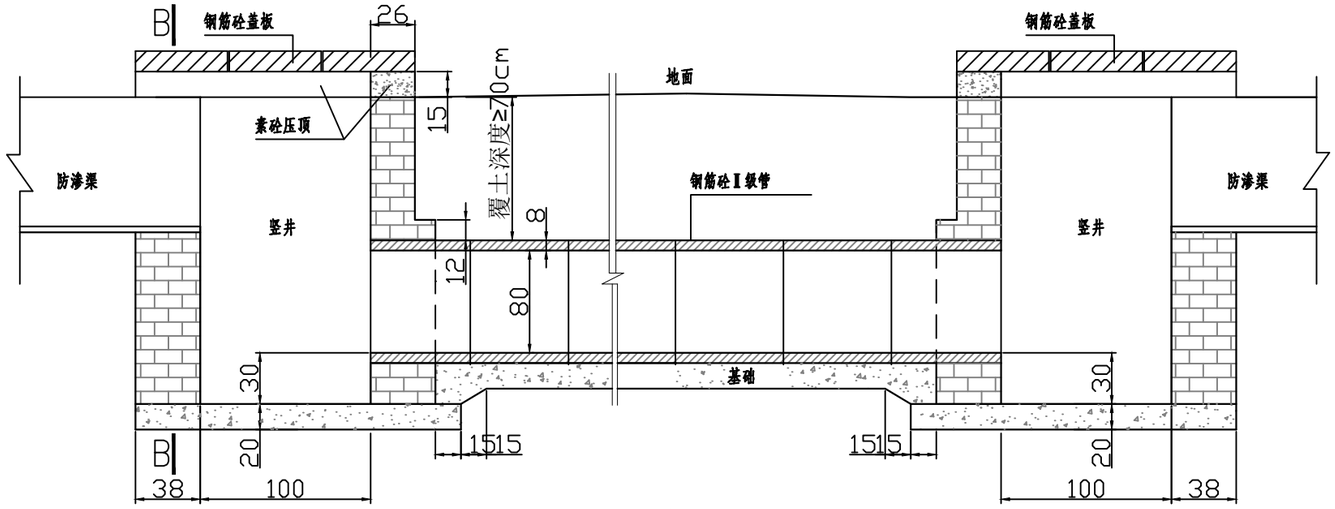

纵断面图

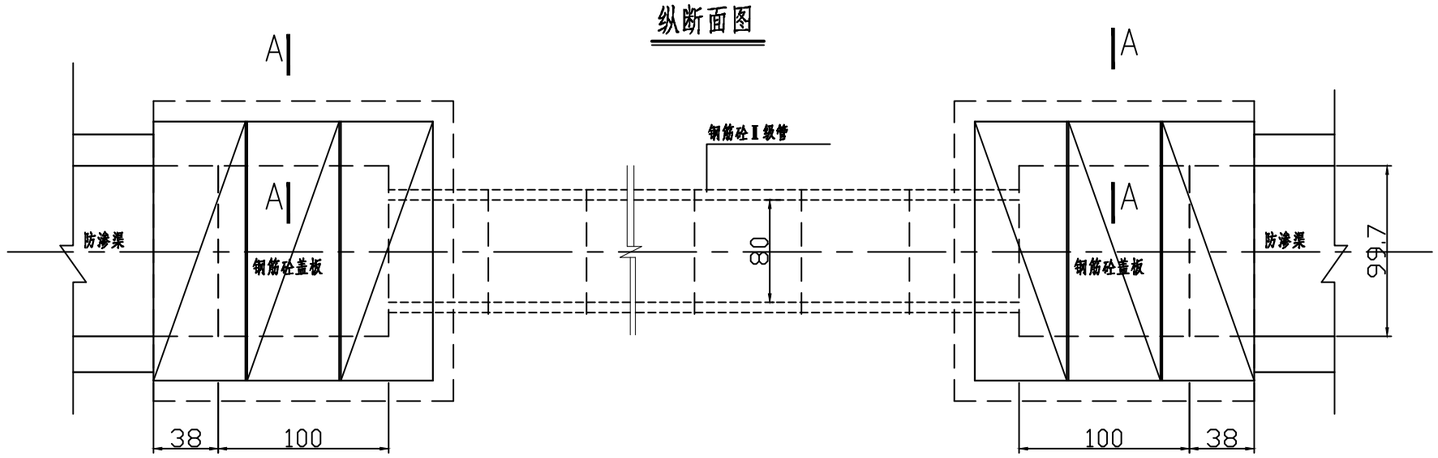

平面图

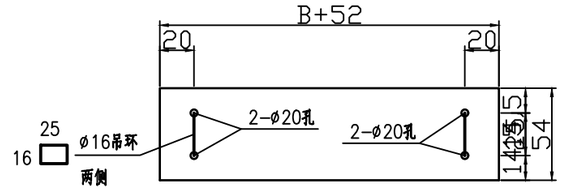

盖板平面图

注：每井3块盖板，盖板顶面在吊环钢筋位置预留凹槽，吊环放下时顶部与盖板顶面齐平。

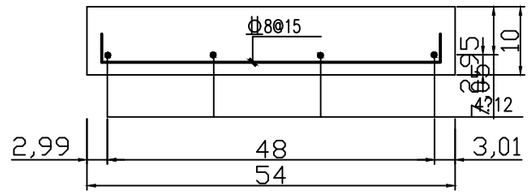

盖板配筋图

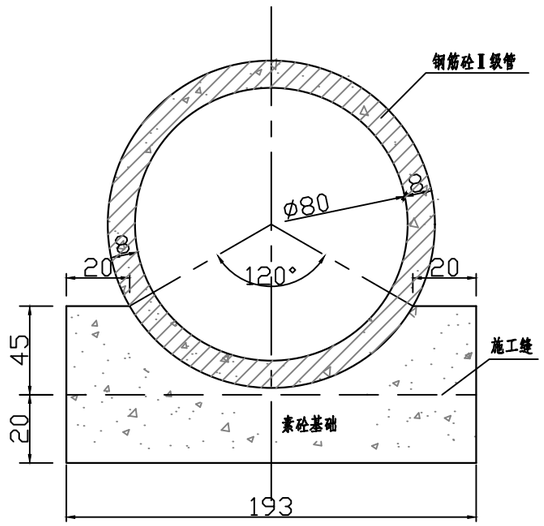

φ80洞身断面图

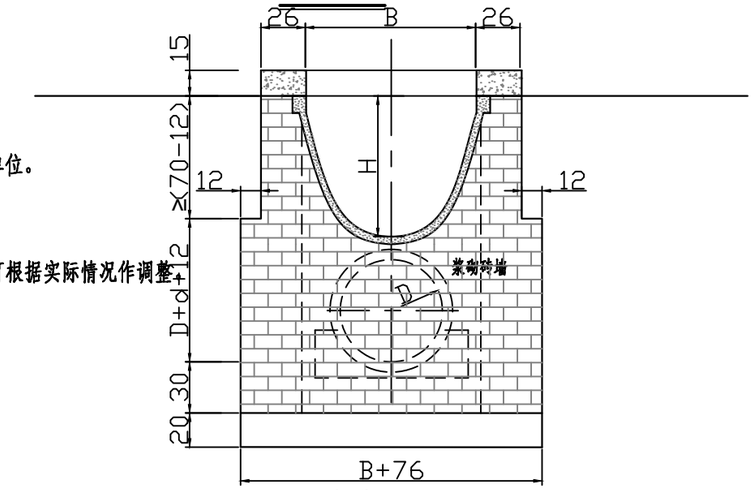

洞身进口剖面图

(B--B)

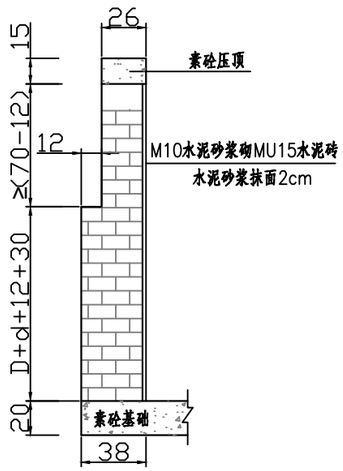

A--A

说 明：

1、本图标注尺寸钢筋直径以毫米为单位，其余均以厘米为单位。
2、现浇混凝土强度等级：盖板C30，其余C25。
3、砌砖外露面1：2水泥砂浆抹面2厘米厚。
4、具体数量、位置、长度等根据总平图确定，施工过程中可根据实际情况作调整。
5、竖井深度根据涵洞直径及埋深要求，自行确定。

中土大地国际建筑设计有限公司 ZHONGTU DADI INTERNATIONAL ARCHITECTURAL DESIGN CO., LTD.	院 长	邵小辉	审 核	黄旌飞		建设单位	南通市通州区平潮镇镇政府		图纸名称	埋设暗渠设计图	
市政行业（给水工程、排水工程、道路工程、桥梁工程）专业甲级；建筑行业（建筑工程）甲级	项目负责人	徐 亮	校 对	戴红卫		项目名称	通州区平潮镇湾子头村G40三改二次工程				
市政行业（燃气工程、轨道交通除外）乙级；市政行业城镇燃气工程专业乙级；风景园林工程专项甲级 编号：A213006420	专业负责人	黄旌飞	设 计	沈拥明		工程名称	道路工程(照明工程)		图纸编号	DL-04	出图时间 2025.02
	审 定					项目编号	25-NT-04	设计阶段 施工图	张 数	1	张 号 1

专业	签名
道路	
交通	
桥梁	
隧道	
总图	
建筑	
结构	
给排水	
电气	
热力	
景观	
岩土	

序号	符号	名　称	型号规格	单位	数量	备　注
1		太阳能路灯	100W LED 12V 中金豆，4000K，IP65	套	100	进口芯片
		光伏组件	单晶硅 160W 17.5v	块	1	每盏灯具主要附件
		控制器	充放电控制，12V 10A光控+时控	个	1	
		锂电池	路灯专用三元锂电池，12V 80AH	组	1	
2		灯杆	H=7m	套	100	悬臂长1.5m
3		普通灯杆基础	钢筋混凝土 600×600×1200	个	100	厂家配套提供基础图

注：

1、工程量仅供参考，具体一现场实际为准。

2、路灯样式需由建设方确认后，方可实施。

中土大地国际建筑设计有限公司

ZHONGTU DADI INTERNATIONAL ARCHITECTURAL DESIGN CO., LTD.

市政行业（给水工程、排水工程、道路工程、桥梁工程）专业甲级；建筑行业（建筑工程）甲级

市政行业（燃气工程、轨道交通除外）乙级；市政行业城镇燃气工程专业乙级；风景园林工程专项甲级　　编号：A213006420

院　长	邵小辉	邵小辉	审　核	黄旌飞	黄旌飞	建设单位	南通市通州区平潮镇镇政府			图纸名称	太阳能路灯设计图
项目负责人	徐　亮	徐亮	校　对	戴红卫	戴红卫	项目名称	通州区平潮镇湾子头村G40三改二次工程				
专业负责人	黄旌飞	黄旌飞	设　计	沈拥明	沈拥明	工程名称	道路工程(照明工程)			图纸编号	DL-05　　出图时间　2025.02
审　定						项目编号	25-NT-04	设计阶段	施工图	张　数	3　　张　号　1

专业	签名
岩土	
景观	
热力	
电气	
给排水	
结构	
建筑	
总图	
隧道	
桥梁	
交通	
道路	

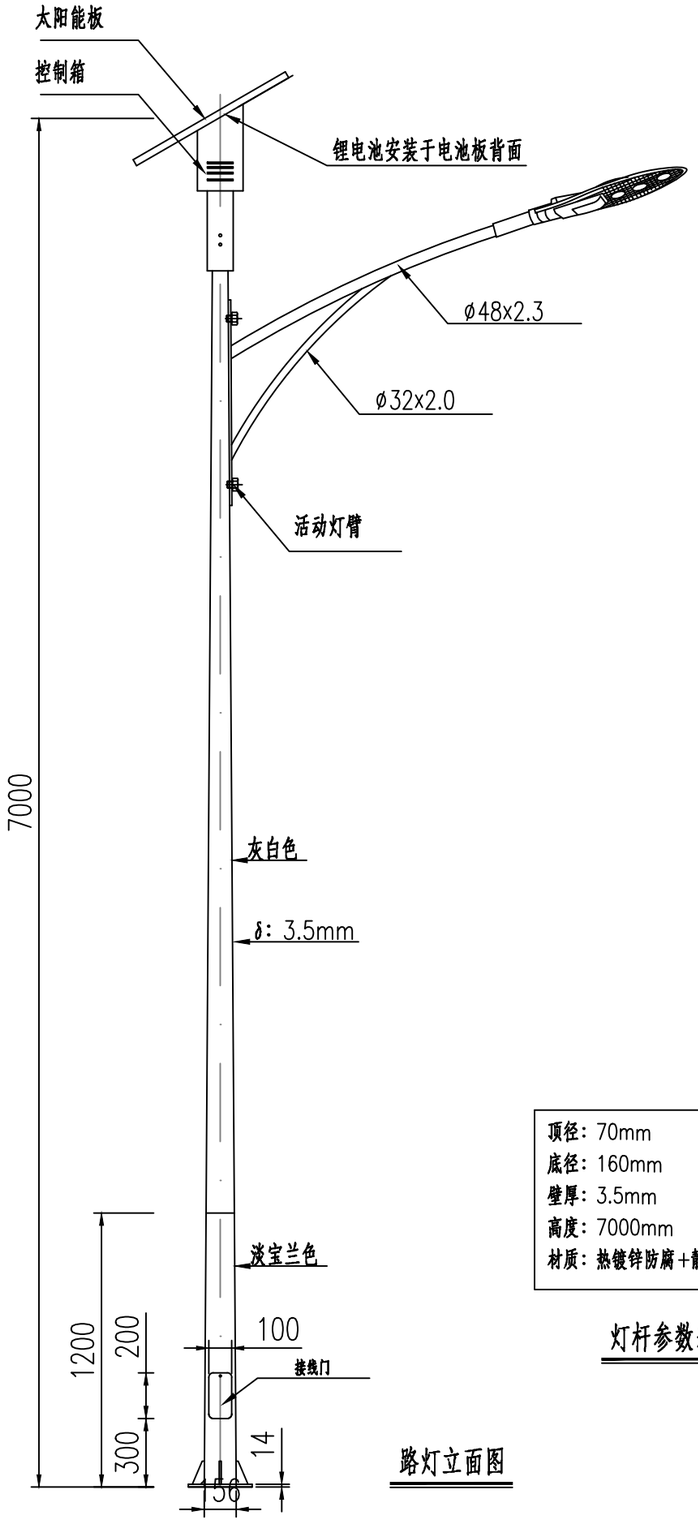

路灯立面图

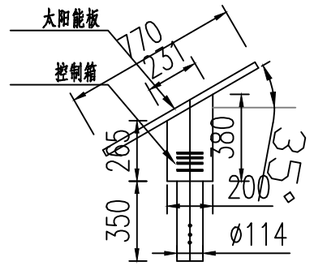

光伏板安装图

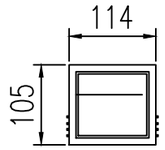

控制箱正面图

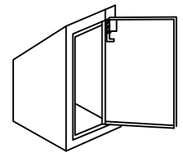

控制箱立面图

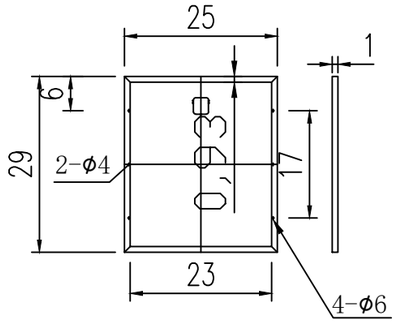

组件支架图

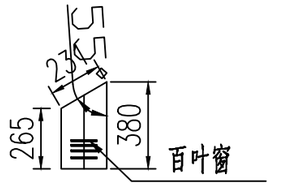

控制箱侧面图

光伏板尺寸图

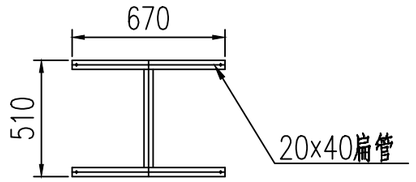

顶径:	70mm
底径:	160mm
壁厚:	3.5mm
高度:	7000mm
材质:	热镀锌防腐+静电喷塑

灯杆参数表

技术参数:

1.灯杆: 采用优质Q235钢板制作而成，表面处理: 热镀锌、喷塑，镀锌层厚度>85um，灯杆表面喷塑处理，采用室外用聚酯塑粉，塑层厚度>1mm，杆上紧固件均采用304不锈钢材质，颜色底部1.2m为淡宝兰，其余灰白色。

2.灯具: 采用压铸铝材质，LED芯片选用高质量品牌: 科锐、欧司朗、飞利浦、日亚等，尺寸长x宽x厚: 680x250x110（尺寸偏差不超过10%），为减少灯杆荷载，灯具重量<4kg，颜色为本色（黑）；功率: 100W；LED芯片光效: >100lm/W；显色指数: 75；色温4000K；灯具常用高质量品牌: 飞利浦、日亚、欧普、承煦、宝德等。

3.光伏板: 采用160W单晶硅太阳能电池板，转换效率>17%；常用高质量品牌: 奔亚、中伏能源、欧普、星火、ET SOLAR等。

4.锂电池: 采用80AH/12V太阳能专用三元锂电池；产品必须通过国家CQC质量认证。常用高质量品牌: 华富、富威、欧普、博煦。

5.控制器: 采用微电脑智能型控制器（全自动运行，无人值守）；通讯方式: 2.4G（实现15m以上无线通讯）；常用高质量品牌: 欧普、汇能精电、朔日、灿阳等。

6.系统: 每天亮灯时间8小时，连续5个阴雨天正常工作。

7.农路标识、二维码及编号采用铝制标牌。

8.太阳能板和电池安装前，厂家应根据产品性能重新核算容量和结构强度。

9.图示路灯样式仅供参考，具体实施前需经过建设方同意后方可实施。

专业	签名
土岩	
景观	
热力	
电气	
给排水	
结构	
建筑	
总图	
隧道	
桥梁	
交通	
路道	

中土大地国际建筑设计有限公司
ZHONGTU DADI INTERNATIONAL ARCHITECTURAL DESIGN CO., LTD.
市政行业（给水工程、排水工程、道路工程、桥梁工程）专业甲级；建筑行业（建筑工程）甲级
市政行业（燃气工程、轨道交通除外）乙级；市政行业城镇燃气工程专业乙级；风景园林工程专项甲级 编号: A213006420

院长	邵小辉	邵小辉	审核	黄旌飞	黄旌飞	建设单位	南通市通州区平潮镇镇政府			图纸名称	太阳能路灯设计图
项目负责人	徐亮	徐亮	校对	戴红卫	戴红卫	项目名称	通州区平潮镇湾子头村G40三改二次工程				
专业负责人	黄旌飞	黄旌飞	设计	沈拥明	沈拥明	工程名称	道路工程(照明工程)			图纸编号	DL-05 出图时间 2025.02
审定						项目编号	25-NT-04	设计阶段	施工图	张数	3 张号 2

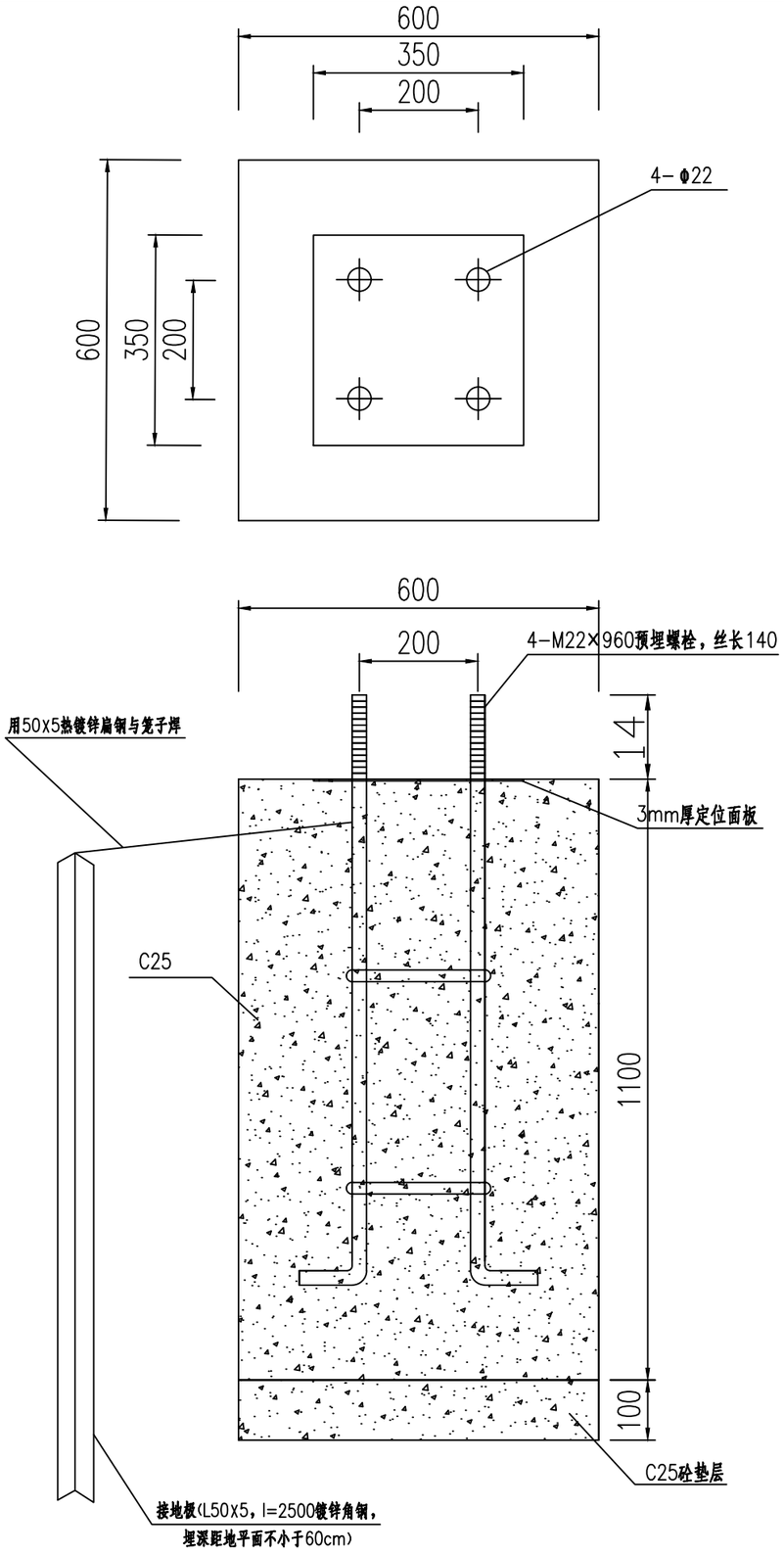

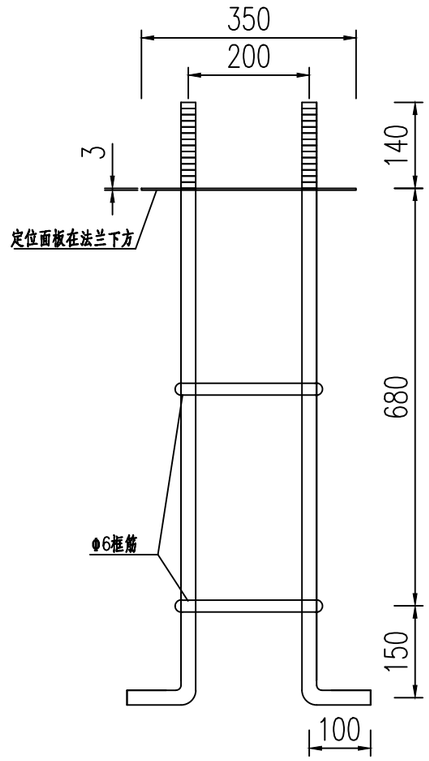

预埋螺栓立面图

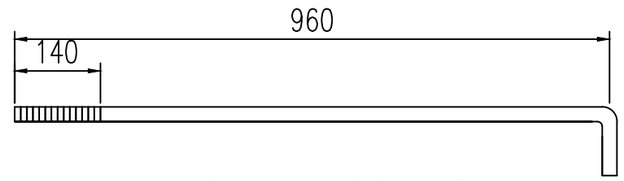

注：适用于6米灯杆，螺栓M16×960，每个螺栓配2个M16螺母。

地脚螺栓

注：

1.本图尺寸以mm计。

2.螺栓、圆钢和法兰材质为Q235。

3.预埋螺栓在下方与法兰焊接牢固，螺纹处用胶带包扎保护，防止损伤螺纹。

4.螺栓笼应现场安装牢固，用水平尺校平。

5.灯座基础必须置于原状土上，地基承载力大于120KPa，如遇不良地质土层应进行。地基处理，基坑采用原土回填，要求土壤夯实密度大于94%原状土。

6.供货商必须根据所提供的灯具重量；灯杆重量及其风荷载对灯杆基础进行校验。

7.基底与基坑周围须分层回填密实。

8.为防止地脚螺栓生锈、松动，灯杆的法兰、螺丝、螺母等裸露处采用C20混凝土封闭保护。

专业	签名
岩土	
景观	
热力	
电气	
给排水	
结构	
建筑	
总图	
道隧	
桥梁	
交通	
路道	

中土大地国际建筑设计有限公司
ZHONGTU DADI INTERNATIONAL ARCHITECTURAL DESIGN CO., LTD.
市政行业（给水工程、排水工程、道路工程、桥梁工程）专业甲级；建筑行业（建筑工程）甲级
市政行业（燃气工程、轨道交通除外）乙级；市政行业城镇燃气工程专业乙级；风景园林工程专项甲级　　编号：A213006420

院长	邵小辉	邵小辉	审核	黄旌飞	黄旌飞	建设单位	南通市通州区平潮镇镇政府			图纸名称	太阳能路灯设计图	
项目负责人	徐亮	徐亮	校对	戴红卫	戴红卫	项目名称	通州区平潮镇湾子头村G40三改二次工程					
专业负责人	黄旌飞	黄旌飞	设计	沈拥明	沈拥明	工程名称	道路工程(照明工程)			图纸编号	DL-05	出图时间 2025.02
审定						项目编号	25-NT-04	设计阶段	施工图	张数	3	张号 3

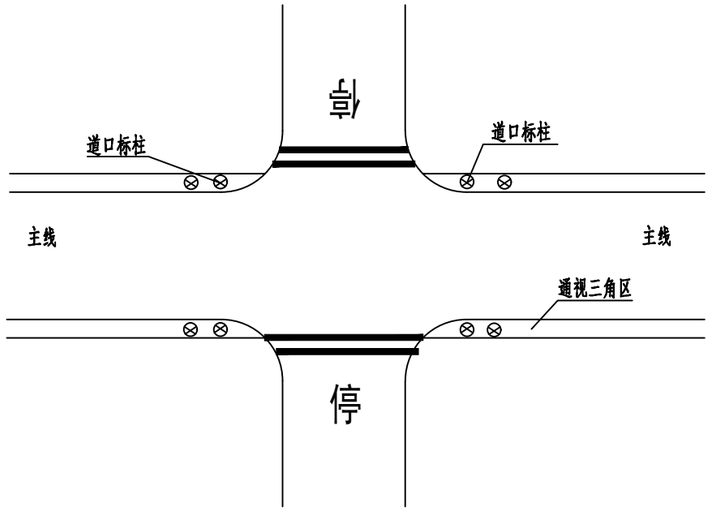

十字路口1交通平面示意图

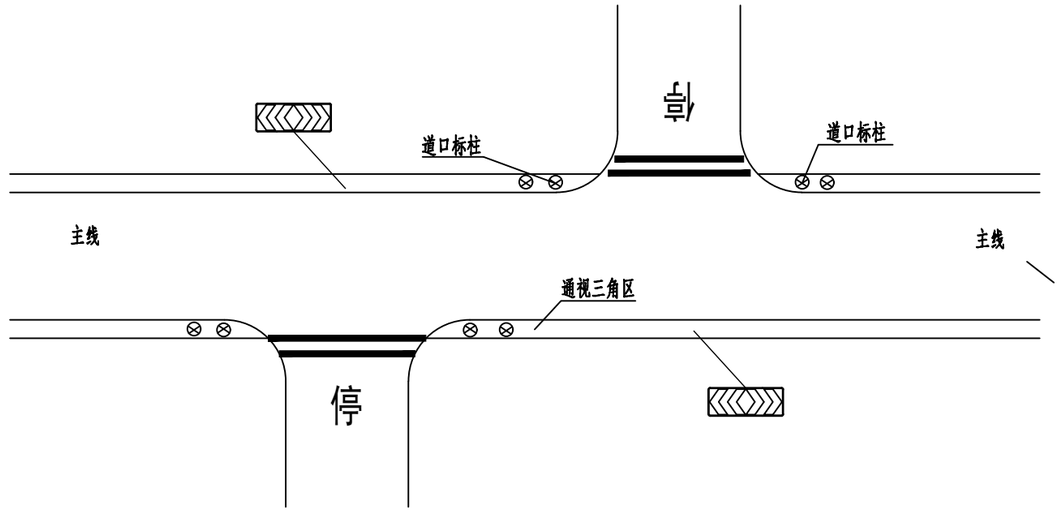

十字路口2交通平面示意图

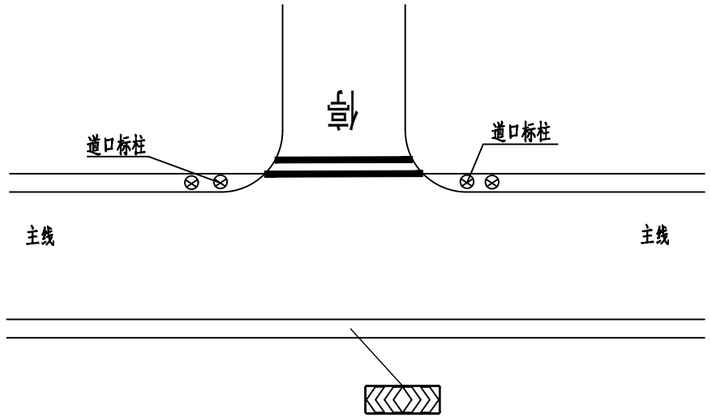

丁字路口交通平面示意图

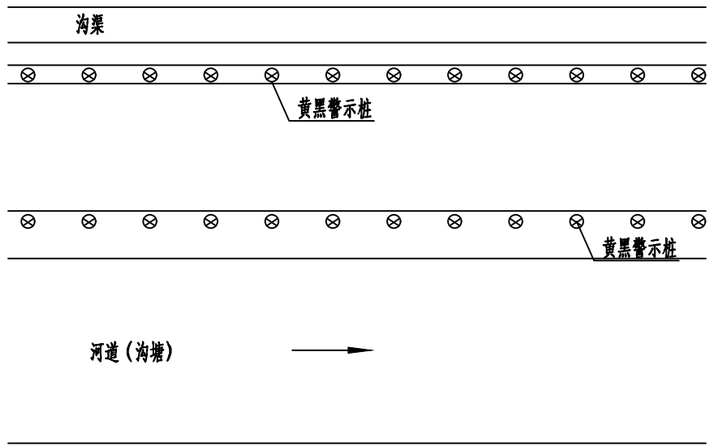

河边道路交通平面示意图

说明：
1、图中标注尺寸以米计。

中土大地国际建筑设计有限公司 ZHONGTU DADI INTERNATIONAL ARCHITECTURAL DESIGN CO., LTD. 市政行业（给水工程、排水工程、道路工程、桥梁工程）专业甲级；建筑行业（建筑工程）甲级 市政行业（燃气工程、轨道交通除外）乙级；市政行业城镇燃气工程专业乙级；风景园林工程专项甲级 编号：A213006420	院长	邵小辉	审核	黄旌飞	建设单位	南通市通州区平潮镇镇政府		图纸名称	典型交通平面设计图		
	项目负责人	徐亮	校对	戴红卫	项目名称	通州区平潮镇湾子头村G40三改二次工程					
	专业负责人	黄旌飞	设计	沈拥明	工程名称	道路工程(照明工程)		图纸编号	DL-06	出图时间	2025.02
	审定				项目编号	25-NT-04	设计阶段 施工图	张数	1	张号	

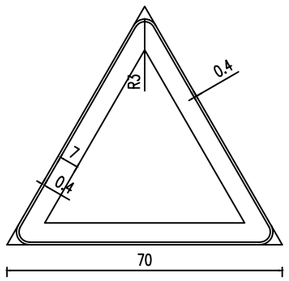

警告标志尺寸示意图

黄衬边黑圈黄底黑文字

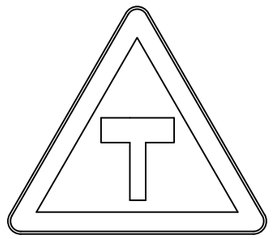

交叉路口

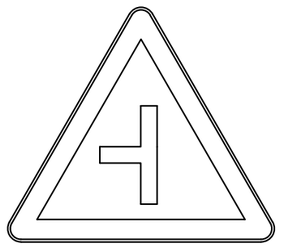

交叉路口

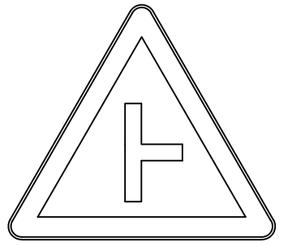

交叉路口

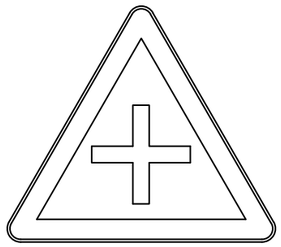

交叉路口

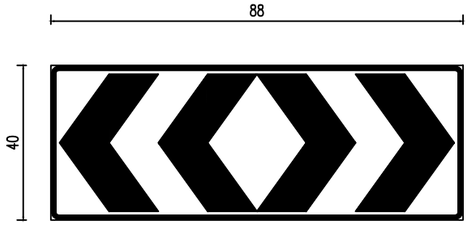

线形诱导标志（单柱式）

黄底黑图形无边框

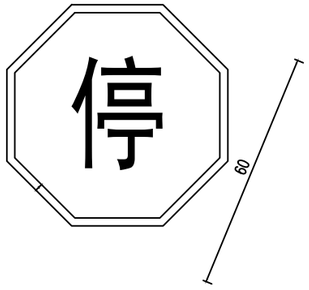

停车让行

白衬边红底白文字

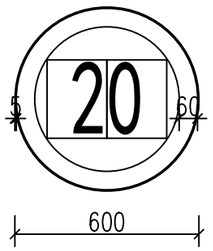

限速标志

白衬边红圈白底黑文字

说明：

1、图中标注尺寸以厘米计。

2、禁令标志的颜色为白底、红圈、红杠、黑图案；警告标志的颜色为黄底、黑边、黑图案。

3、标志牌采用二类反光膜。

中土大地国际建筑设计有限公司
ZHONGTU DADI INTERNATIONAL ARCHITECTURAL DESIGN CO., LTD.
市政行业（给水工程、排水工程、道路工程、桥梁工程）专业甲级；建筑行业（建筑工程）甲级
市政行业（燃气工程、轨道交通除外）乙级；市政行业城镇燃气工程专业乙级；风景园林工程专项甲级 编号：A213006420

院长	邵小辉	邵小辉	审核	黄旌飞	黄旌飞	建设单位	南通市通州区平潮镇镇政府			图纸名称	标志版面设计图
项目负责人	徐亮	徐亮	校对	戴红卫	戴红卫	项目名称	通州区平潮镇湾子头村G40三改二次工程				
专业负责人	黄旌飞	黄旌飞	设计	沈拥明	沈拥明	工程名称	道路工程(照明工程)			图纸编号 DL-07	出图时间 2025.02
审定						项目编号	25-NT-04	设计阶段	施工图	张数 1	张号 1

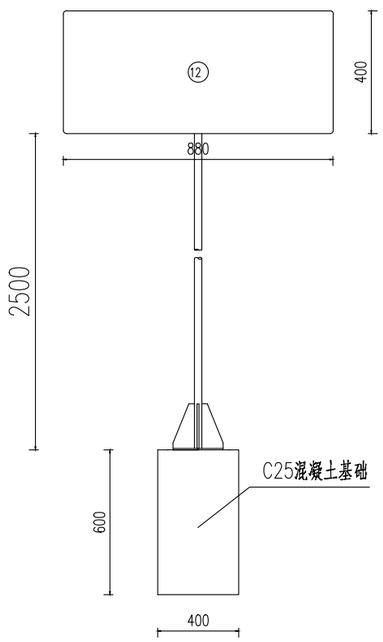

基础钢筋平面

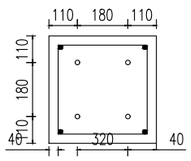

基础钢筋立面

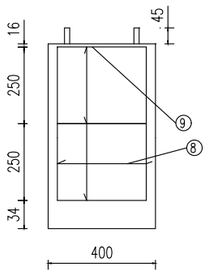

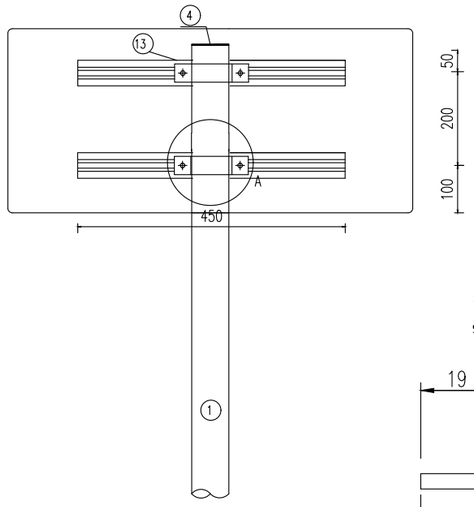

立柱法兰平面

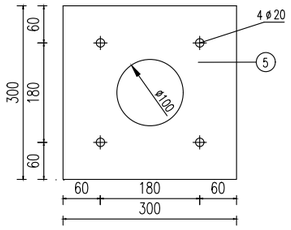

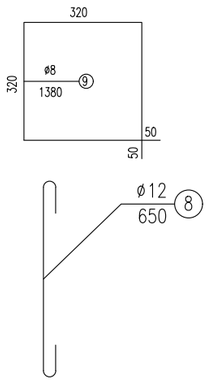

A大样

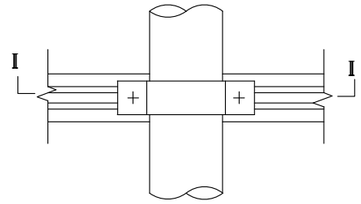

铝合金龙骨截面

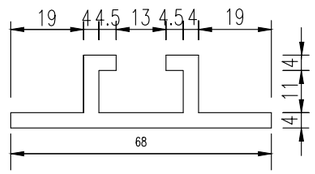

底座法兰平面

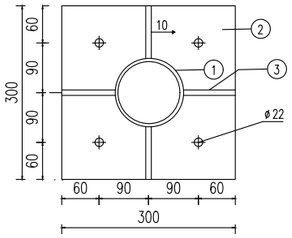

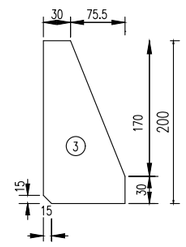

Ⅱ－Ⅱ

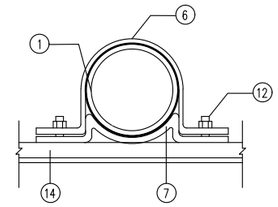

抱箍连接件大样图

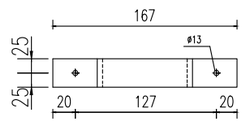

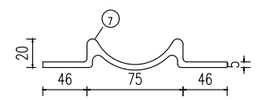

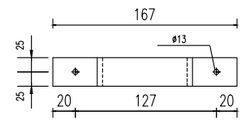

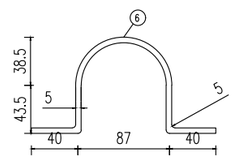

工程数量表

项目 / 类别	材料名称	编号	截面	长度(mm)	数量(个)	单件重(Kg)	合计(Kg)
金属材料	电焊钢管	1	ø76X3	2850	1	15.39	15.39
	钢板	2	300X14	300	1	9.89	22.05
		3	105.5X10	200	4	1.65	
		4	ø76X5	76	1	0.23	
		5	300X5	300	1	3.53	
	抱箍	6	50X5	276.94	2	0.54	
		7	50X5	181.98	2	0.36	
	钢筋	8	ø12	650	4	0.88	4.57
		9	ø8	1380	3	0.55	
	直角地脚螺栓 Q/ZB-185-73	10	M20	600	4	1.48	6.16
	方头螺栓 GB-8-76	11	M12	35	4	0.06	
	铝合金板 3003	12	420X2	900	1	2.03	3.13
	铝合金龙骨 2024	13		450	2	0.54	
	铝合金沉头铆钉 GB-869-86	14	M4	12	32	0.0005	
	反光膜(m2)		Ⅰ类			0.352	0.352
基础	C25砼(m^3)						0.096

说明:

1、本图尺寸除注明外，以毫米计。

2、钢材全部采用Q235B钢，螺栓表面镀锌350g/m^2，钢管钢板第一层镀锌600g/m^2。

3、焊条采用T42，底座法兰与地脚螺栓为点焊。

4、铝合金沉头铆钉用于铆接铝合金龙骨和铝合金板，间距为100mm(图中未标出)。

中土大地国际建筑设计有限公司
ZHONGTU DADI INTERNATIONAL ARCHITECTURAL DESIGN CO., LTD.
市政行业(给水工程、排水工程、道路工程、桥梁工程)专业甲级；建筑行业(建筑工程)甲级
市政行业(燃气工程、轨道交通除外)乙级；市政行业城镇燃气工程专业乙级；风景园林工程专项甲级 编号：A213006420

院长	邵小辉	邵小辉	审核	黄旌飞	黄旌飞	建设单位	南通市通州区平潮镇镇政府		图纸名称	单柱式标志牌设计图	
项目负责人	徐亮	徐亮	校对	戴红卫	戴红卫	项目名称	通州区平潮镇湾子头村G40三改二次工程				
专业负责人	黄旌飞	黄旌飞	设计	沈拥明	沈拥明	工程名称	道路工程(照明工程)		图纸编号	DL-08	出图时间 2025.02
审定						项目编号	25-NT-04	设计阶段 施工图	张数	3	张号 1

土岩	
景观	
热力	
电气	
给排水	
结构	
建筑	
总图	
道隧	
桥梁	
交通	
道路	
专业	签名

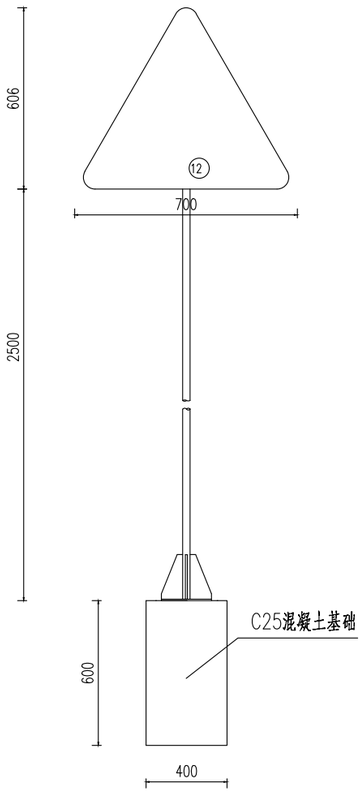

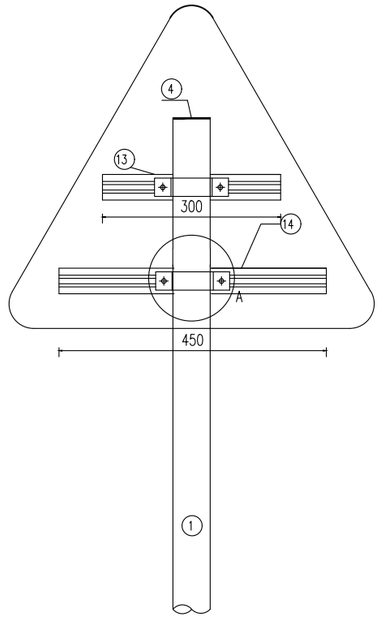

A大样

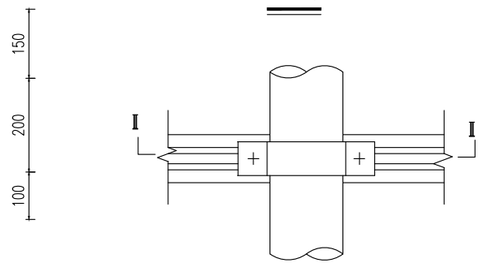

Ⅱ－Ⅱ

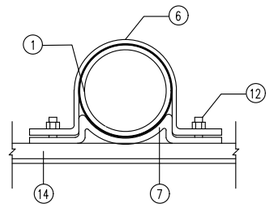

铝合金龙骨截面

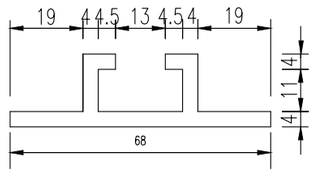

抱箍连接件大样图

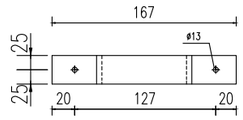

基础钢筋平面

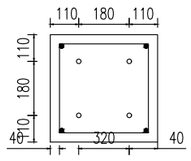

立柱法兰平面

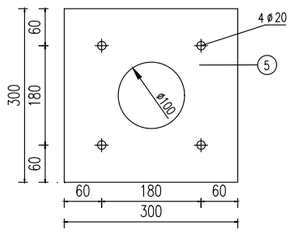

底座法兰平面

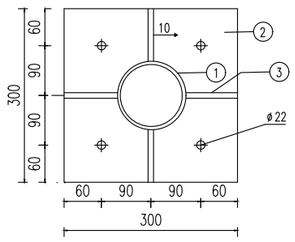

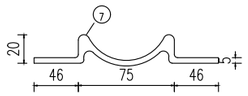

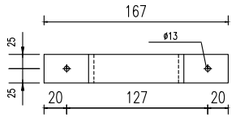

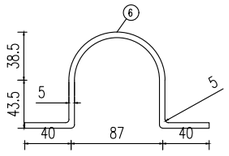

基础钢筋立面

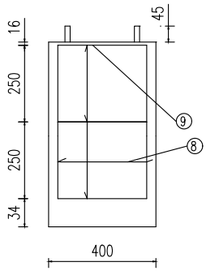

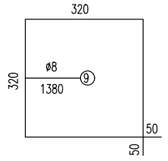

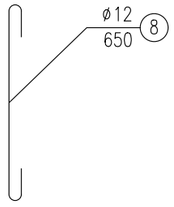

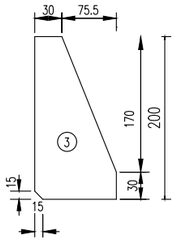

工程数量表

项目 / 类别	材料名称	编号	截面	长度 (mm)	数量 (个)	单件重 (Kg)	合计 (Kg)
金属材料	电焊钢管	1	φ76X3	2950	1	15.93	15.93
	钢板	2	300X14	300	1	9.89	22.00
		3	105.5X10	200	4	1.65	
		4	φ76X5	76	1	0.18	
		5	300X5	300	1	3.53	
	抱箍	6	50X5	276.94	2	0.54	
		7	50X5	181.98	2	0.36	
	钢筋	8	Φ12	650	4	0.88	4.57
		9	φ8	1380	3	0.55	
	直角地脚螺栓 Q/ZB-185-73	10	M20	600	4	1.69	7.0
	方头螺栓 GB-8-76	11	M12	35	4	0.06	
	铝合金板 3003	12	720X2	720	1	1.21	2.13
	铝合金龙骨 2024	13		450	1	0.54	
		14		300	1	0.36	
	铝合金沉头铆钉 GB-869-86	15	M4	12	48	0.0005	
	反光膜(m2)		Ⅱ类				0.21
基础	C25砼(m³)						0.096

注:

1、本图尺寸除注明外，以毫米计。

2、钢材全部采用Q235B钢，螺栓表面镀锌350g/m²，钢管钢板第一层镀锌600g/m²。

3、焊条采用T42，底座法兰与地脚螺栓为点焊。

4、铝合金沉头铆钉用于铆接铝合金龙骨和铝合金板，间距为100mm(图中未标出)。

专业	签名
岩土	
景观	
热力	
电气	
给排水	
结构	
建筑	
总图	
隧道	
桥梁	
交通	
路道	

中土大地国际建筑设计有限公司
ZHONGTU DADI INTERNATIONAL ARCHITECTURAL DESIGN CO., LTD.
市政行业（给水工程、排水工程、道路工程、桥梁工程）专业甲级；建筑行业（建筑工程）甲级
市政行业（燃气工程、轨道交通除外）乙级；市政行业城镇燃气工程专业乙级；风景园林工程专项甲级　　编号：A213006420

院长	邵小辉	邵小辉	审核	黄旌飞	黄旌飞	建设单位	南通市通州区平潮镇镇政府			图纸名称	单柱式标志牌设计图
项目负责人	徐亮	徐亮	校对	戴红卫	戴红卫	项目名称	通州区平潮镇湾子头村G40三改二次工程				
专业负责人	黄旌飞	黄旌飞	设计	沈拥明	沈拥明	工程名称	道路工程(照明工程)			图纸编号	DL-11
审定						项目编号	25-NT-04	设计阶段	施工图	出图时间	2025.02
										张数	3
										张号	2

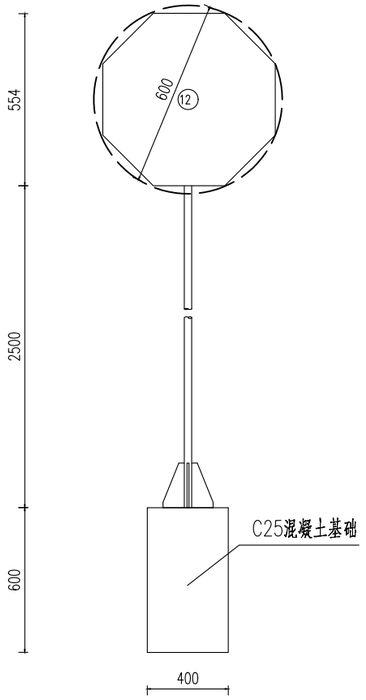

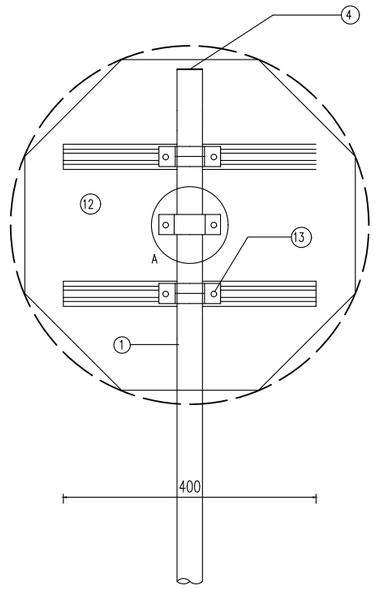

A大样

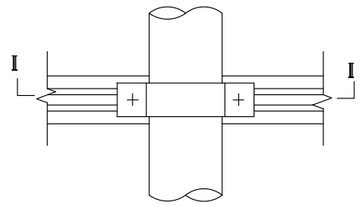

Ⅱ-Ⅱ

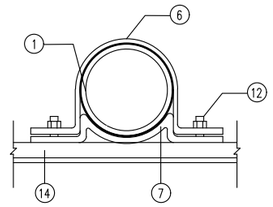

铝合金龙骨截面

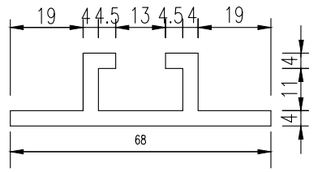

抱箍连接件大样图

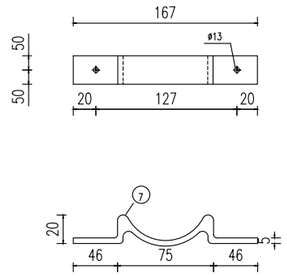

立柱法兰平面

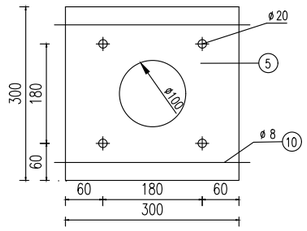

底座法兰平面

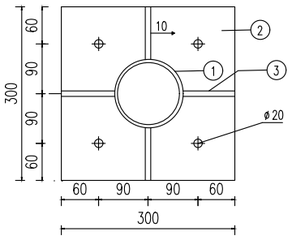

基础钢筋平面

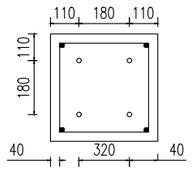

基础钢筋立面

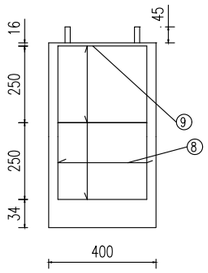

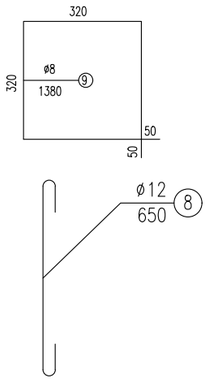

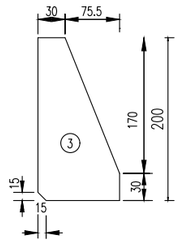

工程数量表

项目 / 类别	材料名称	编号	截面	长度 (mm)	数量 (个)	单件重 (Kg)	合计 (Kg)
金属材料	电焊钢管	1	ø76X3	3000	1	16.2	16.2
	钢板	2	300X14	300	1	9.89	22.00
		3	105.5X10	200	4	1.65	
		4	ø76X5	76	1	0.18	
		5	300X5	300	1	3.53	
	抱箍	6	50X5	276.94	2	0.54	
		7	50X5	181.98	2	0.36	
	钢筋	8	ø12	650	4	0.88	4.57
		9	ø8	1380	3	0.55	
	直角地脚螺栓 Q/ZB-185-73	10	M20	600	4	1.69	7.0
	方头螺栓 GB-8-76	11	M12	35	4	0.06	
	铝合金板 3003	12	620X2	620	1	1.62	2.65
	铝合金龙骨 2024	13		400	2	0.50	
	铝合金沉头铆钉 GB-869-86	14	M4	12	48	0.0005	
	反光膜(m2)		Ⅱ类			0.26	0.30
基础	C25砼(m³)						0.096

说明:

1、本图尺寸除注明外，以毫米计。

2、钢材全部采用Q235B钢，螺栓表面镀锌350g/m²，钢管钢板第一层镀锌600g/m²。

3、焊条采用T42，底座法兰与地脚螺栓为点焊。

4、铝合金沉头铆钉用于铆接铝合金龙骨和铝合金板，间距为100mm(图中未标出)。

中土大地国际建筑设计有限公司 ZHONGTU DADI INTERNATIONAL ARCHITECTURAL DESIGN CO., LTD.	院长	邵小辉	审核	黄旌飞		建设单位	南通市通州区平潮镇镇政府		图纸名称	单柱式标志牌设计图		
市政行业(给水工程、排水工程、道路工程、桥梁工程)专业甲级；建筑行业(建筑工程)甲级	项目负责人	徐亮	校对	戴红卫		项目名称	通州区平潮镇湾子头村G40三改二次工程					
市政行业(燃气工程、轨道交通除外)乙级；市政行业城镇燃气工程专业乙级；风景园林工程专项甲级 编号：A213006420	专业负责人	黄旌飞	设计	沈拥明		工程名称	道路工程(照明工程)		图纸编号	DL-11	出图时间	2025.02
	审定					项目编号	25-NT-04	设计阶段 施工图	张数	3	张号	3

专业 签名 | 土岩 | 景观 | 热力 | 电气 | 给排水 | 结构 | 建筑 | 总图 | 隧道 | 桥梁 | 交通 | 道路

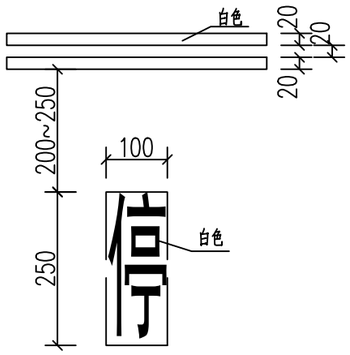

停车让行

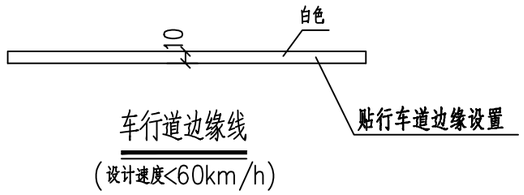

车行道边缘线

(设计速度<60km/h)

标线一般布置图

W< 6m

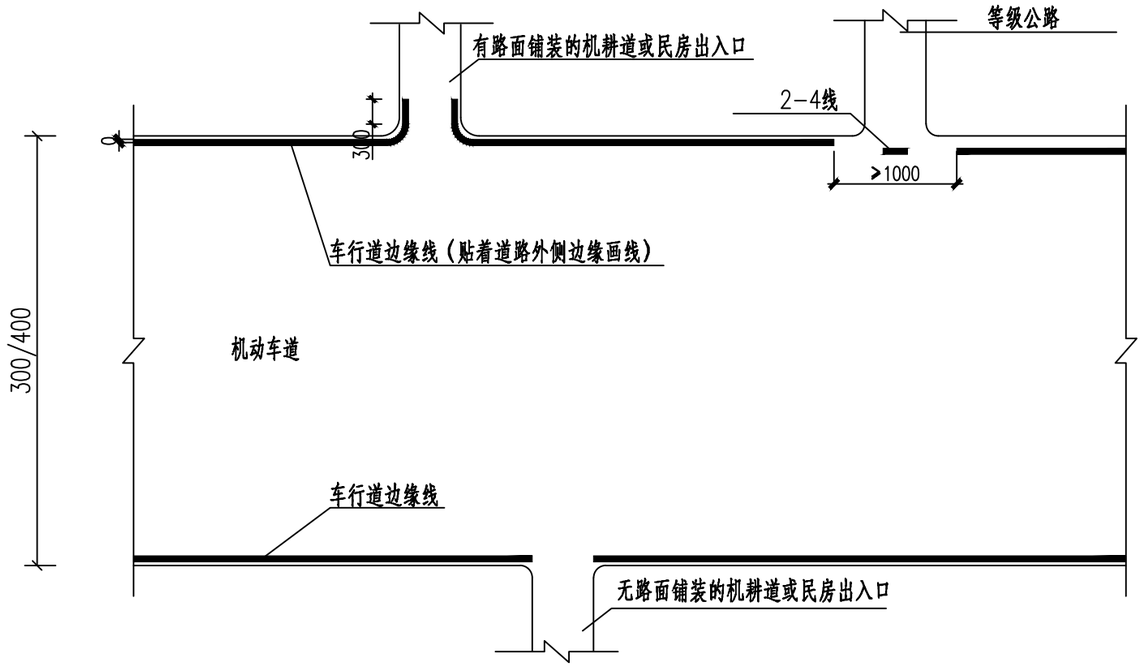

附注：

1.本图尺寸以厘米计。

2.道路沿线标线颜色需按图施工。

中土大地国际建筑设计有限公司 ZHONGTU DADI INTERNATIONAL ARCHITECTURAL DESIGN CO., LTD.	院　长	邵小辉	审　核	黄旌飞		建设单位	南通市通州区平潮镇镇政府			图纸名称	道路标线设计大样图		
市政行业（给水工程、排水工程、道路工程、桥梁工程）专业甲级；建筑行业（建筑工程）甲级	项目负责人	徐　亮	校　对	戴红卫		项目名称	通州区平潮镇湾子头村G40三改二次工程						
市政行业（燃气工程、轨道交通除外）乙级；市政行业城镇燃气工程专业乙级；风景园林工程专项甲级　编号：A213006420	专业负责人	黄旌飞	设　计	沈拥明		工程名称	道路工程(照明工程)			图纸编号	DL-09	出图时间	2025.02
	审　定					项目编号	25-NT-04	设计阶段	施工图	张　数	1	张　号	1

专业 | 签名 | 道路 | 交通 | 桥梁 | 隧道 | 总图 | 建筑 | 结构 | 给排水 | 电气 | 热力 | 景观 | 岩土

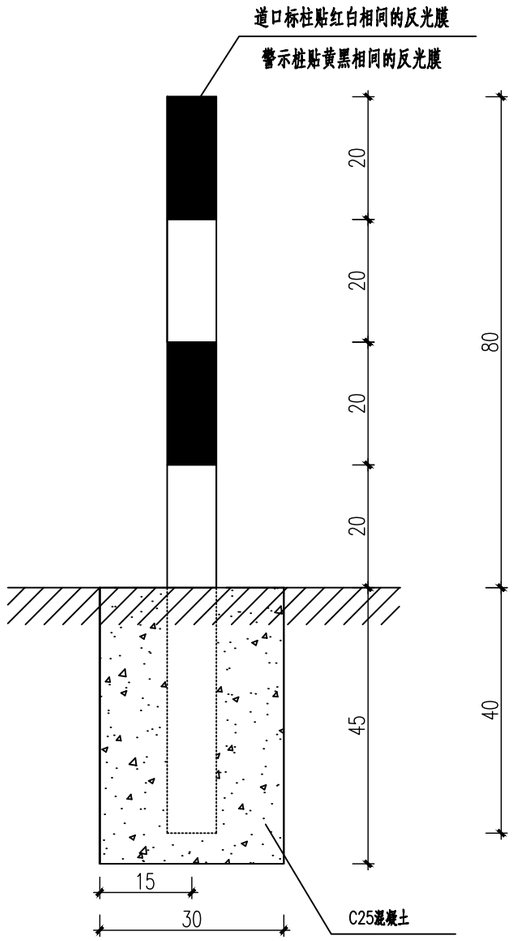

道口标柱

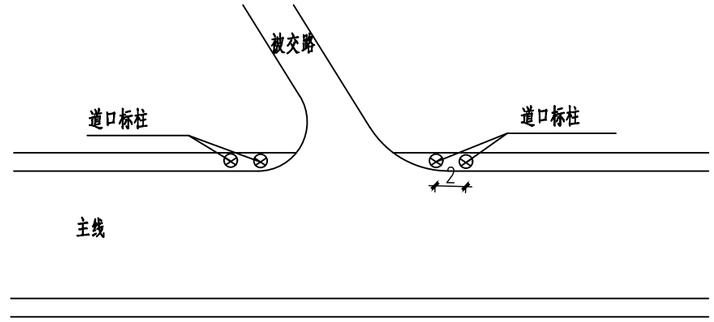

道口标柱位置示意图

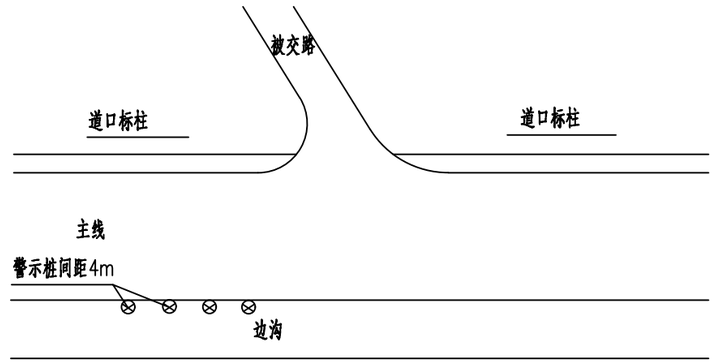

警示桩位置示意图

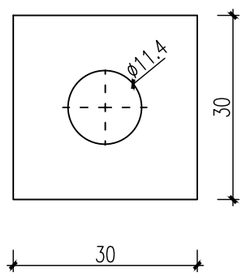

单根道口标柱（警示桩）工程数量表

材料	规格	单位	工程量
焊接钢管	φ114X3X1200	mm	1
PC板	φ120X0.5	mm	1
反光膜	Ⅰ类	m2	0.2
C25混凝土		m3	0.0405

说明：

1.本图尺寸以厘米计。

2.道口标柱采用直径为120mm（若市场购买不到直径120mm焊接钢管，经各方同意后可以用直径114mm），壁厚为3mm的焊接钢管制作。

3.道口标柱设在沿线被交小路口适当位置，以提醒道路使用者。

4.道口标柱设在道口、桥头时用红白相间反光膜，其余位置用黄黑相间反光膜。

中土大地国际建筑设计有限公司
ZHONGTU DADI INTERNATIONAL ARCHITECTURAL DESIGN CO., LTD.
市政行业（给水工程、排水工程、道路工程、桥梁工程）专业甲级；建筑行业（建筑工程）甲级
市政行业（燃气工程、轨道交通除外）乙级；市政行业城镇燃气工程专业乙级；风景园林工程专项甲级 编号：A213006420

院长	邵小辉	邵小辉	审核	黄旌飞	黄旌飞	建设单位	南通市通州区平潮镇镇政府			图纸名称	道口标柱(警示桩)设计图
项目负责人	徐亮	徐亮	校对	戴红卫	戴红卫	项目名称	通州区平潮镇湾子头村G40三改二次工程				
专业负责人	黄旌飞	黄旌飞	设计	沈拥明	沈拥明	工程名称	道路工程(照明工程)			图纸编号	DL-10 出图时间 2025.02
审定						项目编号	25-NT-04	设计阶段	施工图	张数	1 张号 1

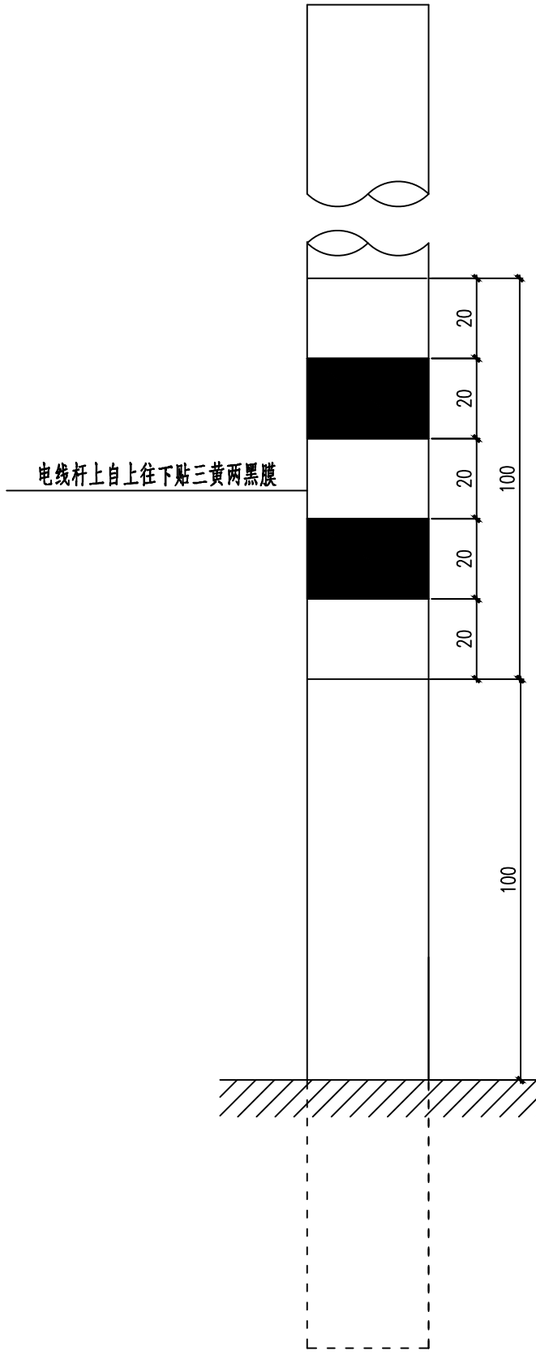

注：

1.本图尺寸以厘米计。

2.反光膜采用Ⅰ类反光膜。

专业	签名
道路	
交通	
桥梁	
隧道	
总图	
建筑	
结构	
给排水	
电气	
热力	
景观	
岩土	

中土大地国际建筑设计有限公司

ZHONGTU DADI INTERNATIONAL ARCHITECTURAL DESIGN CO., LTD.

市政行业（给水工程、排水工程、道路工程、桥梁工程）专业甲级；建筑行业（建筑工程）甲级

市政行业（燃气工程、轨道交通除外）乙级；市政行业城镇燃气工程专业乙级；风景园林工程专项甲级　　编号：A213006420

院　长	邵小辉	邵小辉	审　核	黄旌飞	黄旌飞	建设单位	南通市通州区平潮镇镇政府			图纸名称	路侧电线杆贴反光膜示意图
项目负责人	徐　亮	徐亮	校　对	戴红卫	戴红卫	项目名称	通州区平潮镇湾子头村G40三改二次工程				
专业负责人	黄旌飞	黄旌飞	设　计	沈拥明	沈拥明	工程名称	道路工程(照明工程)			图纸编号	DL-11	出图时间	2025.02
审　定						项目编号	25-NT-04	设计阶段	施工图	张　数	1	张　号	1

序号	村别	实施地点	道路长度（m）	砼路面宽度（/m）	路面结构				土方			暗渠								照明工程	备注
					18cmC30混凝土（m2）	15cmC30混凝土（m2）	15cm级配碎石（m2）	现状混凝土路面破除（m2）	土路肩培土（m3）	土方回填（m3）	土方挖除（含清表）（m3）	新建D80暗渠及2座竖井/m	现状混凝土硬质沟渠破除清运/m	单柱式标志牌（座）	热熔标线（m2）	道口标柱（根）	警示桩（根）	现状杆线移（座）	电力杆线贴黄黑相间反光膜（处）	新建太阳能路灯（座）	
1	湾子头村	24组小区至王家桥的路面维修	——	——	60.00	——	66.00	60.00	——	——	9.00	——	——	——	——	——	——	——	——	——	破除混凝土路面厚度按照18cm计；含混凝土切缝灌缝等。
2		夹板桥往南道路维修	——	——	50.00	——	55.00	50.00			7.50										
3		榨油坊处至王建良处路面维修	——	——	30.00	——	30.00	30	——	——	4.50	——	——	——	——	——	——	——	——	——	破除混凝土路面厚度按照18cm计；混凝土切缝灌缝等。
4		涵洞北出口至榨油坊处	205	4	836.40	——	915.86	731.85	104.55	——	161.75	205	205	2	41.82	22	——	——	——	——	沿路两端设置竖井；破除混凝土路的厚度按照18cm计；含混凝土切缝灌缝等。
5		38组涵洞出来约270米路段	270	3	——	826.20	908.82	826.2	137.70	66.67	121.50	——	——	12	62.48	14	14.0	——	——	——	土方回填量用于路侧边坡培土，需压实；以实际计量为准；破除混凝土路面厚度按照15cm计。含混凝土切缝灌缝等。
6		5组李仁政处至北边涵洞约250米向东拓宽0.5m	250	0.5	127.50	——	165.75	——	63.75	83.33	82.50	——	——	4	51	14	——	2	3	——	土方回填量用于路侧边坡培土，需压实；以实际计量为准；含新老路面的植钢筋工程量；含混凝土切缝灌缝等。
7		8组钱燕清处至44组石小梅处	1700	——	——	——	——	——	——	——	——	——	——	——	——	——	——	——	——	60.0	
8		24组小区至王建良处	1230	——	——	——	——	——	——	——	——	——	——	——	——	——	——	——	——	40.0	
	合计		3655		1103.90	826.20	2141.4	1698.05	306.00	150.00	386.75	205.00	205.00	18	155.3	50	14	2	3	100	

注：需要新建一座小型简易泵站，电机为6寸泵，配套出水设备，砌筑24墙蓄水池一个，长1.5米、宽1.2米、高0.8米。

附注：

1、本工程数量表仅供参考，编制标底前需复核此工程数量表。

中土大地国际建筑设计有限公司
ZHONGTU DADI INTERNATIONAL ARCHITECTURAL DESIGN CO., LTD.
市政行业（给水工程、排水工程、道路工程、桥梁工程）专业甲级；建筑行业（建筑工程）甲级
市政行业（燃气工程、轨道交通除外）乙级；市政行业城镇燃气工程专业乙级；风景园林工程专项甲级　　编号：A213006420

院长	邵小辉	审核	黄旌飞	建设单位	南通市通州区平潮镇镇政府	图纸名称	主要工程数量表
项目负责人	徐亮	校对	戴红卫	项目名称	通州区平潮镇湾子头村G40三改二次工程		
专业负责人	黄旌飞	设计	沈拥明	工程名称	道路工程(照明工程)	图纸编号	DL-12　出图时间 2025.02
审定				项目编号	25-NT-04　设计阶段 施工图	张数	1　张号 1

土岩 景观 热力 电气 给排水 结构 建筑 总图 道隧 桥梁 交通 道路 专业 签名