图 纸 目 录

江苏国兴建设项目管理有限公司 JIANGSU GUOXING CONSTRUCTION PROJECT MANAGEMENT CO.LTD 工程设计证书乙级编号：A232060133 工程监理综合资质编号：E132000310				页 码	1(1/1)
				日 期	2024.10
				制 图	张诗琪
				设 计	张诗琪
专业	建筑	设计阶段	施工图	校 对	姜楷文
项目编号	GXSJ-2024-83			专业负责人	唐任杰
建设单位	中共泰兴市委党校泰兴市行政学校			项目负责人	唐任杰
工程名称	党校周边配套改造工程			审 核	顾振华
子项名称	--			审 定	蒋伟

序号	图号	图纸名称	版次	图幅	备注
01	建施01	施工说明及工程做法	A	A2	1:100
02	建施02	侧门改造图	A	A2	1:100
03	建施03	地下一层停车场平面改造图	A	A2	1:100
04	建施04	绿化设计说明一	A	A2	1:100
05	建施05	绿化设计说明二	A	A2	1:100
06	建施06	植物种植平面图	A	A2	1:100
07	建施07	苗木表	A	A2	1:100
08	建施08	补充说明及道路灯大样图	A	A2	1:100

本图凡未盖本公司出图专用章对外无效

施工图设计说明

一. 总则

1.本工程为中共泰兴市委党校泰兴市行政学校室内外环境提升工程，主要为党校室外绿化、围墙、侧门、监控、路灯、钢化雨棚；室内监控、地下停车场的改造。原建筑的节能设计、消防设计不在此次设计范围内。

2.本工程为基于房屋现状的改造工程，如遇改造前、后施工图纸与现状存在明显差别，且施工图中没有明确处理原则的，施工单位应立刻停止施工，并上报监理、业主、设计及相关单位，几方确认处理方案后方可实施。

3.因楼栋现数据未经过有相关资质的测绘单位精确勘测，施工前应先复核数据后施工。施工前应对房屋主体结构进行检查、检测，如发现安全隐患应报建设、监理、设计及相关单位，采取相应加固措施后，再请具有检测资质的单位进行安全检测，合格后方可进行本次改造工程。

二. 设计依据

1. 建设单位提供的原始图纸及地形图文件；
2. 建设单位对本工程设计的委托书和设计合同；
3. 建设单位提出的使用要求及建设单位和设计单位最终确认的方案；
4. 中华人民共和国工程建设标准强制性条文；
5.《党校室内外环境提升设计方案——国庆新村一区、二区、三区》及设计概算；
6.《住宅工程质量通病控制标准》DBJ32/J16-2014
7.《民用建筑设计统一标准》GB50352-2019
8.《建筑涂饰工程施工及验收规程》JGJ/T29-2015

三. 项目概况

1. 工程名称：党校室内外环境提升工程　　2. 建设单位：中共泰兴市委党校泰兴市行政学校
3. 建设地点 :江苏省泰兴市　　4.建筑高度、层数见原设计图纸
5. 建筑防火等级：无　　6.改造面积： 约3000平方米
7. 结构形式 :见原始图纸　　8.抗震设防烈度 :无
9. 立面主材及部位详图《工程做法》、《立面图》及相关详图索引

四. 设计标高

1、本项目室内外高差以现场实际为准，各层标注标高为建筑完成面标高，屋面标高为结构面标高。
2、本工程标高以 mm为单位，总平面尺为寸以 mm单位，其它尺寸以 mm为单位。

五. 工程做法

备注：本项目维修基本未改变原建筑、结构、电气、给排水、消防等相关专业设计。

以上数据来源中共泰兴市委党校泰兴市行政学校提供，所有数据以现场实际发生为准。现场详细维修所在位置由学校负责人与施工单位交接。

备注：

1.南侧大门移动点位，拆除原有门垛，新建门垛（外喷真石漆），详见建施02；
2.室外3个钢化雨棚更换钢化玻璃；
3.室外南侧停车场绿化翻新，详见建施06；
4.更换室内外监控设施和线路，详见电气图；
5.更换12盏广场灯，2盏智慧道路灯（样式参考方案所定）；
6.室外原有栏杆围墙拆除，利用共有墙壁增加党建标语（PVC板，要求图文立体，样式参考效果图）；(做法数据参考：5mmPVC字体+10mmPVC图版；具体做法由厂家专业深化)
7.地下停车场翻新，入口路面新做金刚砂路面，地下停车场路面新做环氧地坪漆，车位划线（热熔漆，43辆），详见建施03。

构造装饰做法一览表

分　类	名　称	用料及做法	
地下停车场地面	自流平环氧胶泥面层	1. 1厚封闭面层 2. 1~2厚自流平环氧胶泥，强度达标后表面进行修补打磨 3. 环氧底料一道 4. 清洁原地下停车场地面	
地下停车场坡道路面	金刚砂路面	1. 20厚DS M20砂浆（1：2水泥砂浆）面层，1：1金刚砂粒（或铁屑） 10×20水泥防滑条，横向中距100~150，突出坡道表面4 3. 界面剂一道 4. 原混凝土层凿毛	
侧门外墙	真石漆饰面	1. 真石漆饰面（颜色与环境背景墙色彩一致） 2. 柔性腻子一道 3. 12厚DP M15砂浆（1：3水泥砂浆）抹平 4. 界面剂一道 5. 基础墙体	

注：3组遮雨棚钢化玻璃翻新（原玻璃拆除后重装）正门雨棚面积约67.2平方米（长度约16.8米，宽度约4米）；侧门雨棚面积约16.96平方米（长度约6.4米，宽度约2.65米）；报告厅西侧门雨棚7.92平方米（长度约3.6米，宽度约2.2米），总面积约92.1平方米。

附 注 NOTES
- 所有尺寸须以标注为准不得在图纸上直接量取
- 本图凡未盖本公司出图专用章对外无效

单位出图专用章

注册执业专用章

江苏国兴建设项目管理有限公司
JIANGSU GUOXING CONSTRUCTION PROJECT MANAGEMENT CO.LTD

工程设计证书乙级编号：A232060133
工程监理综合资质编号：E132000310

签名栏 SIGNATURE		
制　图 DRAWN BY	张诗琪	
设　计 DESIGNED BY	张诗琪	
校　对 CHECKED BY	姜楷文	
专业负责人 D. CHIEF	唐任杰	
项目负责人 P. MANAGER	唐任杰	
审　核 REVIEWED BY	顾振华	
审　定 APPROVED BY	蒋伟	
建设单位 CLIENT	中共泰兴市委党校（泰兴市行政学校）	
工程名称 PROJECT	党校周边配套改造工程	
子项名称 SUBPROJECT	—	
图纸名称 DRAWING TITLE	工程做法	
设计编号 PROJECT NAME	GXSJ-2024-83	
图　号 DRAWING NO.	建施01	
设计阶段 DESIGN STAGE	施工图	
专　业 SPECIALTY	建筑	
版　次 VERSION	A	
日　期 DATE	2024.10	

给排水　暖通　电气　总图　建筑　结构

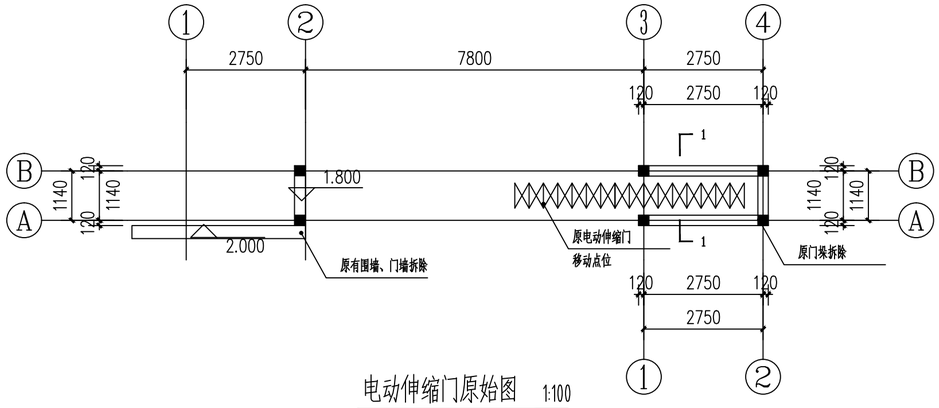

电动伸缩门原始图 1:100

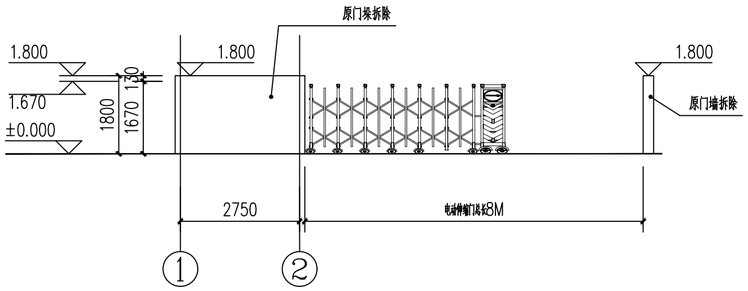

原电动伸缩门北立面图 1:100

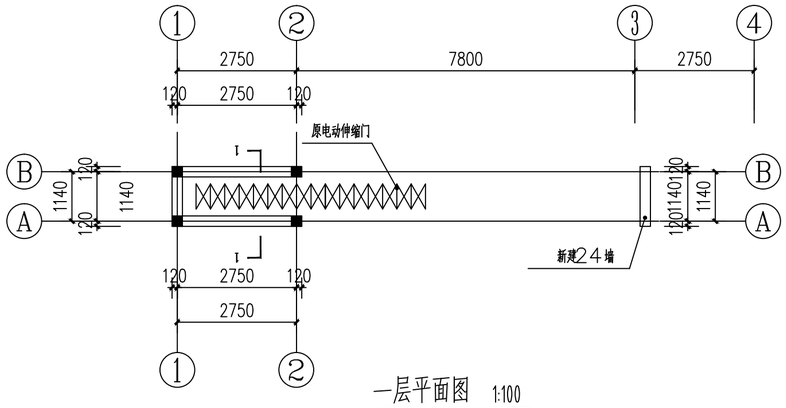

一层平面图 1:100

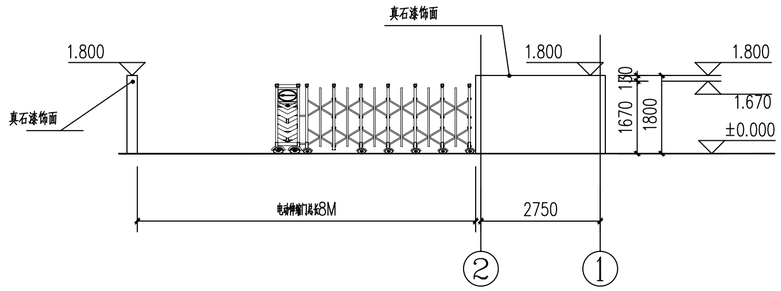

北立面图 1:100

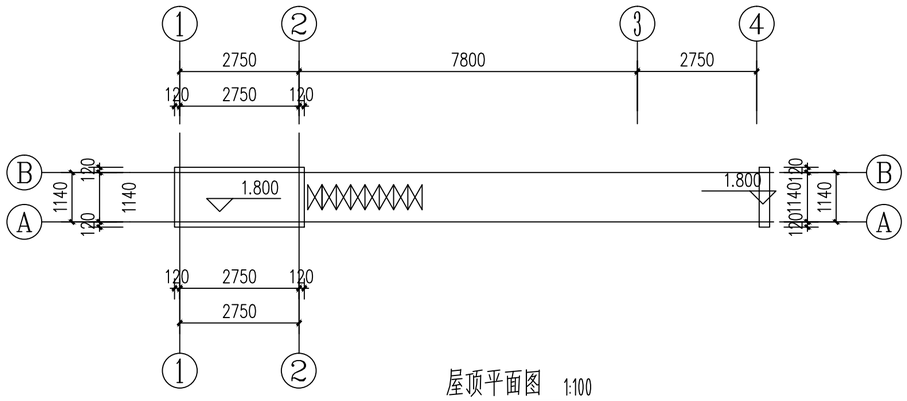

屋顶平面图 1:100

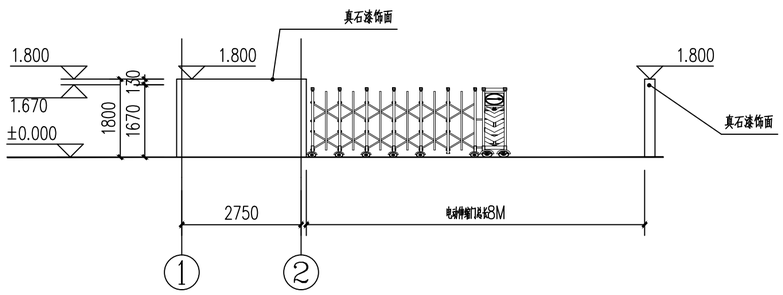

南立面图 1:100

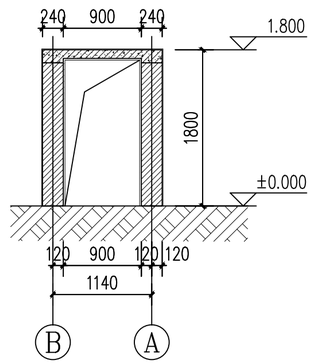

剖面1-1 1:50

附 注 NOTES

- 所有尺寸须以标注为准不得在图纸上直接量取
- 本图凡未盖本公司出图专用章对外无效

单位出图专用章

注册执业专用章

江苏国兴建设项目管理有限公司
JIANGSU GUOXING CONSTRUCTION PROJECT MANAGEMENT CO.LTD

工程设计证书乙级编号：A232060133
工程监理综合资质编号：E132000310

签名栏 SIGNATURE		
制图 DRAWN BY	张诗琪	
设计 DESIGNED BY	张诗琪	
校对 CHECKED BY	姜楷文	
专业负责人 D. CHIEF	唐任杰	
项目负责人 P. MANAGER	唐任杰	
审核 REVIEWED BY	顾振华	
审定 APPROVED BY	蒋伟	

建设单位 CLIENT	中共泰兴市委党校（泰兴市行政学校）
工程名称 PROJECT	党校周边配套改造工程
子项名称 SUBPROJECT	—
图纸名称 DRAWING TITLE	侧门改造图
设计编号 PROJECT NAME	GXSJ-2024-83
图号 DRAWING NO.	建施02
设计阶段 DESIGN STAGE	施工图
专业 SPECIALTY	建筑
版次 VERSION	A
日期 DATE	2024.10

总图		
建筑	给排水	
结构	暖通	
	电气	

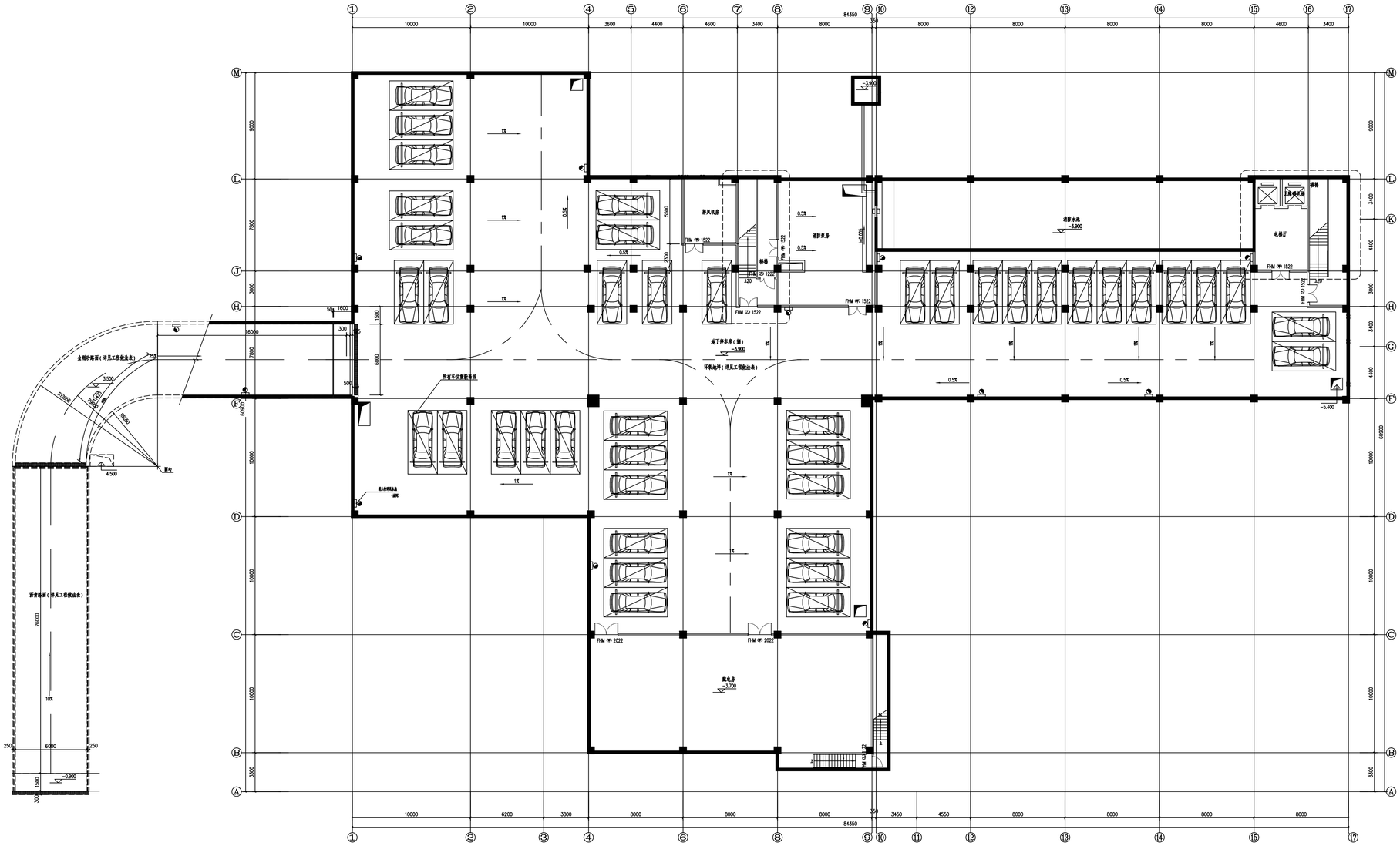

地下一层平面图 1:100

注：本层建筑面积：2870平方米（参照原始图），坡道面积：730平方米

1.场地外车行道重做金刚砂路面（730平方米）

2.地下一层停车场新做环氧地坪（2870平方米）

3.新做车位划线（42辆，热熔漆划线：宽150）

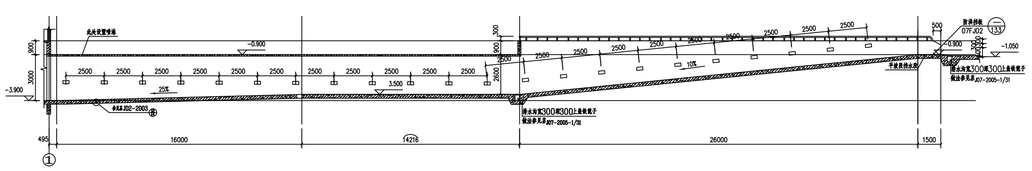

汽车坡道展开剖面图（参考原始图） 1:100

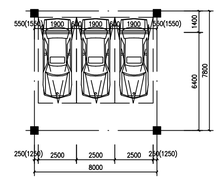

停车位尺寸示意图 1:100

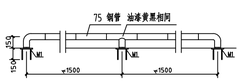

轮挡 1:20

附 注 NOTES

- 所有尺寸须以标注为准不得在图纸上直接量取
- 本图凡未盖本公司出图专用章对外无效

单位出图专用章

注册执业专用章

江苏国兴建设项目管理有限公司
JIANGSU GUOXING CONSTRUCTION PROJECT MANAGEMENT CO. LTD

工程设计证书乙级编号：A232060133
工程监理综合资质编号：E132000310

签名栏 SIGNATURE		
制 图 DRAWN BY	张诗琪	
设 计 DESIGNED BY	张诗琪	
校 对 CHECKED BY	姜楷文	
专业负责人 D. CHIEF	唐任杰	
项目负责人 P. MANAGER	唐任杰	
审 核 REVIEWED BY	顾振华	
审 定 APPROVED BY	蒋伟	
建设单位 CLIENT	中共泰兴市委党校 泰兴市行政学校	
工程名称 PROJECT	党校周边配套改造工程	
子项名称 SUBPROJECT	—	
图纸名称 DRAWING TITLE	地下一层停车场平面改造图	
设计编号 PROJECT NAME	GXSJ-2024-83	
图 号 DRAWING NO.	建施03	
设计阶段 DESIGN STAGE	施工图	
专 业 SPECIALTY	建筑	
版 次 VERSION	A	
日 期 DATE	2024.10	

总图	唐任杰	谈牧
建筑	王晓宇	付江涛
结构	凌伟	彭荣刚
给排水	暖通	电气

绿化工程施工图设计说明一

一、项目概况

工程概况

建设单位　江苏国兴建设项目管理有限公司

工程名称　党校室内外环境提升工程

建设地点　中共泰兴市委党校

设计依据　业主提供的电子文件及相关设计图纸。业主确认的设计方案图纸。

二、设计说明

1. 本绿化工程是依据甲方批准的设计方案，并结合当地的绿化植物材料情况进行施工图设计。
2. 本绿化工程定位坐标系采用85黄海高程。
3. 本绿化工程设计图纸中的标高均为85国家标高。
4. 园林植物的种植工作，应在种植季节进行，非种植季节的特殊种植必须有相应的技术措施保证方可进行。
   另外，园林植物的种植工作，还应在主体工程，地下管线及道路，水体等工程完成后进行。
5. 绿化设计平面图中灌木植被名称后的数字表示该苗木的占地面积。
6. 本工程中绿化植物种植的具体技术规定，应满足《江苏省镇市园林绿化植物种植技术规定（试行）》《江苏省镇市园林绿化植物养护技术规定（试行）》[苏建园（2000）204号]及《镇市绿化工程施工及验收规范》（CJJ/T82-2012）的要求。
7. 植物苗木表来述了植物的特性、规格以及数量等方面的设计意图。苗木表可以作为将要使用的植物种类的一个参考，表格中的植物数量仅供采包商计量参考，承包商应进行再次确认。
   苗木规格说明：
   高度(H)：为苗木经常规处理后自地面至最高生长点之间的垂直距离。
   胸径(ø)：为所种植乔木离地面130cm处的平均直径，表中规定为下限种植时，最小不能小于表列下限，最大不能超过上限3cm，（主景树可达5cm），以求种植物苗木均匀统一，利于生产。（单位：cm）,部分小乔木按地径表示
   冠径(P)：指苗木经过修剪处理后的枝冠正投影的正交直径平均值。乔木修剪小枝后，大枝的分枝最大冠径或叶冠径。而灌木的冠径尺寸是指枝叶丰满部分只伸出外面的两、三个单枝不在冠径所指之内，乔木也应尽量多留些枝叶。
   藤长(L)：指藤本植物或攀缘状灌木地上部分的长度。
   地 径(d)：指苗木距离地面0.3m处树干的直径。
   干高(GH)：即分枝点高度，指苗木自地面至第一分枝点之间主干高度。
   自然高：指植物自然整直状态下地面至叶片最高点之间的距离。
   裸干高：指修剪状植物经常规处理后地面至最低保留叶簇基部之间的距离。
   土球直径（T）：苗木挖掘后保留的泥头直径，一般乔木土球直径为胸径6-8倍；灌木高度小于3m时，其土球直径为其高度的1/3倍，当灌木高度大于等于3m时，其土球直径为大于等于60CM。

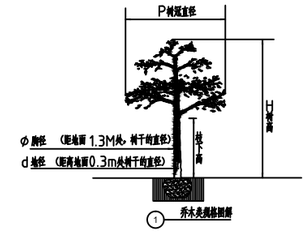

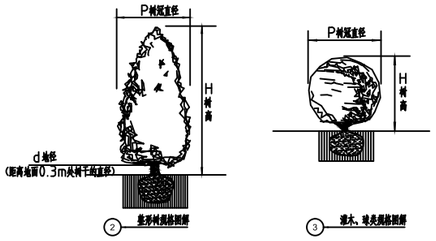

8. 本工程中绿化植物种植的具体技术规定，应满足江苏省镇市园林绿化植物种植技术规定。
9. 植物材料的质量要求：
   （1）草地内应选择长势良好，无病虫害的苗木，确保种植质量与长活率。以保证绿化效果。
   （2）植物材料必须根系发达，土球完整，生长茁壮，树型端正。
   （3）无一般性病虫危害，草害，严禁出现检疫性病虫害及杂草。
   （4）花卉苗应茁壮，发育匀称，根系良好，无机械损伤。
   （5）攀援植物要求有健壮主蔓和发达根系，年龄在二年以上的苗木。

三、土方施工图说明

1. 种植土质量要求
   （1）种植土应为理化性好，结构疏松、通气、保水、保肥能力强的壤土，适宜园林植物的生长。
   （2）严禁用建筑垃圾土、盐碱土、重黏土、砂土及其他有害的土壤，严禁种植土下有不通水层。
   （3）种植土层及地下水位的深度必须满足植物生长的需要，并达到施工规范的要求：
   a、深根乔木：150CM，浅根乔木：120CM
   b、灌木（大）60CM，灌木（小）45CM；
   c、草坪30CM以上，花坛30CM以上；
   d、地下水位必须100厘米以上，如属于50厘米浅水位时，必须要有排水设施。

植被类型	草本花卉	草坪地被	小灌木	大灌木	浅根乔木	深根乔木
土层厚度　(cm)	30	15-30	45	60	120	150

   （4）屋顶花园或其它结构顶板上的种植区的土层厚度要求：
   在荷载允许的情况下，植物种植土（建议采用轻质混合土壤）厚度不应小于以下数值：
   草 15CM，地被 30CM，小灌木 45CM，大灌木 60CM，乔木 90CM，深根乔木 150CM
   屋顶花园种植乔木时，出于高空安全考虑，需选择树高低于300CM的小乔木。
   当种植土的厚度不能满足植物生长所需时，应及时告知设计单位，对图纸进行修改。
   （5）接土机械压地土、走山、改造地形后必须用推土机振捣；
   （6）种植地如属于黏质土块，尖土、废基、重黏土、低洼地等不通气或积水时必须打碎、穿孔。开排水沟或垫碎石，然后再碎石面层加倒适合不同植物生长要求的土层厚度；
   （7）种植土的理化性质应符合下列标准
   a、花坛土：PH值=6.0-7.5；EC值（mmho/cm）0.50-1.00；有机质（%）≥2.5；
   容重（g/cm3）≤1.20；有效土层≥30cm，石砾粒径（cm）≤1，含量<8%；
   b、树穴土：PH值=6.5-7.8；EC值（mmho/cm）0.35-0.75；有机质（%）≥2.0；
   容重（g/cm3）≤1.30；有效土层>100cm，灌木>60cm；
   c、草坪土：PH值=6.5-8.0；EC值（mmho/cm）0.35-0.75；有机质（%）≥1.5；
   容重（g/cm3）≤1.30；有效土层≥30cm；
   （8）土方施工结束后，应进行平整、细耙。为改善土壤理化性能，在树穴及地被下均需掺入管养土，管养土为袋装东北泥炭土。
   a、胸径ø20cm以上乔木：3包/棵；
   b、胸径ø10-20cm乔木：2包/棵；
   c、胸径ø10cm以下乔木：1包/棵；
   d、花灌木：0.5包/棵；
   e、色块及地被：铺3cm厚；
   每立方米管养土按17包计算。
2. 土方造型要求
   （1）种植区地形改造必须配合景观整向图面所示，符合设计要求；峰、谷、脊、坡的位置及走向必须符合设计要求；
   （2）地形改造的标高必须在允许偏差之内，即>100cm，允许偏差±5cm；
   100-300cm，允许偏差±20cm；>300cm，允许偏差±50cm；
   （3）地形改造应考虑排水坡度及土壤实质角，如为坡地其坡度应平顺完整，无严重水土流失，除图面特别标示外不可颠簸凹凸不平；
   （4）地形改造后的种植地，应在地形低洼处设置导沟，以便导引排水，避免地面径流直接冲刷。若采用地下管道排水，必须符合国家有关规定；
   （5）土坡造型在依据等高线放样的基础上除规定的地形外，对于大的土坡要遵循"三曲线"原则，即普线、断面和里面都呈曲线；

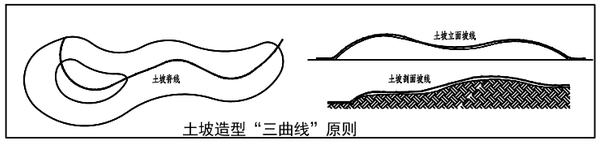

土坡造型"三曲线"原则

   （6）土坡造型种更严格按要求进行碾压，保证坡面稳定及平整度，土坡造型完成后要求坡面平滑饱满，不能出现局部坑洼的情况，平整度要求为表层土块直径<不得有石块建筑垃圾等。
   （7）二次验收原则上方造型需进行两次验收，除特殊情况外，应该尽量统一验收。
   （8）坡管普土及沙验收，主要对土坡形状，土壤压实度，表层土壤进行验收验收合格后方可种植乔木（特殊情况已种植大树的，树穴处理需达到设计要求）
   （9）坡管普土及沙层验收主要对管养土及沙层度进行验收要求表面不见土，平滑饱满，草坪区压实度要达到沉降不影响平整度为准。

四、乔木种植要求：

1. 乔木植物材料检验标准：
   植物材料使用前，无论新植、补植、换植均应经景观设计师验验认可，若有下列情形者，不得使用：
   （1）不符合规格尺寸者；
   （2）有显著病虫害、折枝折干、裂干、肥咎、药害、老衰、老化、树皮破伤者；
   （3）树型不端正、干过于弯曲、树冠过于稀疏。偏斜及畸型者（特型树除外）；
   （4）挖取后调置过久，根钳干涸、叶芽枯萎或掉落者；
   （5）灌型类植物材料，其型状不显著或损坏原型者；
   （6）护根土球不够大。破裂、松散不完整，或偏斜者；
   （7）高压苗、插条苗，未经苗圃培养两年以上者；
   （8）灌木、草花等分枝过少，枝叶不发盛者；
   （9）树干上附有有害寄生植物者；
   （10）针叶树类失去原有端正形态、断枝断梢者；
2. 土球挖掘标准
   （1）土球大小的确定：树木选好后，可根据树木胸径的大小来确定土球的直径和高度。一般来说，应按树木胸径的8-10倍为土球的直径，其原发根其树种根盘深浅而定；
   （2）土球的挖掘：挖掘前，先用草绳将树冠围拢，其松紧程度以不折断树枝又不影响操作为宜，然后铲除树干周围的覆土，以树干为中心，比规定的土球大3-5cm划一圈，并顺着此圆圈往外挖掘，洞宽0.6-0.8米，深度以到土球所要求的高度为止；
   （3）土球的修整：修整土球要用修剪的铁锹，遇到较粗的树根时，应用锯或剪将根切断，不要用铁锹硬扎，以防土球松散。当土球修整到1/2深度时，可逐步向里收底，直到缩小到土球直径的1/3为止，然后将土球表面修整平滑，下部修一小平底，土球就算挖好了。
   （4）土球的包装：土球修好后，应立即用草绳进行包装，一般有橘子包、井字包、五角包三种包装法，最后以绳子绑住树干固定之后，方可挖倒树木取出，取出后进行土球部包装应以不露土为准；

   （5）竹类起挖必须选二年生母竹，未糟公分。苗木装运应轻拍轻卸，保证土球不破碎，根盘无脱伤，裸根根系不损伤。
- 植物材料运输标准
   （1）大乔木类运输时应现先包扎树干和树冠，以免影响成活率及树姿变形；
   （2）大树应以吊车吊运，徙运时应注意枝条不可折断土球大不可破裂；
   （3）应由车身偏后顺序往前装载 树枝不可迎风面装；
   （4）小时内不能运达现场的应在途中及时检查并采取保湿措施；
   （5）树冠缠出车厢过长。过宽。过高者，应用显著标记标示。
- 定点、放线
   （1）定点放线应符合设计图纸要求，位置要准确，标记要明显。定点放线后应由设计或有关人员验点，合格后方可施工；
   （2）自然式种植，定点放线应按设计意图保持自然，自然式树丛用白灰线标明范围，其位置和形状应符　合设计要求。树丛内的树木分布应有疏有密，不得成规则状，三点不得成行，不得成等腰三角形。树丛中应有一木榕，标明所种的树种、数量、树穴规格；
   （3）明确放样区内所有地下管网所在位置，乔木灌位若与地下管网发生重大冲突，原则上建议位移管线，但需与相关单位协商后才能实施，自然种植与地下管线冲突可移植乔木来，位移苗施工单位要获取景观设计师认可；
- 种植穴开挖标准
   （1）树穴应符合设计要求，位置要准确。
   （2）土质干燥地区应在种植前浸树穴。
   （3）植穴位置必须综合考虑接载平面图及地下管网。地上土木建筑物平面配置，最终定位可以酌情调整。
   （4）植穴深度宽度，应按土球四周及底部平均预留宽度的标准开挖，以便回填客土，余土除质优良者不回填；
   （5）树穴应根据苗木根系，土球直径和土壤情况而定，树穴应垂直下挖，上口下底。规格应符合下表：

乔木类树穴规格（ ）

树高	胸径	土球直径	种植穴深度	种植穴直径
以上	以上	以上	以上	以上

花灌木类树穴规格（ ）

冠径	种植穴深度	种植穴直径

- 种植前修剪
   （1）用作遮荫树的乔木，定干高度宜大于，第一分枝点以下侧枝全部剪去，分枝点以上枝条酌情疏剪或短截。
   （2）高大落叶乔木应保持原有树形，适当疏枝，对保留的主侧枝应在侧壮芽上短截，剪去枝条；
   （3）常绿针叶树不宜修剪，只剪除病虫枝，枯死枝，生长衰弱枝，过密的轮生枝和下垂枝；
   （4）常绿阔叶树保持基本树冠形，收缩树冠，疏剪树冠总量，保留主骨干，截去外围枝条。疏稀树冠内腔枝，多留强壮营生枝，摘除大部分树叶（正常季节种植取前值，非正常季节种植取后值）
   （5）花灌木修剪，以疏剪老枝为主，短截为辅。攀援和藤本植物可剪去枯死，交错枝，横向枝等，促进发新枝攀援或缠绕上架。

树冠修剪后合格树形：

树冠修剪后不合格树形：

- 植物栽植标准
   （1）种植应按设计图纸要求核对苗木品种，规格及种植位置。
   （2）规则式种植应保持对称平衡，行道树或行列式种植树木应在一线上，相邻植株规格应合理搭配，高度，胸径，树形近似，种植的树木应保持直立，不得倾斜，应注意观赏面的合理朝向。
   （3）自然式种植要求树形整齐，高低搭配，有群体效果。种植的树木尽量不要在一直线上，平面可采用不等边三角形为依据进行组合，种植的树木应注意将其最佳观赏面朝向外。孤植树木应远眺完整。
   （4）珍贵树种应采取树冠喷雾，树干保湿和树根喷布生根激素等措施。
   （5）种植时，根系必须舒展，填土应分层踏实，种植深度应与原种植线一致。付类可比原种植线深。
   （6）乔木和珍贵树木在种植后必须立支撑。支柱应牢固，绑扎树木处应夹垫物，绑扎后树干应保持直立。
   （7）胸径公分以上的乔木，种植前在主干和一，二级主枝用草绳或新型软性保湿材料密密卷缠，保护主干和主枝，缠干要整齐等距。成活后一年清除，保持树干整洁乔木内草绳外均匀繁密的棕绿色土工布。具体要求：
   。合以下乔木绕绳高度控制枝第一分支点以下；
   。合乔木绕绳高度控制在第二分支点以下；
   。合乔木绕绳高度控制在第三分支点以下；
   。合乔木绕绳高度控制在第四分支点以下；
   。若一级分枝基部直径达到以上，也应缠绕草绳。
   （8）坡地栽植，应注意雨水排除方向，以避免冲失根部土壤；
   （9）施工过程中应在树木四周筑成高的灌水土堰，土堰内边应略大于树穴。槽左右。筑堰应用细土筑夹，不得漏水，待乔木成活后，需修除土堰，并用草坪或灌木覆盖该区域；
- 大树移植
   （1）移植胸径公分以上的落叶树及胸径公分以上的常绿树，应属大树移植。
   （2）移植前大树应切根并修剪，切根与修剪应分一至二年进行。
   （3）大树移植根盘或土球按干径的倍作为根系或土球直径。
   （4）移植时对树木应标明主要观赏面和树木阴阳面，种植时严格按原生长方位种植。
   （5）大树移植后，必须设立支撑，防止树身摇动。
- 非种植季节种植，应采取以下措施
   （1）苗木应提前采取修枝、断根或用容器假植处理；
   （2）对移植的落叶树必须采取摘修剪和摘叶措施；
   （3）选择当日气温较低时或小阴面天进行移植，一般可在下午五点以后移植；
   （4）应采取带土球移植；
   （5）各工序必须紧凑，尽量缩短暴露时间，随掘、随运、随栽、随洗水；
   （6）夏季移植后可采取搭凉棚、喷雾、降温等措施；
- 乔木固定支撑规格标准
   （1）支柱宜于定植时同时设立，植受后再加打桩，以期固定；
   （2）杉木桩长至少应，水平撑材长宜以上，末桩应在以上，并应剥皮清洁后刷桐油防腐；
   （3）根头削尖打入土中，以期牢固，打入土中深度应在以上，并应在挖掘后以木掩掩；
   （4）支柱应为新品，采用竹木混合做法有高桩折或弯曲及过分狠劳者不得使用；
   （5）支柱与水平撑材间应用铁钉固定，后用铁丝捆牢；
   （6）支柱脚树干部位加衬垫后用细麻绳或细棕绳紧固并打结，以免动摇。
- 排水要求
   （1）乔木种植中，树穴内均需放置碎石管水层及抽水管。
   （2）胸径合以上乔木在排水不良的地势中应敷设排水盲沟，盲沟上覆土，植草坪或地被；

五、色块灌木、地被、草坪种植要求

1. 乔木植物材料检验标准：
   （1）种植材料应根系发达，生长茁壮，无病虫害，无眼斑。规格及形态应符合设计要求；
   （2）苗木挖掘、包装应符合现行行业标准；
2. 露地栽培花卉应符合下列规定：
   （1）宿根花卉，根系必须完整，无腐烂变质；
   （2）球根花卉，根茎应茁壮、无损伤。幼芽饱满；
   （3）观叶植物，叶色应鲜艳，叶腋丰满；

附 注 NOTES

- 所有尺寸须以标注为准不得在图纸上直接量取
- 本图凡未盖本公司出图专用章对外无效

江苏国兴建设项目管理有限公司
JIANGSU GUOXING CONSTRUCTION PROJECT MANAGEMENT CO.LTD

工程设计证书乙级编号：A232060133
工程监理综合资质编号：E132000310

签名栏 SIGNATURE		
制图 DRAWN BY	邓迎春	
设计 DESIGNED BY	邓迎春	
校对 CHECKED BY	姜楷文	
专业负责人 D. CHIEF	唐任杰	
项目负责人 P. MANAGER	唐任杰	
审核 REVIEWED BY	顾振华	
审定 APPROVED BY	蒋伟	
建设单位 CLIENT	中共泰兴市委党校 泰兴市行政学校	
工程名称 PROJECT	党校周边配套改造工程	
子项名称 SUBPROJECT	—	
图纸名称 DRAWING TITLE	绿化设计说明一	
设计编号 PROJECT NAME	GXSJ-2024-83	
图号 DRAWING NO.	建施04	
设计阶段 DESIGN STAGE	施工图	
专业 SPECIALTY	建筑	
版次 VERSION	A	
日期 DATE	2024.10	

绿化工程施工图设计说明二

、灌木种植要求

（）灌木种植用苗应选用根系发育良好的植株，裸根苗应随起苗随种植，土球苗不得散球，注意保鲜不得萎蔫；

（）灌木种植时注意植株高低，冠径大小合理搭配。栽植深度以原种植深度为好，洗水时注意不要沾污植株；

（）种植时放线准确，弧度自然，灌木色块衔接顺畅，不同灌木之间，灌木与草坪之间留分割分割界线的清晰；

、灌木不能沿边种植的情况下，应根据现场情况向后推种植，沿边以草坪收边；

、灌木边缘线与草坪界线清晰，灌木种植苗先行放样种植轮廓形式优美，与图纸吻合；

、不同种类植物以植物或者弧线连接，层次分明，衔接过渡自然，待修剪后，不同植物构成的造型恰当，协调；

（）乔木下灌木处理：

、乔木及灌木下低矮植物种植层次清晰，低矮植物密植于乔木支杆下方，不露黄土，种植边缘土壤低于周界侧石或周界地面约。

如果是草坪收边，边缘须挖宽度深度左的小理边沟，以利于草坪周界土壤排水顺畅，避免泥土流失等情况出现；

、乔木下须密植灌木，均要求不露黄土；

、设计中乔木土球上种植相应的低矮灌木，均需按设计要求轴心种植，土球上覆土均匀，收边整齐，低矮灌木种植边缘界限明确；

、草坪、地被种植要求

（）草坪种植前清除土壤表层（以上）中的碎石、木本植物残留物。地下根系等杂物；使用除草剂除杂草；对于过碱或过碱的土壤进行酸碱度调整；在土壤中加入一定数量的有机肥；根据设计图纸中地形要求，平整成自然造理。

（）草坪需要考虑排除地面水因此，最后平整地面时，要考虑地面排水问题。不能有低凹处，以避免积水。草坪多用根坐未排水，也可设置暗设的排水沟道，其最低一端可与雨水口连接，并经地下管道排走，理想的平坦草坪的表面应是中部稍高，逐渐向四周或边缘倾斜。建筑物四周的草坪应比房基低低，然后向外倾斜。地形过于平坦的草坪或地下水过高的草坪等应设置暗管或明沟排水。

（）与原有树木的关系：草坪面与原有树木种植的高度不一致时，必须处理好与原有树木的关系，若草坪低于原地面，需在树干周边保持原高度，向外逐渐降低至草坪高度，若落差较大，则应根据树冠大小，在适当的半径处叠起台阶或采用其它有效的方法免使根系受害，若草平面高于原地面，需在合适的半径处筑起围墙；

（）与路面、建筑物的关系：草坪周边高度应略低于路牙、路面或落水的高度，以灌溉水不至流出草坪为原则，通常左右；

（）地面的平整：为了确保草坪建成后地表的平整，种草前需要充分灌水次，然后再次起高填低进行耕翻与平整；

（）一般草坪覆沙层厚度草种覆沙层后压定整平，待草皮块或草皮卷以密铺法（即草皮间距为）铺设。

（）花卉及地被要求同一品种株高，花色，冠径，花期无明显差异，根系完好，生长旺盛，无病虫害及机械损伤。花卉在绿地中有效观赏期应保持在天以上。

（）花卉及地被的排行距应按植株高低，分蘖多少，冠丛大小决定，以成苗后不露出地面为宜。

（）所有未特别注明的绿地均种植草皮合草，不应有裸露的土壤。

、土壤要求：

（）植物种植施工前必须清除建筑垃圾，土质太差的地块要求换土处理，换土厚度不小于。乔灌木种植时须开挖种植穴，并用种植土换掉建筑垃圾。

（）不利于植物生长的土壤，应用种植土进行局部或全部更换，种植土应符合相应的质量要求。若是土质较差，在现场监理、业主认可的情况下建议进行改土，即在种植范围内填入一层厚的有机肥（常用猪泥、鸡屎干等），并进行一次均深的耕翻，将肥与土充分混匀，恢到肥土相融。

（）若种植穴排水不良，可在穴底铺石砾或铺设渗水管。

六、变更说明

1、承包商应严格按图施工，若有改动，应征得设计方和甲方的共同认可，有设计方出具设计变更通知或由承包商提出相应的现场变更意见书由设计方及甲方核对，认可后作出变更。

2、如果现场条件，景观用地的尺寸以及图纸之间有矛盾，景观承包商应与景观建筑师和业主代表联系未解决，如果未告知景观建筑师和业主代表这些问题，将引起景观承包商重新种植的责任。

3、如有特殊原因需要换苗木品种或改变苗木规格，请及时与设计人员联系协商。

4、各工种施工配合按照国家相关规范进行。

七、苗木表说明

1、所有造理树、节点景观观赏树进场前需要经过甲方、监理、景观设计师查看确定后方可进场。

2、树木与架空线，地下管线及建筑物等距离不得低于规范要求。

3、树木的成活率和保存率不得低于规范要求。

4、水生植物及种播前根草花应根据植物各自的特性选择最适宜的季节种植，以保证成活率和观赏效果。

5、所有上木的规格尺寸均为修剪后种植时的规格尺寸；所有上木、下木的苗木数量只作为参考，具体以施工实际情况为准。

八、其他

1、所有基地的保留树在图中所标位置为对照现场照片进行放的，非正确位置。现场施工时，根据现场调控周边的植被。

2、项目中如需增加管养土，则必须是在征得业主和监理的同意下的情况加，由于管养土用量受苗木品种、施工季节、项目地域差异、土壤情况等多方面因素的影响，因此具体用量应作调整并以当地规范为准。

3、承包商在进行植物材料种植时应先依据设计图纸要求进行放样，经过设计方及业主代表确认无误后方可进行种植施工。

4、所有乔木种植完成后土球不得高于原地平面，需与周围铺地相平。

5、造理坡上乔木需随坡种植，土球不得高于造理坡完成面，土球上用沙质三黄土回填。

6、所有花灌木保证二年生以上苗种，高度须保证，如遇理达不到设计要求，承包商需要通知业主和设计单位，经双方同意后可考虑增加密度。

7、色块灌木遇理须饱满，无脱脚，草根苗>3分枝。

8、新种植后要基本做到黄土不露天，如黄土苗木不能遮盖住，必须先用陶粒或木屑做临时处理。

9、在图面及施工说明书或细则上未指定之工作，但在一般园艺技术上必需要做之工作，则应随时听从业主/景观设计师意见进行。

10、所有球类种植时需根据地形坡面将球类最向面饱满的一面朝外，需与地面成一定角度种植。

11、与铺装或草坪衔接处的小灌木种植时需成一定角度种植，与相邻铺装或草坪完美顺接，不脱脚，不露土，达到饱满的视觉效果。

12、绿化种植池中与铺装相接处的土方沉降后低于铺装面层上沿5厘米;整个绿化种植区的土方向绿化带中心方向渐高，形成一定的微地形，以达到场地种植效果的饱满。土方造理高度根据整向平面图中的等高线，示意如下：

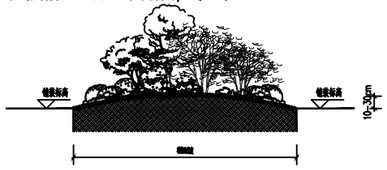

13、所有灌木区需做样板段让业主和设计方确认后方可继续实施。

14、绿化施工保养期具体时间长度由业主和施工方参照当地相关规定共同约定。

九、苗木支撑说明：

1、小乔木、花灌木采用扁担支撑（规格要求见下图，杉木去皮，外刷无色铜油）

2、胸径10-20cm之间的乔木采用井字支撑（规格要求见下图，杉木去皮，外刷无色铜油）

3、胸径20-30cm之间的乔木采用钢管支撑（规格要求见下图）

4、胸径>30cm以上的乔木采用钢索支撑（规格要求见下图）

5、如无特殊说明，位于广场花坛内的大乔木原则上都采用钢索支撑，以确保整体树型的美观效果。

6、所有支撑杆必须通直，支撑材质规格必须统一，支撑相同规格植物的支撑杆必须长度统一，倾斜角度一致，

7、所有支撑杆(杉木、钢管、钢索)支撑高度必须根据每棵植物的分枝点而调整，以下图中仅为一般情况。

十、养护要求：

1、所有苗木均需二年养护期，二级养护成活率达到98%以上。

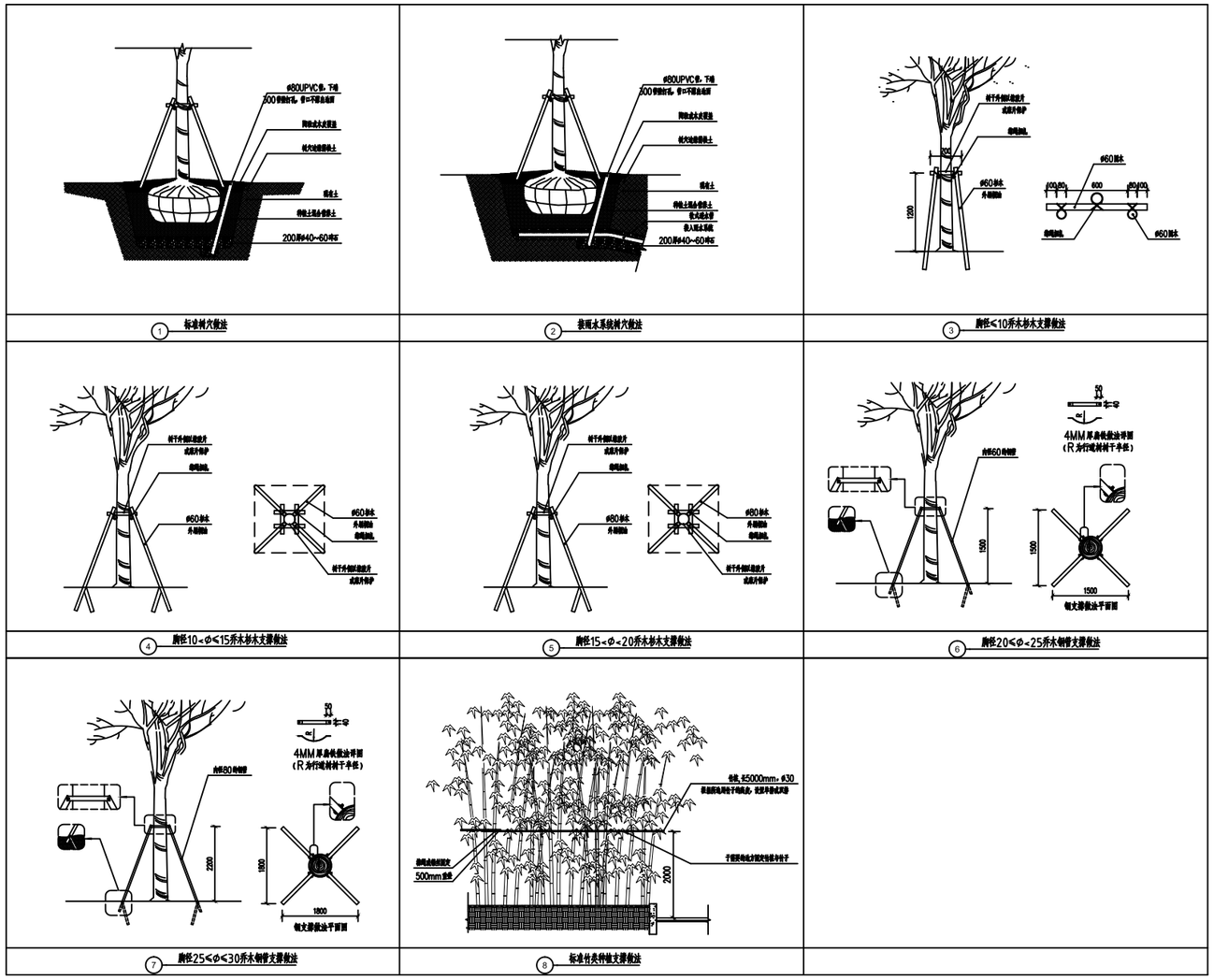

附 注 NOTES

- 所有尺寸须以标注为准不得在图纸上直接量取
- 本图凡未盖本公司出图专用章对外无效

江苏国兴建设项目管理有限公司
JIANGSU GUOXING CONSTRUCTION PROJECT MANAGEMENT CO.LTD

工程设计证书乙级编号：A232060133
工程监理综合资质编号：E132000310

签名栏 SIGNATURE		
制 图 DRAWN BY	邓迎春	
设 计 DESIGNED BY	邓迎春	
校 对 CHECKED BY	姜楷文	
专业负责人 D. CHIEF	唐任杰	
项目负责人 P. MANAGER	唐任杰	
审 核 REVIEWED BY	顾振华	
审 定 APPROVED BY	蒋伟	

建设单位 CLIENT	中共泰兴市委党校 泰兴市行政学校
工程名称 PROJECT	党校周边配套改造工程
子项名称 SUBPROJECT	—
图纸名称 DRAWING TITLE	绿化设计说明二
设计编号 PROJECT NAME	GXSJ-2024-83
图 号 DRAWING NO.	建施05
设计阶段 DESIGN STAGE	施工图
专 业 SPECIALTY	建筑
版 次 VERSION	A
日 期 DATE	2024.10

总图	唐任杰	给排水	谈 牧
建筑	王晓宇	暖 通	付江涛
结 构	凌 伟	电 气	彭荣刚

总图	王晓宇	总排水	谈牧
建筑	唐任杰	暖通	付江涛
结构	凌伟	电气	彭荣刚

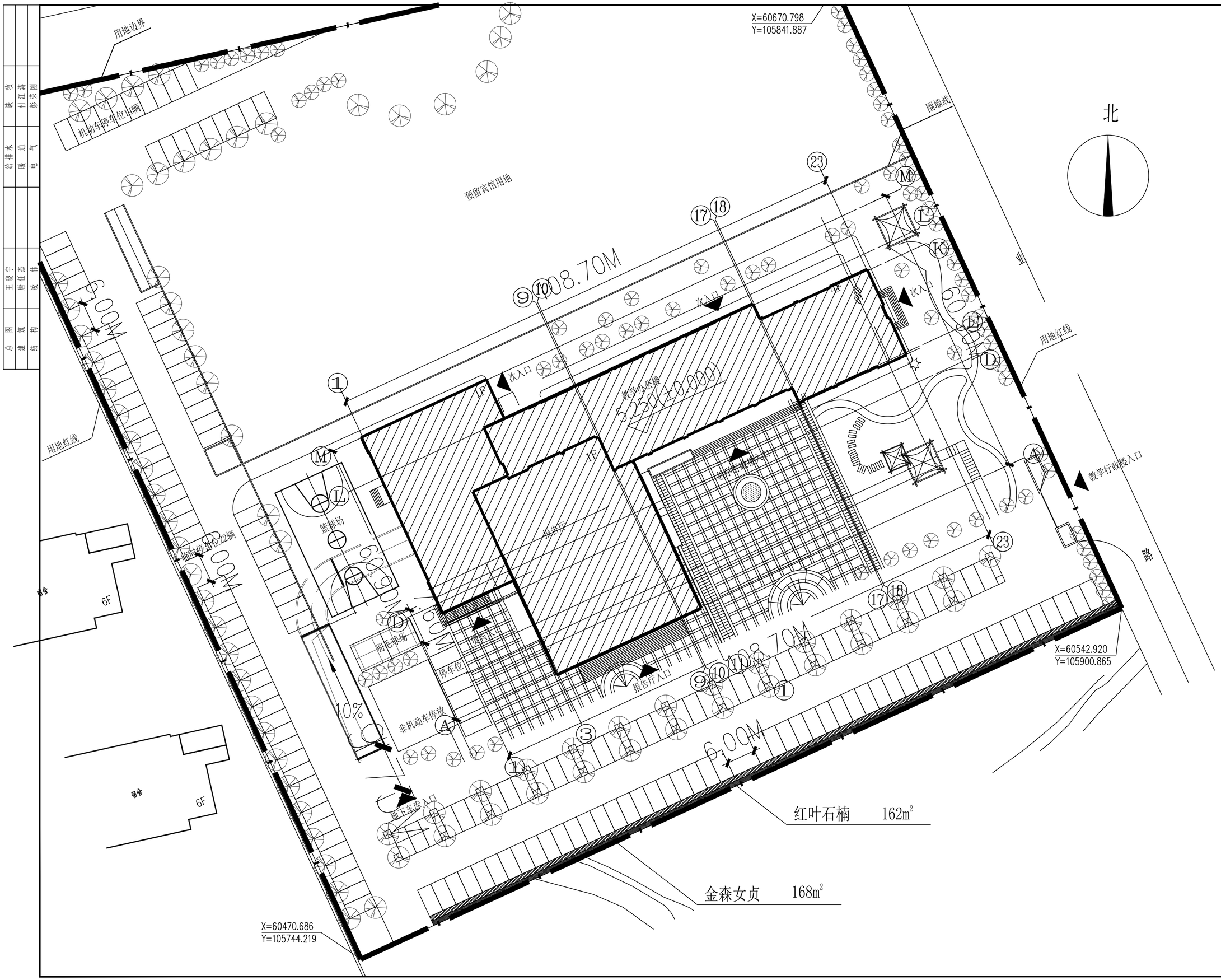

附 注 NOTES

- 所有尺寸须以标注为准不得在图纸上直接量取
- 本图凡未盖本公司出图专用章对外无效

单位出图专用章

注册执业专用章

江苏国兴建设项目管理有限公司
JIANGSU GUOXING CONSTRUCTION PROJECT MANAGEMENT CO.LTD

工程设计证书乙级编号：A232060133
工程监理综合资质编号：E132000310

签名栏 SIGNATURE		
制图 DRAWN BY	邓迎春	
设计 DESIGNED BY	邓迎春	
校对 CHECKED BY	姜楷文	
专业负责人 D. CHIEF	唐任杰	
项目负责人 P. MANAGER	唐任杰	
审核 REVIEWED BY	顾振华	
审定 APPROVED BY	蒋伟	

建设单位 CLIENT	中共泰兴市委党校 泰兴市行政学学校
工程名称 PROJECT	党校周边配套改造工程
子项名称 SUBPROJECT	停车场
图纸名称 DRAWING TITLE	植物种植平面图
设计编号 PROJECT NAME	GXSJ-2024-83
图号 DRAWING NO.	建施06
设计阶段 DESIGN STAGE	施工图
专业 SPECIALTY	建筑
版次 VERSION	A
日期 DATE	2024.10

谈 牧	付江涛	彭荣刚
给排水	暖 通	电 气
唐任杰	王晓宇	凌 伟
总 图	建 筑	结 构

苗木表

一、上木类

序号	图例	植物名称	规格(cm) 胸径	地径	冠幅	高度	数量	单位	备注
1									
2									
3									
4									
5									
6									
7									
8									
9									
10									
11									
12									
13									
14									
15									
16									
17									
18									

二、下木类

序号	植物名称	规格(cm) 冠幅	高度	数量	单位	备注
1	红叶石楠	30-35	45-55	162	M2	盆栽苗，小毛球，不露土， 48株/M2
2	金森女贞	25-30	35-40	168	M2	盆栽苗，小毛球，不露土， 48株/M2

说明：1、主景大乔木可根据市场供应情况，可用当地表现良好，树形优美的树种代替 ,现场直接调整，所有绿地中主景大乔木下铺碳化松木皮。
2、考虑到大树的即时效果，必须保证高度及冠幅，必要时可调大胸径。选择自然生长的全冠苗木或全冠 4-5年回头苗为佳，具体情况可跟设计师沟通进行调整。
3、分枝点为第一分枝点，大乔木第三级分叉必须大于 1.0米，大型乔木及桂花等乔木必须由甲方或设计师选型。
4、所有正列式种植乔木规格、树形必须统一。
5、所有规格为植物修剪后规格。

说明：1、规格栏中为施工时选苗依据，并以此作为设计原则。
2、如有表现良好的适生以及更新品种，可根据现场情况进行适当调整，但必须由甲方和设计单位确认。
3、木本灌木必须三级分叉，密植做到一次成型，表内灌木规格全为种植修剪后规格。
4、所有木本灌木侧枝必须多于十个分叉以上并作为最外层时及与道路衔接处必须在灌木外层用细叶麦冬嵌植用来遮挡木本灌木的枝干。
5、所有灌木需根据地形从低往高分层次种植，最外层可倾斜一定角度，以使灌木有向园路果岭草扑面而来之感。
6、灌木规格达不到设计规格的，必须密种，做到黄土不露天。
7、所有地被植物与草坪分界处均需切边。
8、景石放置处具体以现场协调为准，地形初步形成后就可放置景石，后期搭配球类植物和灌木，形成组景效果。

附 注 NOTES

- 所有尺寸须以标注为准不得在图纸上直接量取
- 本图凡未盖本公司出图专用章对外无效

江苏国兴建设项目管理有限公司
JIANGSU GUOXING CONSTRUCTION PROJECT MANAGEMENT CO.LTD

工程设计证书乙级编号：A232060133
工程监理综合资质编号：E132000310

签名栏 SIGNATURE		
制 图 DRAWN BY	邓迎春	
设 计 DESIGNED BY	邓迎春	
校 对 CHECKED BY	姜楷文	
专业负责人 D. CHIEF	唐任杰	
项目负责人 P. MANAGER	唐任杰	
审 核 REVIEWED BY	顾振华	
审 定 APPROVED BY	蒋伟	

建设单位 CLIENT	中共泰兴市委党校 泰兴市行政学校
工程名称 PROJECT	党校周边配套改造工程
子项名称 SUBPROJECT	—
图纸名称 DRAWING TITLE	苗木表
设计编号 PROJECT NAME	GXSJ-2024-83
图 号 DRAWING NO.	建施07
设计阶段 DESIGN STAGE	施工图
专 业 SPECIALTY	建筑
版 次 VERSION	A
日 期 DATE	2024.10

补充说明:

一.弱电井工程做法

1.内径600×600×800弱电井;

2.砖砌240mm,100mm C15砼垫层,内外墙抹灰,700×700×80 C20钢筋砼预制盖板

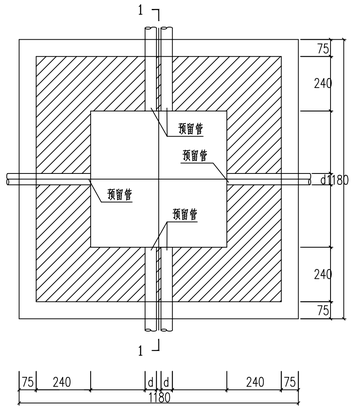

路灯井平面图

说明:
1.单位:毫米
2.标准砖砌井,井深1000mm,内空550×550×1000mm;
3.基础:原土夯实后做50mm碎石基础;
4.绿化带中井面应与回填土平齐,井身加深300mm。
5.井盖上应注明"路灯"字样。

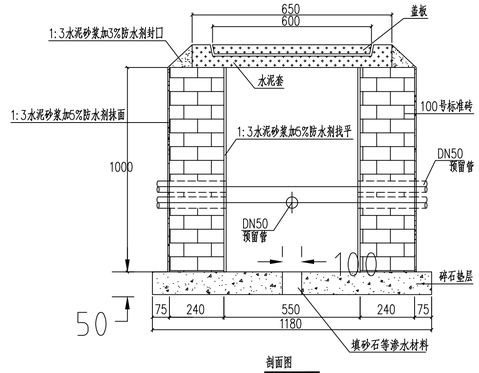

剖面图

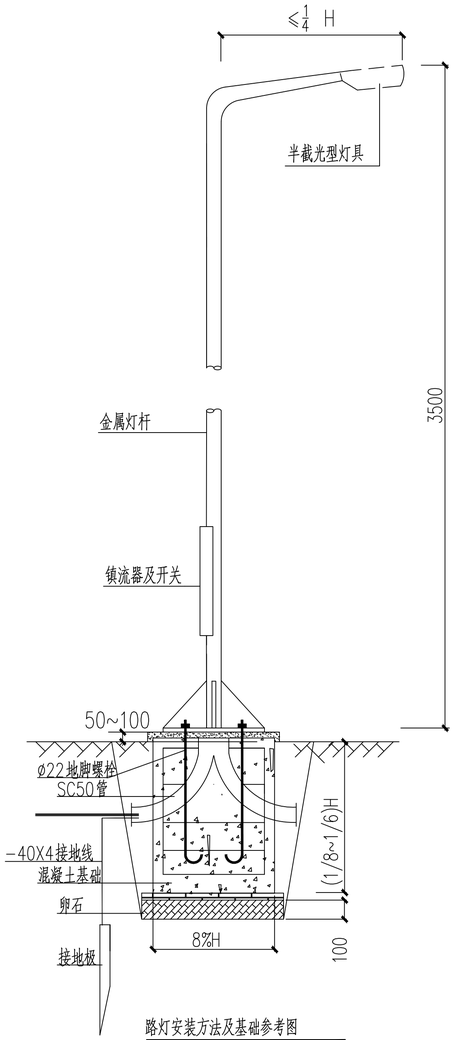

路灯安装方法及基础参考图

注:基础尺寸仅为参考,详见具体厂家样本

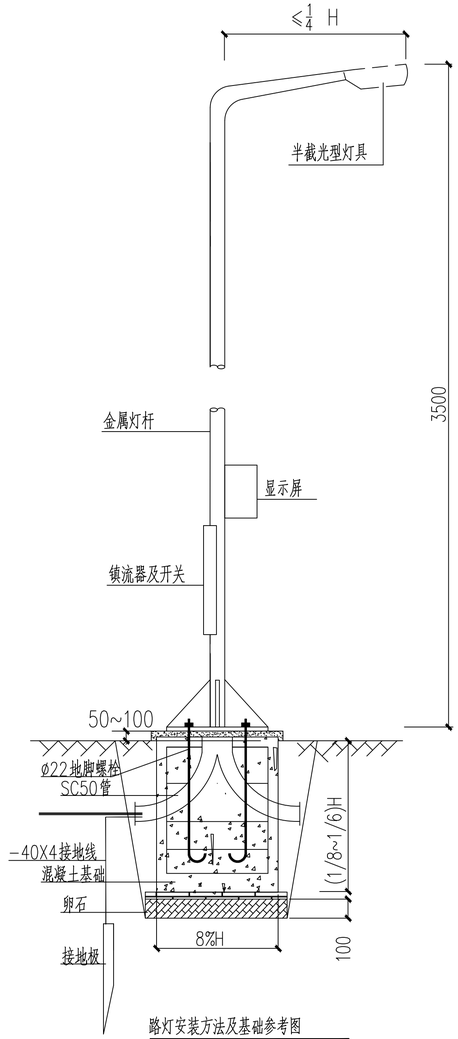

路灯安装方法及基础参考图

注:基础尺寸仅为参考,详见具体厂家样本

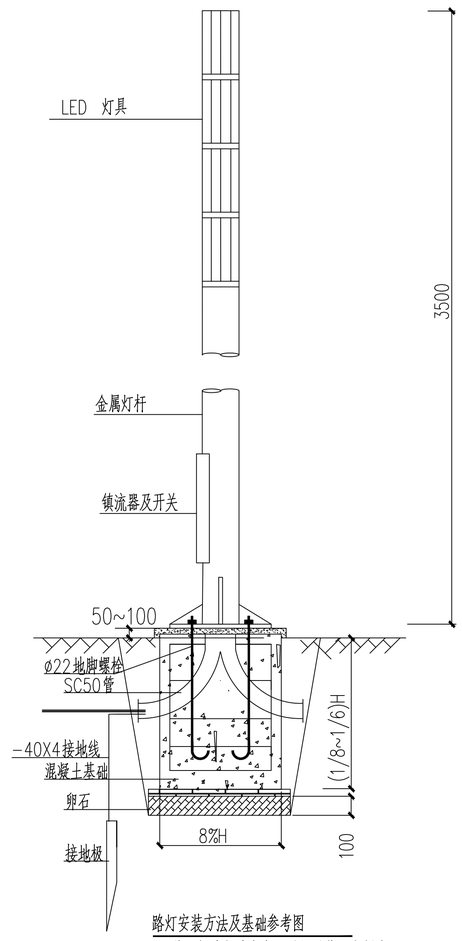

路灯安装方法及基础参考图

注:基础尺寸仅为参考,详见具体厂家样本

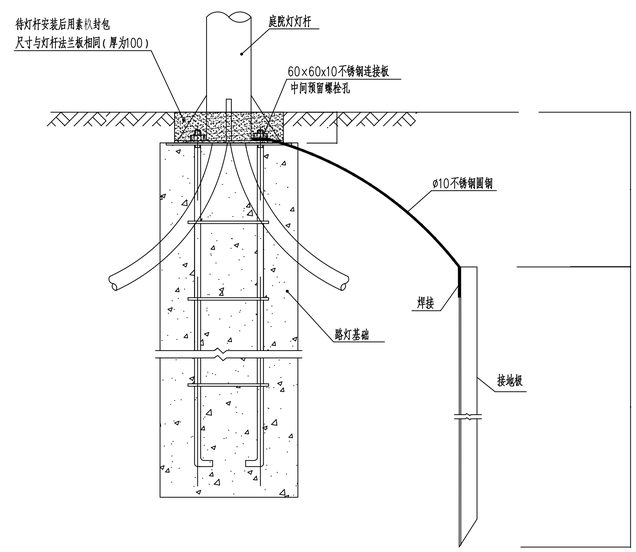

接地装置示意图

说明:
1. 图中尺寸以毫米计。
2. 每只路灯基础侧设置1根接地极,接地极采用50x50x5x2500不锈钢角钢,顶端距地面为1.0米。接地连接体采用ø10不锈钢圆钢。
3. 接地装置的联接应焊接,其搭接焊长度为扁钢宽度的2倍、圆钢直径的6倍。
4. 接地体、接地线、螺栓等金属件必须为不锈钢材质,焊接处应涂防腐油漆。

说明:
1、本工程路灯采用一体化灯具,镇流器,触发器装在灯具专用腔间内。灯具内装220V,LED路灯,熔断器设在灯座内,型号为RL6-25/4;若选用悬挑型路灯,则挑臂长度应小于1/4杆高,灯具的仰角不宜超过15°。
2、钢管灯柱采用4mm厚钢板焊成,并经热镀锌处理。
3、基底与基坑周围须回填密实。
4、图中尺寸均以毫米为单位。

设 备 材 料 表

编号	名称	型号及规格	数量	备注
4	镀锌钢管	ø50X1000	实统	
3	地脚螺栓	M22X1450	实统	
2	钢管灯柱		实统	
1	灯具	LED 56W	实统	COSø=0.9

附注 NOTES
- 所有尺寸须以标注为准不得在图纸上直接量取
- 本图凡未盖本公司出图专用章对外无效

单位出图专用章

注册执业专用章

江苏国兴建设项目管理有限公司
JIANGSU GUOXING CONSTRUCTION PROJECT MANAGEMENT CO.LTD

工程设计证书乙级编号: A232060133
工程监理综合资质编号: E132000310

签名栏 SIGNATURE		
制图 DRAWN BY	邓迎春	
设计 DESIGNED BY	邓迎春	
校对 CHECKED BY	姜楷文	
专业负责人 D. CHIEF	唐任杰	
项目负责人 P. MANAGER	唐任杰	
审核 REVIEWED BY	顾振华	
审定 APPROVED BY	蒋伟	
建设单位 CLIENT	泰兴市委党校	
工程名称 PROJECT	党校周边配套设施改造工程	
子项名称 SUBPROJECT	----	
图纸名称 DRAWING TITLE	补充说明及道路灯大样图	
设计编号 PROJECT NAME	---	
图号 DRAWING NO.	建施-08	
设计阶段 DESIGN STAGE	施工图	
专业 SPECIALTY	建筑	
版次 VERSION	A	
日期 DATE	2025.02	

会签 会审 会签栏
总图 结构 结构