义塘路、怀仁路分隔护栏安装工程
施 工 图 设 计

义塘路分册

中恒琰工程咨询设计有限公司

二〇二五年十一月

目　录

序号	图表名称	图表号	页数	备注
1	施工图设计说明	JS-01	2	
2	主要工程数量表	JS-02	1	
3	交通标志、护栏平面设计图	JS-03	9	
4	平曲线表	JS-04	1	
5	逐桩坐标表	JS-05	3	
6	标线大样图	JS-06	1	
7	标志、标牌设计图	JS-07	4	
8	护栏设计图	JS-08	1	
9	U型柱设计图	JS-09	1	
10	止车柱设计图	JS-10	1	

序号	图表名称	图表号	页数	备注

1概述

1.1工程概况

本次义塘路分隔护栏安装工程起于徐福路，终于镇海路，长约3.199千米，现状为双向四车道，机动车道与非机动车道侧分带隔离，路中未设分隔护栏，本次设计增设中间分隔护栏，并完善必要的标志、标线等交通安全设施。

1.2设计依据及相关技术规范

1.2.1设计依据

1、本项目地形图；

2、项目组通过现场调查、航拍等获取的其他资料。

1.2.2相关技术规范

1. 《城市道路交叉口设计规程》（CJJ 152-2010）
2. 《城市道路交通标志和标线设置规范》（GB51038-2015）
3. 《无障碍设计规范》（GB50763-2012）
4. 《道路工程制图标准》（GB50162-1992）
5. 《道路交通标志和标线 第1 部分：总则》（GB 5768.1-2009）
6. 《道路交通标志和标线 第2 部分：道路交通标志》（GB 5768.2-2022）
7. 《道路交通标志和标线 第3 部分：道路交通标线》（GB 5768.3-2009）
8. 《城镇道路工程施工与质量验收规范》（CJJ1-2008）

以上规范如有更新，以最新版本为准。对于城市道路和公路规范，优先采用城市道路相关设计规范；对于设计与施工规范，优先采用设计规范。同时应符合江苏省相关的地方标准。

1.3工程内容及设计范围

1、工程内容：增设中间分隔护栏，并完善必要的标志、标线等交通安全设施。

2、设计范围：起于徐福路，终于镇海路，长约3.199千米。

2标志、标线材料及施工要求

2.2.1标志标牌设计

1.支架结构设计

杆件采用钢材材质为低硅低碳高强度Q235，杆件按国家最新标准版本《碳素结构钢》、《钢结构工程施工及验收规范》等相关规范进行施工。采用热浸镀锌处理，镀锌应符合GB/T 13912--2020标准要求。在焊接时保证焊缝质量，并应进行有效的打毛刺和修磨工作，热浸镀锌工作应保证锌层的厚度及均匀性，锌附着量不低于600g/m2。杆件设计及生产须由具有钢结构专业设计及生产资质的单位来完成，并提供技术监督部门检验合格报告，杆件抗风50年一遇风压为550Pa，抗疲劳寿命大于30年。

标志板面采用5A02铝合金板，一般构件钢材采用Q235钢，并作热镀锌防腐处理，钢管、钢板等镀锌600g/㎡，不锈钢采用牌号0Cr13的不锈钢，螺栓、螺母采用45号钢，螺栓、螺母等材料镀锌为350g/㎡。焊条采用T42，其它材料类型见相关图纸。

2.标志底板厚度

标志底板材料采用铝合金，大型指路标志底板厚度采用3mm，其余底板厚度采用2mm，铝合金板均采用铝合金龙骨加固。

为了增加标志板强度，标志板边缘均采用折边处理，铝合金板和龙骨之间采用铝合金铆钉连接。铝合金龙骨和钢管之间采用方头螺栓及抱箍连接，钢管和立柱之间采用双头螺栓连接。

3.色度性能

目前，交通标志版面通常使用反光膜制作。反光膜是利用逆反射原理预制成形以便使用的一种薄膜，分为玻璃珠型和微棱型。交通标志因使用反光膜而具有逆反射性能，因此不管白天或黑夜均应有良好的视认性，尤其在晚上仍能具有白天一样的可见性和醒目度。

反光膜的颜色主要包括表面色（昼间色）和逆反射色（夜间色）。表面色为反光膜在白天使用时的颜色，即昼间色。目前国家标准中规定的安全色和视觉信号表面色均属于表面色。逆反射色为具备逆反射特性的反光膜在夜间使用时所显现的颜色，即夜间色。

4.光度的性能

光度的性能是反光膜逆反射性能的主要度量指示，也是反光标志夜间视认性好坏的关键因素。反光膜的光度性能以逆反射系数来表示。根据现行国家标准《道路交通反光膜》（GB/T18833-2012）中等级的划分，本工程采用Ⅳ类反光膜。

5.颜色要求

根据《连云港市市区城市建设导则》，城市家具系统设计以贴近自然的灰色系为主色调，老城区范围内宜用深灰色，城乡结合部范围内宜用中灰色，沿海范围内宜用浅灰色。喷涂颜色色号采用PANTONE色卡，浅灰色：PANTONE428C。喷涂厚度为0.15～0.3mm，涂层外观目测要求表面平整，色泽均匀，无气泡、裂纹、缩孔，允许有轻度的橘皮状花纹。

6.基础要求

杆件基础采用C25钢筋混凝土基础，基础预埋件均应作热浸镀锌处理，镀锌量为350g/㎡，浇筑混凝土可一次性进行，但必须保证基础法兰盘安装的水平度及垂直度，混凝土浇筑完成后法兰盘表面应擦拭干净，不得有混凝土或其他异物，基础法兰以上的螺栓部分涂上黄油后包扎好，防止碰坏丝扣。

2.2.2标志标牌施工要求

1. 标志牌

（1）标志牌及其构件在搬运时应避免发生损坏。

（2）标志设置位置应现场核实定位是否妥当，若通视不良或位置安装困难，除定位性较强的标志外，可适当前后挪动标志位置。标志与已完工程发生干扰或设置位置不当时（行道树、路灯等），除定位性较强的标志外，可适当移动标志。

（3）标志版与铝合金滑槽之间通过铝合金铆钉固定，版面上的铆钉头应打磨光滑。

（4）标志安装应满足标志与路面之间的垂直距离和水平距离，除图中注明外，单柱悬臂标志的下缘距路面不小于6m，悬臂式支架的立柱及单柱式标志牌内边缘与行车道边缘净距不小于25cm。

（5）标志杆件上所有的对接焊接和贴角焊缝，其厚度和强度应与被焊接构件相同，焊缝应打磨光滑。标志板拼接时，正面的焊缝必须磨平。

（6）标志杆件基础预埋A3钢底座法兰及地脚螺栓，在浇筑混凝土时，应注意使底座法兰与基础对中，并将其嵌进地脚基础，同时保持其顶面水平。

（7）基坑的开挖后，应先检查基底容许承载力是否满足设计要求，若满足设计要求则应及时浇筑混凝土，防止雨水冲毁路基边坡；若基底容许承载力不满足设计要求，则应作换填处理。

（8）标志的支架结构必须采用热浸镀锌防腐处理，钢管、钢板等镀锌600g/m2，螺栓、螺母等材料镀锌为350g/m2。

2.2.3标线材料的选择

标线采用热熔型2号标线涂料，这种标线漆的特点是与路面粘结力强，干燥迅速，具有良好的耐磨性，持久力，抗滑性，反光效果好，并具有良好的视认性。

2.2.4交通标线材料要求

设计图中各类标线均按“国标”有关规定布置，应严格按照设计进行施工。道路标线涂料采用热熔反光型标线漆。标线涂料应符合《道路交通标志和标线第3部分：道路交通标线》（GB5768.3-2009）及《路面标线涂料》（JT/T 280-2022）的有关规定。车道的划分详见平面图，各类标线的颜色按照国标执行。热熔标线涂层厚度为2.0±0.2mm，应均匀，无起泡、开裂、发粘、脱落等现象，在涂层上表面撒布有夜光玻璃颗粒，玻璃微珠含量应保证300g/㎡。通过对现有交通标线进行改进，将玻璃微球替换为具有夜光功能的微球，使其在夜晚没有灯光和月光的情况下，能够利用自身白天吸收的光能在晚上释放出来，不影响交通通行，还能增加夜晚路面的视觉效果。而且不需要路灯灯设施投入和电力的持续供应，节能减排。

2.2.5交通标线施工要求

1）敷设标线的路面表面应清洁干燥，在水泥砼或旧沥青路面敷设标线需要预涂底油，水泥砼和沥青路面的下涂剂不能混用。设计起止点以外的原有标线与本设计的标线要接顺（过渡段50～100m）。

2）标线施工前，应对标线、图形、文字的位置进行测量放线，确定出精确位置后，再按照图复核无误后才能敷设底漆，进行划线。

3）标线必须宽度一致、间隔相等、线性规则、边缘整齐、线条流畅。反光材料施工要求如下：

在喷涂标线前应清除道路表面的污物，松散物或其它杂物，道路表面应平净、干燥。标线涂层厚度均匀，无起泡、开裂、发贴、脱落等现象。

标线端线与边线应垂直，误差≯5°，其他特殊表现，其角度与设计值误差不大于±3°。

3施工注意事项

（1）施工前请仔细阅读施工图纸、施工图设计说明、工程数量表中的有关说明以及图纸中引用的相关规范、规定、标准图集，有疑问应及时提出、解决，施工应按相关要求进行施工。

（2）本施工图设计说明未尽之处，应按照相关标准和规范执行。

（3）施工前，施工单位应仔细核对坐标和高程系统，确保无误的前提下方可施工。

（4）施工前，建议施工单位对施工人员进行安全培训，在施工过程中注意安全施工，文明施工。

主要工程数量表

序号	项目	单位	数量	备注
1	人行道标志	套	14	含杆件及基础
2	允许调头标志牌	个	20	含杆件及基础
3	禁止调头标志牌	个	2	含杆件及基础
4	爆闪灯	个	22	与禁止调头、允许掉头并杆
5	U型防撞柱	个	34	高50cm
6	U型防撞柱	个	34	高70cm
7	标线	㎡	312	
8	中间护栏	m	2762	
9	止车柱	个	14	
10	清除标线	㎡	160	

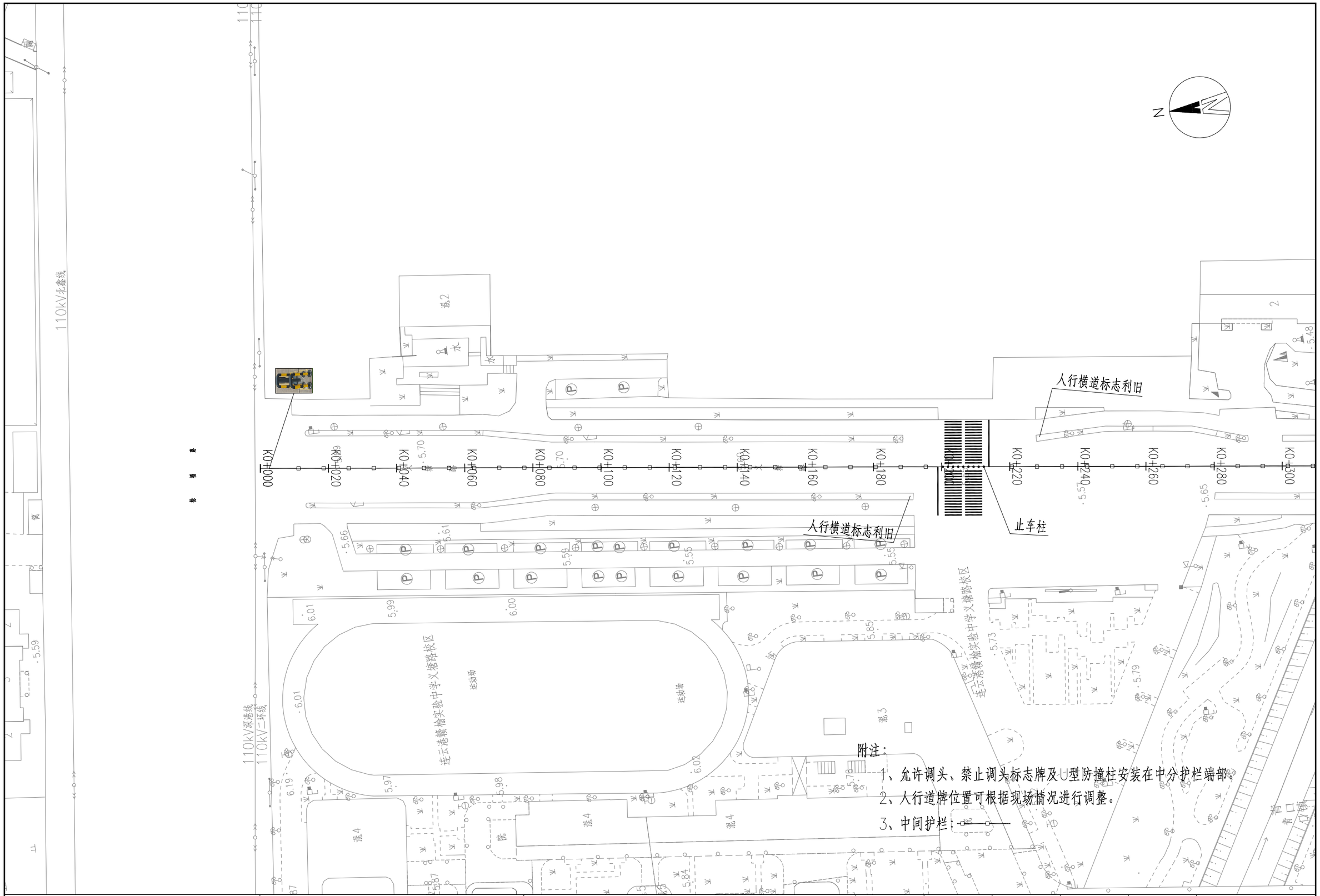

中恒琰工程咨询设计有限公司	义塘路、怀仁路分隔护栏安装工程 施工图设计	交通标志、护栏平面设计图	设计	复核	审核	日期	图号	第 1 页 共 9 页
			阚耀	李峰	李云帝		JS-03	

附注：

1、允许调头、禁止调头标志牌及U型防撞柱安装在中分护栏端部。

2、人行道牌位置可根据现场情况进行调整。

3、中间护栏：

中恒琰工程咨询设计有限公司	义塘路、怀仁路分隔护栏安装工程 施工图设计	交通标志、护栏平面设计图	设计	复核	审核	日期	图号	第 2 页 共 9 页
			阚耀	李峰	李云帝		JS-03	

中恒琰工程咨询设计有限公司	义塘路、怀仁路分隔护栏安装工程 施工图设计	交通标志、护栏平面设计图	设计	复核	审核	日期	图号	第 3 页 共 9 页
			阚耀	李峰	李云鹏		JS-03	

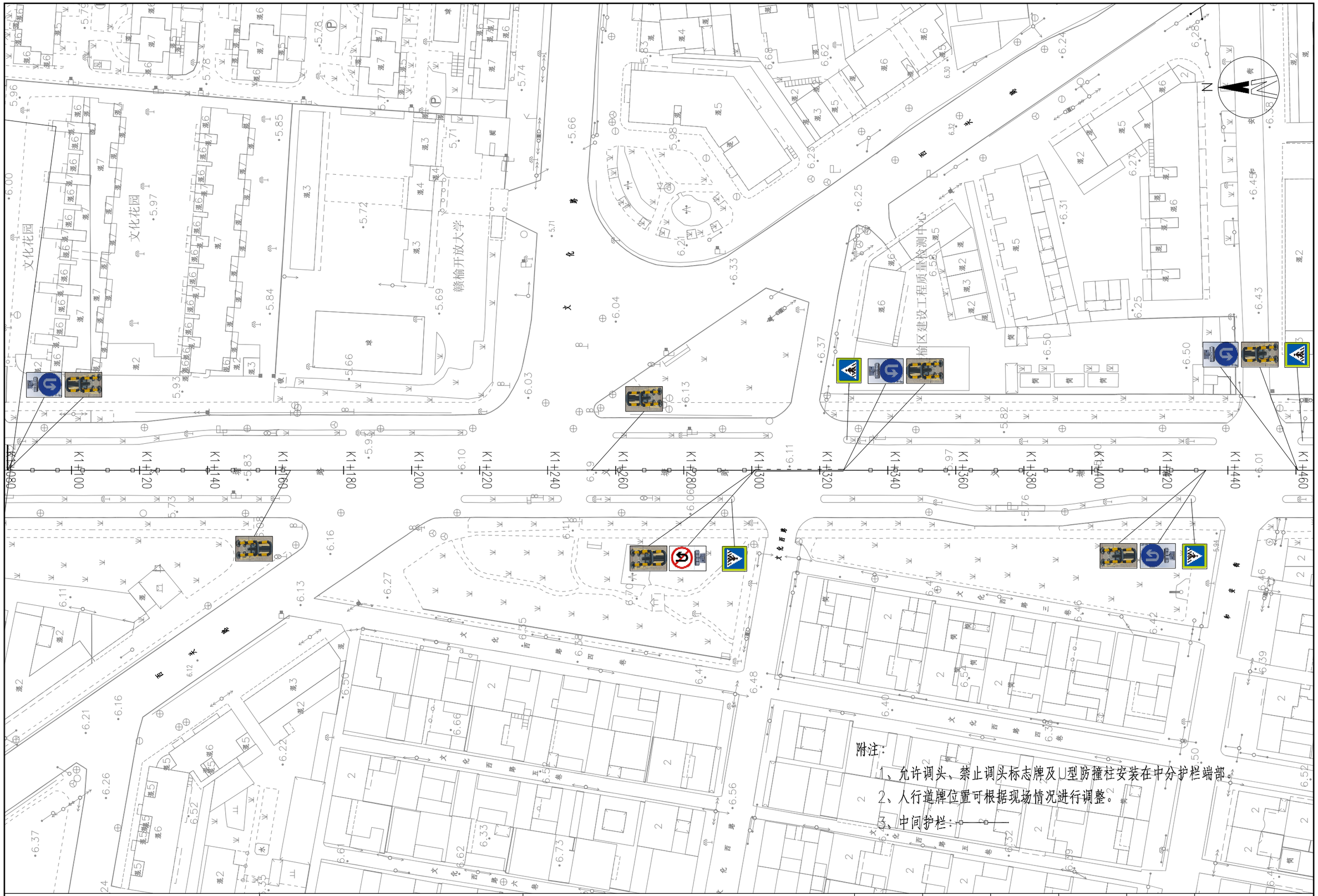

附注：

1、允许调头、禁止调头标志牌及U型防撞柱安装在中分护栏端部。

2、人行道牌位置可根据现场情况进行调整。

3、中间护栏：

中恒琰工程咨询设计有限公司	义塘路、怀仁路分隔护栏安装工程 施工图设计	交通标志、护栏平面设计图	设计	复核	审核	日期	图号	第 4 页 共 9 页
			阚耀	李峰	李云帝		JS-03	

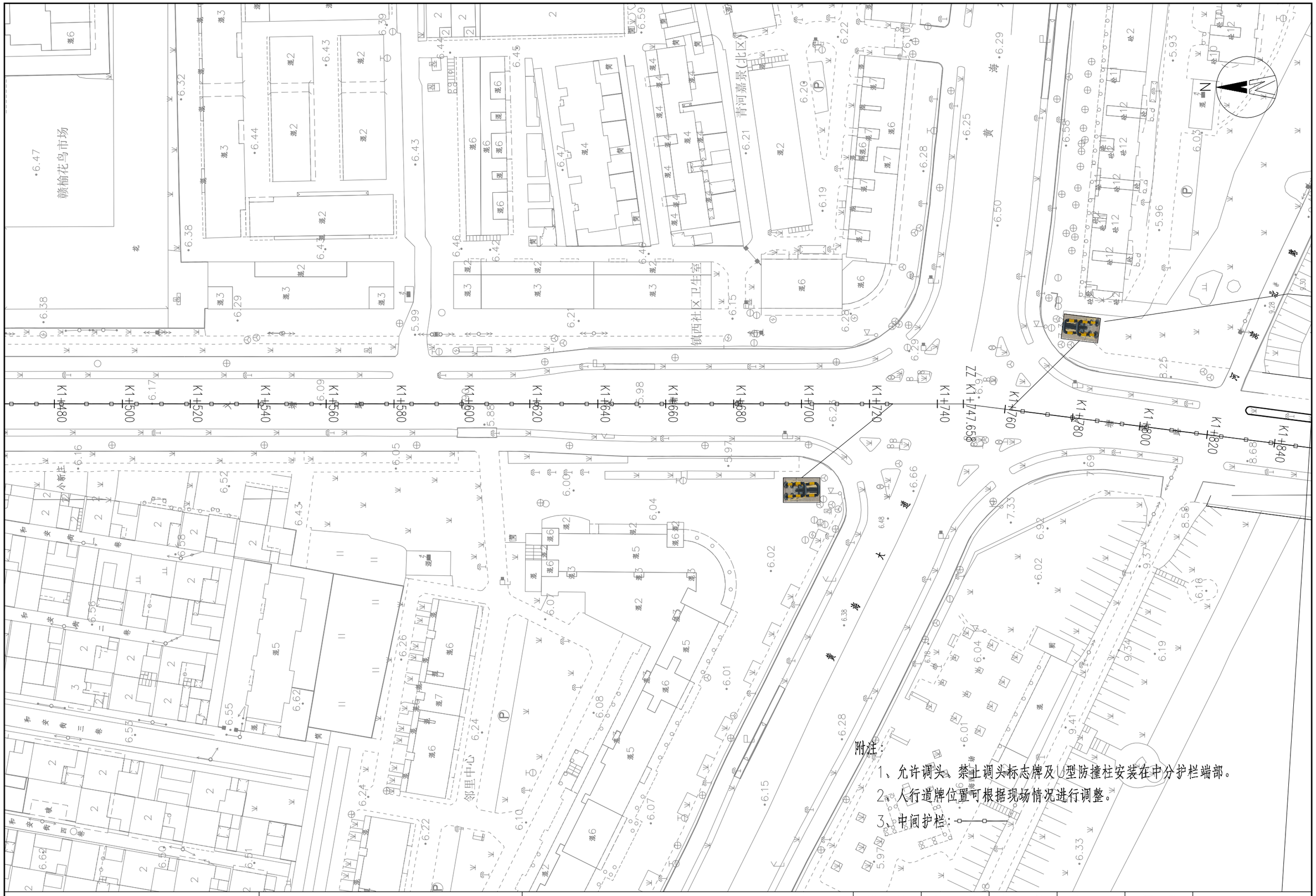

附注：

1、允许调头、禁止调头标志牌及U型防撞柱安装在中分护栏端部。

2、人行道牌位置可根据现场情况进行调整。

3、中间护栏：

中恒琰工程咨询设计有限公司	义塘路、怀仁路分隔护栏安装工程 施工图设计	交通标志、护栏平面设计图	设计	复核	审核	日期	图号	第 5 页 共 9 页
			阚耀	李峰	李云帝		JS-03	

附注：

1、允许调头、禁止调头标志牌及U型防撞柱安装在中分护栏端部。

2、人行道牌位置可根据现场情况进行调整。

3、中间护栏：

中恒琰工程咨询设计有限公司	义塘路、怀仁路分隔护栏安装工程 施工图设计	交通标志、护栏平面设计图	设计	复核	审核	日期	图号	第 6 页 共 9 页
			阚耀	李峰	李云帝		JS-03	

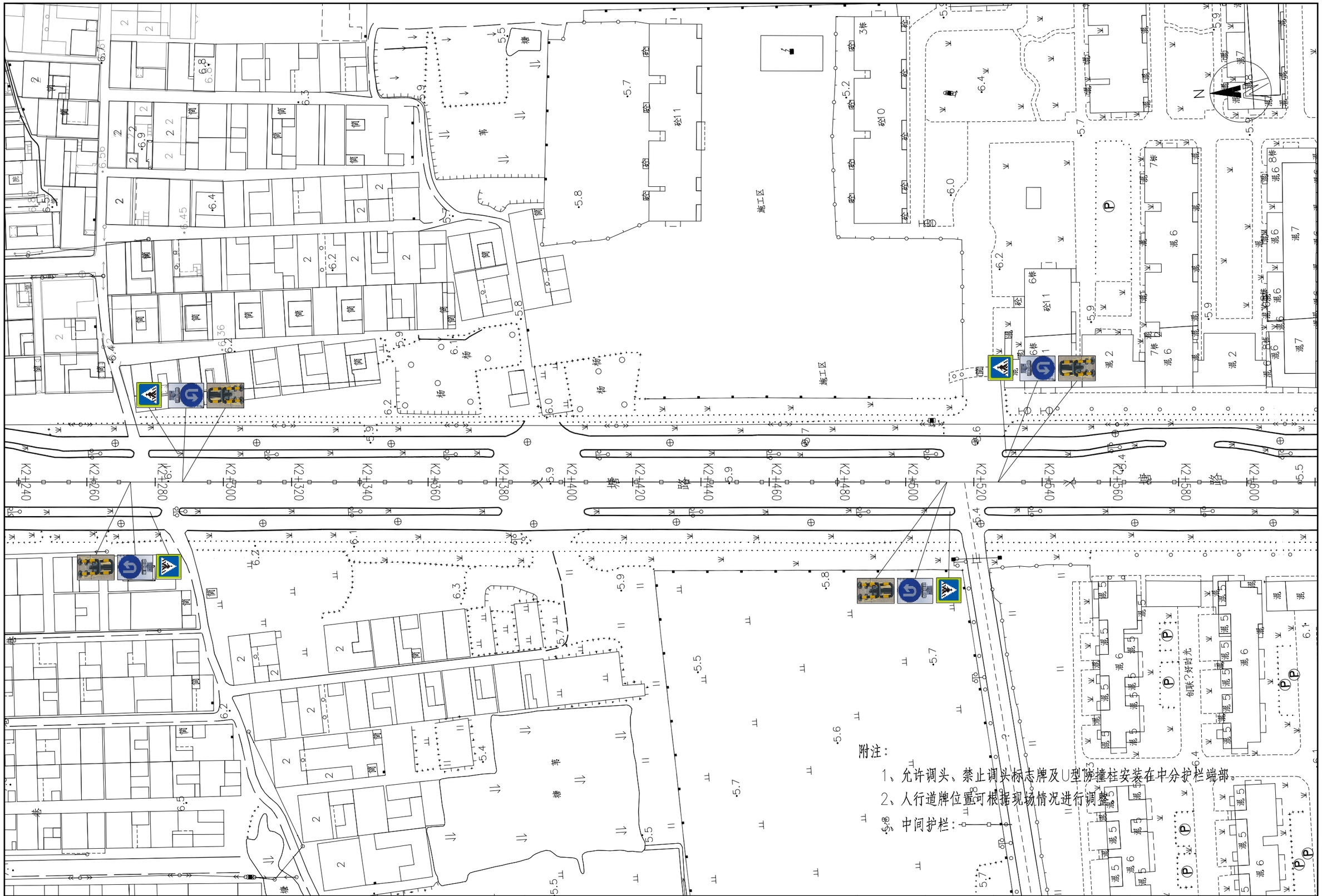

附注：

1、允许调头、禁止调头标志牌及U型防撞桩安装在中分护栏端部。

2、人行道牌位置可根据现场情况进行调整。

中间护栏：

中恒琰工程咨询设计有限公司	义塘路、怀仁路分隔护栏安装工程 施工图设计	交通标志、护栏平面设计图	设计	复核	审核	日期	图号	第 7 页 共 9 页
			阚耀	李峰	李云帝		JS-03	

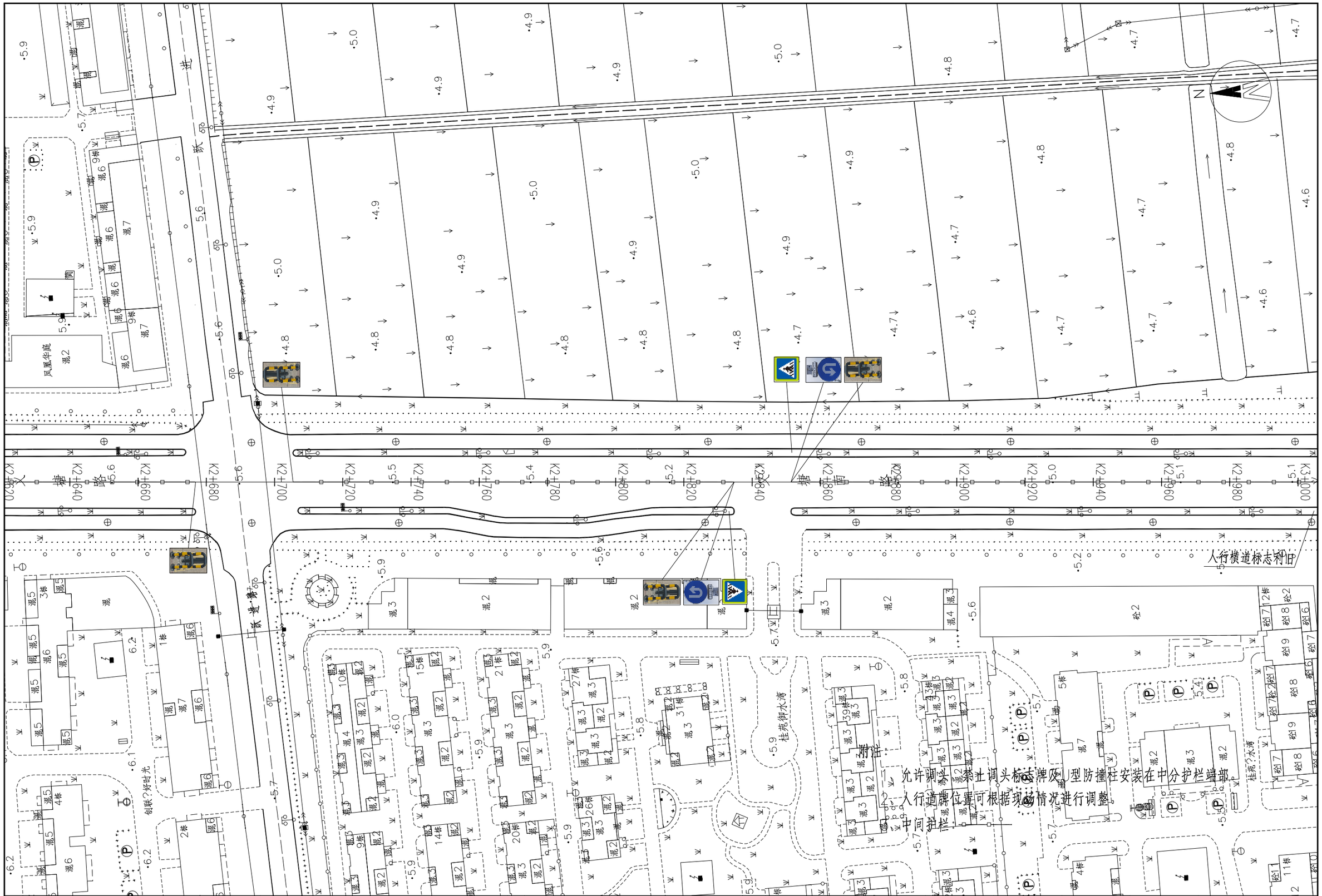

中恒琰工程咨询设计有限公司	义塘路、怀仁路分隔护栏安装工程 施工图设计	交通标志、护栏平面设计图	设计	复核	审核	日期	图号	第 8 页 共 9 页
			阚耀	李峰	李云帝		JS-03	

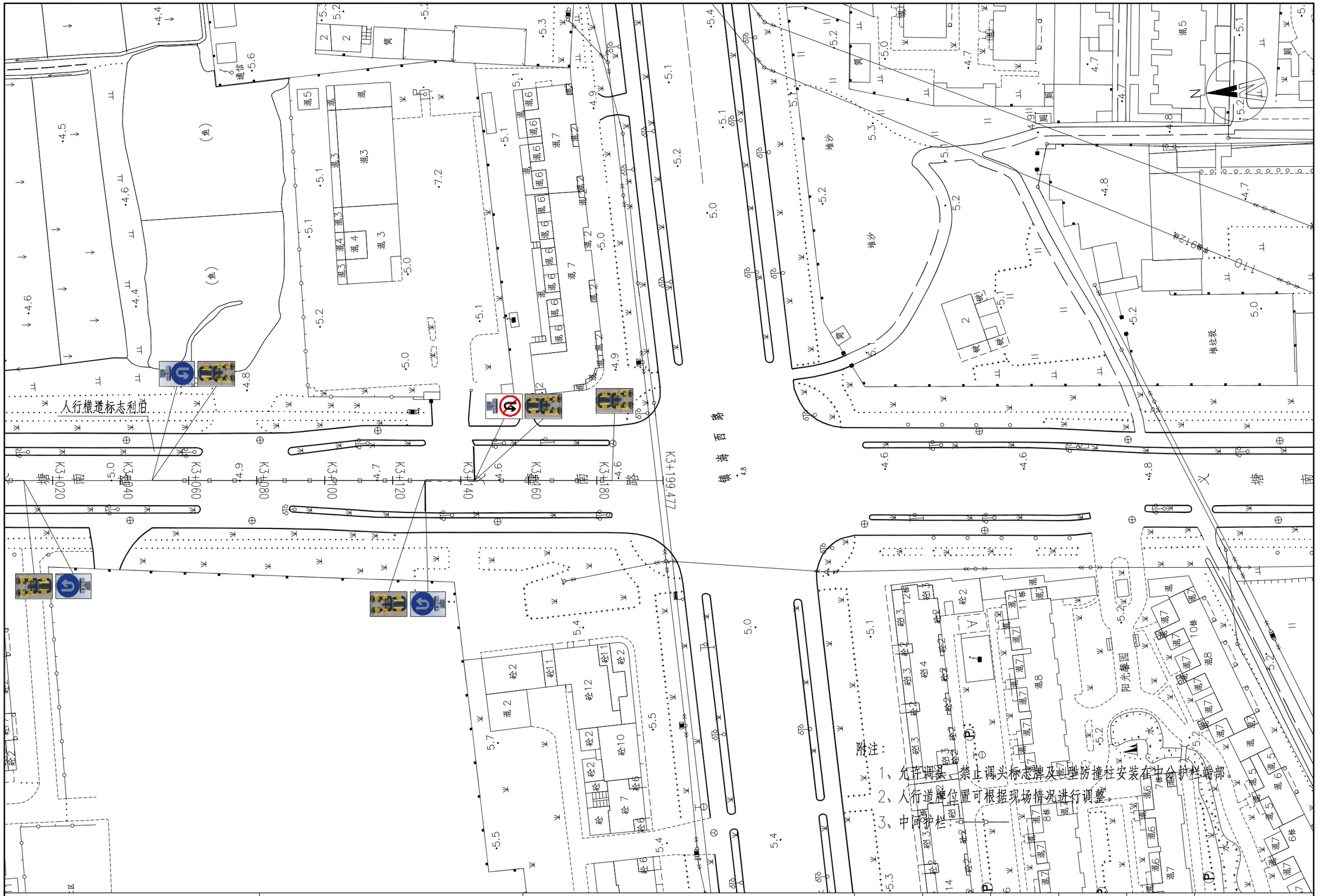

中恒琰工程咨询设计有限公司	义塘路、怀仁路分隔护栏安装工程 施工图设计	交通标志、护栏平面设计图	设计	复核	审核	日期	图号	第 9 页 共 9 页
			陶耀	李峰	李云帝		JS-03	

平 曲 线 表

交点号	交点桩号	交点坐标		转角值		曲线要素值(米)							曲线位置					直线长度及方向			备注
		X	Y	左转角	右转角	半径	缓和曲线参数	缓和曲线长度	切线长度	曲线长度	外距	校正值	第一缓和曲线起点	第一缓和曲线终点或圆曲线起点	曲线中点	第二缓和曲线起点或圆曲线终点	第二缓和段终点	直线长度(米)	交点间距(米)	计算方位角	
1	2	3	4	5	6	7	8	9	10	11	12	13	14	15	16	17	18	19	20	21	22
QD	K0+000	3859098.282	418641.963																	187°40'12.7"	
JD1	K0+834.715	3858271.036	418530.554	7°27'40.6"														834.715	834.715	180°12'32.1"	
JD2	K1+747.658	3857358.099	418527.225		7°12'36.0"													912.943	912.943	187°25'8.1"	
JD3	K2+025.674	3857082.409	418491.327	3°37'21.2"														278.017	278.017	183°47'46.9"	
ZD	K3+199.477	3855911.182	418413.608															1173.803	1173.803		

附注：

1、本图单位以米计。

2、本图坐标系：2000国家大地坐标系。

中恒琰工程咨询设计有限公司	义塘路、怀仁路分隔护栏安装工程 施工图设计	平曲线表	设计	复核	审核	日期	图号	第 1 页 共 1 页
			阚耀	李涛	李云帝		JS-04	

逐桩坐标表

桩号	坐标(米)		方位角
	X	Y	
K0+000	3859098.282	418641.963	187°40'12.7"
K0+020	3859078.461	418639.294	187°40'12.7"
K0+040	3859058.64	418636.625	187°40'12.7"
K0+060	3859038.819	418633.955	187°40'12.7"
K0+080	3859018.998	418631.286	187°40'12.7"
K0+100	3858999.177	418628.616	187°40'12.7"
K0+120	3858979.356	418625.947	187°40'12.7"
K0+140	3858959.534	418623.278	187°40'12.7"
K0+160	3858939.713	418620.608	187°40'12.7"
K0+180	3858919.892	418617.939	187°40'12.7"
K0+200	3858900.071	418615.269	187°40'12.7"
K0+220	3858880.25	418612.6	187°40'12.7"
K0+240	3858860.429	418609.931	187°40'12.7"
K0+260	3858840.608	418607.261	187°40'12.7"
K0+280	3858820.787	418604.592	187°40'12.7"
K0+300	3858800.966	418601.922	187°40'12.7"
K0+320	3858781.145	418599.253	187°40'12.7"
K0+340	3858761.324	418596.583	187°40'12.7"
K0+360	3858741.503	418593.914	187°40'12.7"
K0+380	3858721.682	418591.245	187°40'12.7"

逐桩坐标表

桩号	坐标(米)		方位角
	X	Y	
K0+400	3858701.861	418588.575	187°40'12.7"
K0+420	3858682.04	418585.906	187°40'12.7"
K0+440	3858662.219	418583.236	187°40'12.7"
K0+460	3858642.398	418580.567	187°40'12.7"
K0+480	3858622.577	418577.898	187°40'12.7"
K0+500	3858602.755	418575.228	187°40'12.7"
K0+520	3858582.934	418572.559	187°40'12.7"
K0+540	3858563.113	418569.889	187°40'12.7"
K0+560	3858543.292	418567.22	187°40'12.7"
K0+580	3858523.471	418564.551	187°40'12.7"
K0+600	3858503.65	418561.881	187°40'12.7"
K0+620	3858483.829	418559.212	187°40'12.7"
K0+640	3858464.008	418556.542	187°40'12.7"
K0+660	3858444.187	418553.873	187°40'12.7"
K0+680	3858424.366	418551.204	187°40'12.7"
K0+700	3858404.545	418548.534	187°40'12.7"
K0+720	3858384.724	418545.865	187°40'12.7"
K0+740	3858364.903	418543.195	187°40'12.7"
K0+760	3858345.082	418540.526	187°40'12.7"
K0+780	3858325.261	418537.856	187°40'12.7"

逐桩坐标表

桩号	坐标(米)		方位角
	X	Y	
K0+800	3858305.44	418535.187	187°40'12.7"
K0+820	3858285.619	418532.518	187°40'12.7"
K0+840	3858265.75	418530.534	180°12'32.1"
K0+860	3858245.75	418530.462	180°12'32.1"
K0+880	3858225.751	418530.389	180°12'32.1"
K0+900	3858205.751	418530.316	180°12'32.1"
K0+920	3858185.751	418530.243	180°12'32.1"
K0+940	3858165.751	418530.17	180°12'32.1"
K0+960	3858145.751	418530.097	180°12'32.1"
K0+980	3858125.751	418530.024	180°12'32.1"
K1+000	3858105.751	418529.951	180°12'32.1"
K1+020	3858085.751	418529.878	180°12'32.1"
K1+040	3858065.752	418529.805	180°12'32.1"
K1+060	3858045.752	418529.732	180°12'32.1"
K1+080	3858025.752	418529.659	180°12'32.1"
K1+100	3858005.752	418529.586	180°12'32.1"
K1+120	3857985.752	418529.514	180°12'32.1"
K1+140	3857965.752	418529.441	180°12'32.1"
K1+160	3857945.752	418529.368	180°12'32.1"
K1+180	3857925.753	418529.295	180°12'32.1"

附注：

1、本图单位以米计。

2、本图坐标系：2000国家大地坐标系。

中恒琰工程咨询设计有限公司	义塘路、怀仁路分隔护栏安装工程 施工图设计	逐桩坐标表	设计	复核	审核	日期	图号	第 1 页 共 3 页
			阚耀	李涛	李云帝		JS-05	

逐桩坐标表

桩号	坐标(米)		方位角
	X	Y	
K1+200	3857905.753	418529.222	180°12'32.1"
K1+220	3857885.753	418529.149	180°12'32.1"
K1+240	3857865.753	418529.076	180°12'32.1"
K1+260	3857845.753	418529.003	180°12'32.1"
K1+280	3857825.753	418528.93	180°12'32.1"
K1+300	3857805.753	418528.857	180°12'32.1"
K1+320	3857785.753	418528.784	180°12'32.1"
K1+340	3857765.754	418528.711	180°12'32.1"
K1+360	3857745.754	418528.638	180°12'32.1"
K1+380	3857725.754	418528.566	180°12'32.1"
K1+400	3857705.754	418528.493	180°12'32.1"
K1+420	3857685.754	418528.42	180°12'32.1"
K1+440	3857665.754	418528.347	180°12'32.1"
K1+460	3857645.754	418528.274	180°12'32.1"
K1+480	3857625.754	418528.201	180°12'32.1"
K1+500	3857605.755	418528.128	180°12'32.1"
K1+520	3857585.755	418528.055	180°12'32.1"
K1+540	3857565.755	418527.982	180°12'32.1"
K1+560	3857545.755	418527.909	180°12'32.1"
K1+580	3857525.755	418527.836	180°12'32.1"

逐桩坐标表

桩号	坐标(米)		方位角
	X	Y	
K1+600	3857505.755	418527.763	180°12'32.1"
K1+620	3857485.755	418527.69	180°12'32.1"
K1+640	3857465.756	418527.618	180°12'32.1"
K1+660	3857445.756	418527.545	180°12'32.1"
K1+680	3857425.756	418527.472	180°12'32.1"
K1+700	3857405.756	418527.399	180°12'32.1"
K1+720	3857385.756	418527.326	180°12'32.1"
K1+740	3857365.756	418527.253	180°12'32.1"
K1+760	3857345.86	418525.631	187°25'8.1"
K1+780	3857326.027	418523.049	187°25'8.1"
K1+800	3857306.194	418520.466	187°25'8.1"
K1+820	3857286.362	418517.884	187°25'8.1"
K1+840	3857266.529	418515.301	187°25'8.1"
K1+860	3857246.697	418512.719	187°25'8.1"
K1+880	3857226.864	418510.137	187°25'8.1"
K1+900	3857207.032	418507.554	187°25'8.1"
K1+920	3857187.199	418504.972	187°25'8.1"
K1+940	3857167.366	418502.389	187°25'8.1"
K1+960	3857147.534	418499.807	187°25'8.1"
K1+980	3857127.701	418497.224	187°25'8.1"

逐桩坐标表

桩号	坐标(米)		方位角
	X	Y	
K2+000	3857107.869	418494.642	187°25'8.1"
K2+020	3857088.036	418492.059	187°25'8.1"
K2+040	3857068.115	418490.378	183°47'46.9"
K2+060	3857048.159	418489.054	183°47'46.9"
K2+080	3857028.203	418487.73	183°47'46.9"
K2+100	3857008.247	418486.405	183°47'46.9"
K2+120	3856988.291	418485.081	183°47'46.9"
K2+140	3856968.335	418483.757	183°47'46.9"
K2+160	3856948.378	418482.433	183°47'46.9"
K2+180	3856928.422	418481.109	183°47'46.9"
K2+200	3856908.466	418479.784	183°47'46.9"
K2+220	3856888.51	418478.46	183°47'46.9"
K2+240	3856868.554	418477.136	183°47'46.9"
K2+260	3856848.598	418475.812	183°47'46.9"
K2+280	3856828.642	418474.488	183°47'46.9"
K2+300	3856808.686	418473.163	183°47'46.9"
K2+320	3856788.73	418471.839	183°47'46.9"
K2+340	3856768.773	418470.515	183°47'46.9"
K2+360	3856748.817	418469.191	183°47'46.9"
K2+380	3856728.861	418467.866	183°47'46.9"

附注：

1、本图单位以米计。

2、本图坐标系：2000国家大地坐标系。

中恒琰工程咨询设计有限公司	义塘路、怀仁路分隔护栏安装工程 施工图设计	逐桩坐标表	设计	复核	审核	日期	图号	第 2 页 共 3 页
			阚耀	李峰	李云帝		JS-05	

逐桩坐标表

桩号	坐标（米）		方位角
	X	Y	
K2+400	3856708.905	418466.542	183°47'46.9"
K2+420	3856688.949	418465.218	183°47'46.9"
K2+440	3856668.993	418463.894	183°47'46.9"
K2+460	3856649.037	418462.57	183°47'46.9"
K2+480	3856629.081	418461.245	183°47'46.9"
K2+500	3856609.124	418459.921	183°47'46.9"
K2+520	3856589.168	418458.597	183°47'46.9"
K2+540	3856569.212	418457.273	183°47'46.9"
K2+560	3856549.256	418455.949	183°47'46.9"
K2+580	3856529.3	418454.624	183°47'46.9"
K2+600	3856509.344	418453.3	183°47'46.9"
K2+620	3856489.388	418451.976	183°47'46.9"
K2+640	3856469.432	418450.652	183°47'46.9"
K2+660	3856449.476	418449.328	183°47'46.9"
K2+680	3856429.519	418448.003	183°47'46.9"
K2+700	3856409.563	418446.679	183°47'46.9"
K2+720	3856389.607	418445.355	183°47'46.9"
K2+740	3856369.651	418444.031	183°47'46.9"
K2+760	3856349.695	418442.706	183°47'46.9"
K2+780	3856329.739	418441.382	183°47'46.9"

逐桩坐标表

桩号	坐标（米）		方位角
	X	Y	
K2+800	3856309.783	418440.058	183°47'46.9"
K2+820	3856289.827	418438.734	183°47'46.9"
K2+840	3856269.871	418437.41	183°47'46.9"
K2+860	3856249.914	418436.085	183°47'46.9"
K2+880	3856229.958	418434.761	183°47'46.9"
K2+900	3856210.002	418433.437	183°47'46.9"
K2+920	3856190.046	418432.113	183°47'46.9"
K2+940	3856170.09	418430.789	183°47'46.9"
K2+960	3856150.134	418429.464	183°47'46.9"
K2+980	3856130.178	418428.14	183°47'46.9"
K3+000	3856110.222	418426.816	183°47'46.9"
K3+020	3856090.266	418425.492	183°47'46.9"
K3+040	3856070.309	418424.167	183°47'46.9"
K3+060	3856050.353	418422.843	183°47'46.9"
K3+080	3856030.397	418421.519	183°47'46.9"
K3+100	3856010.441	418420.195	183°47'46.9"
K3+120	3855990.485	418418.871	183°47'46.9"
K3+140	3855970.529	418417.546	183°47'46.9"
K3+160	3855950.573	418416.222	183°47'46.9"
K3+180	3855930.617	418414.898	183°47'46.9"

逐桩坐标表

桩号	坐标（米）		方位角
	X	Y	
K3+199.477	3855911.182	418413.608	183°47'46.9"

附注：

1、本图单位以米计。

2、本图坐标系：2000国家大地坐标系。

中恒琰工程咨询设计有限公司	义塘路、怀仁路分隔护栏安装工程 施工图设计	逐桩坐标表	设计	复核	审核	日期	图号	第 3 页 共 3 页
			阚耀	李峰	李云帝		JS-05	

车道分界线

车行道边缘线

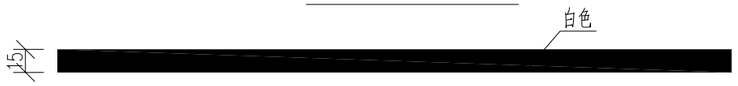

道路双黄实线

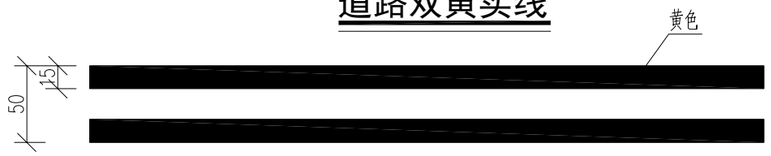

道路黄虚线

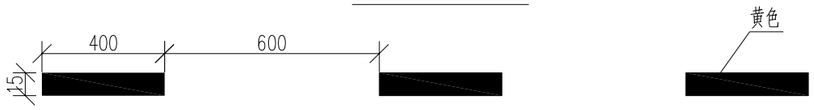

人行横道预告标识线

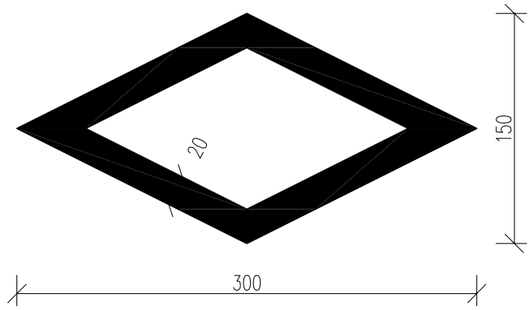

人行横道标线、“礼让行人"、停止线大样图

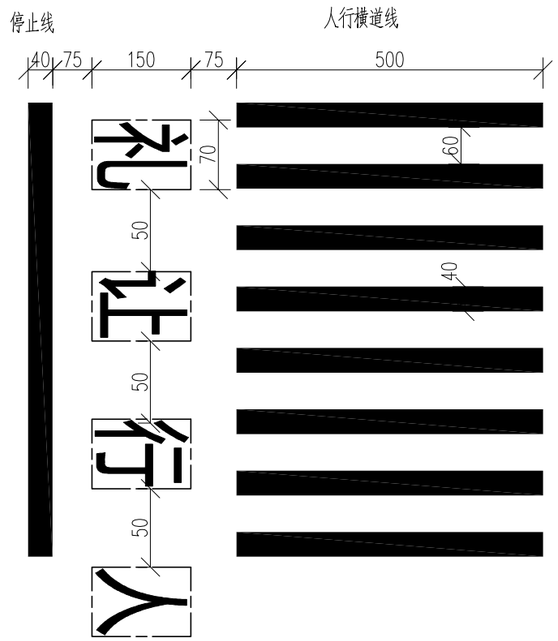

附注:

1、本图尺寸除标明外，均以厘米计；

2、交通标线的种类、线形、颜色均应严格按照国家标准GB51038-2015执行。

中恒琰工程咨询设计有限公司	义塘路、怀仁路分隔护栏安装工程 施工图设计	标线大样图	设计	复核	审核	日期	图号	第 1 页 共 1 页
			阚耀	李峰	李云帝		JS-06	

人行横道标志

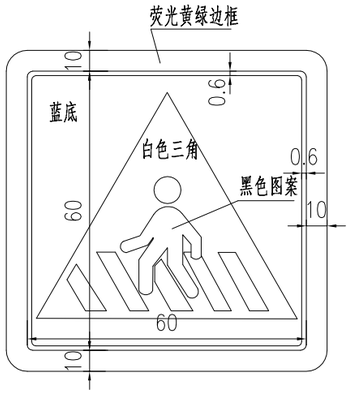

允许调头标志

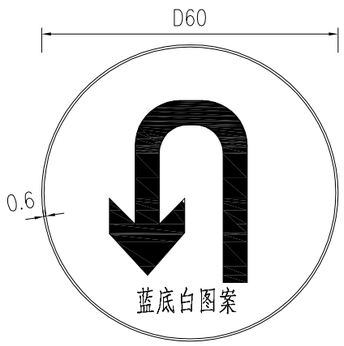

禁令调头标志

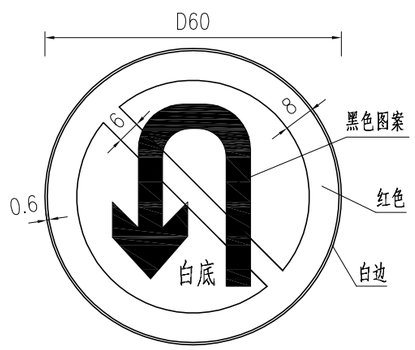

附注:

1、本图尺寸单位除特别标注外，均以厘米计。

2、本图根据《道路交通标志和标线——第2部分：道路交通标志》（GB5768.2-2022）绘制。

中恒琰工程咨询设计有限公司	义塘路、怀仁路分隔护栏安装工程 施工图设计	标志、标牌设计图	设 计	复 核	审 核	日 期	图 号	第 1 页 共 4 页
			阚耀	李峰	李云帝		JS-07	

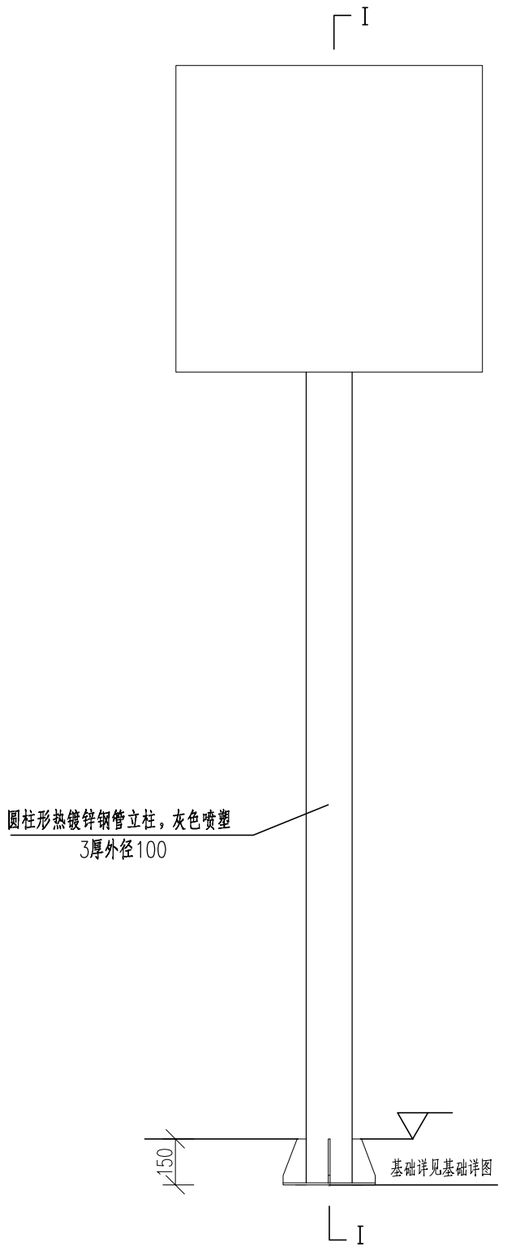

单柱式侧立面图 1:20

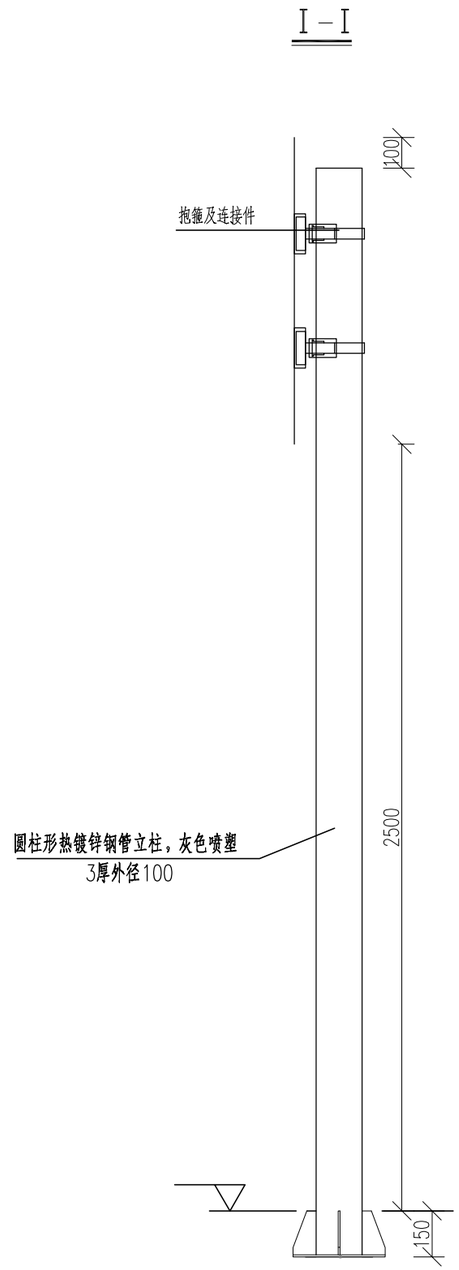

单柱式侧立面图 1:20

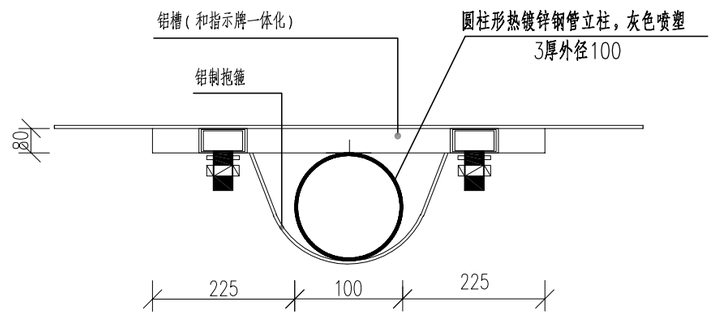

单柱式标志牌平面图 1:10

附注：

1、本图单位除标高以m计外，图中尺寸以毫米计。

2、杆端均封面处理 。

3、±0.000为地面相对标高。

4、本图适用于人行横道标志牌，杆件样式、颜色需经建设单位及交警部门现场确认后方可采购、安装。

5、成品供应商进行深化设计，保证成品安全耐用。

中恒琰工程咨询设计有限公司	义塘路、怀仁路分隔护栏安装工程 施工图设计	标志、标牌设计图	设 计	复 核	审 核	日 期	图 号	第 2 页 共 4 页
			阚耀	李峰	李云帝		JS-07	

单柱式结构底板法兰 1:10

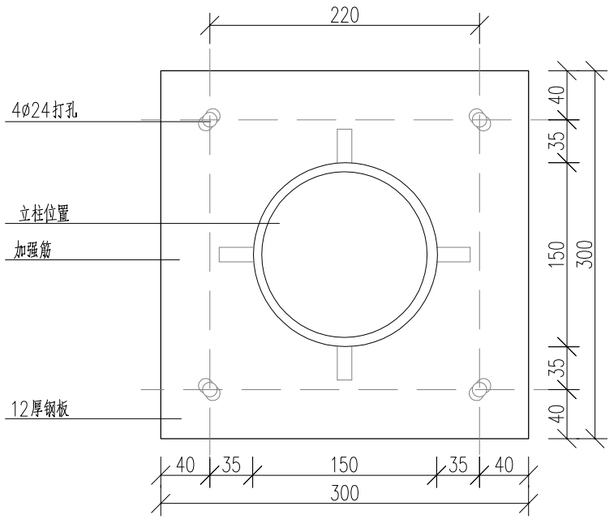

单柱式结构预埋钢板平面图 1:10

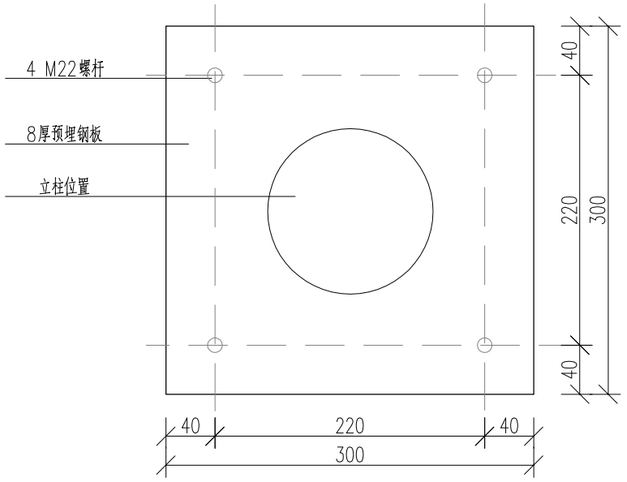

基础详图

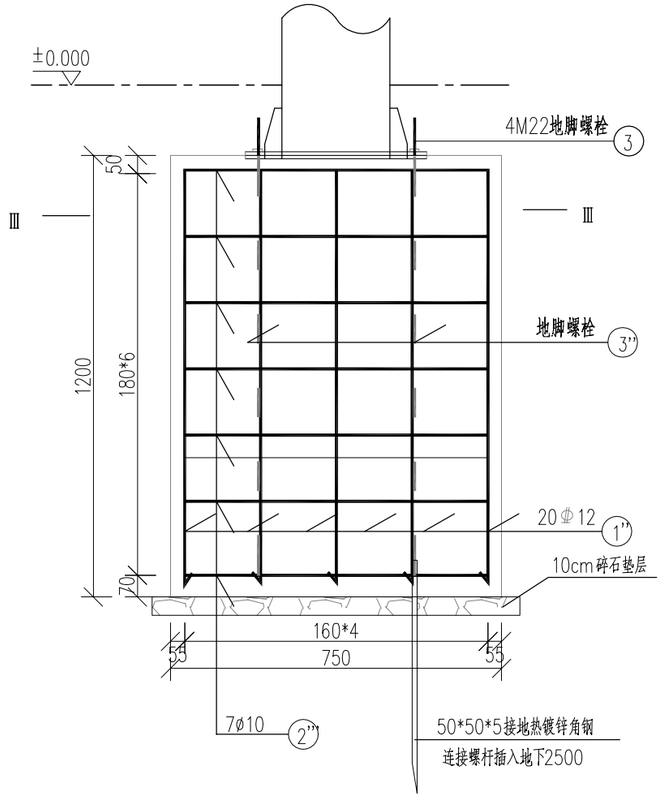

Ⅲ－Ⅲ

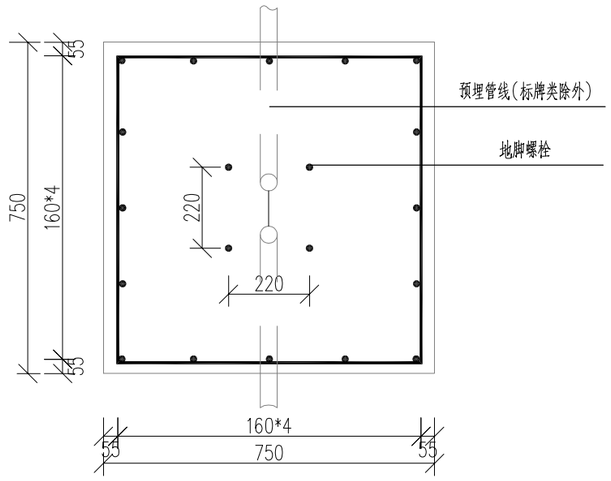

立柱钢盖板大样 1:10

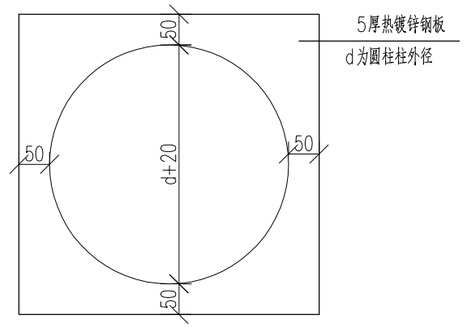

底法兰加强筋 1:10

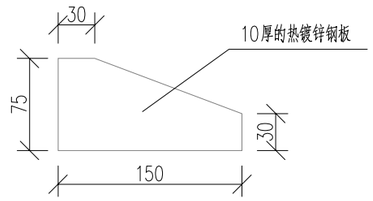

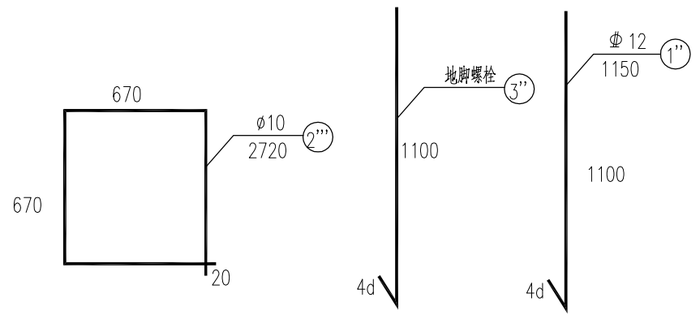

附注：

1、除特别标注外，图中尺寸以毫米计。

2、±0.000为地面相对标高;

3、成品供应商进行深化设计，保证成品安全.美观.耐用。

中恒琰工程咨询设计有限公司	义塘路、怀仁路分隔护栏安装工程 施工图设计	标志、标牌设计图	设计	复核	审核	日期	图号	第 3 页 共 4 页
			阚耀	李峰	李云帆		JS-07	

单柱式标志牌平面图

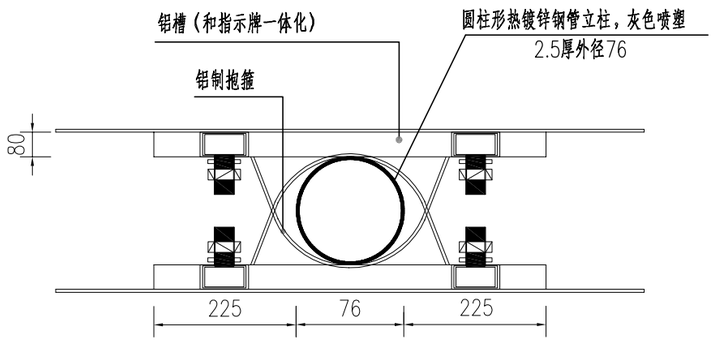

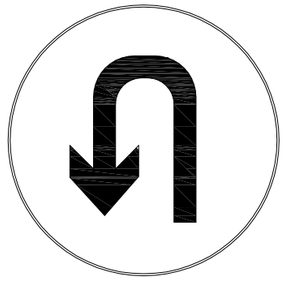

允许调头标志

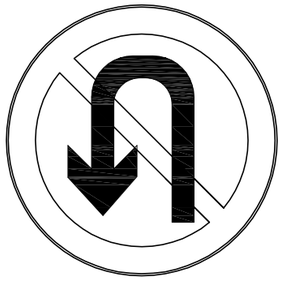

禁止调头标志

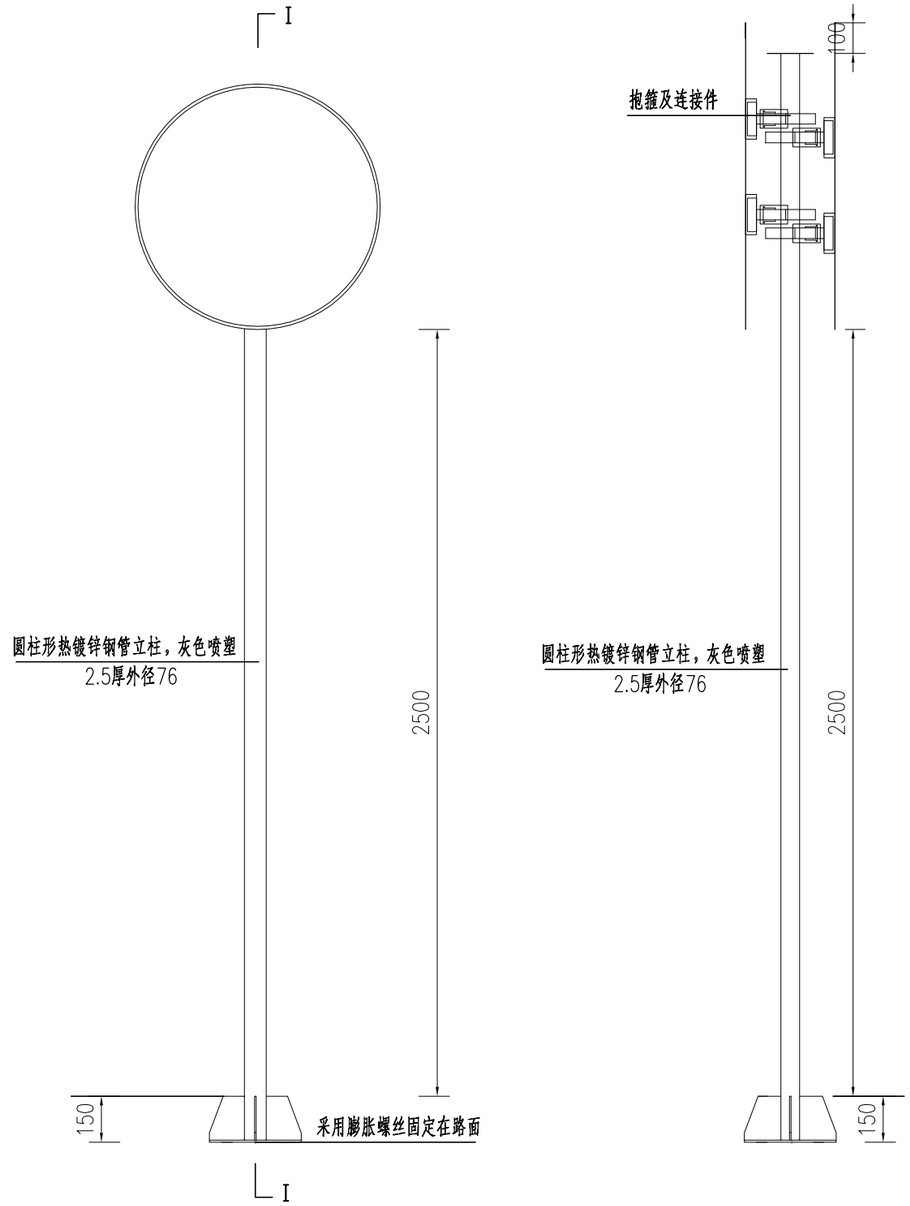

附注：

1、本图单位除标高以m计外，图中尺寸以毫米计。

2、杆端均封面处理 。

3、±0.000为地面相对标高。

4、本图适用于允许调头、禁止调头，爆闪灯购买成品后安装在允许调头标志、禁止调头标志顶端，共用杆件和基础。

5、杆件样式、颜色需经建设单位及交警部门现场确认后方可采购、安装。

6、成品供应商进行深化设计，保证成品安全耐用。

中恒琰工程咨询设计有限公司	义塘路、怀仁路分隔护栏安装工程 施工图设计	标志、标牌设计图	设计	复核	审核	日期	图号	第 4 页 共 4 页
			阚耀	李洋	李云帝		JS-07	

中分带护栏平面图1:20

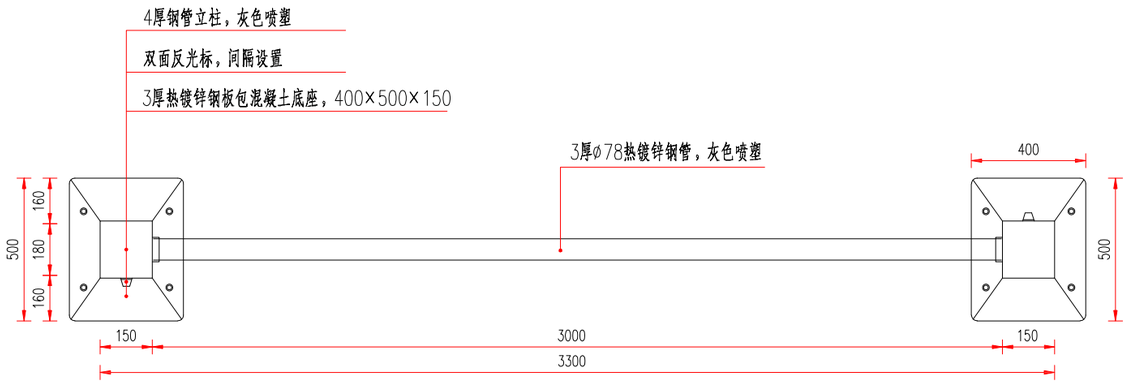

连接大样图1:2

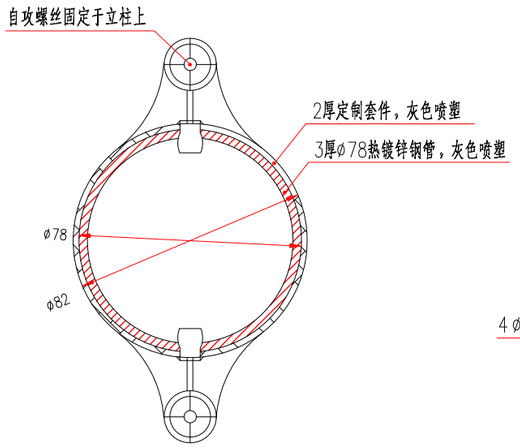

移动基座平面图1:10

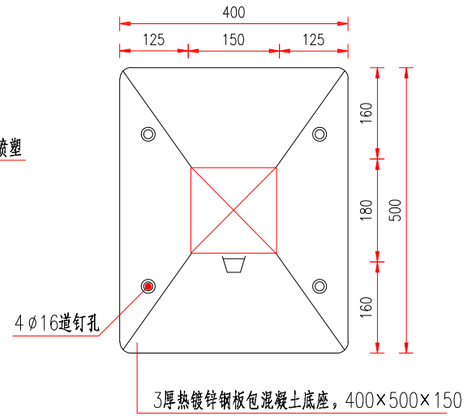

移动基座立面图1:10

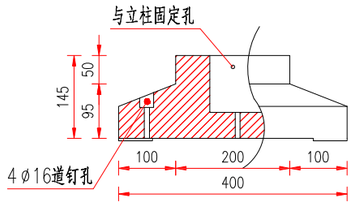

中分带护栏立面图1:20

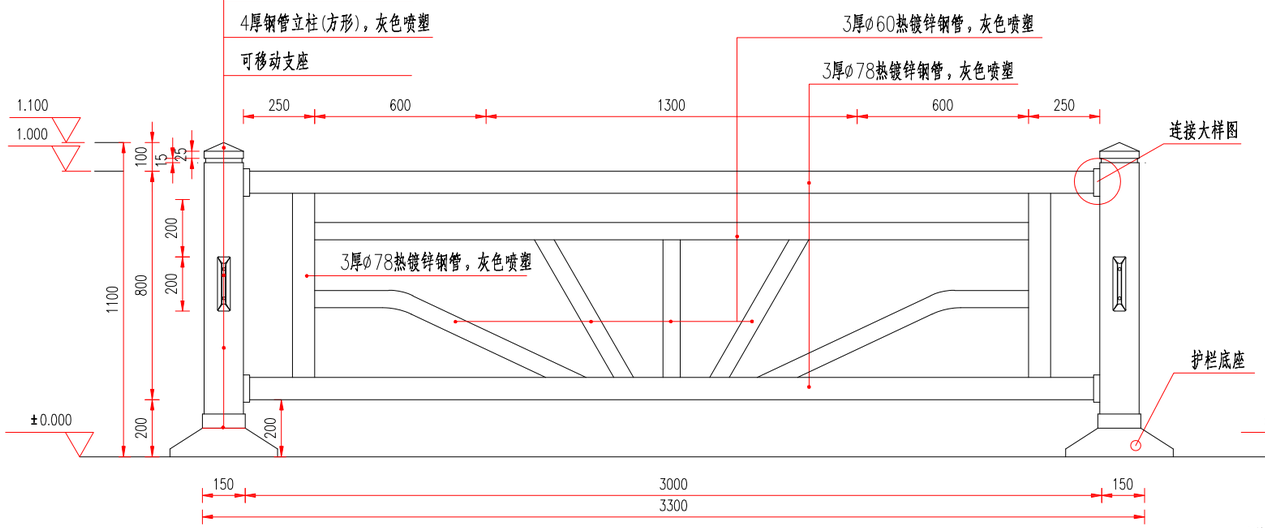

中分带护栏侧立面图1:20

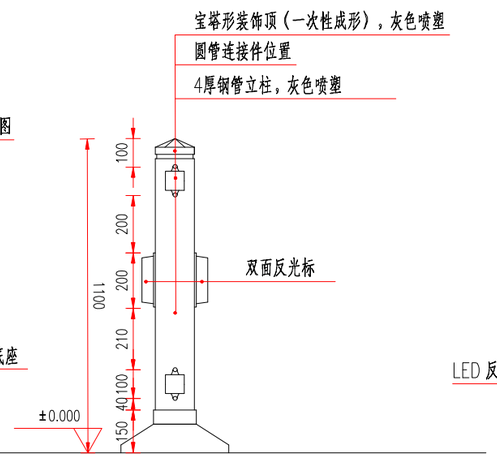

反光标详图1:5

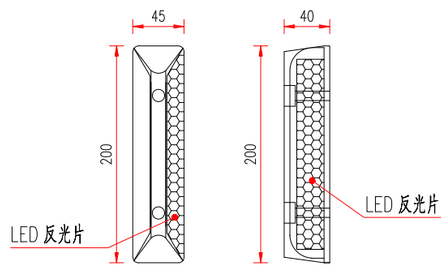

附注：

1、本图尺寸除标明外，均以mm计。

2、本图为中间护栏，护栏仅为示意，具体样式、材质、颜色、高度由建设单位确定后方可采购、安装。

中恒琰工程咨询设计有限公司	义塘路、怀仁路分隔护栏安装工程 施工图设计	护栏设计图	设计	复核	审核	日期	图号	第 1 页 共 1 页
			阚耀	李峰	李云帝		JS-08	

500MM高 U型柱

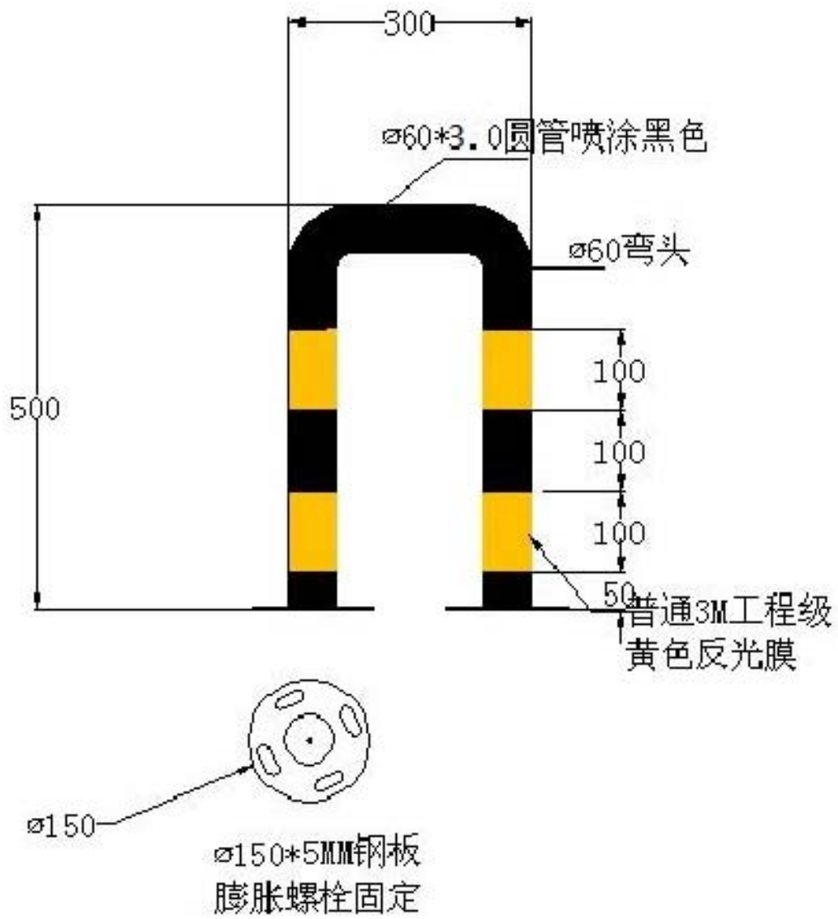

700MM高 U型柱

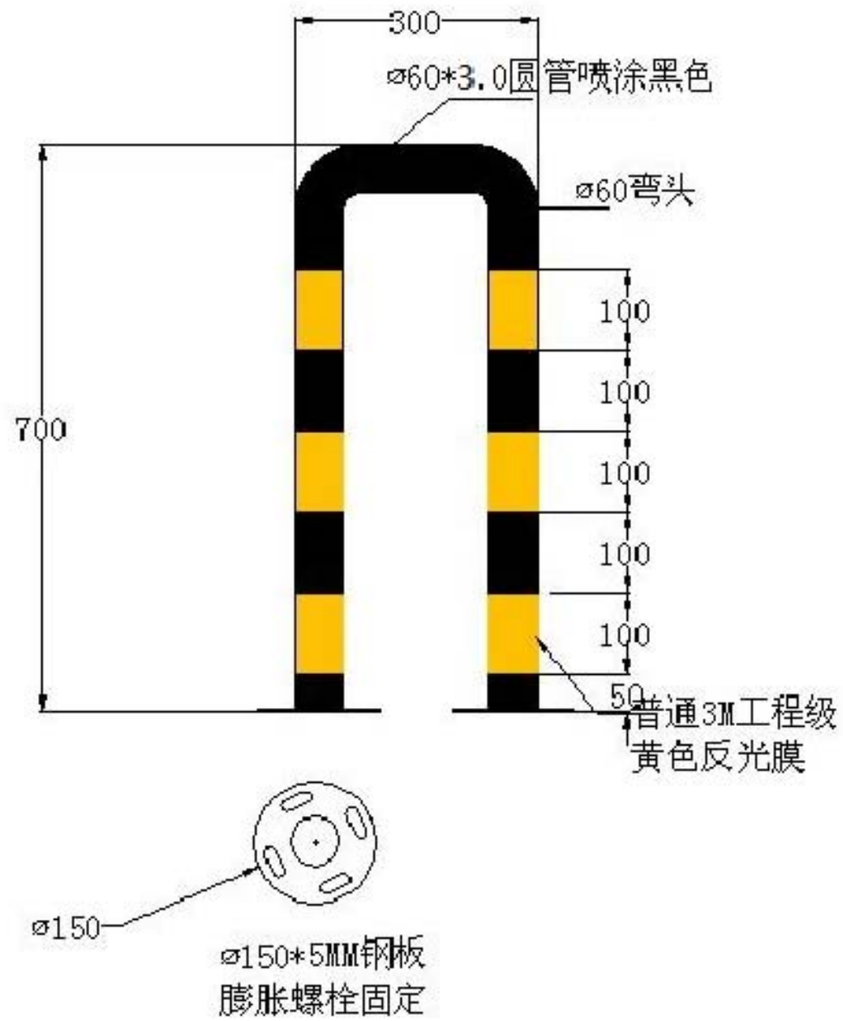

附注：

1、本图尺寸除标明外，均以mm计。

中恒琰工程咨询设计有限公司	义塘路、怀仁路分隔护栏安装工程 施工图设计	U型柱设计图	设 计	复 核	审 核	日 期	图 号	第 1 页 共 1 页
			阚耀	李峰	李云帝		JS-09	

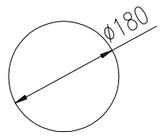

① 止车柱平面图1:20

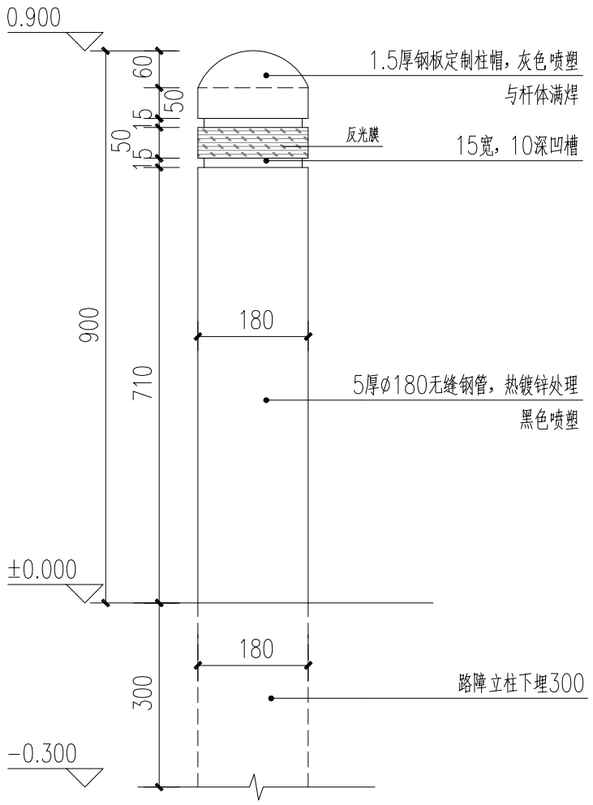

② 止车柱立面图1:20

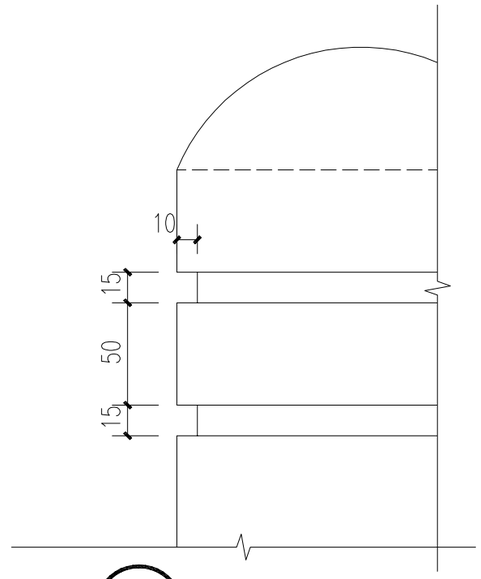

③ 节点详图1:3

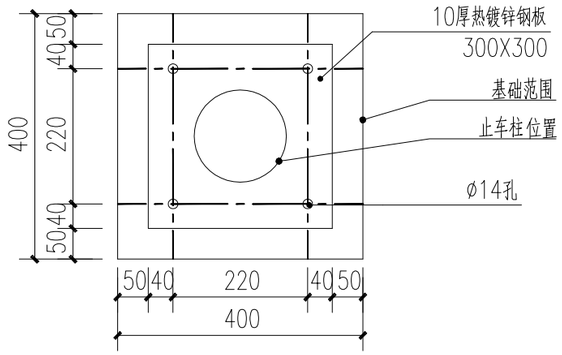

④ 基础平面图1:10

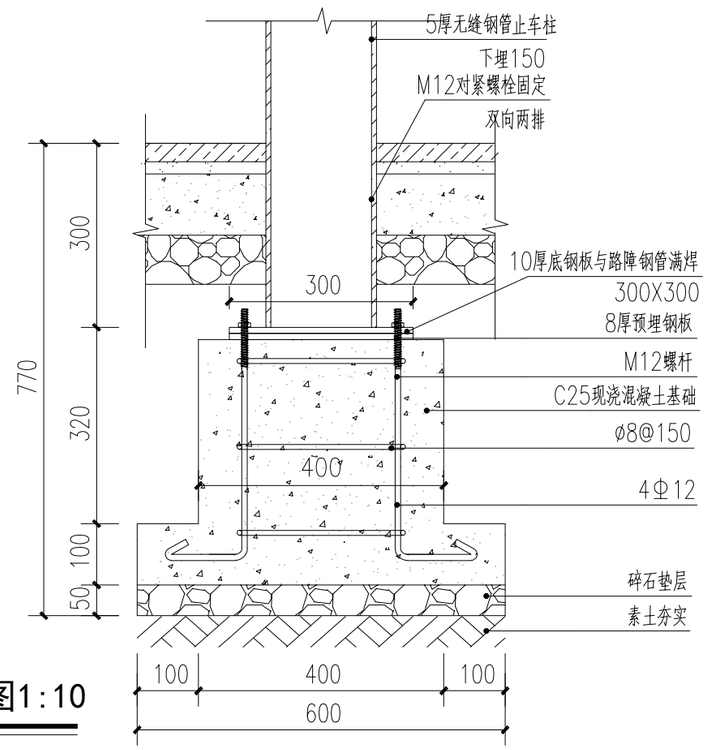

⑤ 基础详图1:10

附注：

1、本图尺寸除标明外，均以mm计。

2、基础采用C25混凝土。

3、本图仅为示意，具体样式、材质、颜色、高度由建设单位确定后方可采购、安装。

4、障碍柱间距为150cm。

中恒琰工程咨询设计有限公司	义塘路、怀仁路分隔护栏安装工程 施工图设计	止车柱设计图	设计	复核	审核	日期	图号	第 1 页 共 1 页
			阚耀	李峰	李云帝		JS-10	