句容市宝华镇华山村宜居宜业和美乡村建设项目

江苏省工程勘察设计出图专用章		
奥筑设计集团有限公司		
资质证书编号	A232035061	
江苏省住房和城乡建设厅监制(A)		
有效期至二〇二五年九月三十日		

中华人民共和国一级注册建筑师
姓　名：任　毅
注册号：3203506-007
有效期：至2025年6月6日

出图日期：2025年－06月

典筑设计集团有限公司 图 纸 目 录				设 计 编 号		共 1 页	第 1 页
						日 期	2025.06
建设单位	句容市宝华镇华山村民委员会			设计阶段	施工图	项目负责	
工程名称	句容市宝华镇华山村宜居宜业和美乡村建设项目			审 核		校 对	
序号	图别	图纸编号	图 纸 名 称	专业负责		设 计	
				张 数	图纸规格	版 本 号	备 注
01		J001	施工图设计说明（一）	1	A1	0	
02		J002	施工图设计说明（二）	1	A1	0	
03		J003	施工图设计说明（三）	1	A1	0	
04		J101	胄王村道路总平面图	1	A1	0	
05		J102	西谢村道路总平面图	1	A1	0	
06		J103	琅琊大道东侧、张家村、胄王村`吴家棚村道路总平面图	1	A1	0	
07		J201	胄王村花砖矮墙总平面图	1	A1	0	
08		J202	西谢花砖矮墙总平面图	1	A1	0	
09		J203	东葛盖村花砖矮墙总平面图	1	A1	0	
10		J204	花砖矮墙详图	1	A2	0	
11		J301	胄王村排水沟总平面图	1	A1	0	
12		J401	胄王村原健身场地停车位划线定位图	1	A2	0	
13		J402	胄王村村口停车场停车位划线定位图	1	A2	0	
14		J403	西谢停车场平面图	1	A2	0	
15		J404	停车位划线大样	1	A2	0	
16		J405	植草砖停车位大样	1	A2	0	
17		J406	停车场毛石挡墙大样	1	A2	0	
18		J501	胄王村村口平面图	1	A1	0	
19		J502	胄王村村口自行车停车位大样	1	A2	0	
20		J503	胄王村村口特色小品大样	1	A2	0	
21		J504	胄王村村口自行车驿站标识大样	1	A2	0	
22		J505	胄王村村口铺装、坐凳、景石造景大样	1	A2	0	
23		J601	胄王村河堤平面定位图	1	A2	0	
24		J602	胄王村河堤亲水平台	1	A2	0	
25		J603	胄王村河堤汀步、驳岸	1	A2	0	
26		J701	胄王村郊野公园平面	1	A2	0	
27		J702	胄王村郊野公园竹篱笆	1	A2	0	

专 业	建筑	典筑设计集团有限公司 Dianzhu Design Group Co., Ltd.
版 号	0	

序号	图别	图纸编号	图 纸 名 称	张 数	图纸规格	版 本 号	备 注
28		J703	胄王村郊野公园健身器材	1	A2	0	
29		J704	胄王村郊野公园座椅及宣传栏	1	A2	0	
30		J801	胄王村农田围栏	1	A2	0	
31		J901	胄王村稻田小品大样	1	A2	0	
32		J1001	张家村村牌详图1	1	A2	0	
33		J1002	张家村村牌详图2	1	A2	0	
34		J1101	太阳能路灯大样	1	A2	0	
35		J1201	垃圾站大样1	1	A2	0	
36		J1202	垃圾站大样2	1	A2	0	
37		J1203	垃圾站大样3	1	A2	0	
38		J1204	垃圾站大样4	1	A2	0	
39		J1301	胄王村植物配置总图	1	A1	0	
40		J1302	西谢村植物配置总图	1	A1	0	
41		J1303	东葛盖村植物配置总图	1	A1	0	
42		J1304	胄王村村口上层植物配置图	1	A1	0	
43		J1305	胄王村村口下层植物配置图	1	A1	0	
44		J1306	胄王村郊野公园植物配置图	1	A2	0	
45		J1307	植物统计表	1	A2	0	
46							
47							
48							
49							
50							
51							
52							
53							
54							
55							
56							
57							
58							

江苏省工程勘察设计出图专用章
典筑设计集团有限公司
资质证书编号 A232035061
江苏省住房和城乡建设厅监制(A)
有效期至二〇二五年九月三十日

中华人民共和国一级注册建筑师
姓 名：任 毅
注册号：3203506-007
有效期：至2025年6月6日

专 业	建筑	典筑设计集团有限公司 Dianzhu Design Group Co., Ltd.
版 号	0	

施工图设计说明一

一、项目概况

1、工程名称：句容市宝华镇华山村宜居宜业和美乡村建设项目

2、工程地点：江苏省句容市宝华镇华山村

二、设计依据

1、甲方认可的设计方案
2、现场堪察情况
3、国家和当地颁发的有关工程建设的各类规范、规定与标准
4、建筑设计院提供的有关工程资料
5、甲方提供的设计红线电子文件
6、建设方委托书或合同
7、与本工程相关的现行国家标准设计规范及当地有关园林标准法规及规定，包括但不限于以下设计规范：

《城市绿化设计规范》	GB50420-2007（2016年版）
《绿地设计规程》	DG/TJ08-15-2009
《城市绿化工程施工及验收规范》	CJJ82-2012
《园林工程质量检验评定标准》	DG/TJ08-701-2000
《城市居住区规划设计规范》	GB50180-93（2016年版）
《埋地塑料排水管道工程技术规程》	CJJ143-2010
《低压配电设计规范》	GB50054-2011
《民用建筑电气设计规范》	JGJ16-2008
《花坛、花境技术规程》	DG/TJ08-66-2016
《木结构设计规范》	GB 50005-2003(2005版)
《钢结构工程施工质量验收规范》	GB50205-2002
《给水排水管道工程施工及验收规范》	GB50268-2002
《电气装置安装工程电气照明装置施工及验收规范》	GB50259-2002
《天然花岗岩建筑板材国家标准》	GB/T18601-2001
《风景园林图例图示标准》	CJJ 67-1995

三、相关专业说明

1、种植土壤的质量要求和植物的种植要求，按绿化设计说明及苗木汇总表，绿化设计说明凡未及详尽注明处，请按照当地施工规范要求来执行。
2、绿化说明：详见《绿化设计说明》。
3、结构规范说明：详见《结构设计图说明》。
4、给排水及灌溉说明：详见《给排水设计说明》。
5、电气说明：详见《电气设计说明》。
6、建筑说明：详见《建筑设计说明》。
7、图纸未详部分均按国家和江苏省规范标准施工。

四、技术及安全措施

1、技术措施

（1）.本工程设计标高大部分（只部分单体采用相对标高）采用绝对标高（黄海高程），基本场地标高设计依据由建筑专业竖向图提供。
（2）.本设计图中尺寸均以毫米（mm）为单位，总图坐标定位及标高以米（m）为单位，凡所指地面高度均指完成面高度。图纸中尺寸以标注为准，不可直接度量。
（3）.本工程设计图中所指距地高度均指离开完成面高度。
（4）.本工程总平图及各分区定位图中坐标系采用绝对坐标体系；各分区定位图有 单独网格及原点位置，放线以坐标点为大的控制点；不规则的曲线定位以网格图为准，可根据现场实际情况进行调整。
（5）.本设计图中所有外装饰材料色彩需报小样，经甲方及设计单位认可后方可施工。大面积施工前，须完成小范围区域，其质量及施工工艺作为后续大面积施工验收标准。
（6）.地面铺装石材和档土墙贴面石材留缝参照相关详图，未注明处均为平接缝。对于无详图说明的挡土墙以及石材踏步留缝均密缝.
（7）.凡本设计涉及到景观造型、色彩、质感、大小、尺寸、性能、安全等方面的材料，除按本设计图纸要求外，均须经本设计单位认可审核后方可采用、施工。安装种类设备，尤其是在本设计完成前尚未确定的供货厂家和施工单位，应在本工程土建施工之前确定并提供或者跟上土建施工进度提供有关部门设备技术施工图，经本设计单位审核后，厂家或安装单位派专人赴现场配合土建施工。
（8）.各类设备应在本工程土建施工之前由甲方负责组织相关的设备技术施工图，经本设计单位审核后，厂家或安装单位派专人赴现场配合土建施工。
（9）.地下管线应在绿化施工前铺设。
（10）.施工安装必须严格遵守国家颁布的有关标准及各项施工验收规范的规定，并与建筑、结构、绿化、水电、暖通、动力等工种密切配合施工，注意预留孔洞、管线、水池、种植穴、预埋件等。防止错漏返工、影响质量美观。
（11）.设计选用新型材料产品时，其产品的质量和性能必须经过检测符合国家标准后才能采用，并由生产厂家负责指导施工，以保证施工质量。

2、安全措施：

本工程所有的设计均需满足国家及地方现行工程建设规范、规定及标准。另：硬地人工水体的近岸（如：水池、湖边、溪流等）如未设栏杆，近2米范围内水深不大于0.7m；园桥、汀步附近2m范围内水深不大于0.5m。图上凡未表示的，施工时必须以砂石填高至本规定范围为止。

五、做法说明（景观、室外环境部分）

除图纸中另有要求或另有做法的详细说明外，均按此做法说明内容的要求施工。如图纸与现场有任何偏差，施工方应及时通知景观设计师，改变前需得到业主和景观设计师的批准确认。

1、地面铺装：

（1）.地面垫层应铺设在均匀密实的基土上，耕土和淤泥必须挖除后用素土或灰土分层夯实。当地基土质较差时，可用碎石、卵石或碎砖等夯入土中，以加强基土。对软弱地基的利用或处理，可参照"工业与民用建筑地基基础设计规范"办理。
（2）.各类地面垫层厚度选定除应考虑地面荷载、分层压实填土外，对有腐蚀介质作用的地面或面层设计质量有较高要求以及地面面积较大时，均宜采用100厚C15混凝土垫层。
（3）.各类地面所注混凝土垫层厚度系考虑该类地面的一般使用情况（活荷载≤4kN/m）及面层材料标准高低确定。单项工程设计中，当使用荷载或设计要求与"做法"中垫层厚度不相适应时，应按规范计算确定垫层厚度。当垫层下设有灰土地基加强层时，垫层厚度可乘折减系数0.75，但最薄不得小于60mm。
（4）.各类地面的地基素土夯实均为素土分层夯实，每层松土厚度不超过250mm，其垫层下土层的压实系数（土的控制干容重与最大干容重的比值）不应小于93%。
（5）.对于防裂有严格要求的楼地面，可在基层上（混凝土垫层或楼板面上）增加40厚C20细石混凝土，内配Ø4钢筋双向距200mm。
（6）.所有铺装材料必须完整，无破损、裂缝以及缺角现象。所有同一品种石块必须由同一供货地统一批次供货尽可能减少同一品种石材的色差。
（7）.所有天然花岗石地面安装前应进行品种、颜色分类选配后，按设计要求铺贴。为了减少"泛碱"现象发生铺贴前须在石材背面和侧面背涂石材专用背涂保护剂，并在铺贴完成后对室外石材全面积喷涂有机硅防水剂或其他无色护面涂剂。材料完成面如有水泥等污染，经清洁后发觉原材料的色彩被漂白或者侵蚀，则必须更换材料。
（8）.用于抹灰基层表面因不平整、麻面、起砂等作为找平修补处理的801胶水泥腻子，其水泥、801胶与水的重量比为1：0.175：0.4。
（9）.底层地面的混凝土垫层，应设置纵向缩缝及横向缩缝。纵向缩逢采用平头缝，其间距为3-6m；横向缩缝宜采用假缝，其间距为6-12m。
（10）.铺装放线时所有曲线需按方格网放线以保证曲线流畅，自然。定线需以硬质铺装区域中心点位为放线起始点，以尽可能少的切割铺块材料为原则。

2、道路、台阶、坡道

（1）.路面横坡：人行道为2-3%，混凝土车行道为1-1.5%，沥青面层为1.5-2%。
（2）.混凝土路面纵、横向缩缝间距5-6m，伸缝间距一般为20-30m，缝宽20mm，沥青灌缝。
（3）.路面宽度、坡度及道牙、排水口等均见单项工程设计处理。
（4）.台阶或坡道下回填土须分层夯实。
（5）.台阶或坡道平台与外墙面之间须设变形缝，缝宽30mm。灌建筑嵌缝油膏，深50mm。
（6）.室外人行道无障碍缘石坡道做法，正面坡的缘石外露高度不大于20，坡度不得大于1:12，宽度不得小于1.2m。侧面坡的坡度不得大于 1:12。全宽式缘石坡道的坡度不得大于1:20，坡面要求平整不光滑。

3、排水沟、井盖

（1）.砖砌排水沟用MU15砖、M7.5水泥砂浆砌筑。
（2）.排水沟如遇填土，沟底C15混凝土垫层下应加铺50-70mm粒径卵石（或碎石）一层夯入土中。
（3）.排水沟纵向坡度为0.5%；
（4）.排水沟与勒脚交接处设变形缝，缝宽30mm灌建筑嵌缝油膏，深50mm。
（5）.每30-40m设变形缝，缝宽30mm灌建筑嵌缝油膏。
（6）.如井盖位置一半处于硬地上，一半处于软景上，现场需及时通知景观设计师修改平面布局。

4、基础

（1）.埋置深度：基础应置于坚实土层之上，凡标高达不到设计要求时应抛垫碎石分层夯实；重要建筑基础应预先构筑。当无特别说明时，基础埋置深度应≥700mm。
（2）.地形变化：当地形变化较大时，基础标高相应变化，长型建筑物如走廊、围墙、挡土墙等条形基础应做成台阶型，其长度及高度比控制在2/1之内。
（3）.地基变化：当发现建筑物、水池、广场处于不同地基情况，如自然土和防空洞，地下车库之上时，应通知设计单位设计变形缝或加强上部整体刚度。

5、其他

（1）.在墙面、地面、顶棚上固定各种设备、管线支架、建筑配件以及建筑装修的固定件，凡有条件均应采用钢制膨胀螺栓、塑料胀管、射钉等安装构件以代替在混凝土或砖墙中预埋件等做法，固定构件按其允许荷载、规格等有关技术参数选用。
（2）.油漆采用硼硅酚醛防锈漆打底，酚醛磁漆二度。重要的特色金属构件如无特殊说明均采用烤漆工艺。
（3）.所有木件均采用直纹一级防腐木料，其含水率不大于12%，须经过防腐处理后方可使用，螺栓帽必须嵌入木2MM，原质灰填缝。
（4）.如采用当地材料、施工习惯做法，而因地制宜略作适当调整时，则单项工程设计需另作说明。

附 注
1.未加盖出图专用章及注册执业章图纸无效；
2.本作品权益属典筑设计集团有限公司；
3.不得复取图纸尺寸施工；
4.如有任何不详事宜，请在施工前与设计师会商。
5.本图设计内容未经设计师许可不得在其它地方使用。

院出图专用章：
NADRI PERMISSION STAMP:

江苏省工程勘察设计出图专用章
典筑设计集团有限公司
资质证书 A232035061
编号
江苏省住房和城乡建设厅监制(A)
有效期至二〇二五年九月三十日

注册建筑师/工程师章：
REGSTERED ARCHITECT/ENGINEER'S AFFIX:

中华人民共和国一级注册建筑师
姓 名：任 毅
注册号：3203506-007
有效期：至2025年6月6日

典筑设计集团有限公司
工程设计证书编号:A232035061（建筑工程甲级）
Dianzhu Design Group Co., Ltd.
地址 Add：江苏省宜兴市城市天际路10号中海城市中心B座2幢5-9楼607室
网址 WebsiTe: www.dianzhu.net.cn
邮箱 Email Address: dianzhu@vip.126.com
电话 Telephone: (+86)025-86621002

建设单位 CLIENT
句容市宝华镇华山村民委员会

工程名称 PROJECT TITLE
句容市宝华镇华山村宜居宜业和美乡村建设项目

图纸名称 DWG TITLE
施工图设计说明一

	实名 NAME TYPED	签名 SIGNATURE
批准 Approved	陈卫东	
审核 Examined	高 骞	
项目负责 Project Mgr.	胡晓琴	
专业负责 Job Mgr.	任 毅	
校对 Checked	刘晶晶	
设计 Design	高 爽	
制图 Drawn	高 爽	
设计编号 Job No.		
专业 Design Stage	建筑	图纸编号 Dwg No. S01
设计阶段 Design Stage	施工图	比例 Scale
版本 Rev.	0	日期 DATE 2025.06

施工图设计说明二

六、施工用料说明

1、墙体工程

（1）.图纸未做说明时，本工程砖砌体均采用M7.5水泥砂浆MU15砖砌体，砖砌体砌完后应抹20厚1：2.5水泥砂浆保护层。

（2）.围墙、花池等砖砌体的下部，距室外地坪完成面以上60mm处设防潮层一道，其做法为抹20厚1：2.5水泥砂浆，内掺5%防水剂。

（3）.围墙根据样式和场地情况按规范设置变形缝。

（4）.立面石材铺装，除本套图纸中已明确的设计外，特殊干挂做法需由施工方另出排砖、排架图（经由设计方认可后方可施工）外，其它均需在水泥砂浆找平层后，设10厚石材粘结剂粘贴石材。

（5）.所有室外墙面所用之天然石材铺装材料，均应按照相关规范要求进行防碱、防污处理。考虑环保要求应尽量选用水性防护剂。干挂石材一般以水性养护剂进行六面养护，吸收性较小的石材表面（特别是黑色表色石材）应选用能增加石材光泽度，且具有强渗透性的防护剂。用湿贴安装时，石材底面及侧面（与水泥接触部位）应选用密封性防护剂。环境气温太低时，水性防护剂可能因结冰而无法施工，应选用油性防护剂。

（6）.除特殊说明，干挂石材所有留缝处均需打硅酮胶。

（7）.所有室外墙面所用之外墙涂料，均应具有防水、防污及适应当地气候条件的耐候性。

2、砂浆层

（1）.所有使用的砂浆为1：3的水泥砂浆，沙必须洁净，清洗过，中等粗细且没有被染色和风化的问题。

（2）.灰泥层至少要达25mm厚。所有接缝要做到收口平滑，无溢出至铺装表面。

（3）.本工程排水找坡按原建施设计施工凡要求排水找坡的地方，找坡厚度大于30mm时，均用C20细石混凝土找坡；找坡厚度小于30mm时，用1：3水泥砂浆找坡。排水位标注处请参考此做法。

3、基础垫层

（1）.根据现场地质情况，铺装基层应采取相关技术措施来保证基层的稳定性。

（2）.冻土区域的潮湿路段及其它地带的过分潮湿路段需在灰土基层下增设隔水垫层，防止水分侵入灰土基层，灰土一般配比为2：8。

（3）.基层压实度不小于93%（重击实标准），回弹模数不小于80MPA。

（4）.土基压实度不小于95%（重击实标准），回弹模数不小于30MPA。

（5）.二灰碎石基料为石灰、粉煤灰、碎石，一般配比为10：20：70。

（6）.防水涂料采用硅橡胶类，厚度按产品要求，阻土无防布重量200－300克/平方米。

（7）.本工程中地形部分为回填土，回填时应分层夯实，每层300mm厚碾压1次，填土完成后标高应超出设计标高10厘米，待沉降后达到设计，且浇水缩短其沉降稳定时间。

（8）.本次景观设计如涉及到有关建筑结构顶板（底板），及围护结构，本设计如无特殊指明，则其有关构造做法及措施参照建筑施工图设计。

4、预制铺装及花岗石材

（1）.按平面图及大样图指示的标高及排水方式铺砌地面。工作开始前，应该彻底清理基础水泥面层。在铺装施工前，施工面应该彻底弄湿，但需清理多余的水洼。所有流线型园路需按方格放线，保证曲线流畅、自然。

（2）.考虑成本造价原因，设计中如无特殊指定进口石材外，尽量使用当地相应效果的石材.

（3）.所有铺装地面饰材的施工必须保证优质施工质量，必须保证饰材面上不留有砂浆等污渍；铺装材料（含立面材料）在铺装之前需做返碱处理，面层石材需进行六面防护，缝隙间采用防水效果好的填缝剂进行密封，防止出现污损、泛碱等现象。

（4）.湿作业时现场环境温度宜在5度以上，石材、地面砖铺贴前应浸水湿润。

（5）.按大样图示安排预制铺装材的铺置。铺置的样式√纹样大样已在大样详图中表示，铺装时需要按照图纸指示，以达到合适及准确的铺装纹样效果，铺贴前应进行对色、拼花并试拼、编号。承包商需要负责提供必需的附加填料，以达到图纸的标高要求。

（6）.地面铺地砖铺装留缝除特殊指明外均应≤5mm，建（构）筑物地面、墙面石材铺装留缝除特殊指明外均应≤2mm。

（7）.所用抛光石材贴面材料，所有外露可见面均应抛光处理。

（8）.铺贴前应根据设计要求确定结合层砂浆厚度，拉十字线控制其厚度和石材、地面砖表面平整度。在少于3m长的直边铺装上，铺砌面与指定标高间的容许差距不得多于10mm。。相邻两块铺装间的接缝误差值为±2mm。

（9）.结合砂浆应采用设计标号的水泥砂浆，厚度宜高出实铺厚度2－3mm。铺贴前应在水泥砂浆上刷一道水灰比为1：2的素水泥浆或干铺水泥1－2mm厚洒水。

（10）.所有铺装材间的接缝及与树井、侧石、渠位间的接缝需保持直线感，且转折位置造平滑、顺畅的收口。

（11）.石材、地面砖铺贴时应保持水平就位，用橡皮锤轻击使其与砂浆粘结紧密，同时调整其表面平整度，铺贴后应及清理表面，24小时后应用1：1水泥砂浆灌缝，选择与地面颜色一致的颜料与白水泥拌和。

（12）.混凝土路面变形缝：路宽小于5米时，混凝土沿路纵向每隔4米分块做缩缝；路宽大于5米时，沿路中心线做纵向缩缝，沿道路纵向每隔米分块做缩缝；广场按4米x4米分块作缝。混凝土纵向长约20米或与不同构筑物衔接时须做胀缝。缝做法参国标15J012－1－D27。

（13）.台阶或坡道平台与建筑外墙面之间须设变形缝，缝宽25mm，灌建筑嵌缝油膏，深50mm。

（14）.铺装完成后，清洁所有铺装面，将其表面的所有粘结、溢出灰泥或水泥、表土、沙、树皮碎等杂物清理干净。不要使用盐酸类（带腐蚀性）清洁剂清理铺装材料。

5、金属制品

（1）.圆钢、方钢、钢管、型钢、钢板等采用Q235－A.F热镀锌钢（图中未标明处）；不锈钢应符合国家有关标准，图中未标明时均采用304不锈钢，钢和不锈钢之间的焊接采用不锈钢焊条焊接处酸洗钝化处理，镜面不锈钢需电化学抛光处理。

（2）.设计中，凡涉及钢结构、栏杆等工程，除说明特殊做法外，均采用焊接，焊接部分须满焊。焊点要求打磨平整，不允许有气孔、毛刺和裂纹。镀锌金属构件焊接处要求富锌漆修补。
本项目钢管、钢板及钢构件均作热镀锌处理。

（3）.当预埋铁件位置为砖砌体时，应先将预埋铁件预埋于C20混凝土预制块中，再砌入砖砌体中，以保证预埋件牢固；预埋铁件应进行防锈处理，未特殊要求时，刷红丹两度，调和漆一道。

（4）.在上漆、镀锌或其它表面处理前，要完成焊接，切割，钻孔和其他装配工作。除非另有说明，否则锌镀层和其他类似镀层要使用热浸法，需将所有外露部分镀锌。

6、木制品

（1）.本套图纸所用木材需采用防腐木，装饰用材露明部分为优质木材，其含水率不大于12%，须经防腐防虫处理后方可使用。

（2）.木件防腐处理方法一：97%混合防腐油，3%氯酚（用于地面以下）。木件防腐处理方法二：采用E－51双酚A环氧树脂刷2次（用于地面以上）。

（3）.木结构小品及木制作部分施工时，要求做工精细，不得出现毛刺、裂纹等瑕疵，所有木构件搭接均以木榫连接或用角钢和螺栓固定。各连接节点要求安全、坚固、可靠、不易变形。

7、其他材料

（1）.螺栓、螺钉

使用适当并相应各工作的符合标准型号，能承负对应荷载及压力，并足以保证安装之牢固。十字埋头钉（菲利普型）或凹头螺钉，钉头须与表面整平。石工螺钉按国家规格，使用标准型号的现有膨胀螺栓套件。螺栓及螺钉均需采用镀锌件。

（2）.钢结构

相关钢结构工程施工之前，制作单位应进行钢结构的深化设计，在深化设计得到本设计单位确定之后，方可进行备料及制作。

（3）.玻璃

玻璃采用夹胶安全玻璃。凡采用玻璃构件者，其单块长度尺寸若大于1.5m时，应采用安全玻璃（钢化玻璃或夹层玻璃），玻璃厚度应符合GJ113－2003规范6.1.2条之规定。

（4）.景观小品及特殊的装饰标志物

复杂构造的幕墙，张拉膜，采光顶棚，轻钢结构雨蓬，特色雕塑作品、特色灯箱、成品座凳、指示牌、垃圾桶、景观小品等景观配套设施及特殊的装饰标志物等，应由具备专业资质的承包商进行构件设计并负责制作安装，景观工程施工应与设备、机电、照明等分包单位作符合安全需求的协调和配合。

8、选料说明：

（1）.所有设计饰材及灯具需经过设计单位确认和业主审批后才能定购，承建商应严格按图施工。如果擅自修改和换型的损失将由承建商承担责任。

（2）.所有石材的选择必须由设计单位确认后方可施工安装。

（3）.所有室外墙面所用之外墙涂料，均具有防水防污性。

（4）.景石石块的具体尺寸按照设计要求的大小确定，堆砌位置根据设计指定的定位确定，购买时如果石块实际尺寸与设计要求有较大偏差，则需经过业主和设计师确认后调整或者由景观设计师现场指导定位，以保证其景观效果。

七、场地标高、地形、地面排水

1、场地标高

（1）.对于车行道路面标高、剖面图、区域排水系统、路面排水系统道牙顶端标高等，请参照建筑师的图纸。施工前，应对照建筑师的图纸核实所有平面图中注明的竖向信息资料。

（2）.路面排水系统，区域排水系统，植物排水系统，植物疏水系统及穿孔排水管线都应与雨水排水系统相连，参照建筑师或技术工程师的图纸。

（3）.以下坡比标准适用于所有场地情况，如有差异，请在竖向施工前通知环境设计师。

场地	最小	最大
广场及庭院	1%	2%
人行道	1%	4.9%
斜坡	5%	8.33%（需设扶手）
地面种植	2%	2:1
台阶、坡道及休息平台	0.5%	0.5%

（4）.所有地面排水、应从构筑物基座或建筑外平面向外排。

（5）.施工方应与甲方或建筑设计院协调室内外出入口处的室内外高差。

（6）.施工单位对整个设计范围内最终的地形、场地、路面及排水的最终效果负责，对于车行道路面标高、道路断面设计、室外管线综合系统等均应参照建施总平面图，于施工前对照相关专业施工图纸，核实相应的场地标高，并将有疑问及与施工现场相矛盾之处及时反馈给相关专业设计师，以便在施工前解决此类问题。

2、地形标高

（1）.等高线的等高距为0.30m。

（2）.图中所标注的地形标高为土方沉降后的完成标高。

（3）.回填土应碾压夯实、密实度达到相关规范的要求。

（4）.种植土的覆土厚度应符合种植的要求。

（5）.建筑物周边有排水边沟时，地形从边沟外侧开始堆填。

（6）.地形设计标高为最终完成标高，堆坡时需做压实处理。

（7）.种植区域如无特殊要求，放坡不大于1：3。

附 注
1.未加盖出图专用章及注册执业章图纸无效；
2.本作品权益属典筑设计集团有限公司；
3.不得擅取图纸尺寸施工；
4.如有任何不详事宜，请在施工前与设计师会商。
5.本图设计内容未经设计师许可不得在其它地方使用。

院出图专用章：
NADRI PERMISSION STAMP:

江苏省工程勘察设计出图专用章
典筑设计集团有限公司
资质证书编号 A232035061
江苏省住房和城乡建设厅监制(A)
有效期至二〇二五年九月三十日

注册建筑师/工程师章：
REGISTERED ARCHITECT/ENGINEER'S AFFIX:

中华人民共和国一级注册建筑师
姓 名：任 毅
注册号：3203506-007
有效期：至2025年6月6日

典筑设计集团有限公司
工程设计证书编号:A232035061（建筑工程甲级）
Dianzhu Design Group Co., Ltd.
地址 Add：江苏省宜兴市城市天天商城10号楼楼企业孵化园C-B楼807室
网址 Website: www.dianzhu.net.cn
邮箱 Email Address: dianzhu@vip.126.com
电话 Telephone: (+86)025-86621002

建设单位 CLIENT
句容市宝华镇华山村民委员会

工程名称 PROJECT TITLE
句容市宝华镇华山村宜居宜业和美乡村建设项目

图纸名称 DWG TITLE
施工图设计说明二

	实名 NAME TYPED	签名 SIGNATURE
批准 Approved	陈卫东	
审核 Examined	高 骞	
项目负责 Project Mgr.	胡晓琴	
专业负责 Job Mgr.	任 毅	
校对 Checked	刘晶晶	
设计 Design	高 爽	
制图 Drawn	高 爽	
设计编号 Job No.		
专业 Design Stage	建筑	图纸编号 Dwg No. S02
设计阶段 Design Stage	施工图	比例 Scale
版本 Rev.	0	日期 DATE 2025.06

施工图设计说明三

3、排水

（1）.采用排水暗沟结合地漏（局部）的排水方式。本工程设计中排水地漏，出（排）水管和集水坑处为最低点，按1%找坡。

（2）.硬质地面、软地排水均就近排向收水口，排水方向明确，做到有组织排水，最后排向及就近排入小区排水系统。

（3）.排水采用有组织自然排水的方法。用盲管排水的场地，盲管就近接入雨水井。

（4）.人行景观道路铺装就近以1%的坡度坡向草地，除大部分渗入草地外。其余就近排入盲管，盲管就近接入雨水井。

（5）.木铺装下用1：2水泥砂浆1－2%找坡，如无特殊说明应就近排向方便并利于水迅速排走处，不得以的情况下排水坡度不小0.5%。

（6）.地形堆土与窗洞、建筑排水明沟发生冲突时，以保证窗洞、建筑排水明沟等设施正常使用为优先，现场调整。

（7）.所有地面排水、应从构筑物基座或建筑外平面向外排，施工方应与业主协调室内外出入口处的室内外高差，并告知设计师以便协调室外场地竖向关系。

（8）.本工程设计中如图纸中未特殊标明，竖向设计坡度均按下列坡度设计：

1）广场及庭院：坡向排水方向，坡度0.5%；

2）道路横坡：坡向路沿，坡度1%－1.5%,道路路面除特殊说明均应高出植被地面；

3）台阶及坡道的休息平台：坡向排水方向，坡度0.5%－1.0%；

4）外地面排水，应从构筑物基座或建筑外墙面向外找坡最小2%；

5）种植区：应2.0%坡向最近排水沟、雨水井；

6）排水明沟：坡向集水口，坡度1.0%；

7）水池：坡向集水口，坡度1.0%。

八、配套设施

1、成品坐椅、灯具、花钵、围栏、垃圾箱、排水设施及其他定型产品，根据景观设计的要求与整个景观区域的风格，征求设计人员与甲方同意后选用并在大批量采购前提供实物样板或者附有详细说明的实物图片资料。坐椅等户外配套设施皆为艺术小品，要求精工细做，成品外观达到高档家具的水平。需特别注意避免机械损伤及污染，外露焊接要注意美观的要求.

2、 假山石、景石采用的石头类型、造形、摆放须与设计师商定。

九、绿化及设备工种

1、绿化工程

（1）.施工前平整种植土，清除建筑垃圾，30cm种植土内不能有影响植物正常生长的碎石等，种植基肥不得少于15cm。

（2）. 种植土须经杀虫杀毒除草处理。

（3）. 园林植物种植工程完毕后应进行首次造园整形修剪，工程完毕施工后需对　园林植物进行不得少于一年的成活期保养，特殊树种应不少于二年的养护,具体养护期由业主确定。

（4）.可咨询植栽设计师有关园林植物的种植方法，如何保证成活率。植物样品在施工前须由业主以及植栽设计师审核批准。

（5）. 可咨询园林设计师有关园林植物的种植密度及数量，不得随意更改植物规格（参见植物种植图及苗木规格表）

（6）. 根据现场实际情况，考虑自然渗透式排水，在厚土层上铺100mm 厚炉渣以利于排水。

（7）. 需塑造地形处土壤应达到85% 的回填密实度，以防大幅度沉降。

（8）. 本设计图纸中植物栽植凡涉及建筑结构荷载事宜，须经专业结构工程师认可后方可施工。

（9）. 在种植区内如有检查井或地下构筑物的井盖标高与绿化设计标高线标高不符时,应及时向有关单位提出洽商处理。

（10）. 绿化种植细则及具体要求详见“种植设计说明”。

2、给排水工程

（1）.园林雨排管线整体标高应高于综合管网雨排管线，保证园林雨排可顺利排放到市政管网中。

（2）. 道路两侧设置等间距排水，雨水井纵向间距不大于20米。道路应向两侧或单侧找坡。明沟排水宽度控制在200－250cm，盖板须做好饰面处理。所有检修井井盖需使用托盘井盖，井盖在草地上，须覆草坪；井盖在铺装上，须做好对缝处理。

（3）.所有铺面层，封底花坛及水景的给排水须参照给排水工程施工图。

（4）.所以给排水疏导及细部作法须参阅排水工程施工图。

（5）.所有场地排水坡向均向雨水口，坡度不大于3%。

（6）.微地形标高应线形连续，不宜出现盆形，避免积水，影响绿植成活，标高最低处应设置排水井或积水沟。

（7）.给排水及灌溉说明详见“给排水设计说明”。

3、照明电气工程

（1）.所有灯具由设计师和业主共同看样确认后实施。

（2）.电缆线的甩接头，要进行密闭防水处理。埋地线缆不得破皮、大角度弯折。

（3）.灯具的灯座要稳定，位置要准确。灯具基础不得外漏，基础须处于铺装饰面或草坪以下。

（4）.所有检修井井盖需使用托盘井盖，井盖在草地上，须覆草坪；井盖在铺装上，须做好对缝处理。

（5）.本工程所有室外灯具均应根据国标GB7000.1－7000.6 －1996和EC598标准,符合有关结构/内外部接线/防水/防腐/防触电保护等安全要求。

（6）.严格按照国家现行有关照明专业设计，施工，验收规范进行。

（7）.电气照明说明详见“电气设计说明”。

十、执行说明

1、施工单位在开工之前应仔细阅读设计图纸，正确理解意图，并且复核作为设计依据的所有的场地尺寸、场地高程、管线、植物、构筑物等因素是否与设计图纸冲突。如发现有出入，应及时书面报告业主和设计单位，征求计师意见。

2、明确放样区内基础管网设施所在位置，若与设计图纸有重大冲突应于施工前通知设计师。

3、地下排水系统与标高均以给排水工程师排水图为准，但在种植区内如有，机电的检查井或地下构筑物的井盖标高与绿化设计标高不符时应及时与有关单位提出洽谈处理。

4、所有大样中，如有与建筑大样、排水大样和机电大样不符合时，应与该专业设计师协调确定。

5、相关水、电设备应满足安全和功能要求，对选用的品种应该向设计方及甲方有相关的质检证明和厂家的使用、保养和维修说明。

6、节点未注明处，由施工单位按国家规范提交施工深化图纸，经甲方及设计单位确认后，方可施工。

7、所有涉及现有结构承载力的设计，须经过原设计单位核算后，方可施工。

8、本工程施工及验收均应严格执行国家现行的建筑安装工程施工、验收规范及工程所在省、市的有关建筑工程法规。

9、其他未尽事项,在施工中应各方密切配合,共同解决。

附 注
1.未加盖出图专用章及注册执业章图纸无效;
2.本作品权益属典筑设计集团有限公司;
3.不得擅取图纸尺寸施工;
4.如有任何不详事宜，请在施工前与设计师会商。
5.本图设计内容未经设计师许可不得在其它地方使用。

院出图专用章：
NADRI PERMISSION STAMP:

江苏省工程勘察设计出图专用章
典筑设计集团有限公司
资质证书编号 A232035061
江苏省住房和城乡建设厅监制(A)
有效期至二〇二五年九月三十日

注册建筑师/工程师章：
REGISTERED ARCHITECT/ENGINEER'S AFFIX:

中华人民共和国一级注册建筑师
姓 名：任 毅
注册号：3203506-007
有效期：至2025年6月6日

典筑设计集团有限公司
工程设计证书编号:A232035061（建筑工程甲级）
Dianzhu Design Group Co., Ltd.
地址 Add：江苏省苏州市姑苏区天赐庄路65号苏州城市学院5楼507室
网址 Website: www.dianzhu.net.cn
邮箱 Email Address: dianzhu@dp.126.com
电话 Telephone: (+86)025-86621002

建设单位 CLIENT

句容市宝华镇华山村民委员会

工程名称 PROJECT TITLE

句容市宝华镇华山村宜居宜业和美乡村建设项目

图纸名称 DWG TITLE

施工图设计说明三

	实名 NAME TYPED	签名 SIGNATURE
批准 Approved	陈卫东	
审核 Examined	高 骞	
项目负责 Project Mgr.	胡晓琴	
专业负责 Job Mgr.	任 毅	
校对 Checked	刘晶晶	
设计 Design	高 爽	
制图 Drawn	高 爽	
设计编号 Job No.		
专业 Design Stage	建筑	图纸编号 Dwg No. S03
设计阶段 Design Stage	施工图	比例 Scale
版本 Rev.	0	日期 DATE 2025.06

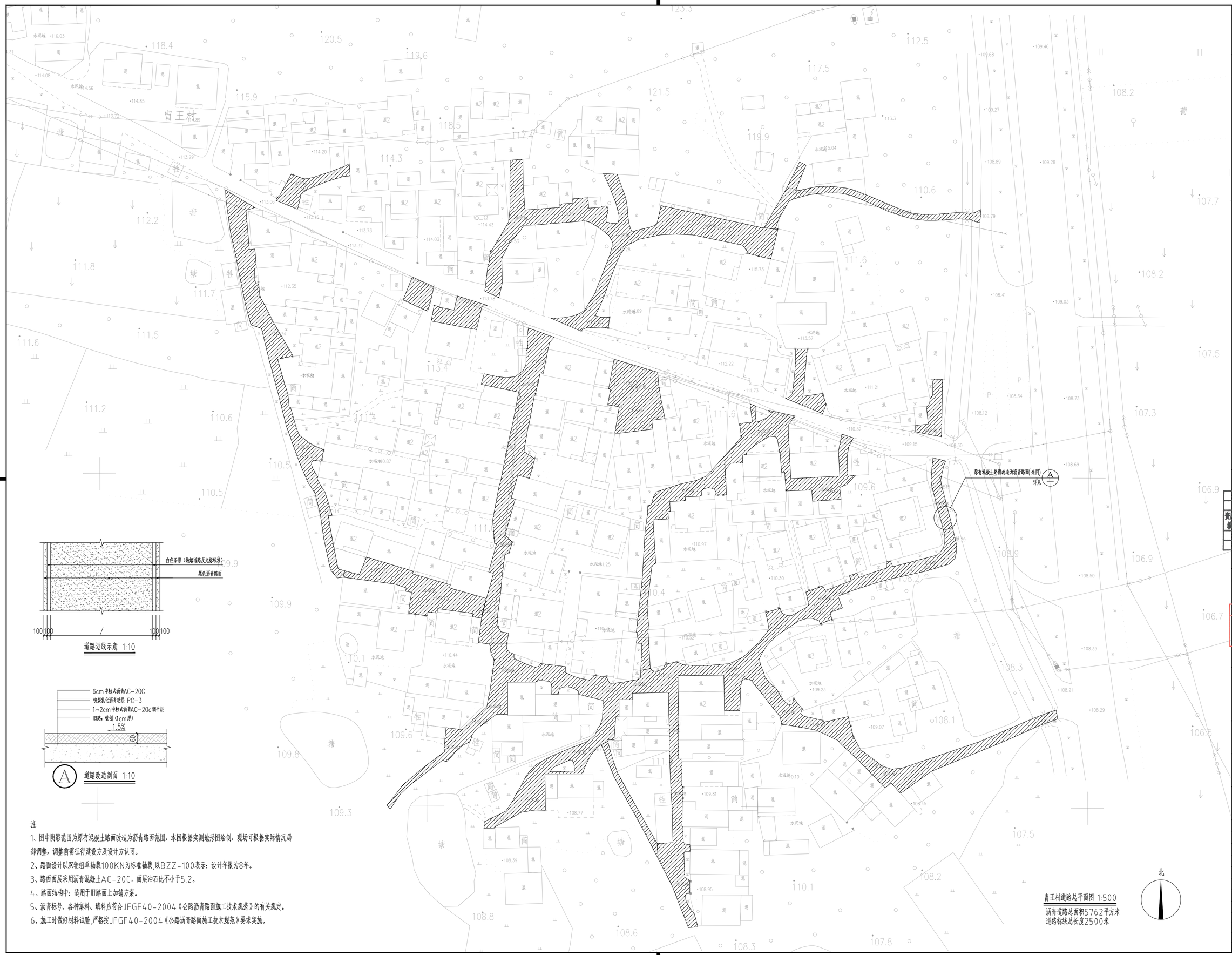

道路划线示意 1:10

A 道路改造剖面 1:10

注:

1、图中阴影范围为原有混凝土路面改造为沥青路面范围，本图根据实测地形图绘制，现场可根据实际情况局部调整，调整前需征得建设方及设计方认可。

2、路面设计以双轮组单轴载100KN为标准轴载,以BZZ-100表示；设计年限为8年。

3、路面面层采用沥青混凝土AC-20C，面层油石比不小于5.2。

4、路面结构中：适用于旧路面上加铺方案。

5、沥青标号、各种集料、填料应符合JFGF40-2004《公路沥青路面施工技术规范》的有关规定。

6、施工时做好材料试验,严格按JFGF40-2004《公路沥青路面施工技术规范》要求实施。

胄王村道路总平面图 1:500

沥青道路总面积5762平方米
道路标线总长度2500米

附 注

1. 未加盖出图专用章及注册执业章图纸无效；
2. 本作品权益属典筑设计集团有限公司；
3. 不得量取图纸尺寸施工；
4. 如有任何不详事宜，请在施工前与设计师会商。
5. 本图设计内容未经设计师许可不得在其它地方使用。

院出图专用章：
NADRI PERMISSION STAMP:

江苏省工程勘察设计出图专用章
典筑设计集团有限公司
资质证书 A232035061
编号
江苏省住房和城乡建设厅监制(A)
有效期至二〇二五年九月三十日

注册建筑师/工程师章：
REGISTERED ARCHITECT/ENGINEER'S AFFIX:

中华人民共和国一级注册建筑师
姓 名：任 毅
注册号：3203506-007
有效期：至2025年6月6日

典筑设计集团有限公司
工程设计证书编号:A232035061（建筑工程甲级）
Dianzhu Design Group Co., Ltd.

地址 Add：江苏省南京市建邺区天明路10号海峡大厦南楼2层-中楼507室
网址 Website: www.dianzhu.net.cn
邮箱 Email Address: dianzhu@dp.126.com
电话 Telephone: (+86)025-86621002

建设单位 CLIENT

句容市宝华镇华山村民委员会

工程名称 PROJECT TITLE

句容市宝华镇华山村宜居宜业和美乡村建设项目

图纸名称 DWG TITLE

胄王村道路总平面图

	实名 NAME TYPED	签名 SIGNATURE
批准 Approved	陈卫东	
审核 Examined	高 骞	
项目负责 Project Mgr.	胡晓琴	
专业负责 Job Mgr.	任 毅	
校对 Checked	刘晶晶	
设计 Design	高 爽	
制图 Drawn	高 爽	
设计编号 Job No.		

专业 Design Stage	建筑	图纸编号 Dwg No.	J101
设计阶段 Design Stage	施工图	比例 Scale	
版本 Rev.	0	日期 DATE	2025.06

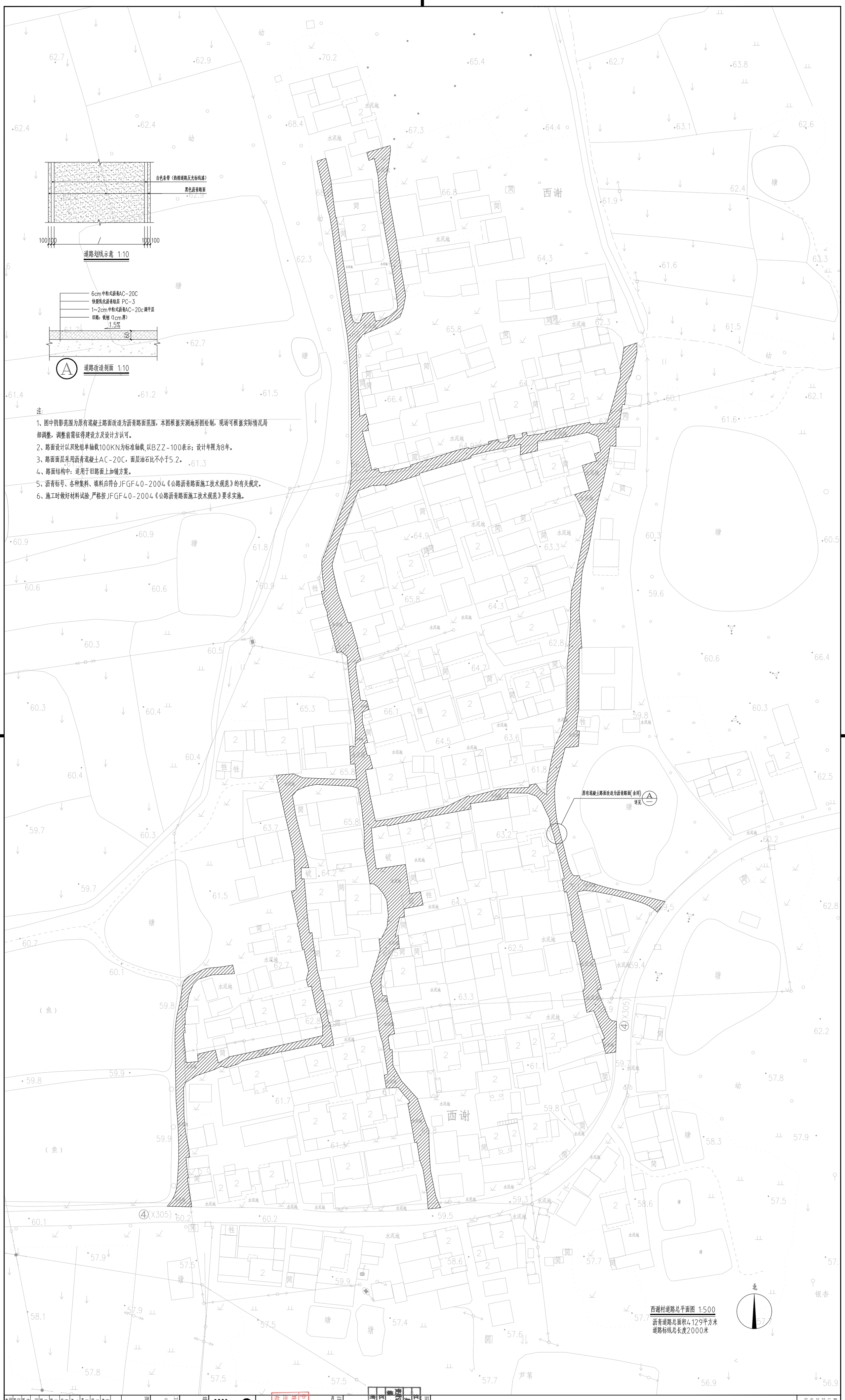

注:

1、图中阴影范围为原有混凝土路面改造为沥青路面范围，本图根据实测地形图绘制，现场可根据实际情况局部调整，调整前需征得建设方及设计方认可。

2、路面设计以双轮组单轴载100KN为标准轴载,以BZZ-100表示；设计年限为8年。

3、路面面层采用沥青混凝土AC-20C，面层油石比不小于5.2。

4、路面结构中：适用于旧路面上加铺方案。

5、沥青标号、各种集料、填料应符合JFGF40-2004《公路沥青路面施工技术规范》的有关规定。

6、施工时做好材料试验,严格按JFGF40-2004《公路沥青路面施工技术规范》要求实施。

附注

1. 未加盖出图专用章及注册执业章图纸无效;
2. 本作品权益属典筑设计集团有限公司;
3. 不得重取图纸尺寸施工;
4. 如有任何不详情况，请在施工前与设计师会商。
5. 本图设计内容未经设计师许可不得在其它地方使用。

院出图专用章:

江苏省工程勘察设计出图专用章
典筑设计集团有限公司
资质证书 A232035061
编号
江苏省住房和城乡建设厅监制(A)
有效期至二〇二五年九月三十日

注册建筑师/工程师章:

REGISTERED ARCHITECT/ENGINEER'S AFFIX:

中华人民共和国一级注册建筑师
姓名：任毅
注册号：3203506-007
有效期：至2025年6月6日

典筑设计集团有限公司
工程设计证书编号:A232035061（建筑工程甲级）
Dianzhu Design Group Co., Ltd.
地址 Add: 江苏省南京市秦淮区瞻园路20号海峰大厦6层
网址 Website: www.dianzhu.net.cn
邮箱 Email Address: dianzhu@vip.126.com
电话 Telephone: (+86)025-86621002

建设单位 CLIENT

句容市宝华镇华山村民委员会

工程名称 PROJECT TITLE

句容市宝华镇华山村宜居宜业和美乡村建设项目

图纸名称 DWG TITLE

西谢村道路总平面图

	实名 NAME TYPED	签名 SIGNATURE
批准 Approved	陈卫东	
审核 Examined	高 骞	
项目负责 Project Mgr.	胡晓琴	
专业负责 Job Mgr.	任 毅	
校对 Checked	刘晶晶	
设计 Design	高 爽	
制图 Drawn	高 爽	

设计编号 Job No.

专业 Design Stage	建筑	图纸编号 Dwg No.	J102
设计阶段 Design Stage	施工图	比例 Scale	
版本 Rev.	0	日期 DATE	2025.06

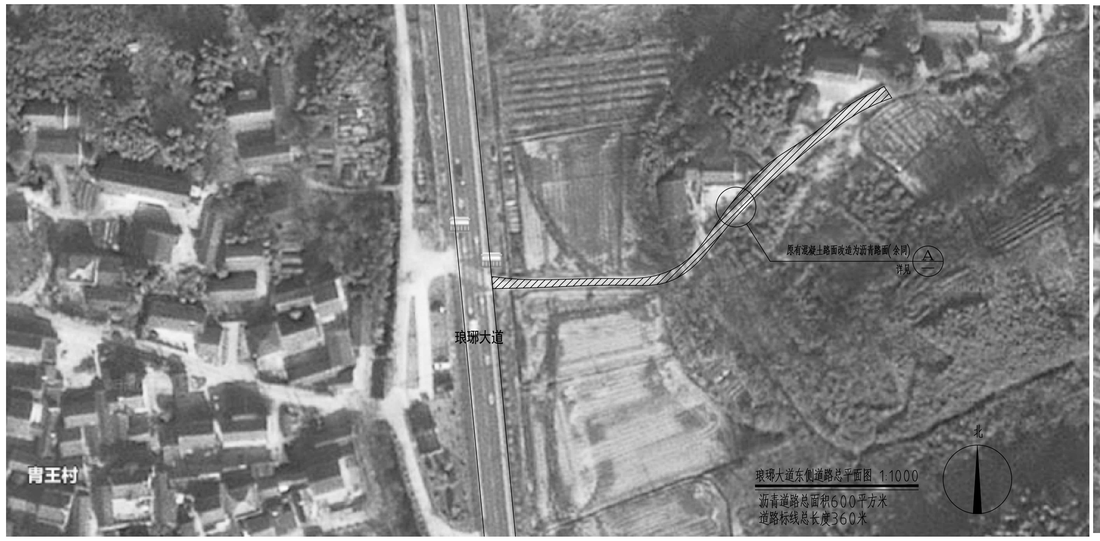

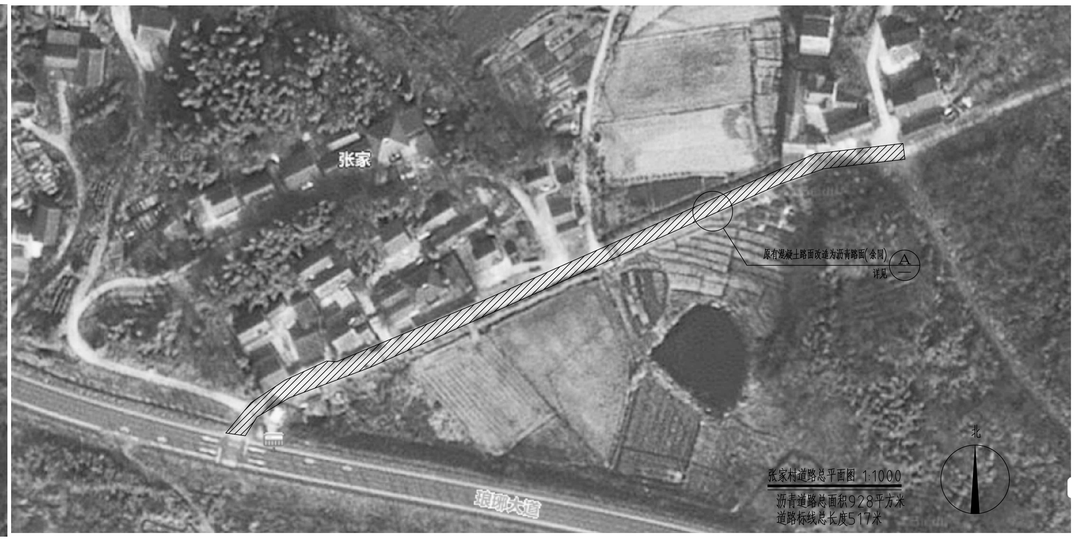

总面积6798平方米

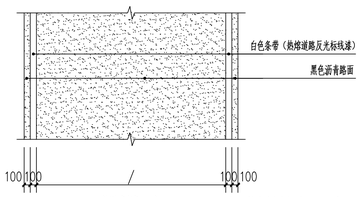

道路划线示意 1:10

琅琊大道东侧总长度360米
张家村总长度517米
青王村 吴家棚村总长度3634米

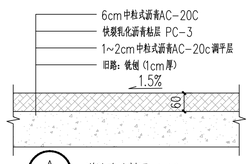

A 道路改造剖面 1:10

琅琊大道东侧总面积600平方米
张家村总面积928平方米
青王村 吴家棚村总面积6798平方米

注:

1、图中阴影范围为原有混凝土路面改造为沥青路面范围，本图根据实测地形图绘制，现场可根据实际情况局部调整，调整前需征得建设方及设计方认可。

2、路面设计以双轮组单轴载100KN为标准轴载,以BZZ-100表示；设计年限为8年。

3、路面面层采用沥青混凝土AC-20C，面层油石比不小于5.2。

4、路面结构中：适用于旧路面上加铺方案。

5、沥青标号、各种集料、填料应符合JFGF40-2004《公路沥青路面施工技术规范》的有关规定。

6、施工时做好材料试验,严格按JFGF40-2004《公路沥青路面施工技术规范》要求实施。

附 注

1. 未加盖出图专用章及注册执业章图纸无效；
2. 本作品权益属典筑设计集团有限公司；
3. 不得擅取图纸尺寸施工；
4. 如有任何不详事宜，请在施工前与设计师会商。
5. 本图设计内容未经设计师许可不得在其它地方使用。

院出图专用章：
NADRI PERMISSION STAMP:

江苏省工程勘察设计出图专用章
典筑设计集团有限公司
资质证书 A232035061
编号
江苏省住房和城乡建设厅监制(A)
有效期至二〇二五年九月三十日

注册建筑师/工程师章：
REGISTERED ARCHITECT/ENGINEER'S AFFIX:

中华人民共和国一级注册建筑师
姓 名：任 毅
注册号：3203506-007
有效期：至2025年6月6日

典筑设计集团有限公司
工程设计证书编号:A232035061（建筑工程甲级）
Dianzhu Design Group Co., Ltd.
地址 Add.: 江苏省南京市建邺区天元路10号梅岭小市商业园2号楼607室
网址 Website: www.dianzhu.net.cn
邮箱 Email Address: dianzhu@qq.126.com
电话 Telephone: (+86)025-86621002

建设单位 CLIENT
句容市宝华镇华山村民委员会

工程名称 PROJECT TITLE
句容市宝华镇华山村宜居宜业和美乡村建设项目

图纸名称 DWG TITLE
琅琊大道东侧、张家村、青王村"吴家棚村道路总平面图

	实名 NAME TYPED	签名 SIGNATURE
批准 Approved	陈卫东	
审核 Examined	高 骞	
项目负责 Project Mgr.	胡晓琴	
专业负责 Job Mgr.	任 毅	
校对 Checked	刘晶晶	
设计 Design	高 爽	
制图 Drawn	高 爽	

设计编号 Job No.			
专业 Design Stage	建筑	图纸编号 Dwg No.	J103
设计阶段 Design Stage	施工图	比例 Scale	
版本 Rev.	0	日期 DATE	2025.06

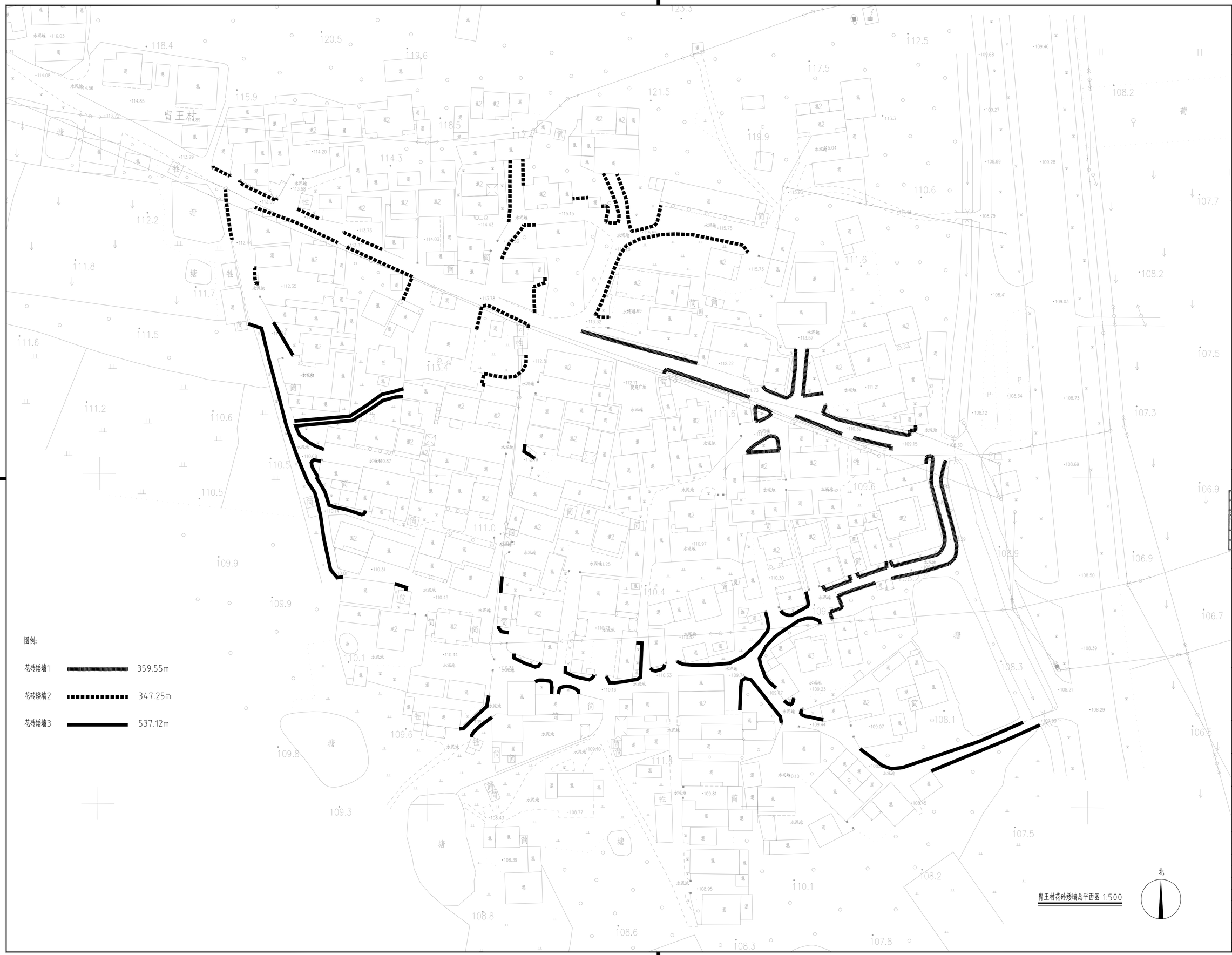

图例:

花砖矮墙1	▬▬▬▬▬▬	359.55m
花砖矮墙2	▬ ▬ ▬ ▬	347.25m
花砖矮墙3	▬▬▬▬▬▬	537.12m

胄王村花砖矮墙总平面图 1:500

附 注

1. 未加盖出图专用章及注册换业章图纸无效;
2. 本作品权益属典筑设计集团有限公司;
3. 不得复取图纸尺寸施工;
4. 如有任何不详事宜，请在施工前与设计师会商。
5. 本图设计内容未经设计师许可不得在其它地方使用。

院出图专用章:
NADRI PERMISSION STAMP:

江苏省工程勘察设计出图专用章
典筑设计集团有限公司
资质证书编号 A232035061
江苏省住房和城乡建设厅监制(A)
有效期至二〇二五年九月三十日

注册建筑师/工程师章:
REGISTERED ARCHITECT/ENGINEER'S AFFIX:

中华人民共和国一级注册建筑师
姓 名: 任 毅
注册号: 3203506-007
有效期: 至2025年6月6日

典筑设计集团有限公司
工程设计证书编号:A232035061(建筑工程甲级)
Dianzhu Design Group Co., Ltd.
地址 Add: 江苏省南京市建邺区天元路80号海峡大厦南区第5幢507室
网址 Website: www.dianzhu.net.cn
邮箱 Email Address: dianzhu@dp.126.com
电话 Telephone: (+86)025-86621002

建设单位 CLIENT

句容市宝华镇华山村民委员会

工程名称 PROJECT TITLE

句容市宝华镇华山村宜居宜业和美乡村建设项目

图纸名称 DWG TITLE

胄王村花砖矮墙总平面图

	实名 NAME TYPED	签名 SIGNATURE
批准 Approved	陈卫东	
审核 Examined	高 骞	
项目负责 Project Mgr.	胡晓琴	
专业负责 Job Mgr.	任 毅	
校对 Checked	刘晶晶	
设计 Design	高 爽	
制图 Drawn	高 爽	

设计编号 Job No.			
专业 Design Stage	建筑	图纸编号 Dwg No.	J201
设计阶段 Design Stage	施工图	比例 Scale	
版本 Rev.	0	日期 DATE	2025.06

附 注

1. 未加盖出图专用章及注册执业章图纸无效;
2. 本作品权益属典筑设计集团有限公司;
3. 不得量取图纸尺寸施工;
4. 如有任何不详事宜，请在施工前与设计师会商;
5. 本图设计内容未经设计师许可不得在其它地方使用。

院出图专用章:

江苏省工程勘察设计出图专用章
典筑设计集团有限公司
资质证书 A232035061
编号
江苏省住房和城乡建设厅监制(A)
有效期至二〇二五年九月三十日

注册建筑师/工程师章:
REGISTERED ARCHITECT/ENGINEER'S AFFIX:

中华人民共和国一级注册建筑师
姓 名: 任 毅
注册号: 3203506-007
有效期: 至2025年6月6日

典筑设计集团有限公司
工程设计证书编号:A232035061（建筑工程甲级）
Dianzhu Design Group Co., Ltd.

地址 Add: 江苏省徐州市经开区天湖路20号中海商业中心B区2-9楼1027室
网址 Website: www.dianzhu.net.cn
邮箱 Email Address: dianzhu@qq.126.com
电话 Telephone: (+86)025-86621002

建设单位 CLIENT

句容市宝华镇华山村民委员会

工程名称 PROJECT TITLE

句容市宝华镇华山村宜居宜业和美乡村建设项目

图纸名称 DWG TITLE

西谢花砖墙总平面图

	实名 NAME TYPED	签名 SIGNATURE
批准 Approved	陈卫东	
审核 Examined	高 辉	
项目负责 Project Mgr.	胡晓琴	
专业负责 Job Mgr.	任 毅	
校对 Checked	刘晶晶	
设计 Design	高 爽	
制图 Drawn	高 爽	

设计编号 Job No.			
专业 Design Stage	建筑	图纸编号 Dwg No.	J202
设计阶段 Design Stage	施工图	比例 Scale	
版本 Rev.	0	日期 DATE	2025.06

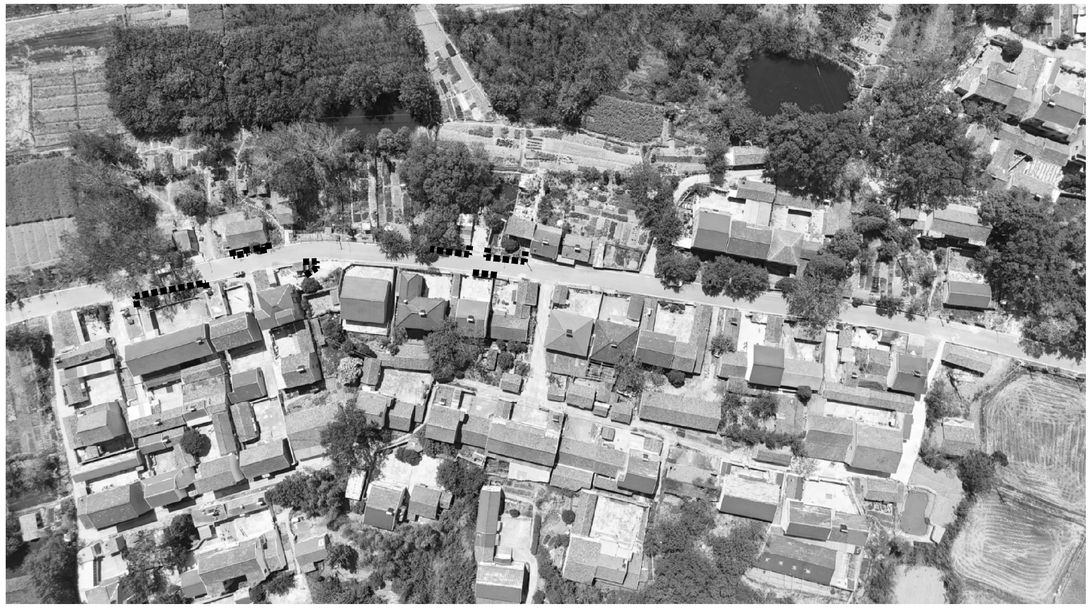

东葛盖村花砖矮墙总平图 1:500

北

图例:

花砖矮墙1 88.94m

花砖矮墙2 101.43m

花砖矮墙3 106.85m

附 注

1. 未加盖出图专用章及注册执业章图纸无效;
2. 本作品权益属典筑设计集团有限公司;
3. 不得复取图纸尺寸施工;
4. 如有任何不详事宜，请在施工前与设计师会商。
5. 本图设计内容未经设计师许可不得在其它地方使用。

院出图专用章:
NADRI PERMISSION STAMP:

江苏省工程勘察设计出图专用章
典筑设计集团有限公司
资质证书编号 A232035061
江苏省住房和城乡建设厅监制(A)
有效期至二〇二五年九月三十日

注册建筑师/工程师章:
REGISTERED ARCHITECT/ENGINEER'S AFFIX:

中华人民共和国一级注册建筑师
姓 名: 任 毅
注册号: 3203506-007
有效期: 至2025年6月6日

典筑设计集团有限公司
工程设计证书编号:A232035061(建筑工程甲级)
Dianzhu Design Group Co., Ltd.
地址 Add: 江苏省宜兴市城市天天商业大厦(市政府北侧)步行街北侧B区7楼
网址 Website: www.dianzhu.net.cn
邮箱 Email Address: dianzhu@vip.126.com
电话 Telephone: (+86)0225-86621002

建设单位 CLIENT

句容市宝华镇华山村民委员会

工程名称 PROJECT TITLE

句容市宝华镇华山村宜居宜业和美乡村建设项目

图纸名称 DWG TITLE

东葛盖村花砖矮墙总平面图

	实名 NAME TYPED	签名 SIGNATURE
批准 Approved	陈卫东	
审核 Examined	高 骞	
项目负责 Project Mgr.	胡晓琴	
专业负责 Job Mgr.	任 毅	
校对 Checked	刘晶晶	
设计 Design	高 爽	
制图 Drawn	高 爽	
设计编号 Job No.		
专业 Design Stage	建筑	图纸编号 Dwg No. J203
设计阶段 Design Stage	施工图	比例 Scale
版本 Rev.	0	日期 DATE 2025.06

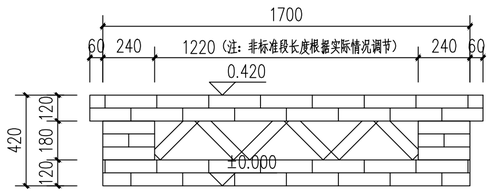

花砖矮墙1立面大样 1:20

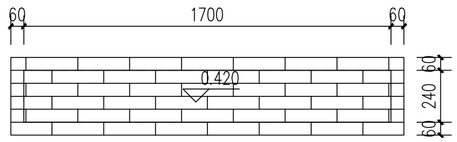

花砖矮墙1平面大样 1:20

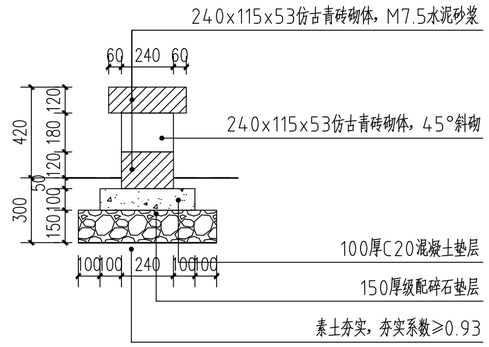

花砖矮墙1剖面大样 1:20

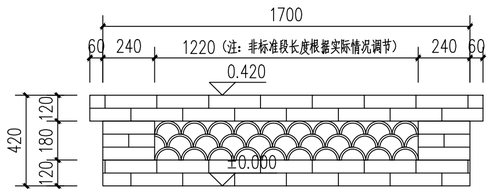

花砖矮墙2立面大样 1:20

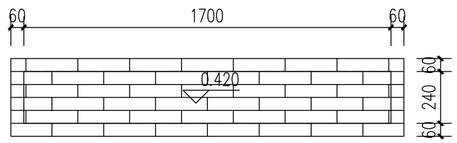

花砖矮墙2平面大样 1:20

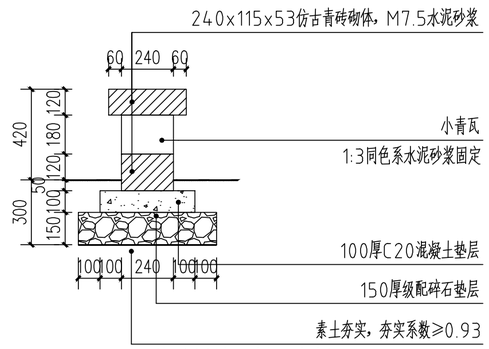

花砖矮墙2剖面大样 1:20

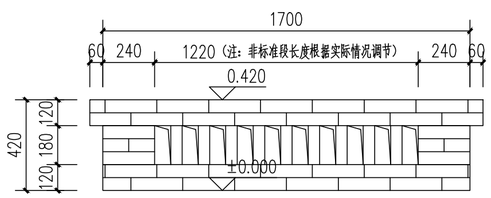

花砖矮墙3立面大样 1:20

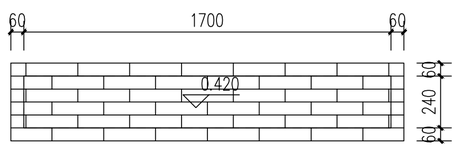

花砖矮墙3平面大样 1:20

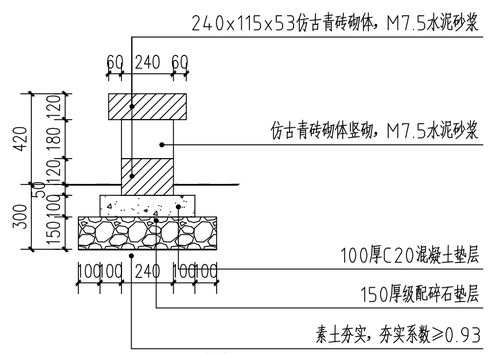

花砖矮墙3剖面大样 1:20

附 注

1. 未加盖出图专用章及注册执业章图纸无效；
2. 本作品权益属典筑设计集团有限公司；
3. 不得量取图纸尺寸施工；
4. 如有任何不详事宜，请在施工前与设计师会商。
5. 本图设计内容未经设计师许可不得在其它地方使用。

院出图专用章：
NADRI PERMISSION STAMP:

江苏省工程勘察设计出图专用章
典筑设计集团有限公司
资质证书编号 A232035061
江苏省住房和城乡建设厅监制(A)
有效期至二〇二五年九月三十日

注册建筑师/工程师章：
REGISTERED ARCHITECT/ENGINEER'S AFFIX:

中华人民共和国一级注册建筑师
姓 名：任 毅
注册号：3203506-007
有效期：至2025年6月6日

典筑设计集团有限公司
工程设计证书编号：A232035061（建筑工程甲级）
Dianzhu Design Group Co., Ltd.
地址 Add：江苏省南京市建邺区双闸路98号海峡实业科技园5号楼807室
网址 Website: www.dianzhu.net.cn
邮箱 Email Address: dianzhu@vip.126.com
电话 Telephone: (+86)025-86621002

建设单位 CLIENT
句容市宝华镇华山村民委员会

工程名称 PROJECT TITLE
句容市宝华镇华山村宜居宜业和美乡村建设项目

图纸名称 DWG TITLE
花砖矮墙详图

	实名 NAME TYPED	签名 SIGNATURE
批准 Approved	陈卫东	
审核 Examined	高骞	
项目负责 Project Mgr.	胡晓琴	
专业负责 Job Mgr.	任毅	
校对 Checked	刘晶晶	
设计 Design	高爽	
制图 Drawn	高爽	
设计编号 Job No.		

专业 Design Stage	建筑	图纸编号 Dwg No.	J204
设计阶段 Design Stage	施工图	比例 Scale	
版本 Rev.	0	日期 DATE	2025.06

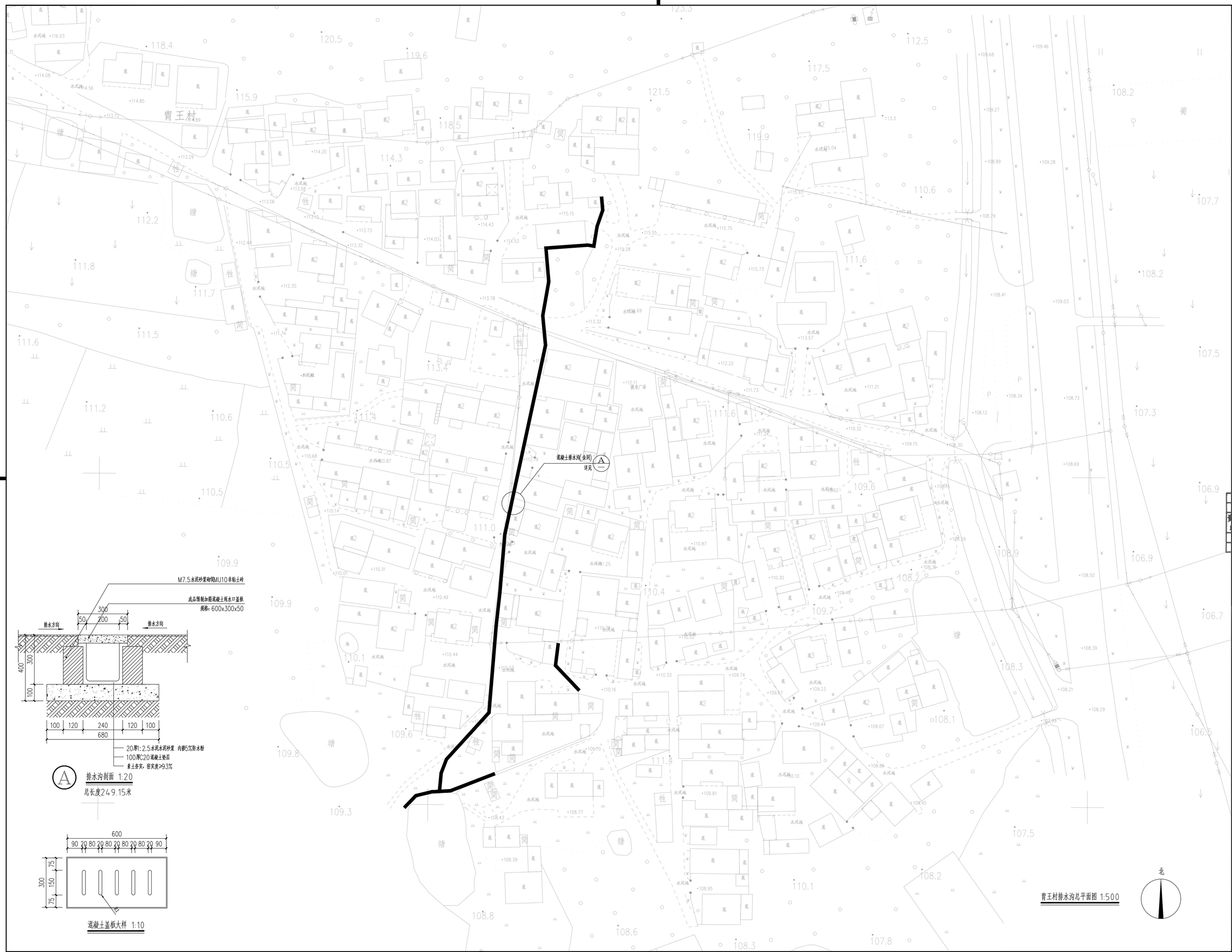

A 排水沟剖面 1:20

总长度249.15米

混凝土盖板大样 1:10

胄王村排水沟总平面图 1:500

附 注

1. 未加盖出图专用章及注册执业章图纸无效；
2. 本作品权益属典筑设计集团有限公司；
3. 不得量取图纸尺寸施工；
4. 如有任何不详事宜，请在施工前与设计师会商。
5. 本图设计内容未经设计师许可不得在其它地方使用。

院出图专用章：
NADRI PERMISSION STAMP:

江苏省工程勘察设计出图专用章
典筑设计集团有限公司
资质证书编号 A232035061
江苏省住房和城乡建设厅监制(A)
有效期至二〇二五年九月三十日

注册建筑师/工程师章：
REGISTERED ARCHITECT/ENGINEER'S AFFIX:

中华人民共和国一级注册建筑师
姓 名：任 毅
注册号：3203506-007
有效期：至2025年6月6日

典筑设计集团有限公司
工程设计证书编号:A232035061（建筑工程甲级）
Dianzhu Design Group Co., Ltd.
地址 Add：江苏省南京市建邺区天元路68号中海城市广场南京市建邺区天元路68号B607室
网址 Website: www.dianzhu.net.cn
邮箱 Email Address: dianzhu@qq.126.com
电话 Telephone: (+86)025-86621002

建设单位 CLIENT

句容市宝华镇华山村民委员会

工程名称 PROJECT TITLE

句容市宝华镇华山村宜居宜业和美乡村建设项目

图纸名称 DWG TITLE

胄王村排水沟总平面图

	实名 NAME TYPED	签名 SIGNATURE
批准 Approved	陈卫东	
审核 Examined	高 骞	
项目负责 Project Mgr.	胡晓琴	
专业负责 Job Mgr.	任 毅	
校对 Checked	刘晶晶	
设计 Design	高 爽	高爽
制图 Drawn	高 爽	高爽

设计编号 Job No.			
专业 Design Stage	建筑	图纸编号 Dwg No.	J301
设计阶段 Design Stage	施工图	比例 Scale	
版本 Rev.	0	日期 DATE	2025.06

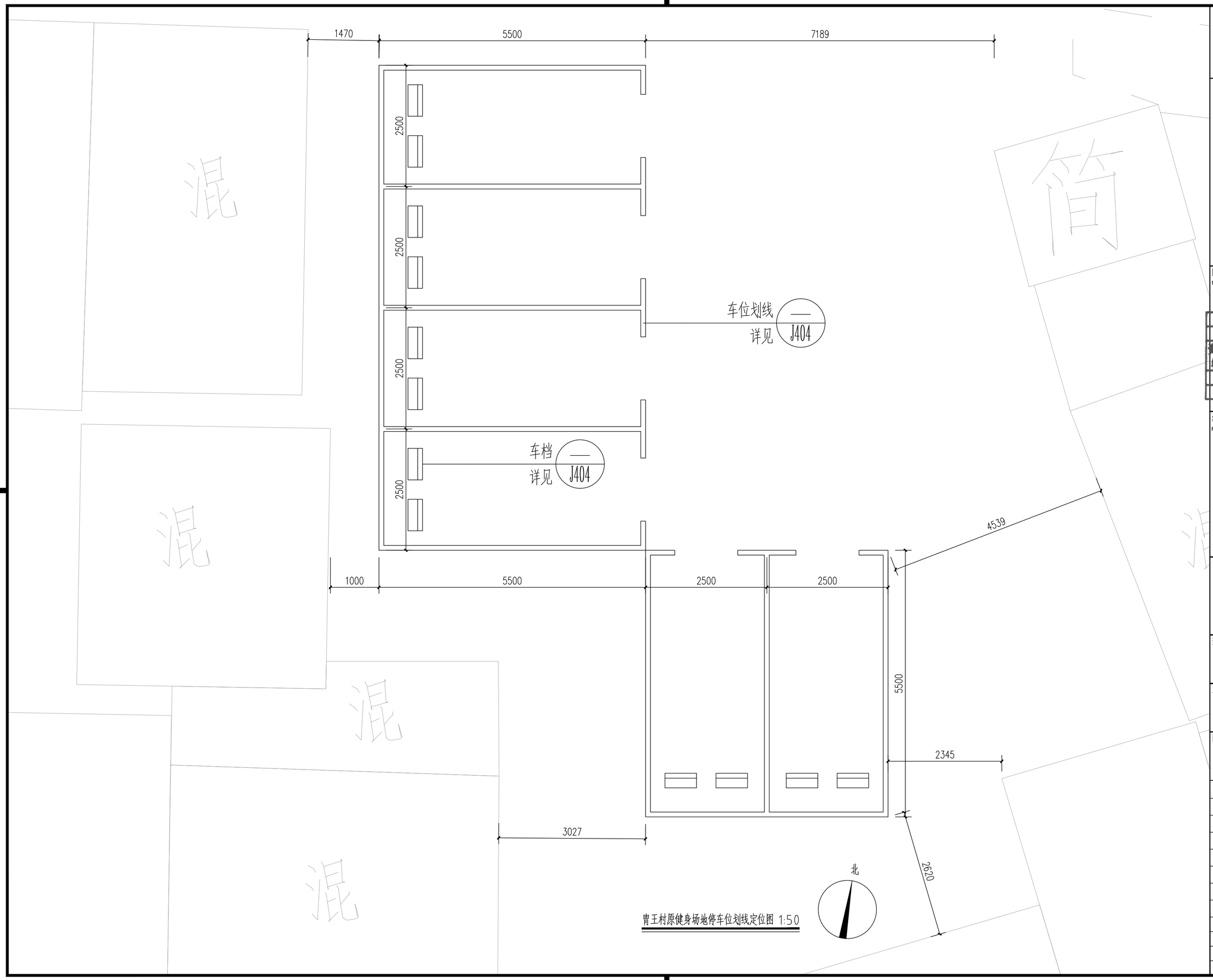

胄王村原健身场地停车位划线定位图 1:50

附 注
1. 未加盖出图专用章及注册执业章图纸无效;
2. 本作品权益属典筑设计集团有限公司;
3. 不得量取图纸尺寸施工;
4. 如有任何不详事宜，请在施工前与设计师会商。
5. 本图设计内容未经设计师许可不得在其它地方使用。

院出图专用章:
NADRI PERMISSION STAMP:

江苏省工程勘察设计出图专用章
典筑设计集团有限公司
资质证书编号 A232035061
江苏省住房和城乡建设厅监制(A)
有效期至二〇二五年九月三十日

注册建筑师/工程师章:
REGISTERED ARCHITECT/ENGINEER'S AFFIX:

中华人民共和国一级注册建筑师
姓 名: 任 毅
注册号: 3203506-007
有效期: 至2025年6月6日

典筑设计集团有限公司
工程设计证书编号:A232035061(建筑工程甲级)
Dianzhu Design Group Co., Ltd.
地址 Add: 江苏省南京市建邺区双闸路98号海峡农业科技园5号楼507室
网址 Website: www.dianzhu.net.cn
邮箱 Email Address: dianzhu@vip.126.com
电话 Telephone: (+86)025-86621002

建设单位 CLIENT
句容市宝华镇华山村民委员会

工程名称 PROJECT TITLE
句容市宝华镇华山村宜居宜业和美乡村建设项目

图纸名称 DWG TITLE
胄王村原健身场地停车位划线定位图

	实 名 NAME TYPED	签 名 SIGNATURE
批 准 Approved	陈 卫 东	
审 核 Examined	高 骞	
项目负责 Project Mgr.	胡 晓 琴	
专业负责 Job Mgr.	任 毅	
校 对 Checked	刘 晶 晶	
设 计 Design	高 爽	
制 图 Drawn	高 爽	
设计编号 Job No.		
专 业 Design Stage	建筑	图纸编号 Dwg No. J401
设计阶段 Design Stage	施工图	比 例 Scale
版 本 Rev.	0	日 期 DATE 2025.06

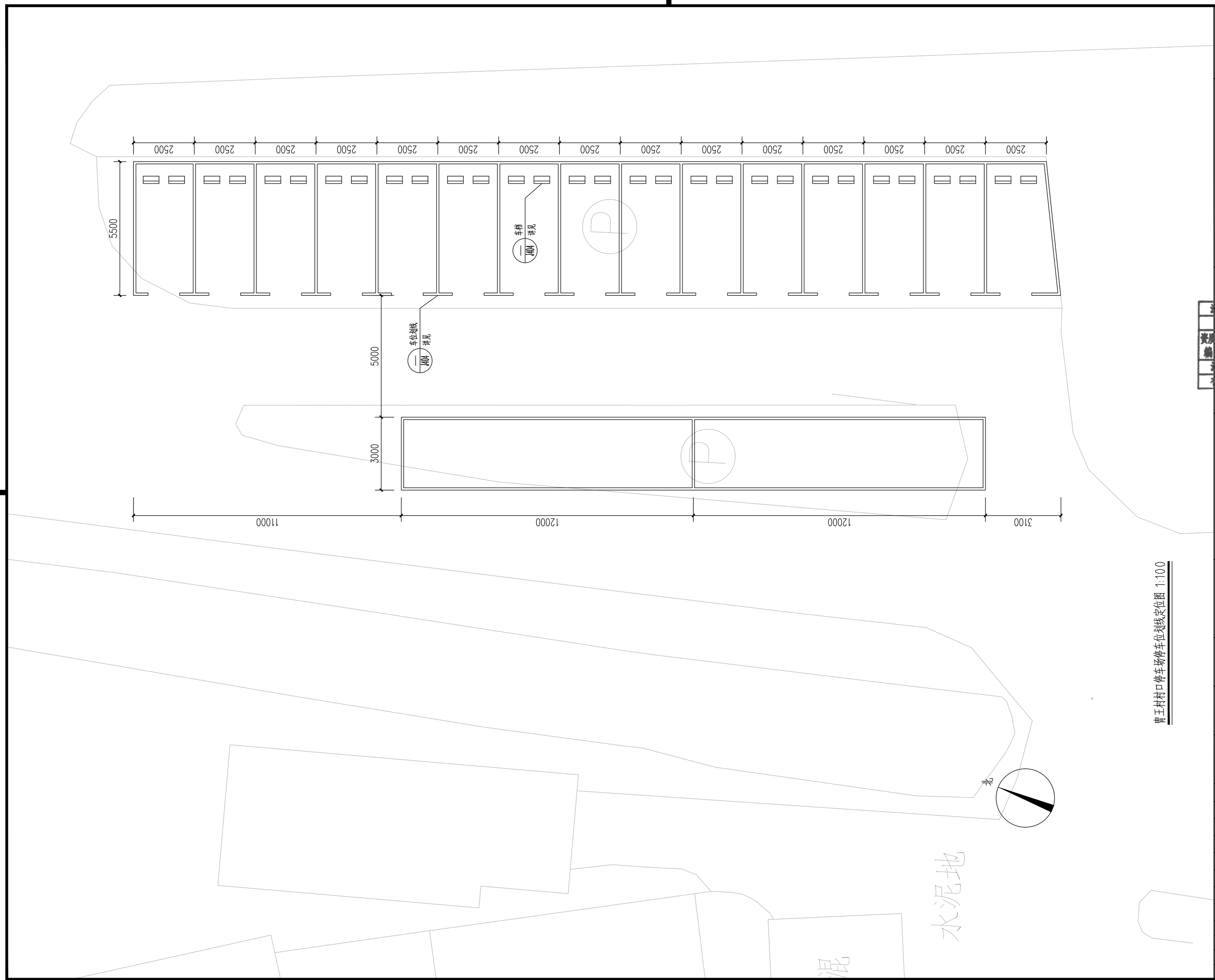

曹王村村口停车场停车位划线定位图 1:100

附 注

1. 未加盖出图专用章及注册执业章图纸无效；
2. 本作品权益属典筑设计集团有限公司；
3. 不得量取图纸尺寸施工；
4. 如有任何不详事宜，请在施工前与设计师会商。
5. 本图设计内容未经设计师许可不得在其它地方使用。

院出图专用章：
NADRI PERMISSION STAMP:

江苏省工程勘察设计出图专用章
典筑设计集团有限公司
资质证书编号 A232035061
江苏省住房和城乡建设厅监制(A)
有效期至二〇二五年九月三十日

注册建筑师/工程师章：
REGISTERED ARCHITECT/ENGINEER'S AFFIX:

中华人民共和国一级注册建筑师
姓 名：任 毅
注册号：3203506-007
有效期：至2025年6月6日

典筑设计集团有限公司
工程设计证书编号：A232035061（建筑工程甲级）
Dianzhu Design Group Co., Ltd.
地址 Add：江苏省南京市建邺区凤翔路98号海峡云谷科技园5号楼607室
网址 Website: www.dianzhu.net.cn
邮箱 Email Address: dianzhu@vip.126.com
电话 Telephone: (+86)025-86621002

建设单位 CLIENT

句容市宝华镇华山村民委员会

工程名称 PROJECT TITLE

句容市宝华镇华山村宜居宜业和美乡村建设项目

图纸名称 DWG TITLE

曹王村村口停车场停车位划线定位图

	实名 NAME TYPED	签名 SIGNATURE
批准 Approved	陈卫东	
审核 Examined	高骞	
项目负责 Project Mgr.	胡晓琴	
专业负责 Job Mgr.	任毅	
校对 Checked	刘晶晶	
设计 Design	高爽	
制图 Drawn	高爽	
设计编号 Job No.		

专业 Design Stage	建筑	图纸编号 Dwg No.	J402
设计阶段 Design Stage	施工图	比例 Scale	
版本 Rev.	0	日期 DATE	2025.06

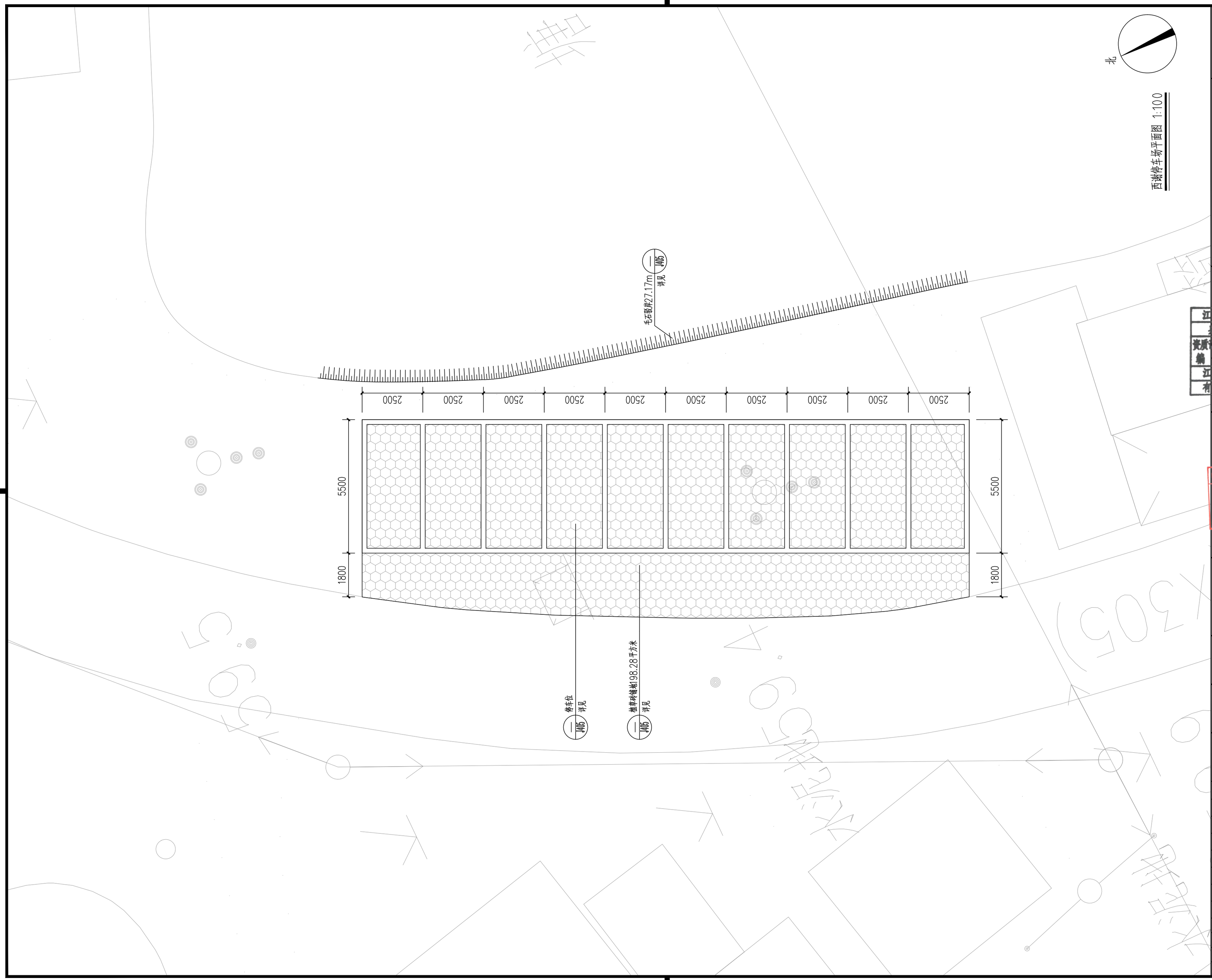

西谢停车场平面图 1:100

附 注

1. 未加盖出图专用章及注册执业章图纸无效；
2. 本作品权益属典筑设计集团有限公司；
3. 不得量取图纸尺寸施工；
4. 如有任何不详事宜，请在施工前与设计师会商。
5. 本图设计内容未经设计师许可不得在其它地方使用。

院出图专用章：
NADRI PERMISSION STAMP:

江苏省工程勘察设计出图专用章
典筑设计集团有限公司
资质证书编号 A232035061
江苏省住房和城乡建设厅监制(A)
有效期至二〇二五年九月三十日

注册建筑师/工程师章：
REGISTERED ARCHITECT/ENGINEER'S AFFIX:

中华人民共和国一级注册建筑师
姓 名：任 毅
注册号：3203506-007
有效期：至2025年6月6日

典筑设计集团有限公司
工程设计证书编号：A232035061（建筑工程甲级）
Dianzhu Design Group Co., Ltd.
地址 Add：江苏省南京市建邺区双闸路98号海峡云谷科技园5号楼607室
网址 Website: www.dianzhu.net.cn
邮箱 Email Address: dianzhu@vip.126.com
电话 Telephone: (+86)025-86621002

建设单位 CLIENT

句容市宝华镇华山村民委员会

工程名称 PROJECT TITLE

句容市宝华镇华山村宜居宜业和美乡村建设项目

图纸名称 DWG TITLE

西谢停车场平面图

	实名 NAME TYPED	签名 SIGNATURE
批准 Approved	陈卫东	
审核 Examined	高 骞	
项目负责 Project Mgr.	胡晓琴	
专业负责 Job Mgr.	任 毅	
校对 Checked	刘晶晶	
设计 Design	高 爽	
制图 Drawn	高 爽	

设计编号 Job No.			
专业 Design Stage	建筑	图纸编号 Dwg No.	J403
设计阶段 Design Stage	施工图	比例 Scale	
版本 Rev.	0	日期 DATE	2025.06

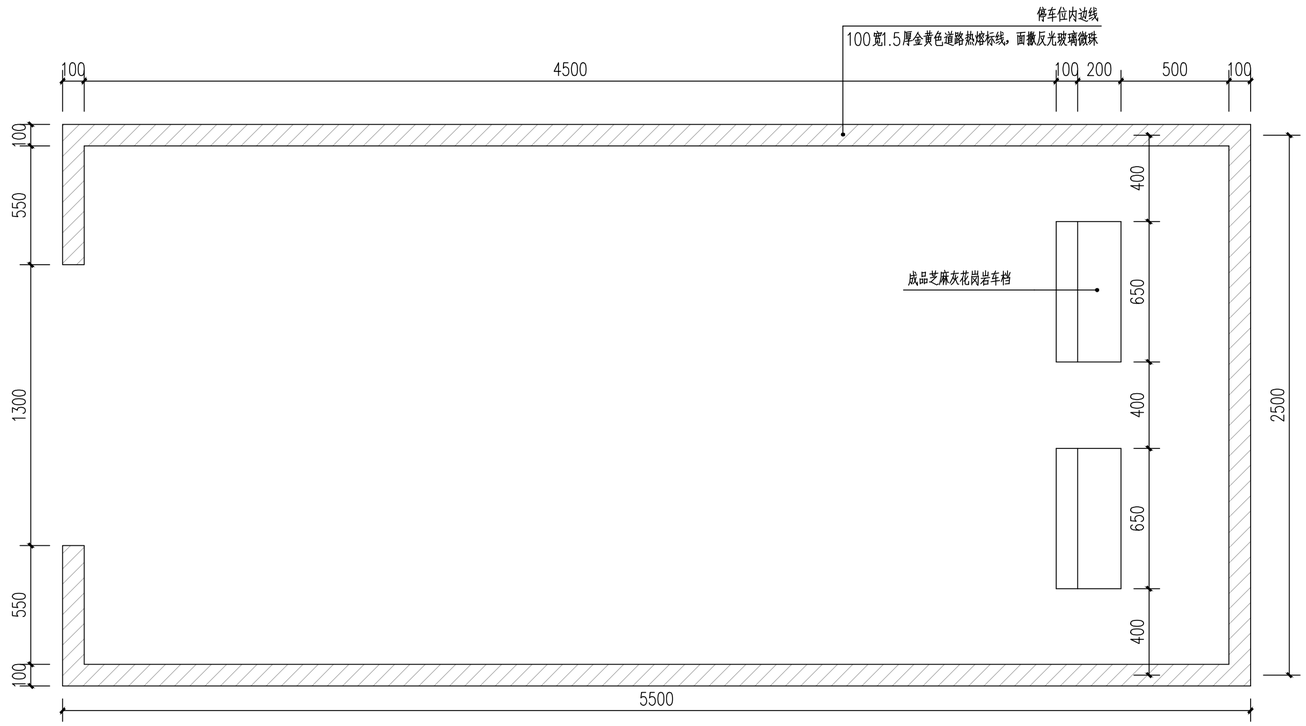

停车位划线示意图 1:20

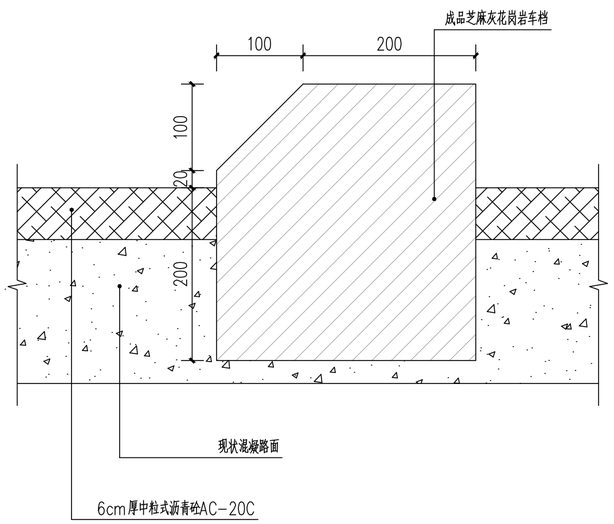

车档大样图 1:5

热熔划线施工要求：

1、施工基面含水率小于5%；

2、清理场地，清除灰尘、沙土、表面浮浆等；

3、根据施工图纸车位尺寸放线，用专用分色纸黏贴施工涂刷区域；

4、滚涂热熔划线底漆；

5、进行热熔划线（热熔划线中含有15%以上玻璃微珠，面撒5%以上玻璃微珠，反光度达到国标《道路交通与标线》要求）；

6、清理分色纸，成品保护。

附 注

1.未加盖出图专用章及注册执业章图纸无效；
2.本作品权益属典筑设计集团有限公司；
3.不得量取图纸尺寸施工；
4.如有任何不详事宜，请在施工前与设计师会商。
5.本图设计内容未经设计师许可不得在其它地方使用。

院出图专用章：
NADRI PERMISSION STAMP:

江苏省工程勘察设计出图专用章
典筑设计集团有限公司
资质证书编号 A232035061
江苏省住房和城乡建设厅监制(A)
有效期至二〇二五年九月三十日

注册建筑师/工程师章：
REGISTERED ARCHITECT/ENGINEER'S AFFIX:

中华人民共和国一级注册建筑师
姓 名：任 毅
注册号：3203506-007
有效期：至2025年6月6日

典筑设计集团有限公司
工程设计证书编号:A232035061（建筑工程甲级）
Dianzhu Design Group Co., Ltd.
地址 Add：江苏省南京市建邺区双闸路98号海峡文创科技园5号楼807室
网址 Website: www.dianzhu.net.cn
邮箱 Email Address: dianzhu@vip.126.com
电话 Telephone: (+86)025-86621002

建设单位 CLIENT
句容市宝华镇华山村民委员会

工程名称 PROJECT TITLE
句容市宝华镇华山村宜居宜业和美乡村建设项目

图纸名称 DWG TITLE
停车位划线大样

	实名 NAME TYPED	签名 SIGNATURE
批准 Approved	陈卫东	
审核 Examined	高骞	
项目负责 Project Mgr.	胡晓琴	
专业负责 Job Mgr.	任毅	
校对 Checked	刘晶晶	
设计 Design	高爽	
制图 Drawn	高爽	
设计编号 Job No.		

专业 Design Stage	建筑	图纸编号 Dwg No.	J404
设计阶段 Design Stage	施工图	比例 Scale	
版本 Rev.	0	日期 DATE	2025.06

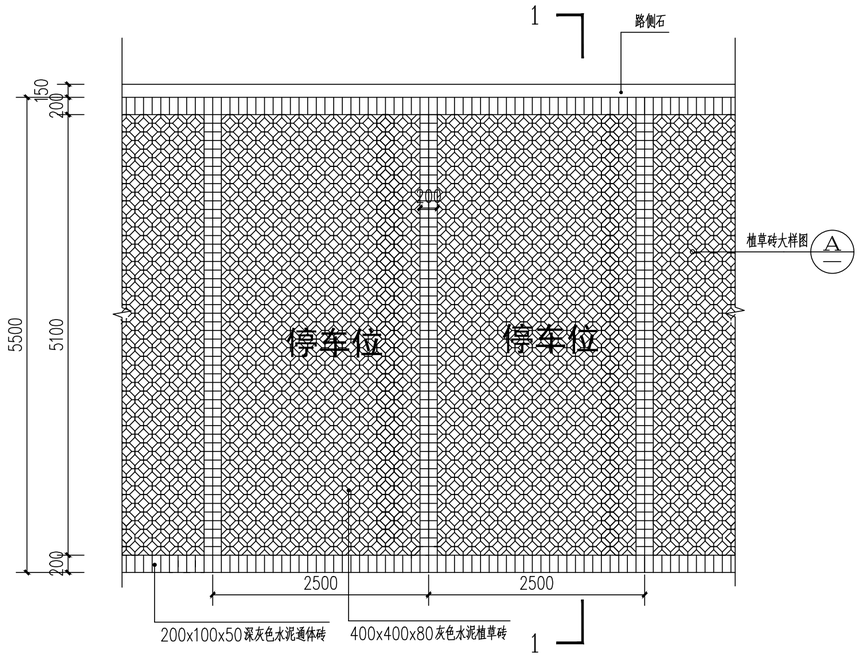

① 停车位平面图 1:50

停车位参考图片

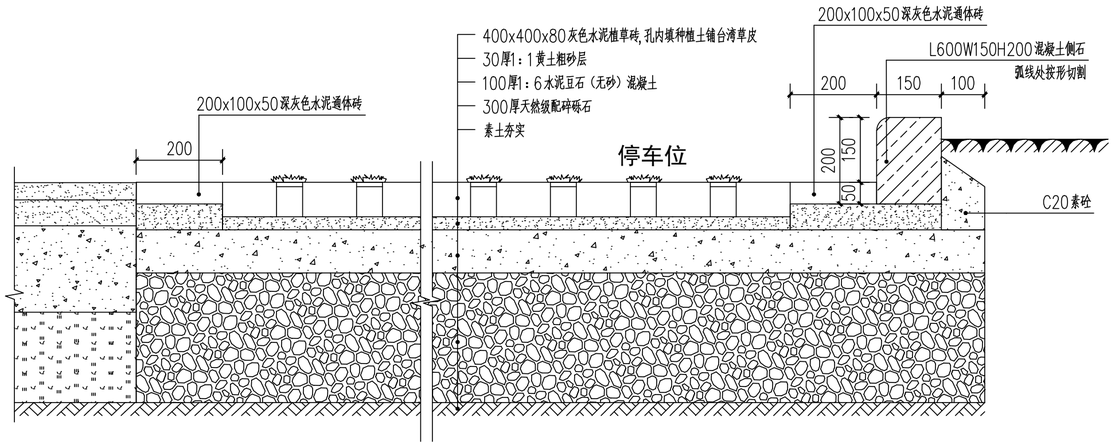

1-1剖面图 1:10

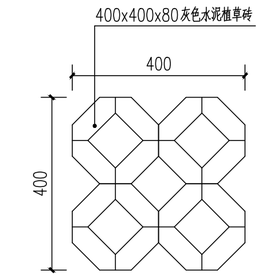

A 植草砖大样图 1:10

附 注
1. 未加盖出图专用章及注册执业章图纸无效;
2. 本作品权益属典筑设计集团有限公司;
3. 不得量取图纸尺寸施工;
4. 如有任何不详事宜，请在施工前与设计师会商。
5. 本图设计内容未经设计师许可不得在其它地方使用。

院出图专用章:
NADRI PERMISSION STAMP:

江苏省工程勘察设计出图专用章
典筑设计集团有限公司
资质证书编号 A232035061
江苏省住房和城乡建设厅监制(A)
有效期至二〇二五年九月三十日

注册建筑师/工程师章:
REGISTERED ARCHITECT/ENGINEER'S AFFIX:

中华人民共和国一级注册建筑师
姓 名: 任 毅
注册号: 3203506-007
有效期: 至2025年6月6日

典筑设计集团有限公司
工程设计证书编号:A232035061(建筑工程甲级)
Dianzhu Design Group Co., Ltd.
地址 Add:江苏省南京市建邺区双闸路98号海峡尖谷科技园5号楼807室
网址 Website: www.dianzhu.net.cn
邮箱 Email Address: dianzhu@vip.126.com
电话 Telephone: (+86)025-86621002

建设单位 CLIENT
句容市宝华镇华山村民委员会

工程名称 PROJECT TITLE
句容市宝华镇华山村宜居宜业和美乡村建设项目

图纸名称 DWG TITLE
植草砖停车位大样

	实名 NAME TYPED	签名 SIGNATURE
批准 Approved	陈卫东	
审核 Examined	高 骞	
项目负责 Project Mgr.	胡晓琴	
专业负责 Job Mgr.	任 毅	
校对 Checked	刘晶晶	
设计 Design	高 爽	
制图 Drawn	高 爽	
设计编号 Job No.		
专业 Design Stage	建筑	图纸编号 Dwg No. J405
设计阶段 Design Stage	施工图	比例 Scale
版本 Rev.	0	日期 DATE 2025.06

一、 一般说明

1. 本工程图面尺寸除标高以米为单位外，其余均以毫米为单位。
2. 本图适用于一般地区厂矿道路和工业及民用建筑场地的挡土墙。不适用于特殊土地（如盐渍土、膨胀土、湿陷性黄土、永冻土等）和病害地区（如浸水区、地震设防区、滑坡区、泥石流区等）。
3. 本工程设计和施工遵循如下规范：
   《砌体结构设计规范》
   《建筑地基基础设计规范》
   《建筑结构荷载规范》
   《混凝土结构设计规范》
   《构筑物抗震设计规范》
   《公路工程抗震设计规范》
   《建筑地基基础工程施工质量验收规范》
   《砌体工程施工质量验收规范》
   《混凝土结构工程施工质量验收规范》

二、 材料

1. 墙高<6m，墙身及基础M7.5水泥砂浆砌MU30毛石。
2. 墙顶用1：3水泥砂浆抹成5%外斜护顶，厚度不小于30。
3. 外露面用M7.5砂浆勾缝。
4. 尽可选能用较大的和表面较平的毛石砌筑，其最小厚度为150。

三、 施工要求

1. 为排出墙后积水，须设置泄水孔。孔眼尺寸一般为100*150方孔，孔眼间距2～3m，上下左右交错设置，最下一排泄水孔的出水口应高出地面≥200。
2. 墙顶有山坡时，应在坡脚设置截水沟，以截地表水。可能时，结合使用要求作墙顶封闭处理（如三合土地面等），或夯实填土顶面和地表松土，以减少地表下渗。
3. 为防止泄水孔堵塞，在泄水孔进口处设置反滤层，反滤层必须用透水性材料（如卵石、砂砾石等），为防止积水渗入基础，需在最低排泄水孔下部，夯填至少300厚的粘土隔水层。
4. 结合地质情况及墙高墙身断面的变化情况，需设置沉降缝，为减少砌体硬化后收缩和温度变化等而产生裂缝，需设置伸缩缝，沉降伸缩缝10～20m设置一道，缝宽20～30，缝中填塞沥青麻筋、沥青板或其它有弹性的防水材料，沿内外顶三方填塞深度不小于150。
5. 修建在土质地基上的挡土墙，应置于老土上，不应放在软土、松土或未经处理的回填土上。一般埋深不小于1.0m。对冻胀类土应在冻结线下不小于0.25m。
6. 挡土墙为滑动稳定控制时，一般基低设计成逆坡。施工时，逆坡必须严格符合设计要求，以保证抗滑稳定。
7. 基底力求粗糙，对粘性土地基和基底潮湿时，应夯填50厚砂石垫层。
8. 墙基沿纵向有斜坡时，基底纵坡不陡于5%，当纵坡陡于5%时，应将基底做成台阶式。
9. 砌筑挡土墙时，要分层错缝砌筑，基顶及墙趾台阶转折处，不得做成垂直通缝，砂浆水灰比必须符合要求，并填塞饱满。
10. 施工前要作好地面排水，保持基坑干燥，岩石基坑应使基础砌体紧靠基坑侧壁，使其与岩层结为整体。
11. 墙身砌出地面后，基坑必须及时回填夯实，并做成不小于5%的向外流水坡，以免积水下渗，影响墙身稳定。
12. 墙后原地面横坡陡于1：5时，应先处理填方基底（铲除草皮，开挖台阶等）再填土，以免填方沿原地面滑动。
13. 墙后填土必须分层夯实，仰斜式挡土墙，当砌体强度达到设计强度的70%时，应立即进行填土并分层夯实，注意墙身不要受到夯击影响，以保证施工过程中自身的稳定。
14. 墙后填土宜选择透水性较强的填料，当采用粘性土作为填料时，宜掺入适量的石块，在季节性冻土地区，墙后填土应选用非冻胀性填料，如：炉渣、碎石、粗砂等。

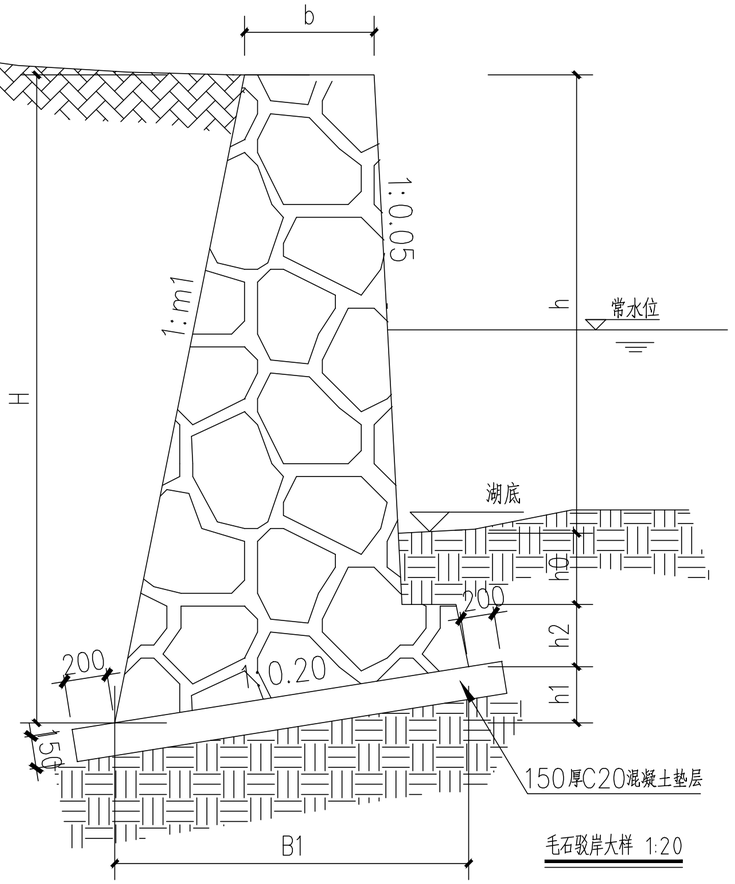

毛石驳岸大样 1:20

毛石驳岸截面尺寸表

单位：mm

编号	挡墙形式	墙高H	墙两侧高差h	h1	h2	h0	b	B1	b2	m1	标高A(M)	标高B(M)	基底压力设计值(kPa)
毛石挡墙—2.5	俯斜式	2210	1000	280	430	500	500	1400	270	0.20	湖底标高	硬质地面完成面标高	130

附 注
1. 未加盖出图专用章及注册执业章图纸无效；
2. 本作品权益属典筑设计集团有限公司；
3. 不得量取图纸尺寸施工；
4. 如有任何不详事宜，请在施工前与设计师会商。
5. 本图设计内容未经设计师许可不得在其它地方使用。

院出图专用章：
NADRI PERMISSION STAMP:

江苏省工程勘察设计出图专用章
典筑设计集团有限公司
资质证书编号 A232035061
江苏省住房和城乡建设厅监制(A)
有效期至二〇二五年九月三十日

注册建筑师/工程师章：
REGISTERED ARCHITECT/ENGINEER'S AFFIX:

中华人民共和国一级注册建筑师
姓 名：任 毅
注册号：3203506-007
有效期：至2025年6月6日

典筑设计集团有限公司
工程设计证书编号：A232035061（建筑工程甲级）
Dianzhu Design Group Co., Ltd.
地址 Add：江苏省南京市建邺区双闸路98号海峡农谷科技园5号楼507室
网址 Website: www.dianzhu.net.cn
邮箱 Email Address: dianzhu@vip.126.com
电话 Telephone: (+86)025-86621002

建设单位 CLIENT
句容市宝华镇华山村民委员会

工程名称 PROJECT TITLE
句容市宝华镇华山村宜居宜业和美乡村建设项目

图纸名称 DWG TITLE
停车场毛石挡墙大样

	实名 NAME TYPED	签名 SIGNATURE
批准 Approved	陈卫东	
审核 Examined	高 骞	
项目负责 Project Mgr.	胡晓琴	
专业负责 Job Mgr.	任 毅	
校对 Checked	刘晶晶	
设计 Design	高 爽	
制图 Drawn	高 爽	
设计编号 Job No.		
专业 Design Stage	建筑	图纸编号 Dwg No. J406
设计阶段 Design Stage	施工图	比例 Scale
版本 Rev.	0	日期 DATE 2025.06

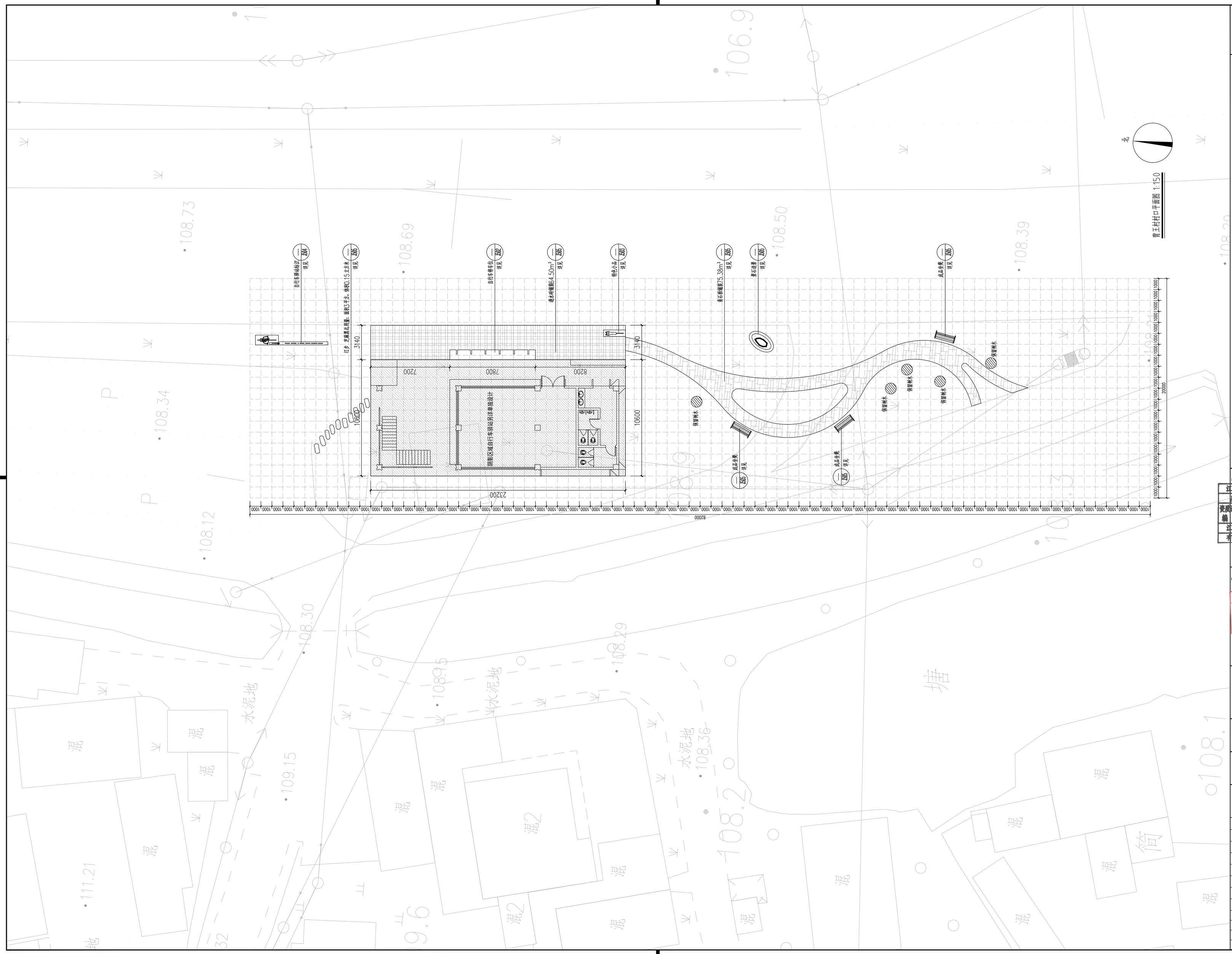

附 注

1. 未加盖出图专用章及注册执业章图纸无效；
2. 本作品权益属典筑设计集团有限公司；
3. 不得基取图纸尺寸施工；
4. 如有任何不详事宜，请在施工前与设计师会商。
5. 本图设计内容未经设计师许可不得在其它地方使用。

院出图专用章：
NADRI PERMISSION STAMP:

江苏省工程勘察设计出图专用章
典筑设计集团有限公司
资质证书编号 A232035061
江苏省住房和城乡建设厅监制(A)
有效期至二〇二五年九月三十日

注册建筑师/工程师章：
REGISTERED ARCHITECT/ENGINEER'S AFFIX:

中华人民共和国一级注册建筑师
姓 名：任 毅
注册号：3203506-007
有效期：至2025年6月6日

典筑设计集团有限公司
工程设计证书编号：A232035061（建筑工程甲级）
Dianzhu Design Group Co., Ltd.
地址 Add：江苏省南京市建邺区天元路68号海峡大厦中区北区第5幢507室
网址 Website: www.dianzhu.net.cn
邮箱 Email Address: dianzhu@vip.126.com
电话 Telephone: (+86)025-86621002

建设单位 CLIENT

句容市宝华镇华山村民委员会

工程名称 PROJECT TITLE

句容市宝华镇华山村宜居宜业和美乡村建设项目

图纸名称 DWG TITLE

青王村村口平面图

	实名 NAME TYPED	签名 SIGNATURE
批准 Approved	陈卫东	
审核 Examined	高 骞	
项目负责 Project Mgr.	胡晓琴	
专业负责 Job Mgr.	任 毅	
校对 Checked	刘晶晶	
设计 Design	高 爽	
制图 Drawn	高 爽	

设计编号 Job No.			
专业 Design Stage	建筑	图纸编号 Dwg No.	J501
设计阶段 Design Stage	施工图	比例 Scale	
版本 Rev.	0	日期 DATE	2025.06

自行车停车位A－A剖面图 1:10

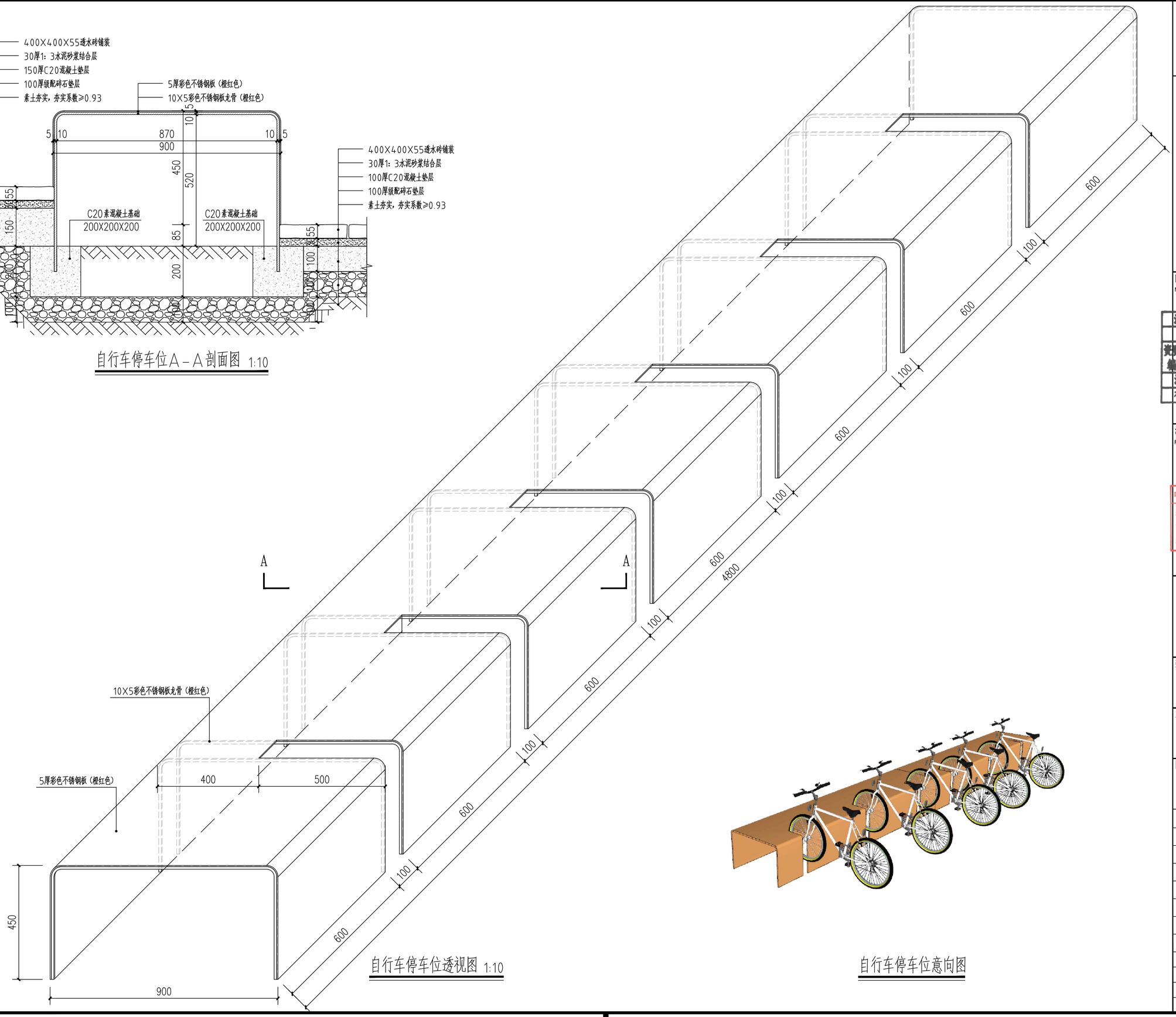

自行车停车位透视图 1:10

自行车停车位意向图

附 注

1. 未加盖出图专用章及注册执业章图纸无效；
2. 本作品权益属典筑设计集团有限公司；
3. 不得量取图纸尺寸施工；
4. 如有任何不详事宜，请在施工前与设计师会商。
5. 本图设计内容未经设计师许可不得在其它地方使用。

院出图专用章：
NADRI PERMISSION STAMP:

江苏省工程勘察设计出图专用章
典筑设计集团有限公司
资质证书编号 A232035061
江苏省住房和城乡建设厅监制(A)
有效期至二〇二五年九月三十日

注册建筑师/工程师章：
REGISTERED ARCHITECT/ENGINEER'S AFFIX:

中华人民共和国一级注册建筑师
姓 名：任 毅
注册号：3203506-007
有效期：至2025年6月6日

典筑设计集团有限公司
工程设计证书编号：A232035061（建筑工程甲级）
Dianzhu Design Group Co., Ltd.
地址 Add：江苏省南京市建邺区双闸路98号海峡农谷科技园5号楼507室
网址 Website: www.dianzhu.net.cn
邮箱 Email Address: dianzhu@vip.126.com
电话 Telephone: (+86)025-86621002

建设单位 CLIENT
句容市宝华镇华山村民委员会

工程名称 PROJECT TITLE
句容市宝华镇华山村宜居宜业和美乡村建设项目

图纸名称 DWG TITLE
胄王村村口自行车停车位大样

	实 名 NAME TYPED	签 名 SIGNATURE
批 准 Approved	陈 卫 东	
审 核 Examined	高 骞	
项目负责 Project Mgr.	胡 晓 琴	
专业负责 Job Mgr.	任 毅	
校 对 Checked	刘 晶 晶	
设 计 Design	高 爽	
制 图 Drawn	高 爽	

设计编号 Job No.			
专 业 Design Stage	建筑	图纸编号 Dwg No.	J502
设计阶段 Design Stage	施工图	比 例 Scale	
版 本 Rev.	0	日 期 DATE	2025.06

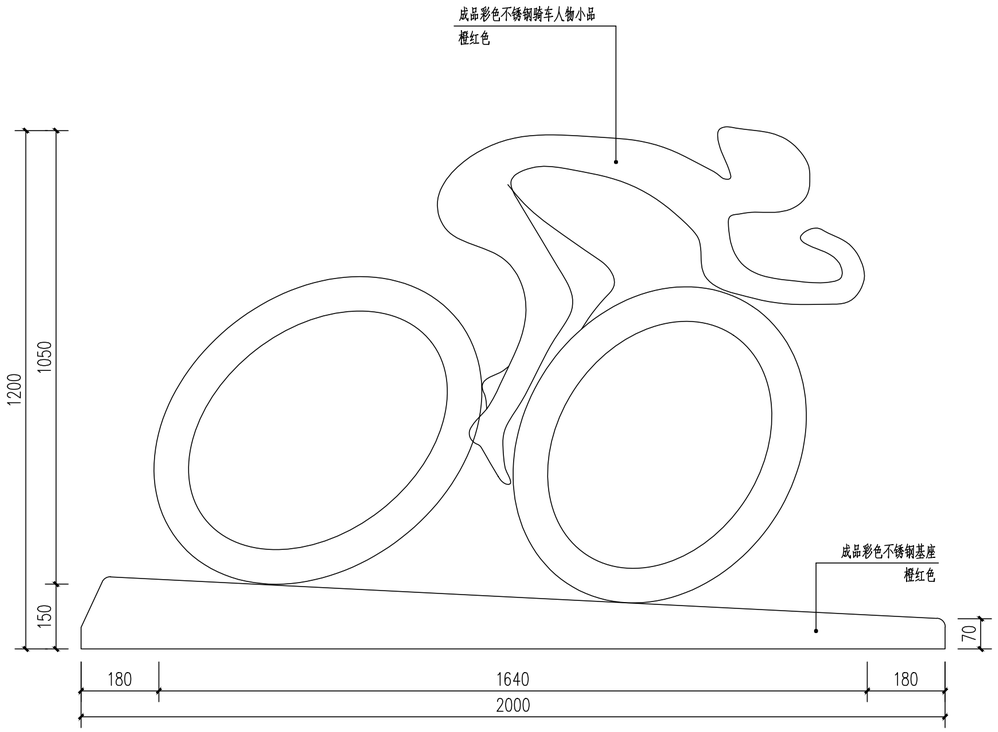

特色小品立面图 1:10

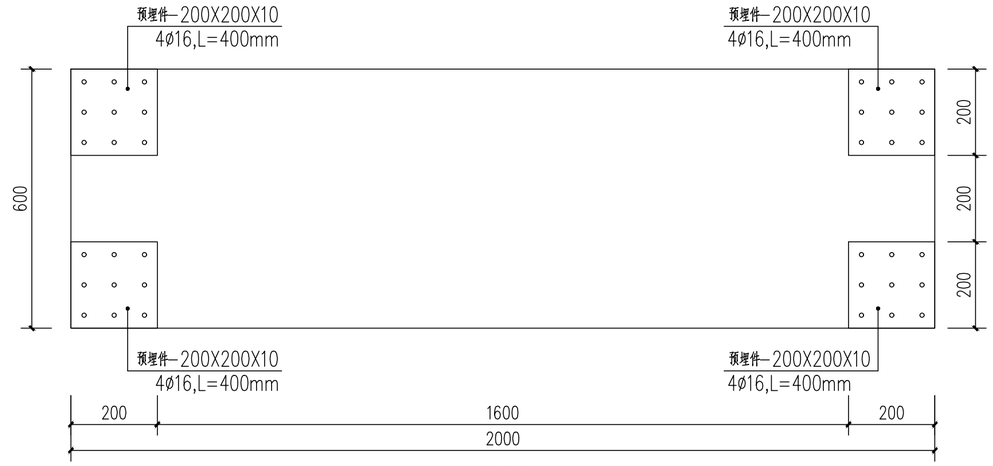

预埋件定位图 1:10

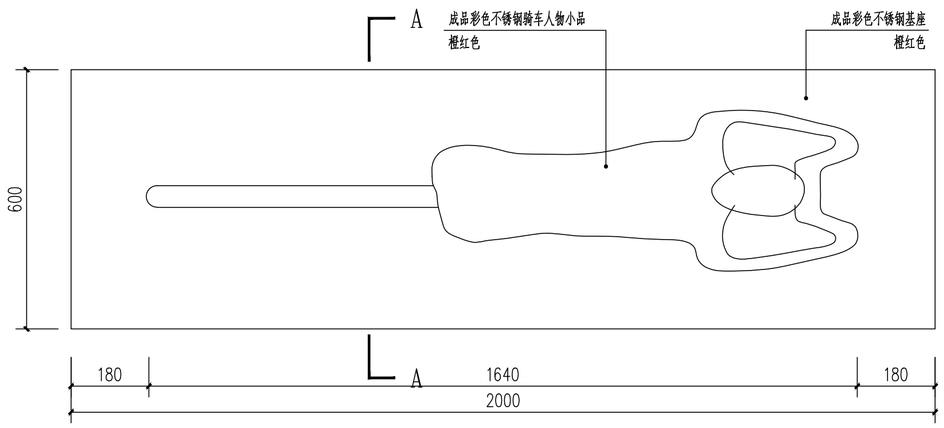

特色小品平面图 1:10

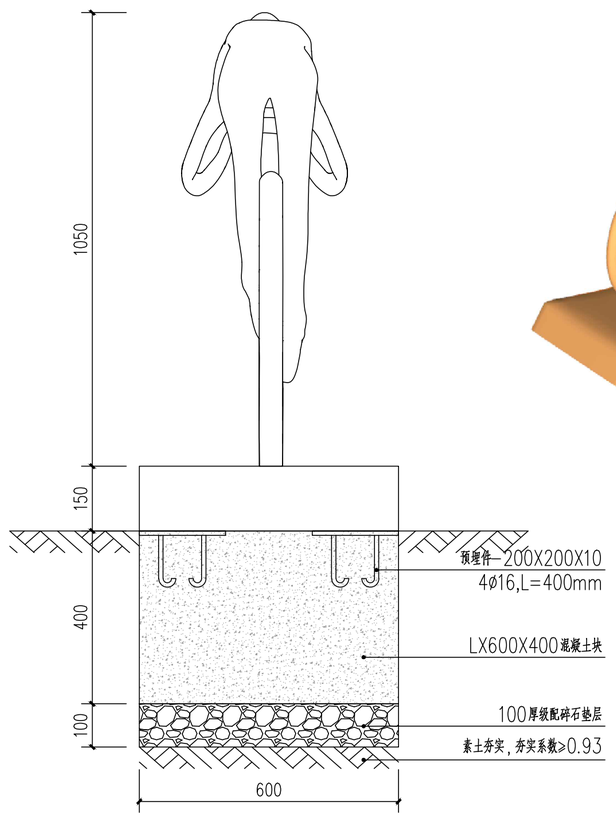

特色小品A－A剖面图 1:10

特色小品意向图

附 注

1. 未加盖出图专用章及注册执业章图纸无效；
2. 本作品权益属典筑设计集团有限公司；
3. 不得量取图纸尺寸施工；
4. 如有任何不详事宜，请在施工前与设计师会商。
5. 本图设计内容未经设计师许可不得在其它地方使用。

院出图专用章：
NADRI PERMISSION STAMP:

江苏省工程勘察设计出图专用章
典筑设计集团有限公司
资质证书编号 A232035061
江苏省住房和城乡建设厅监制(A)
有效期至二〇二五年九月三十日

注册建筑师/工程师章：
REGISTERED ARCHITECT/ENGINEER'S AFFIX:

中华人民共和国一级注册建筑师
姓 名：任 毅
注册号：3203506-007
有效期：至2025年6月6日

典筑设计集团有限公司
工程设计证书编号：A232035061（建筑工程甲级）
Dianzhu Design Group Co., Ltd.
地址 Add：江苏省南京市建邺区双闸路98号海峡农谷科技园5号楼507室
网址 Website: www.dianzhu.net.cn
邮箱 Email Address: dianzhu@vip.126.com
电话 Telephone: (+86)025-86621002

建设单位 CLIENT
句容市宝华镇华山村民委员会

工程名称 PROJECT TITLE
句容市宝华镇华山村宜居宜业和美乡村建设项目

图纸名称 DWG TITLE
青王村村口特色小品大样

	实 名 NAME TYPED	签 名 SIGNATURE
批 准 Approved	陈 卫 东	
审 核 Examined	高 骞	
项目负责 Project Mgr.	胡 晓 琴	
专业负责 Job Mgr.	任 毅	
校 对 Checked	刘 晶 晶	
设 计 Design	高 爽	
制 图 Drawn	高 爽	
设计编号 Job No.		

专 业 Design Stage	建筑	图纸编号 Dwg No.	J503
设计阶段 Design Stage	施工图	比 例 Scale	
版 本 Rev.	0	日 期 DATE	2025.06

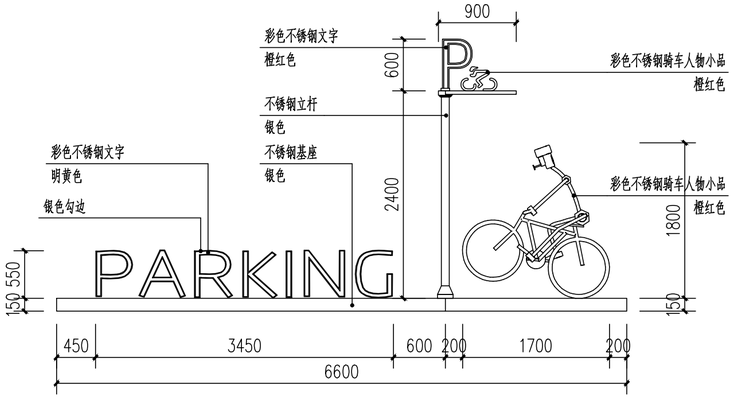

自行车驿站标识立面图 1:50

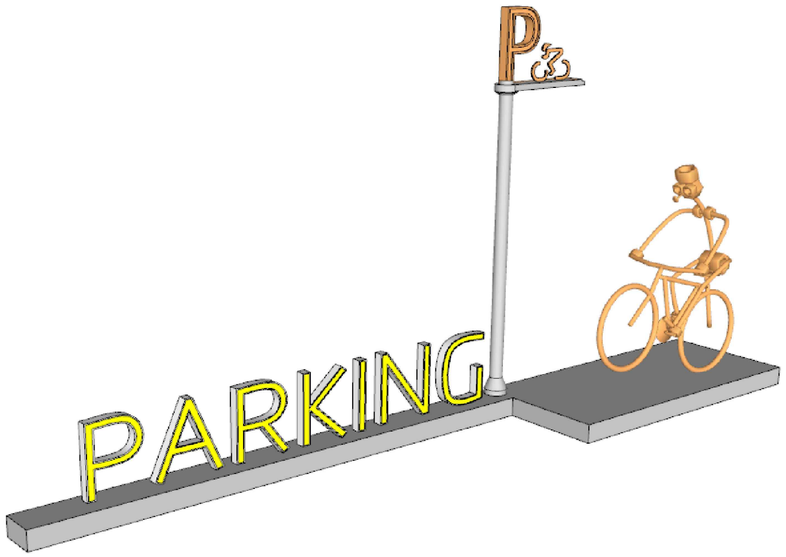

自行车驿站标识意向图

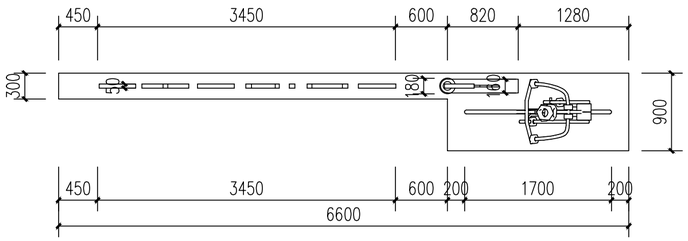

自行车驿站标识平面图 1:50

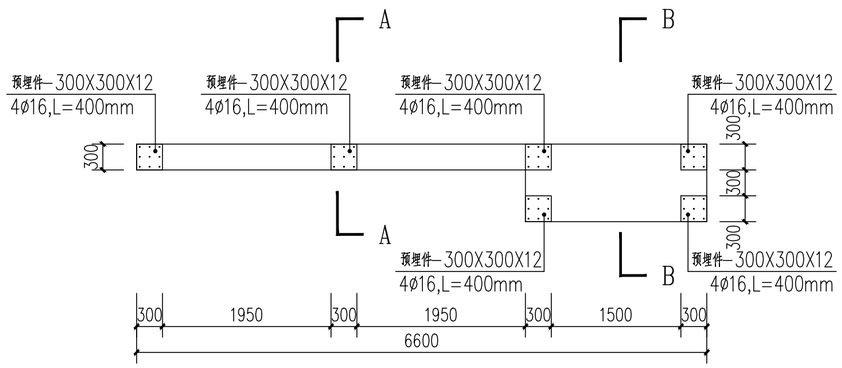

自行车驿站标识预埋件定位图 1:50

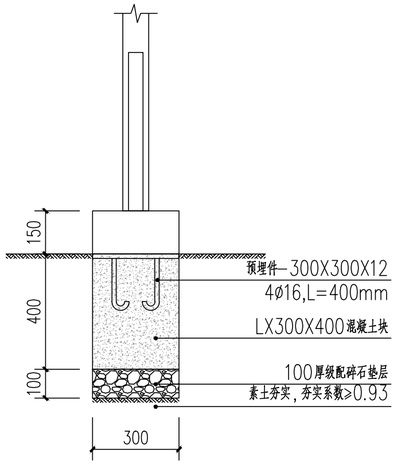

自行车驿站标识A－A剖面 1:15

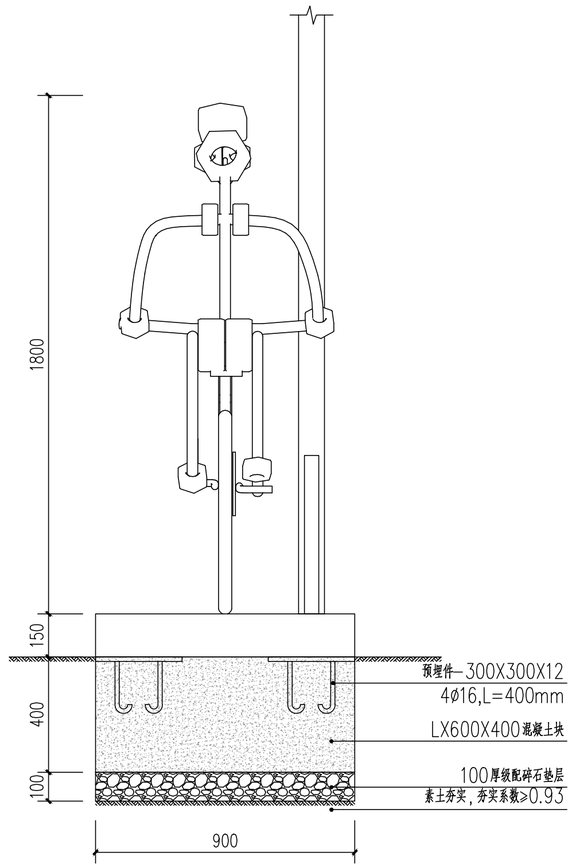

自行车驿站标识B－B剖面 1:15

附 注

1. 未加盖出图专用章及注册执业章图纸无效；
2. 本作品权益属典筑设计集团有限公司；
3. 不得量取图纸尺寸施工；
4. 如有任何不详事宜，请在施工前与设计师会商。
5. 本图设计内容未经设计师许可不得在其它地方使用。

院出图专用章：
NADRI PERMISSION STAMP:

江苏省工程勘察设计出图专用章
典筑设计集团有限公司
资质证书 A232035061
编 号
江苏省住房和城乡建设厅监制(A)
有效期至二〇二五年九月三十日

注册建筑师/工程师章：
REGISTERED ARCHITECT/ENGINEER'S AFFIX:

中华人民共和国一级注册建筑师
姓 名：任 毅
注册号：3203506-007
有效期：至2025年6月6日

典筑设计集团有限公司
工程设计证书编号：A232035061（建筑工程甲级）
Dianzhu Design Group Co., Ltd.
地址 Add：江苏省南京市建邺区双闸路98号海峡光谷科技园5号楼507室
网址 Website: www.dianzhu.net.cn
邮箱 Email Address: dianzhu@vip.126.com
电话 Telephone: (+86)025-86621002

建设单位 CLIENT

句容市宝华镇华山村民委员会

工程名称 PROJECT TITLE

句容市宝华镇华山村宜居宜业和美乡村建设项目

图纸名称 DWG TITLE

胄王村村口自行车驿站标识大样

	实 名 NAME TYPED	签 名 SIGNATURE
批 准 Approved	陈 卫 东	
审 核 Examined	高 骞	
项目负责 Project Mgr.	胡 晓 琴	
专业负责 Job Mgr.	任 毅	
校 对 Checked	刘 晶 晶	
设 计 Design	高 爽	
制 图 Drawn	高 爽	
设计编号 Job No.		

专 业 Design Stage	建筑	图纸编号 Dwg No.	J504
设计阶段 Design Stage	施工图	比 例 Scale	
版 本 Rev.	0	日 期 DATE	2025.06

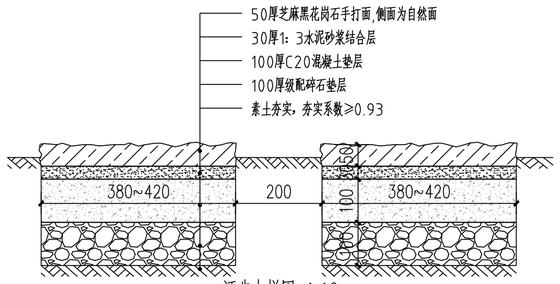

汀步大样图 1:10

注：汀步石采用L（850~950）xW（380~420）xH50
停车场至驿站汀步芝麻黑总用量：面积3平方，体积0.15立方米

汀步意向图

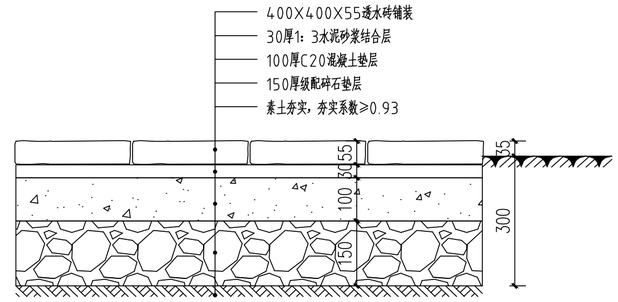

透水砖铺装大样 1:10

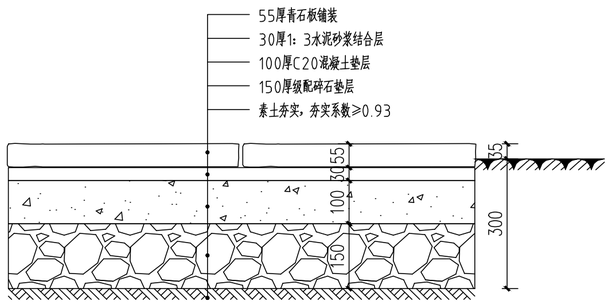

青石板铺装大样 1:10

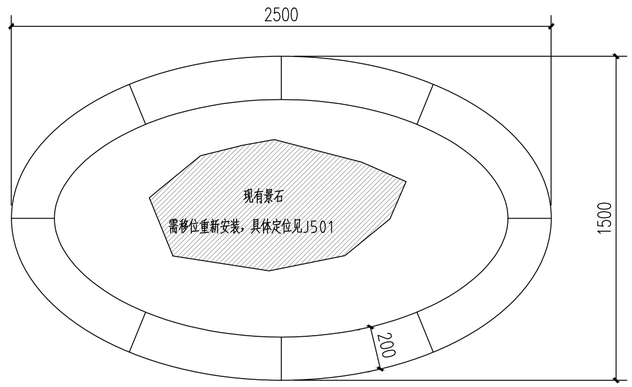

景石造景平面 1:20

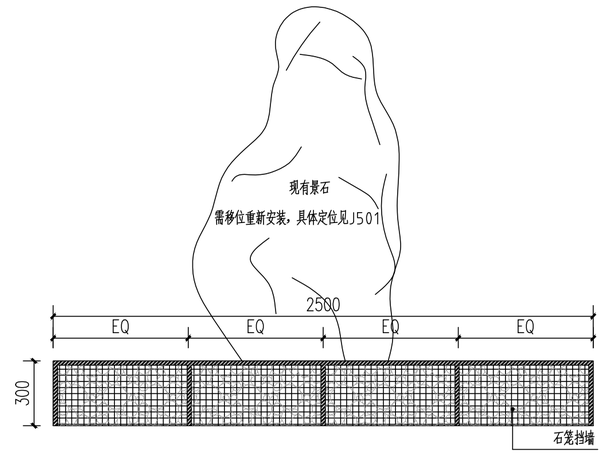

景石造景立面 1:20

成品坐凳示意图 1:20

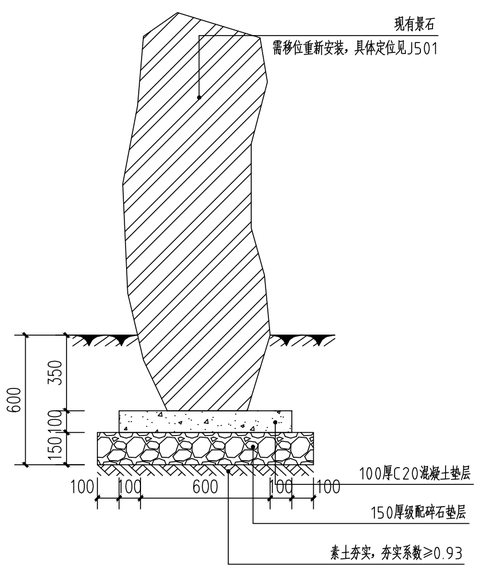

景石基础大样 1:20

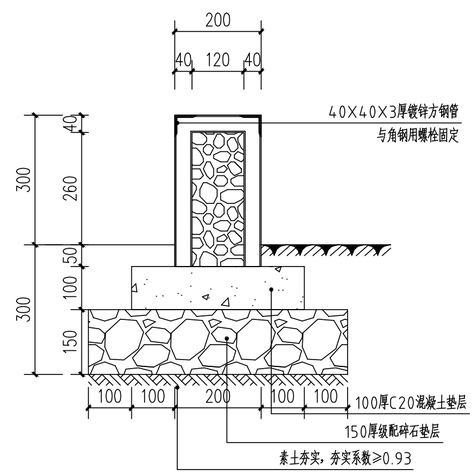

石笼挡墙基础大样 1:20

附 注
1. 未加盖出图专用章及注册执业章图纸无效；
2. 本作品权益属典筑设计集团有限公司；
3. 不得量取图纸尺寸施工；
4. 如有任何不详事宜，请在施工前与设计师会商。
5. 本图设计内容未经设计师许可不得在其它地方使用。

院出图专用章：
NADRI PERMISSION STAMP:

江苏省工程勘察设计出图专用章
典筑设计集团有限公司
资质证书 A232035061
编号
江苏省住房和城乡建设厅监制(A)
有效期至二〇二五年九月三十日

注册建筑师/工程师章：
REGISTERED ARCHITECT/ENGINEER'S AFFIX:

中华人民共和国一级注册建筑师
姓 名：任 毅
注册号：3203506-007
有效期：至2025年6月6日

典筑设计集团有限公司
工程设计证书编号:A232035061（建筑工程甲级）
Dianzhu Design Group Co., Ltd.
地址 Add：江苏省南京市建邺区双闸路98号地铁尖山科技园5号楼807室
网址 Website: www.dianzhu.net.cn
邮箱 Email Address: dianzhu@vip.126.com
电话 Telephone: (+86)025-86621002

建设单位 CLIENT
句容市宝华镇华山村民委员会

工程名称 PROJECT TITLE
句容市宝华镇华山村宜居宜业和美乡村建设项目

图纸名称 DWG TITLE
胄王村村口铺装、坐凳、景石造景大样

	实名 NAME TYPED	签名 SIGNATURE
批准 Approved	陈卫东	
审核 Examined	高 骞	
项目负责 Project Mgr.	胡晓琴	
专业负责 Job Mgr.	任 毅	
校对 Checked	刘晶晶	
设计 Design	高 爽	
制图 Drawn	高 爽	
设计编号 Job No.		

专业 Design Stage	建筑	图纸编号 Dwg No.	J505
设计阶段 Design Stage	施工图	比例 Scale	
版本 Rev.	0	日期 DATE	2025.06

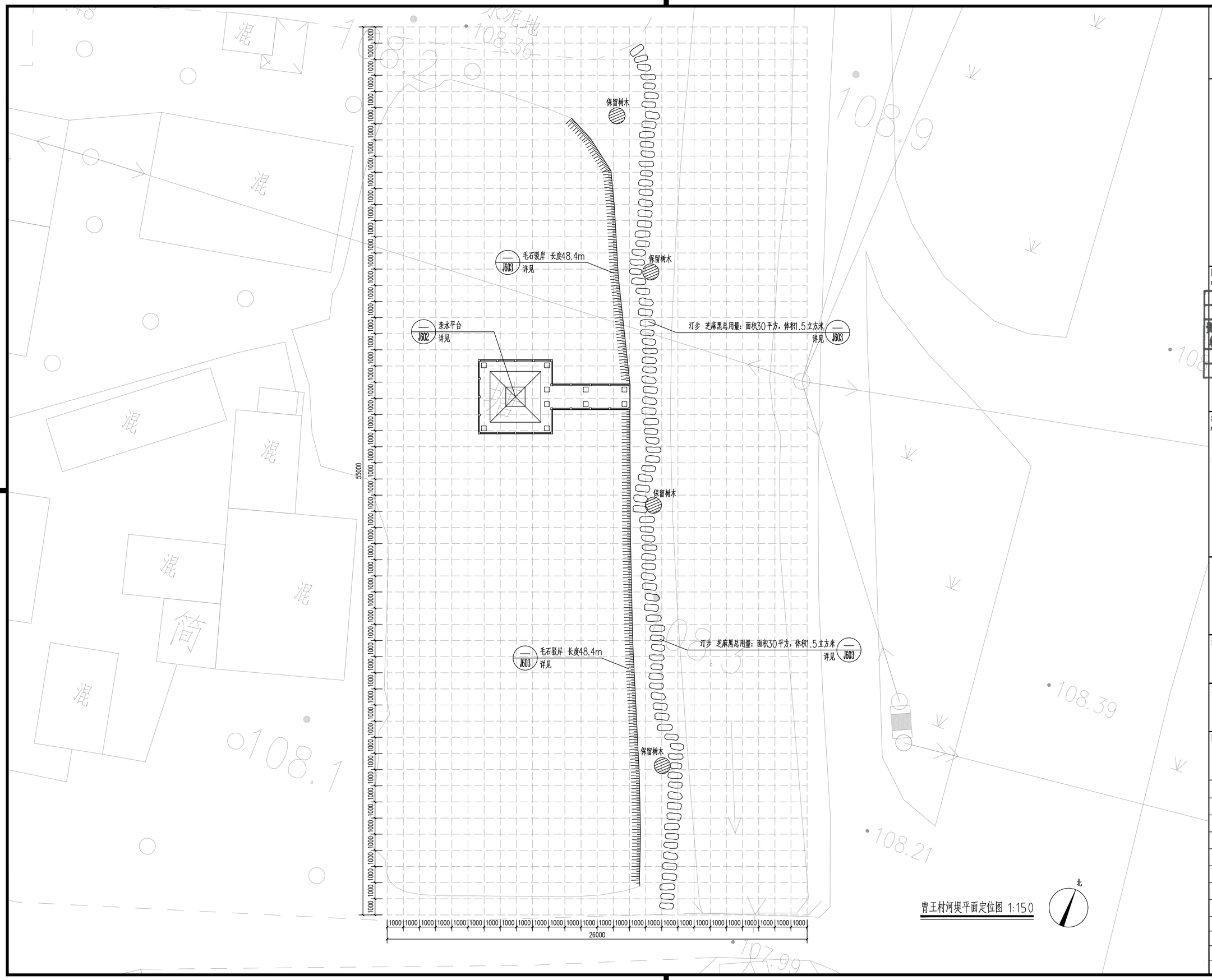

胄王村河堤平面定位图 1:150

附 注

1. 未加盖出图专用章及注册执业章图纸无效；
2. 本作品权益属典筑设计集团有限公司；
3. 不得量取图纸尺寸施工；
4. 如有任何不详事宜，请在施工前与设计师会商。
5. 本图设计内容未经设计师许可不得在其它地方使用。

院出图专用章：
NADRI PERMISSION STAMP:

江苏省工程勘察设计出图专用章
典筑设计集团有限公司
资质证书 A232035061
编号
江苏省住房和城乡建设厅监制(A)
有效期至二〇二五年九月三十日

注册建筑师/工程师章：
REGISTERED ARCHITECT/ENGINEER'S AFFIX:

中华人民共和国一级注册建筑师
姓 名：任 毅
注册号：3203506-007
有效期：至2025年6月6日

典筑设计集团有限公司
工程设计证书编号：A232035061（建筑工程甲级）
Dianzhu Design Group Co., Ltd.
地址 Add：江苏省南京市建邺区双闸路98号海峡交易科技园5号楼807室
网址 Website: www.dianzhu.net.cn
邮箱 Email Address: dianzhu@vip.126.com
电话 Telephone: (+86)025-86621002

建设单位 CLIENT
句容市宝华镇华山村民委员会

工程名称 PROJECT TITLE
句容市宝华镇华山村宜居宜业和美乡村建设项目

图纸名称 DWG TITLE
胄王村河堤平面定位

	实名 NAME TYPED	签名 SIGNATURE
批准 Approved	陈卫东	
审核 Examined	高骞	
项目负责 Project Mgr.	胡晓琴	
专业负责 Job Mgr.	任毅	
校对 Checked	刘晶晶	
设计 Design	高爽	
制图 Drawn	高爽	
设计编号 Job No.		

专业 Design Stage	建筑	图纸编号 Dwg No.	J601
设计阶段 Design Stage	施工图	比例 Scale	
版本 Rev.	0	日期 DATE	2025.06

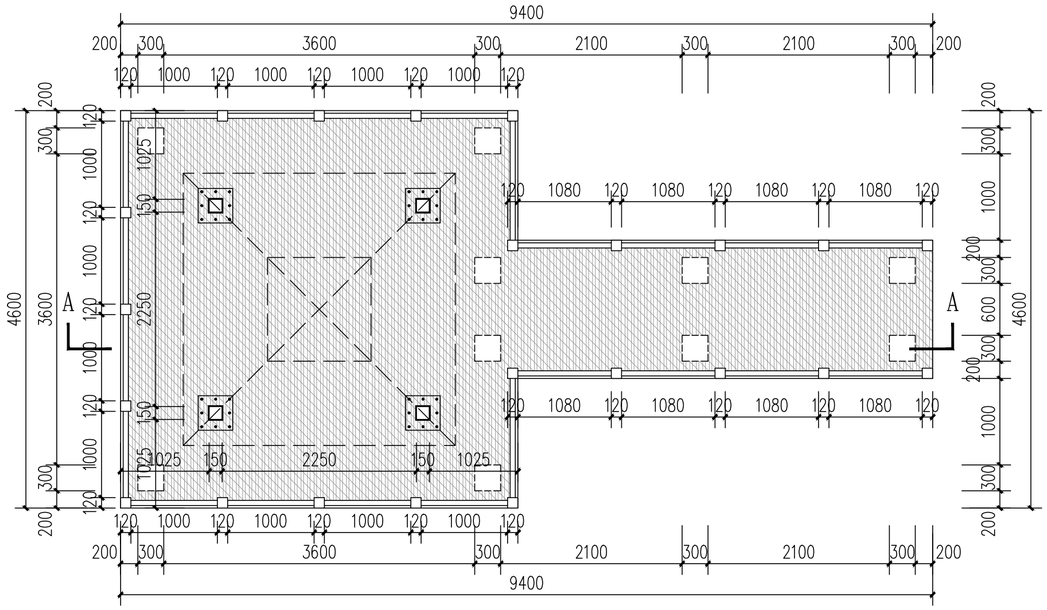

亲水平台平面图 1:50

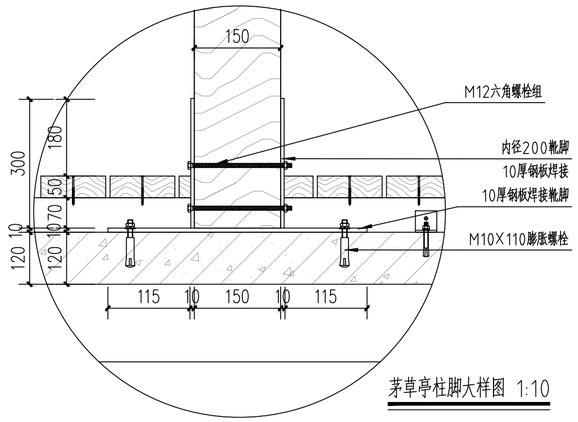

茅草亭柱脚大样图 1:10

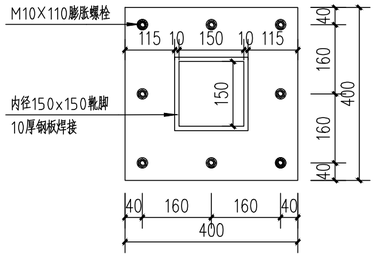

靴脚平面图 1:10

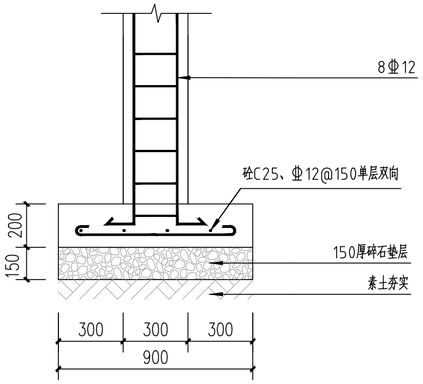

柱基详图 1:20

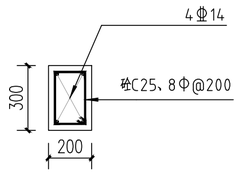

梁断面图 1:20

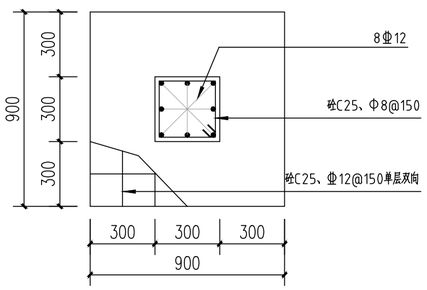

柱基平面图 1:20

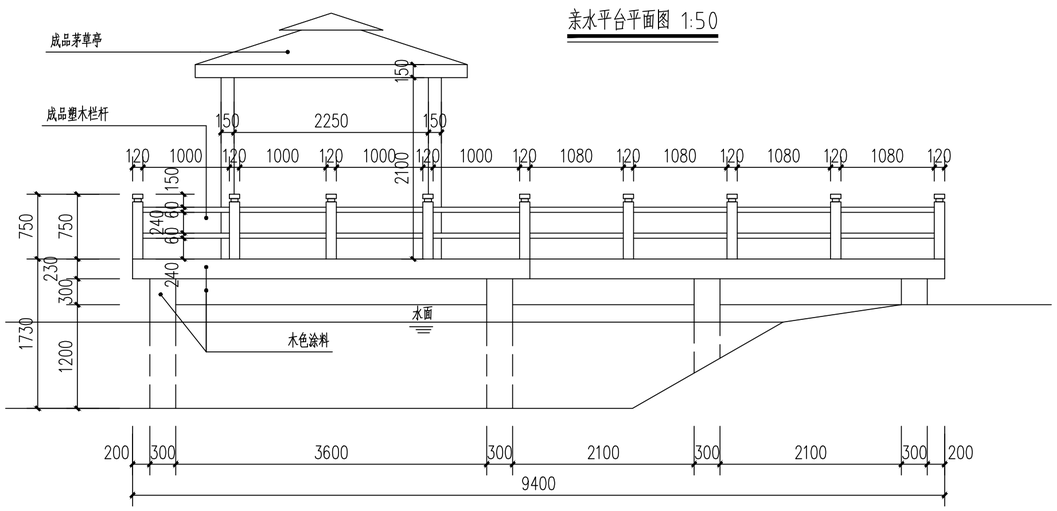

亲水平台南、北立面图 1:50

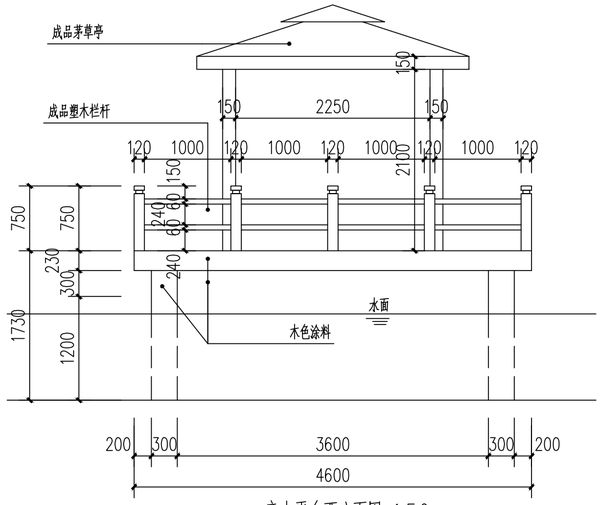

亲水平台西立面图 1:50

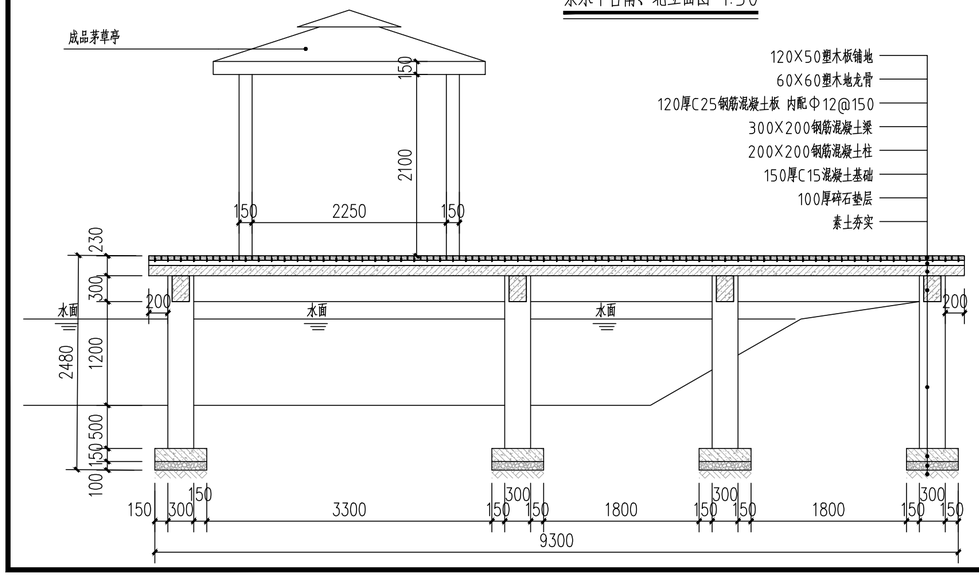

亲水平台A-A剖面 1:50

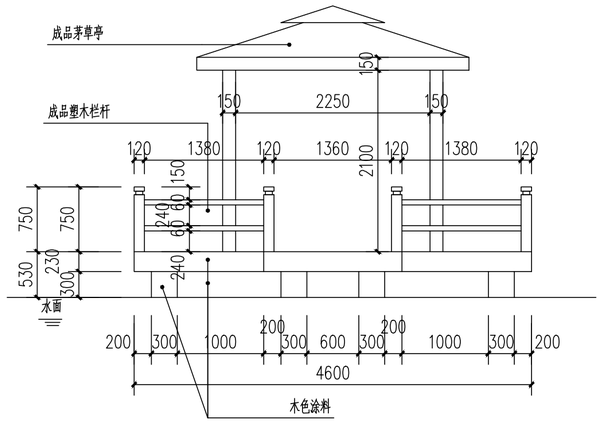

亲水平台东立面图 1:50

附 注

1. 未加盖出图专用章及注册执业章图纸无效;
2. 本作品权益属典筑设计集团有限公司;
3. 不得量取图纸尺寸施工;
4. 如有任何不详事宜，请在施工前与设计师会商。
5. 本图设计内容未经设计师许可不得在其它地方使用。

院出图专用章:
NADRI PERMISSION STAMP:

江苏省工程勘察设计出图专用章
典筑设计集团有限公司
资质证书 A232035061
编号
江苏省住房和城乡建设厅监制(A)
有效期至二〇二五年九月三十日

注册建筑师/工程师章:
REGISTERED ARCHITECT/ENGINEER'S AFFIX:

中华人民共和国一级注册建筑师
姓 名: 任 毅
注册号: 3203506-007
有效期: 至2025年6月6日

典筑设计集团有限公司
工程设计证书编号:A232035061(建筑工程甲级)
Dianzhu Design Group Co., Ltd.
地址 Add: 江苏省南京市建邺区双闸路98号海峡金谷科技园5号楼807室
网址 Website: www.dianzhu.net.cn
邮箱 Email Address: dianzhu@vip.126.com
电话 Telephone: (+86)025-86621002

建设单位 CLIENT

句容市宝华镇华山村民委员会

工程名称 PROJECT TITLE

句容市宝华镇华山村宜居宜业和美乡村建设项目

图纸名称 DWG TITLE

胄王村河堤亲水平台

	实名 NAME TYPED	签名 SIGNATURE
批准 Approved	陈卫东	
审核 Examined	高骞	
项目负责 Project Mgr.	胡晓琴	
专业负责 Job Mgr.	任毅	
校对 Checked	刘晶晶	
设计 Design	高爽	
制图 Drawn	高爽	
设计编号 Job No.		
专业 Design Stage	建筑	图纸编号 Dwg No. J602
设计阶段 Design Stage	施工图	比例 Scale
版本 Rev.	0	日期 DATE 2025.06

一、 一般说明

1. 本工程图面尺寸除标高以米为单位外，其余均以毫米为单位。
2. 本图适用于一般地区厂矿道路和工业及民用建筑场地的挡土墙。不适用于特殊土地（如盐渍土、膨胀土、湿陷性黄土、永冻土等）和病害地区（如浸水区、地震设防区、滑坡区、泥石流区等）。
3. 本工程设计和施工遵循如下规范：
   《砌体结构设计规范》
   《建筑地基基础设计规范》
   《建筑结构荷载规范》
   《混凝土结构设计规范》
   《构筑物抗震设计规范》
   《公路工程抗震设计规范》
   《建筑地基基础工程施工质量验收规范》
   《砌体工程施工质量验收规范》
   《混凝土结构工程施工质量验收规范》

二、 材料

1. 墙高<6m，墙身及基础M7.5水泥砂浆砌MU30毛石。
2. 墙顶用1：3水泥砂浆抹成5%外斜护顶，厚度不小于30。
3. 外露面用M7.5砂浆勾缝。
4. 尽可选能用较大的和表面较平的毛石砌筑，其最小厚度为150。

三、 施工要求

1. 为排出墙后积水，须设置泄水孔。孔眼尺寸一般为100*150方孔，孔眼间距2～3m，上下左右交错设置，最下一排泄水孔的出水口应高出地面≥200。
2. 墙顶有山坡时，应在坡脚设置截水沟，以截地表水。可能时，结合使用要求作墙顶封闭处理（如三合土地面等），或夯实填土顶面和地表松土，以减少地表下渗。
3. 为防止泄水孔堵塞，在泄水孔进口处设置反滤层，反滤层必须用透水性材料（如卵石、砂砾石等），为防止积水渗入基础，需在最低排泄水孔下部，夯填至少300厚的粘土隔水层。
4. 结合地质情况及墙高墙身断面的变化情况，需设置沉降缝，为减少砌体硬化后收缩和温度变化等而产生裂缝，需设置伸缩缝，沉降伸缩缝10～20m设置一道，缝宽20～30，缝中填塞沥青麻筋、沥青板或其它有弹性的防水材料，沿内外顶三方填塞深度不小于150。
5. 修建在土质地基上的挡土墙，应置于老土上，不应放在软土、松土或未经处理的回填土上。一般埋深不小于1.0m。对冻胀类土应在冻结线下不小于0.25m。
6. 挡土墙为滑动稳定控制时，一般基低设计成逆坡。施工时，逆坡必须严格符合设计要求，以保证抗滑稳定。
7. 基底力求粗糙，对粘性土地基和基底潮湿时，应夯填50厚砂石垫层。
8. 墙基沿纵向有斜坡时，基底纵坡不陡于5%，当纵坡陡于5%时，应将基底做成台阶式。
9. 砌筑挡土墙时，要分层错缝砌筑，基顶及墙趾台阶转折处，不得做成垂直通缝，砂浆水灰比必须符合要求，并填塞饱满。
10. 施工前要作好地面排水，保持基坑干燥，岩石基坑应使基础砌体紧靠基坑侧壁，使其与岩层结为整体。
11. 墙身砌出地面后，基坑必须及时回填夯实，并做成不小于5%的向外流水坡，以免积水下渗，影响墙身稳定。
12. 墙后原地面横坡陡于1：5时，应先处理填方基底（铲除草皮，开挖台阶等）再填土，以免填方沿原地面滑动。
13. 墙后填土必须分层夯实，仰斜式挡土墙，当砌体强度达到设计强度的70%时，应立即进行填土并分层夯实，注意墙身不要受到夯击影响，以保证施工过程中自身的稳定。
14. 墙后填土宜选择透水性较强的填料，当采用粘性土作为填料时，宜掺入适量的石块，在季节性冻土地区，墙后填土应选用非冻胀性填料，如：炉渣、碎石、粗砂等。

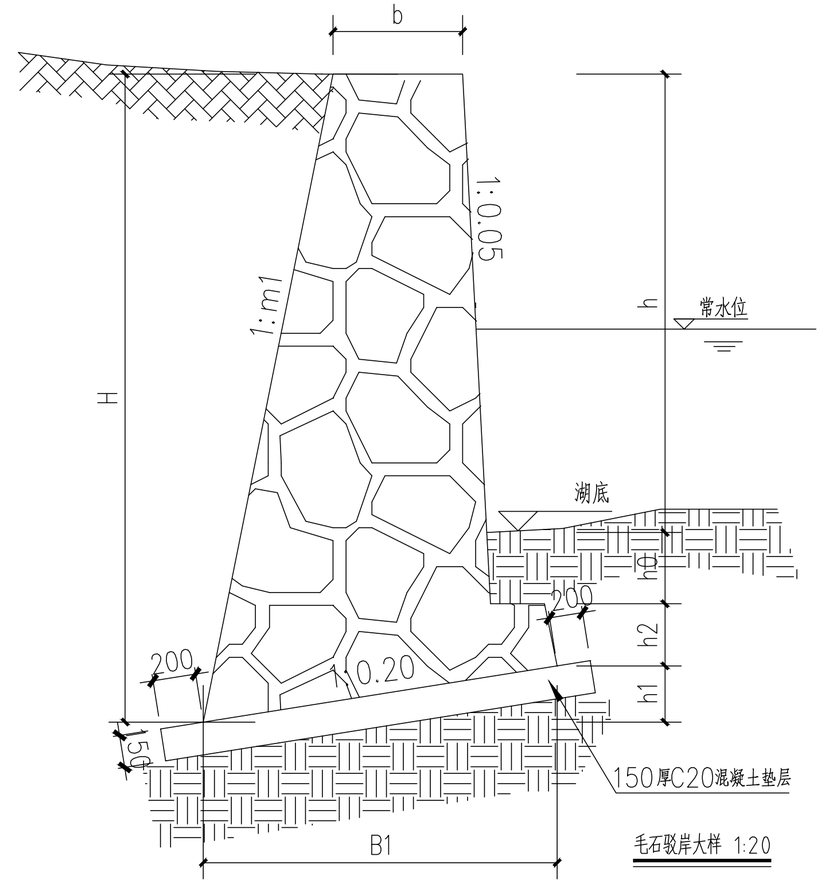

毛石驳岸大样 1:20

毛石驳岸截面尺寸表

单位：mm

编号	挡墙形式	墙高H	墙两侧高差h	h1	h2	h0	b	B1	b2	m1	标高A(M)	标高B(M)	基底压力设计值(kPa)
毛石挡墙—2.5	俯斜式	2210	1000	280	430	500	500	1400	270	0.20	湖底标高	硬质地面完成面标高	130

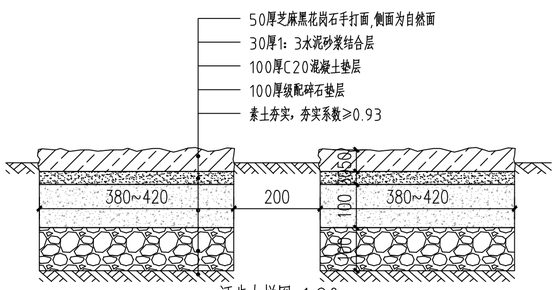

汀步大样图 1:20

注：汀步石采用L（850~950）xW（380~420）xH50
河堤汀步芝麻黑总用量：面积30平方，体积1.5立方米

汀步意向图

附 注
1. 未加盖出图专用章及注册执业章图纸无效；
2. 本作品权益属典筑设计集团有限公司；
3. 不得量取图纸尺寸施工；
4. 如有任何不详事宜，请在施工前与设计师会商。
5. 本图设计内容未经设计师许可不得在其它地方使用。

院出图专用章：
NADRI PERMISSION STAMP:

江苏省工程勘察设计出图专用章
典筑设计集团有限公司
资质证书 A232035061
编号
江苏省住房和城乡建设厅监制(A)
有效期至二〇二五年九月三十日

注册建筑师/工程师章：
REGISTERED ARCHITECT/ENGINEER'S AFFIX:

中华人民共和国一级注册建筑师
姓 名：任 毅
注册号：3203506-007
有效期：至2025年6月6日

典筑设计集团有限公司
工程设计证书编号：A232035061（建筑工程甲级）
Dianzhu Design Group Co., Ltd.
地址 Add：江苏省南京市建邺区双闸路88号海峡交易科技园5号楼807室
网址 Website: www.dianzhu.net.cn
邮箱 Email Address: dianzhu@vip.126.com
电话 Telephone: (+86)025-86621002

建设单位 CLIENT
句容市宝华镇华山村民委员会

工程名称 PROJECT TITLE
句容市宝华镇华山村宜居宜业和美乡村建设项目

图纸名称 DWG TITLE
胥王村河堤汀步、驳岸

	实名 NAME TYPED	签名 SIGNATURE
批准 Approved	陈卫东	
审核 Examined	高骞	
项目负责 Project Mgr.	胡晓琴	
专业负责 Job Mgr.	任毅	
校对 Checked	刘晶晶	
设计 Design	高爽	
制图 Drawn	高爽	
设计编号 Job No.		
专业 Design Stage	建筑	图纸编号 Dwg No. J603
设计阶段 Design Stage	施工图	比例 Scale
版本 Rev.	0	日期 DATE 2025.06

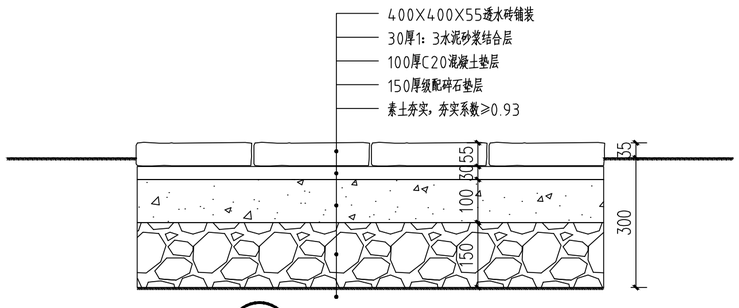

A 透水砖铺装大样 1:10

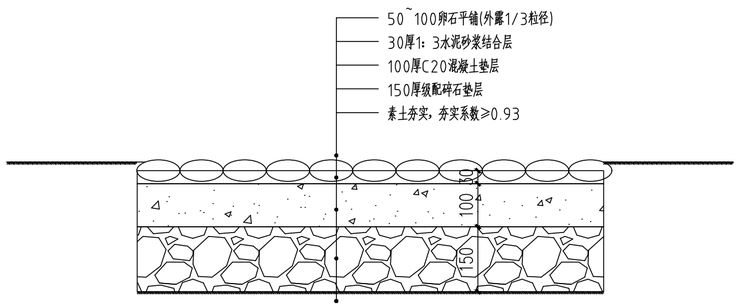

B 卵石铺装大样 1:10

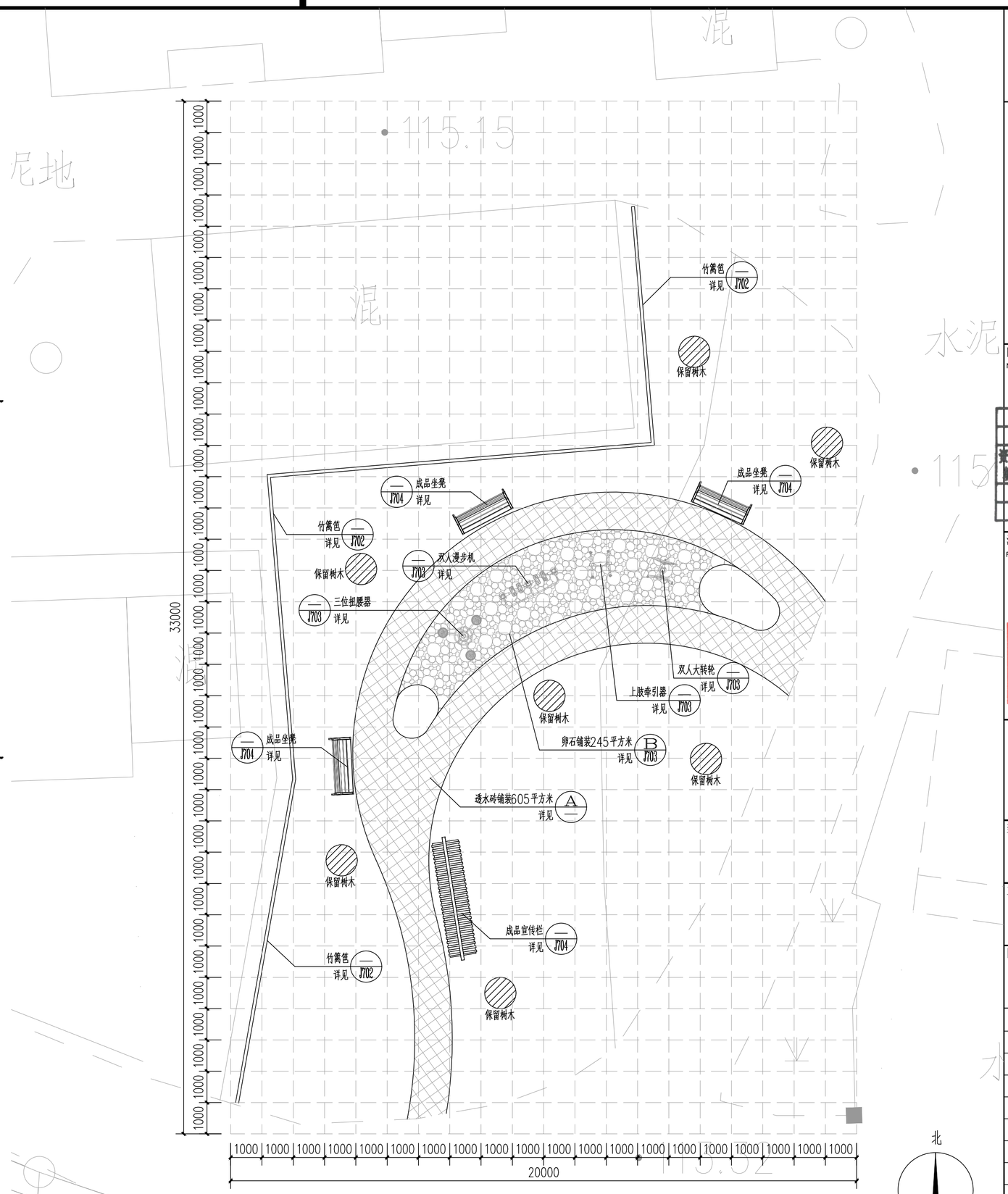

胄王村郊野公园平面定位图 1:100

附 注

1. 未加盖出图专用章及注册执业章图纸无效；
2. 本作品权益属典筑设计集团有限公司；
3. 不得量取图纸尺寸施工；
4. 如有任何不详事宜，请在施工前与设计师会商。
5. 本图设计内容未经设计师许可不得在其它地方使用。

院出图专用章：
NADRI PERMISSION STAMP:

江苏省工程勘察设计出图专用章
典筑设计集团有限公司
资质证书编号 A232035061
江苏省住房和城乡建设厅监制(A)
有效期至二〇二五年九月三十日

注册建筑师/工程师章：
REGISTERED ARCHITECT/ENGINEER'S AFFIX:

中华人民共和国一级注册建筑师
姓 名：任 毅
注册号：3203506-007
有效期：至2025年6月6日

典筑设计集团有限公司
工程设计证书编号:A232035061（建筑工程甲级）
Dianzhu Design Group Co., Ltd.
地址 Add：江苏省南京市建邺区双闸路98号海峡农业科技园5号楼807室
网址 Website: www.dianzhu.net.cn
邮箱 Email Address: dianzhu@vip.126.com
电话 Telephone: (+86)025-86621002

建设单位 CLIENT

句容市宝华镇华山村民委员会

工程名称 PROJECT TITLE

句容市宝华镇华山村宜居宜业和美乡村建设项目

图纸名称 DWG TITLE

胄王村郊野公园平面

	实名 NAME TYPED	签名 SIGNATURE
批准 Approved	陈卫东	
审核 Examined	高骞	
项目负责 Project Mgr.	胡晓琴	
专业负责 Job Mgr.	任毅	
校对 Checked	刘晶晶	
设计 Design	高爽	
制图 Drawn	高爽	
设计编号 Job No.		

专业 Design Stage	建筑	图纸编号 Dwg No.	J701
设计阶段 Design Stage	施工图	比例 Scale	
版本 Rev.	0	日期 DATE	2025.06

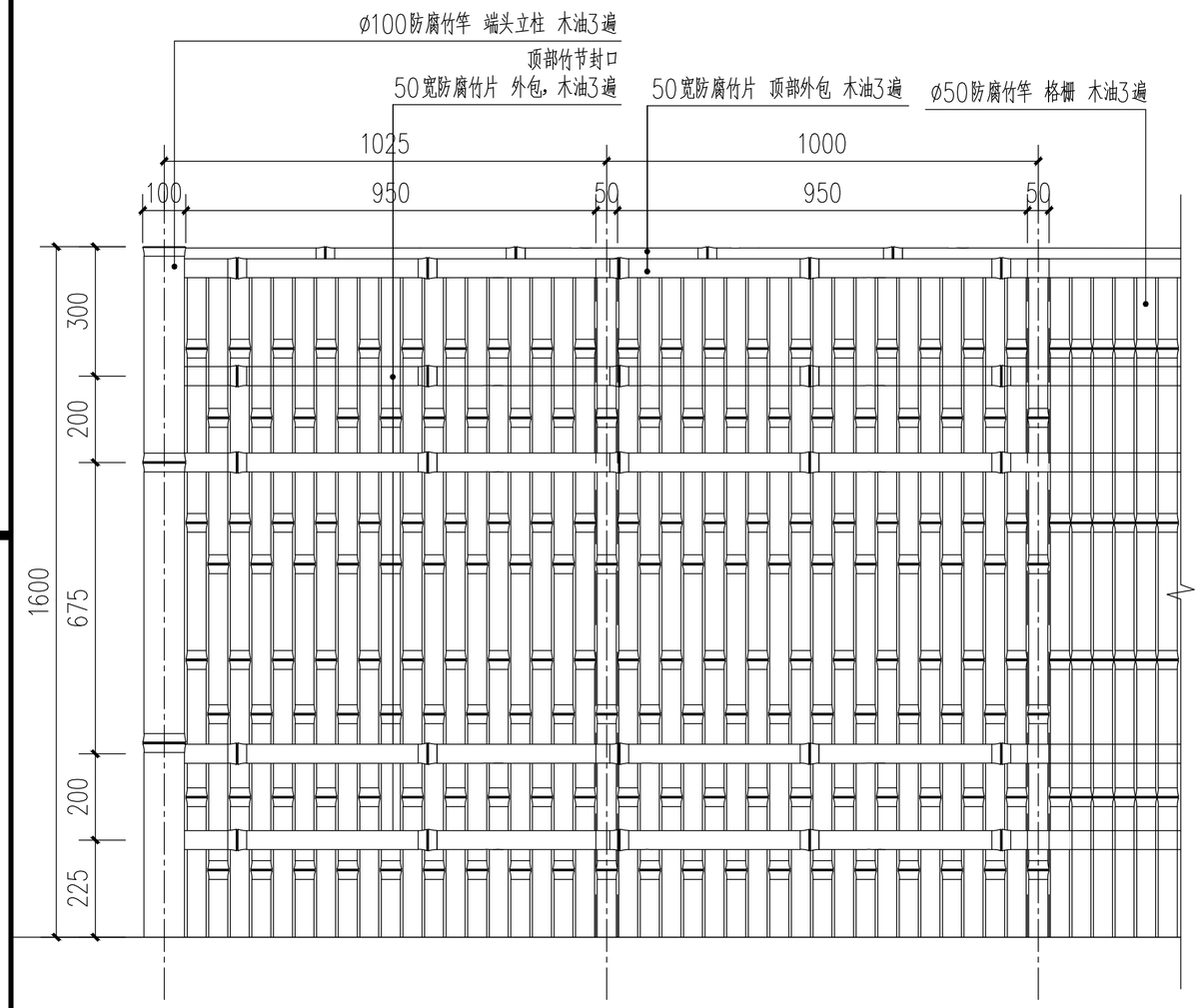

胄王村郊野公园竹篱笆立面图 1:10

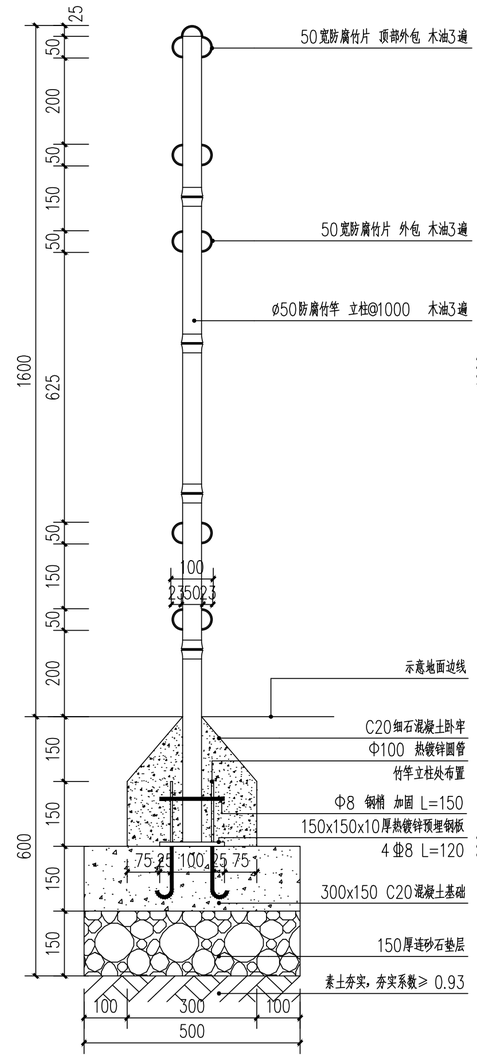

胄王村郊野公园竹篱笆基础大样一 1:10

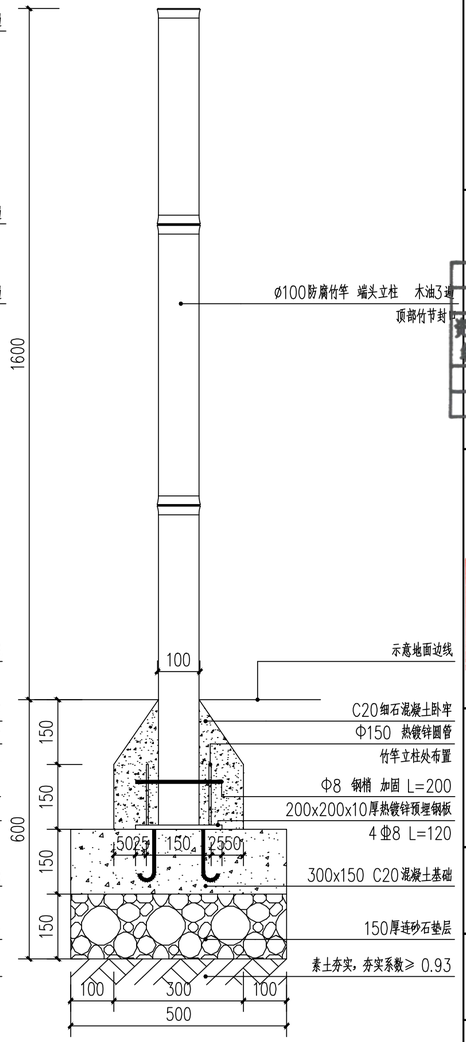

胄王村郊野公园竹篱笆基础大样二 1:10

附 注

1. 未加盖出图专用章及注册执业章图纸无效；
2. 本作品权益属典筑设计集团有限公司；
3. 不得量取图纸尺寸施工；
4. 如有任何不详事宜，请在施工前与设计师会商。
5. 本图设计内容未经设计师许可不得在其它地方使用。

院出图专用章：
NADRI PERMISSION STAMP:

江苏省工程勘察设计出图专用章
典筑设计集团有限公司
资质证书 A232035061
编号
江苏省住房和城乡建设厅监制(A)
有效期至二〇二五年九月三十日

注册建筑师/工程师章：
REGISTERED ARCHITECT/ENGINEER'S AFFIX:

中华人民共和国一级注册建筑师
姓 名：任 毅
注册号：3203506-007
有效期：至2025年6月6日

典筑设计集团有限公司
工程设计证书编号：A232035061（建筑工程甲级）
Dianzhu Design Group Co., Ltd.
地址 Add：江苏省南京市建邺区双闸路98号海峡交易科技园5号楼807室
网址 Website: www.dianzhu.net.cn
邮箱 Email Address: dianzhu@vip.126.com
电话 Telephone: (+86)025-86621002

建设单位 CLIENT

句容市宝华镇华山村民委员会

工程名称 PROJECT TITLE

句容市宝华镇华山村宜居宜业和美乡村建设项目

图纸名称 DWG TITLE

胄王村郊野公园竹篱笆

	实名 NAME TYPED	签名 SIGNATURE
批准 Approved	陈卫东	
审核 Examined	高骞	
项目负责 Project Mgr.	胡晓琴	
专业负责 Job Mgr.	任毅	
校对 Checked	刘晶晶	
设计 Design	高爽	
制图 Drawn	高爽	
设计编号 Job No.		
专业 Design Stage	建筑	图纸编号 Dwg No. J702
设计阶段 Design Stage	施工图	比例 Scale
版本 Rev.	0	日期 DATE 2025.06

三位扭腰器（1430*1280*1300mm）

投影面积（1.83m²）

双人漫步机（2060*570*1340mm）

投影面积（1.17m²）

上肢牵引器（870*734*2274mm）

投影面积（0.64m²）

双人大转轮（860*730*1700mm）

投影面积（0.63m²）

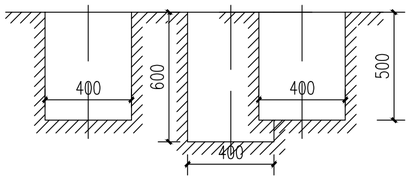

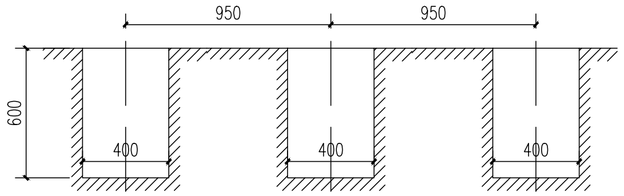

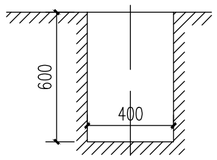

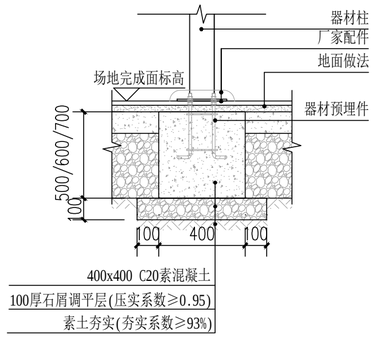

A-A剖面图 1:20

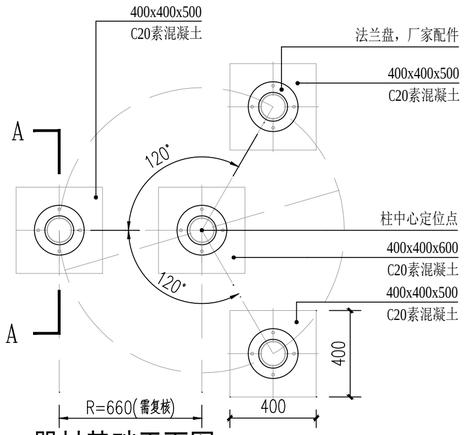

器材基础平面图1 1:20

适用器材:三位扭腰器 WD-155C-T
注：因器材尺寸存在偏差，实施前应复核器材各柱脚距离。

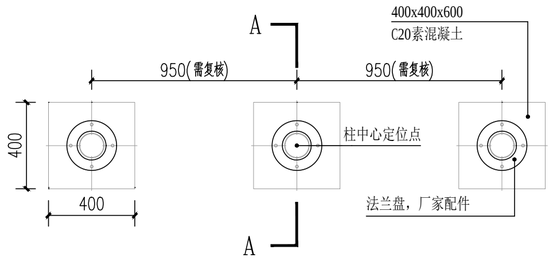

器材基础平面图2 1:20

适用器材:双位漫步机 WD-158J-T
注：因器材尺寸存在偏差，实施前应复核器材各柱脚距离。

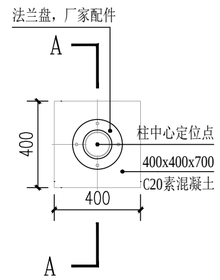

器材基础平面图3 1:20

适用器材:上肢牵引器 WD-2004BH
双人大转轮

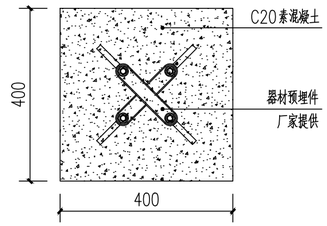

健身器材预埋件平面图 1:10

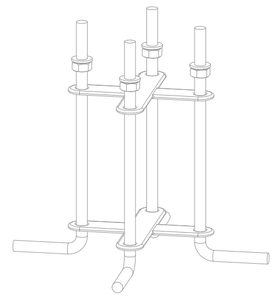

健身器材预埋件透视图 1:10

附 注
1.未加盖出图专用章及注册执业章图纸无效;
2.本作品权益属典筑设计集团有限公司;
3.不得量取图纸尺寸施工;
4.如有任何不详事宜，请在施工前与设计师会商。
5.本图设计内容未经设计师许可不得在其它地方使用。

院出图专用章:
NADRI PERMISSION STAMP:

江苏省工程勘察设计出图专用章
典筑设计集团有限公司
资质证书编号 A232035061
江苏省住房和城乡建设厅监制(A)
有效期至二〇二五年九月三十日

注册建筑师/工程师章:
REGISTERED ARCHITECT/ENGINEER'S AFFIX:

中华人民共和国一级注册建筑师
姓 名：任 毅
注册号：3203506-007
有效期：至2025年6月6日

典筑设计集团有限公司
工程设计证书编号:A232035061（建筑工程甲级）
Dianzhu Design Group Co., Ltd.
地址 Add：江苏省南京市建邺区双闸路98号海峡农业科技园5号楼807室
网址 Website: www.dianzhu.net.cn
邮箱 Email Address: dianzhu@vip.126.com
电话 Telephone: (+86)025-86621002

建设单位 CLIENT
句容市宝华镇华山村民委员会

工程名称 PROJECT TITLE
句容市宝华镇华山村宜居宜业和美乡村建设项目

图纸名称 DWG TITLE
胄王村郊野公园健身器材

	实名 NAME TYPED	签名 SIGNATURE
批准 Approved	陈卫东	
审核 Examined	高骞	
项目负责 Project Mgr.	胡晓琴	
专业负责 Job Mgr.	任毅	
校对 Checked	刘晶晶	
设计 Design	高爽	
制图 Drawn	高爽	
设计编号 Job No.		
专业 Design Stage	建筑	图纸编号 Dwg No. J703
设计阶段 Design Stage	施工图	比例 Scale
版本 Rev.	0	日期 DATE 2025.06

成品宣传栏示意图

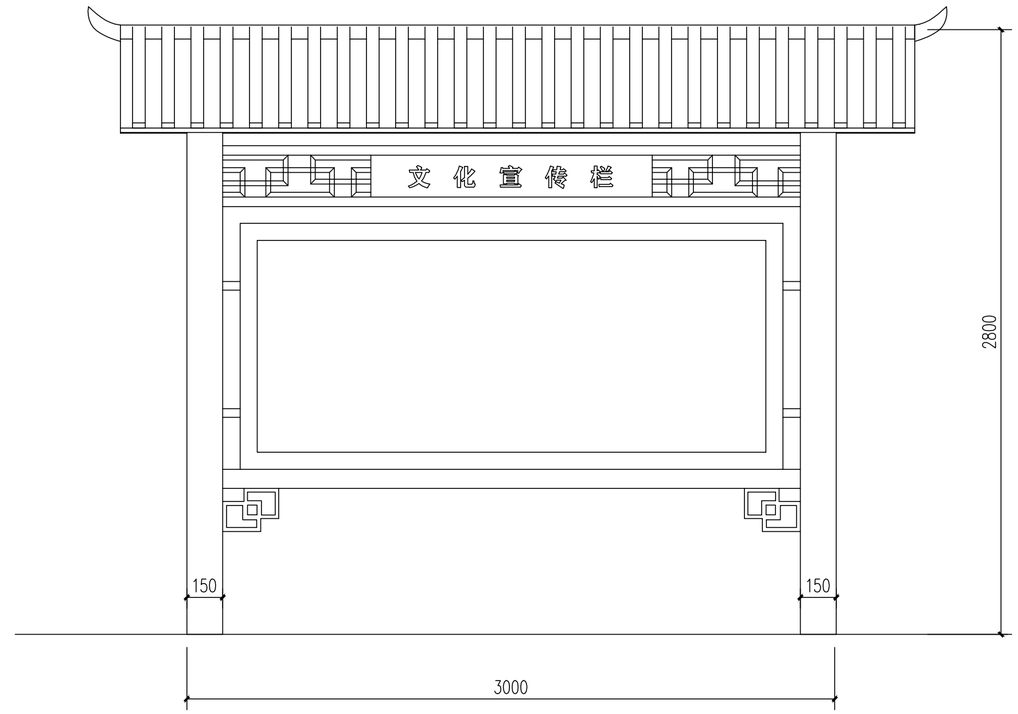

成品宣传栏立面示意图 1:20

成品坐凳示意图

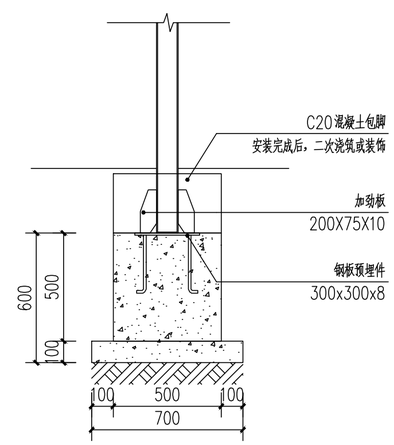

成品宣传栏基础大样 1:20

附 注

1. 未加盖出图专用章及注册执业章图纸无效；
2. 本作品权益属典筑设计集团有限公司；
3. 不得量取图纸尺寸施工；
4. 如有任何不详事宜，请在施工前与设计师会商。
5. 本图设计内容未经设计师许可不得在其它地方使用。

院出图专用章：
NADRI PERMISSION STAMP:

江苏省工程勘察设计出图专用章
典筑设计集团有限公司
资质证书编号 A232035061
江苏省住房和城乡建设厅监制(A)
有效期至二〇二五年九月三十日

注册建筑师/工程师章：
REGISTERED ARCHITECT/ENGINEER'S AFFIX:

中华人民共和国一级注册建筑师
姓 名：任 毅
注册号：3203506-007
有效期：至2025年6月6日

典筑设计集团有限公司
工程设计证书编号：A232035061（建筑工程甲级）
Dianzhu Design Group Co., Ltd.
地址 Add：江苏省南京市建邺区双闸路98号海峡农乐科技园5号楼807室
网址 Website: www.dianzhu.net.cn
邮箱 Email Address: dianzhu@vip.126.com
电话 Telephone: (+86)025-86621002

建设单位 CLIENT

句容市宝华镇华山村民委员会

工程名称 PROJECT TITLE

句容市宝华镇华山村宜居宜业和美乡村建设项目

图纸名称 DWG TITLE

胄王村郊野公园座椅及宣传栏

	实名 NAME TYPED	签名 SIGNATURE
批准 Approved	陈卫东	
审核 Examined	高 骞	
项目负责 Project Mgr.	胡晓琴	
专业负责 Job Mgr.	任 毅	
校对 Checked	刘晶晶	
设计 Design	高 爽	
制图 Drawn	高 爽	
设计编号 Job No.		
专业 Design Stage	建筑	图纸编号 Dwg No. J704
设计阶段 Design Stage	施工图	比例 Scale
版本 Rev.	0	日期 DATE 2025.06

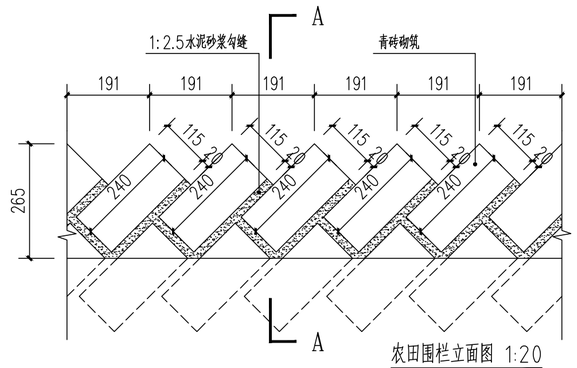

农田围栏立面图 1:20

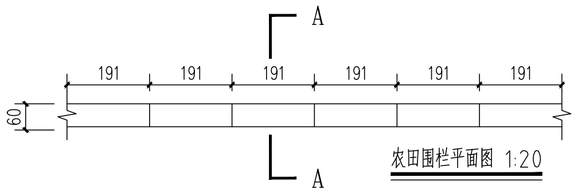

农田围栏平面图 1:20

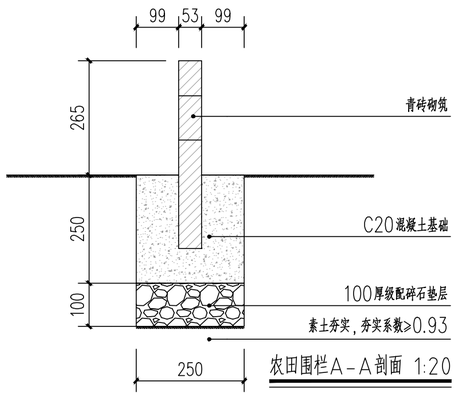

农田围栏A－A剖面 1:20

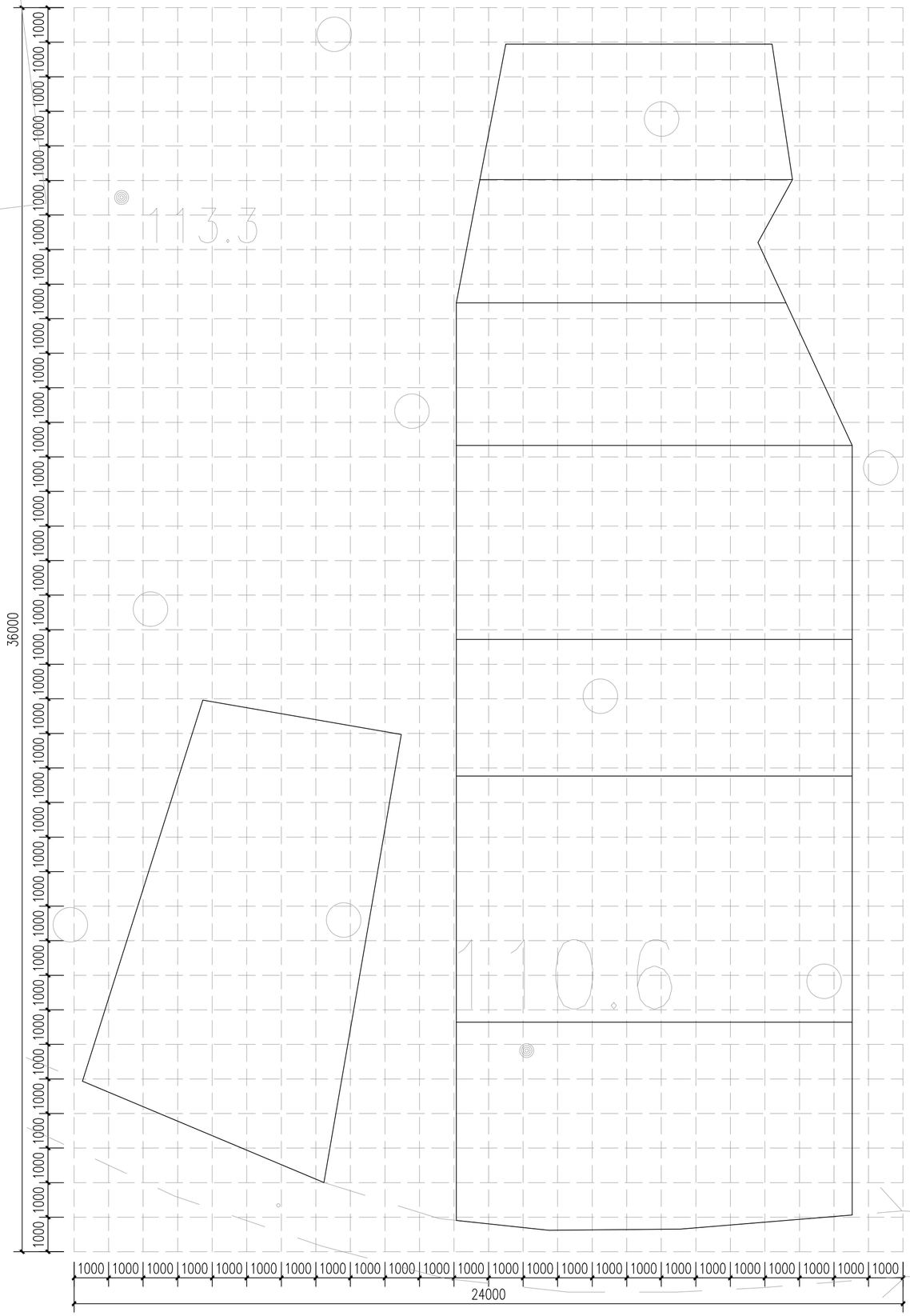

农田围栏定位平面 1:100

注：总长度190.73m

附 注

1. 未加盖出图专用章及注册执业章图纸无效；
2. 本作品权益属典筑设计集团有限公司；
3. 不得量取图纸尺寸施工；
4. 如有任何不详事宜，请在施工前与设计师会商。
5. 本图设计内容未经设计师许可不得在其它地方使用。

院出图专用章：
NADRI PERMISSION STAMP:

江苏省工程勘察设计出图专用章
典筑设计集团有限公司
资质证书编号 A232035061
江苏省住房和城乡建设厅监制(A)
有效期至二〇二五年九月三十日

注册建筑师/工程师章：
REGISTERED ARCHITECT/ENGINEER'S AFFIX:

中华人民共和国一级注册建筑师
姓 名：任 毅
注册号：3203506-007
有效期：至2025年6月6日

典筑设计集团有限公司
工程设计证书编号:A232035061（建筑工程甲级）
Dianzhu Design Group Co., Ltd.
地址 Add：江苏省南京市建邺区双闸路98号海峡农业科技园5号楼507室
网址 Website: www.dianzhu.net.cn
邮箱 Email Address: dianzhu@vip.126.com
电话 Telephone: (+86)025-86621002

建设单位 CLIENT

句容市宝华镇华山村民委员会

工程名称 PROJECT TITLE

句容市宝华镇华山村宜居宜业和美乡村建设项目

图纸名称 DWG TITLE

胄王村农田围栏

	实名 NAME TYPED	签名 SIGNATURE
批准 Approved	陈卫东	
审核 Examined	高骞	
项目负责 Project Mgr.	胡晓琴	
专业负责 Job Mgr.	任毅	
校对 Checked	刘晶晶	
设计 Design	高爽	
制图 Drawn	高爽	
设计编号 Job No.		
专业 Design Stage	建筑	图纸编号 Dwg No. -
设计阶段 Design Stage	施工图	比例 Scale
版本 Rev.	0	日期 DATE 2025.06

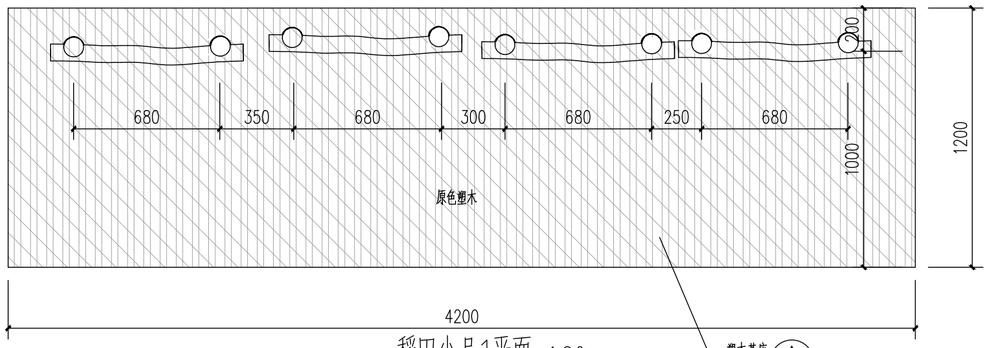

稻田小品1平面 1:20

成品采购，安装位置现场指定

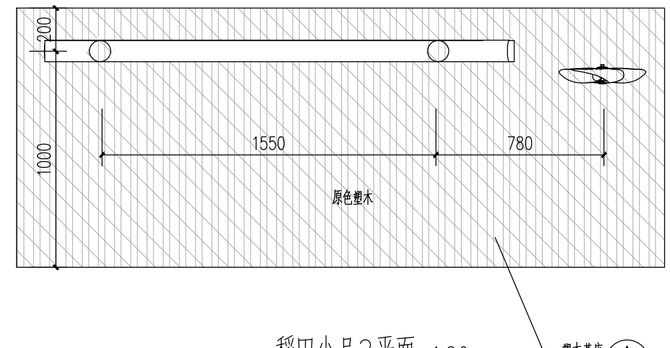

稻田小品2平面 1:20

成品采购，安装位置现场指定

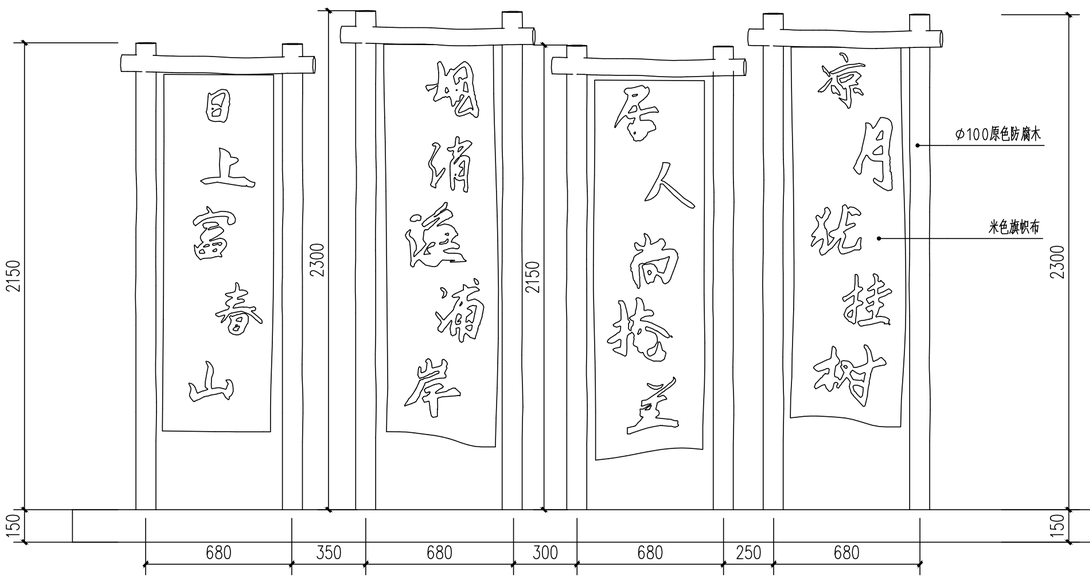

稻田小品1立面 1:20

成品采购，安装位置现场指定

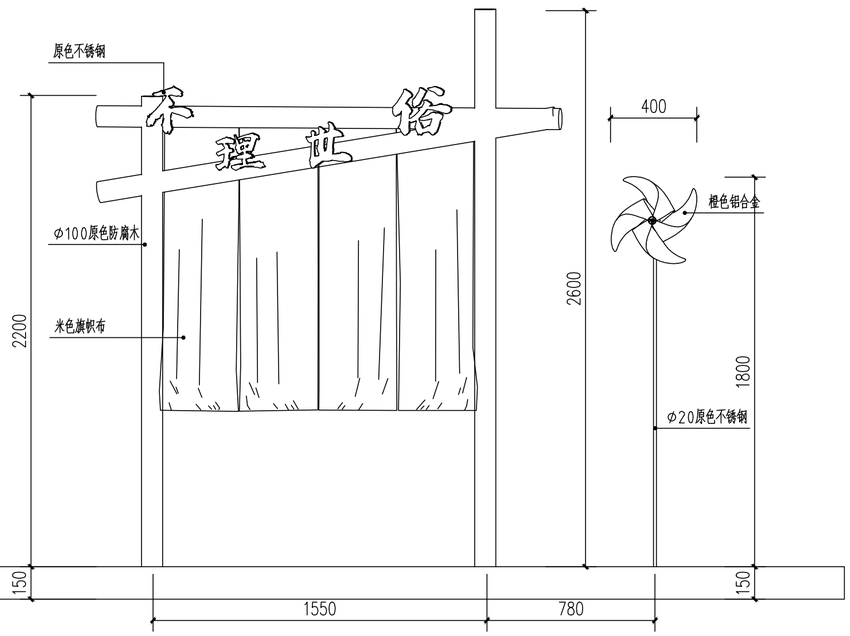

稻田小品2立面 1:20

成品采购，安装位置现场指定

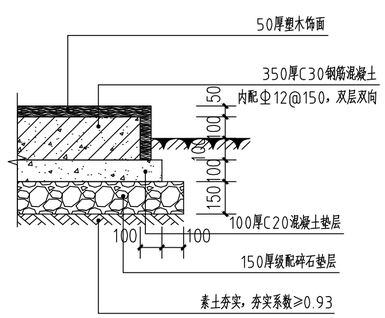

塑木基座大样 1:20

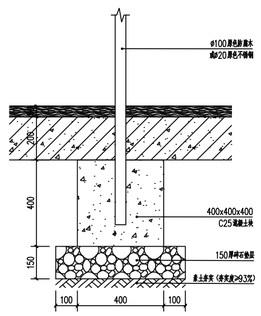

稻田小品立杆安装大样 1:20

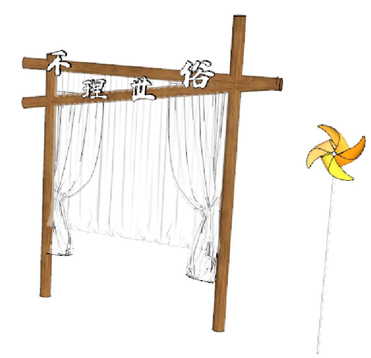

稻田小品示意图 1:20

附 注

1. 未加盖出图专用章及注册执业章图纸无效；
2. 本作品权益属典筑设计集团有限公司；
3. 不得量取图纸尺寸施工；
4. 如有任何不详事宜，请在施工前与设计师会商。
5. 本图设计内容未经设计师许可不得在其它地方使用。

院出图专用章：
NADRI PERMISSION STAMP:

江苏省工程勘察设计出图专用章
典筑设计集团有限公司
资质证书 A232035061
编号
江苏省住房和城乡建设厅监制(A)
有效期至二〇二五年九月三十日

注册建筑师/工程师章：
REGISTERED ARCHITECT/ENGINEER'S AFFIX:

中华人民共和国一级注册建筑师
姓名：任 毅
注册号：3203506-007
有效期：至2025年6月6日

典筑设计集团有限公司
工程设计证书编号：A232035061（建筑工程甲级）
Dianzhu Design Group Co., Ltd.
地址 Add：江苏省南京市建邺区双闸路98号海峡农谷科技园5号楼807室
网址 Website: www.dianzhu.net.cn
邮箱 Email Address: dianzhu@vip.126.com
电话 Telephone: (+86)025-86621002

建设单位 CLIENT

句容市宝华镇华山村民委员会

工程名称 PROJECT TITLE

句容市宝华镇华山村宜居宜业和美乡村建设项目

图纸名称 DWG TITLE

胄王村稻田小品大样

	实名 NAME TYPED	签名 SIGNATURE
批准 Approved	陈卫东	
审核 Examined	高骞	
项目负责 Project Mgr.	胡晓琴	
专业负责 Job Mgr.	任毅	
校对 Checked	刘晶晶	
设计 Design	高爽	
制图 Drawn	高爽	
设计编号 Job No.		

专业 Design Stage	建筑	图纸编号 Dwg No.	J901
设计阶段 Design Stage	施工图	比例 Scale	
版本 Rev.	0	日期 DATE	2025.06

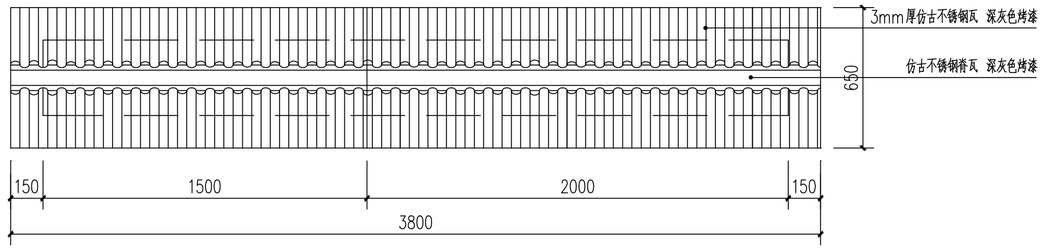

张家村村牌顶平面图 1:20

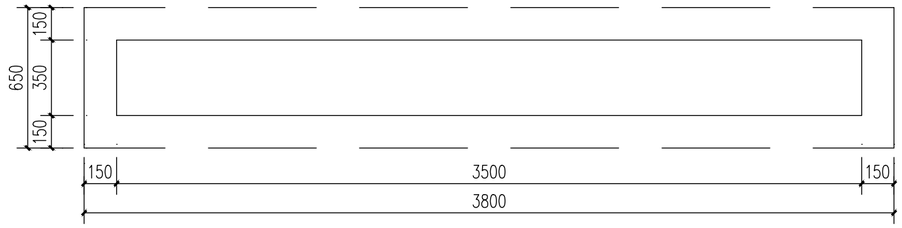

张家村村牌底平面图 1:20

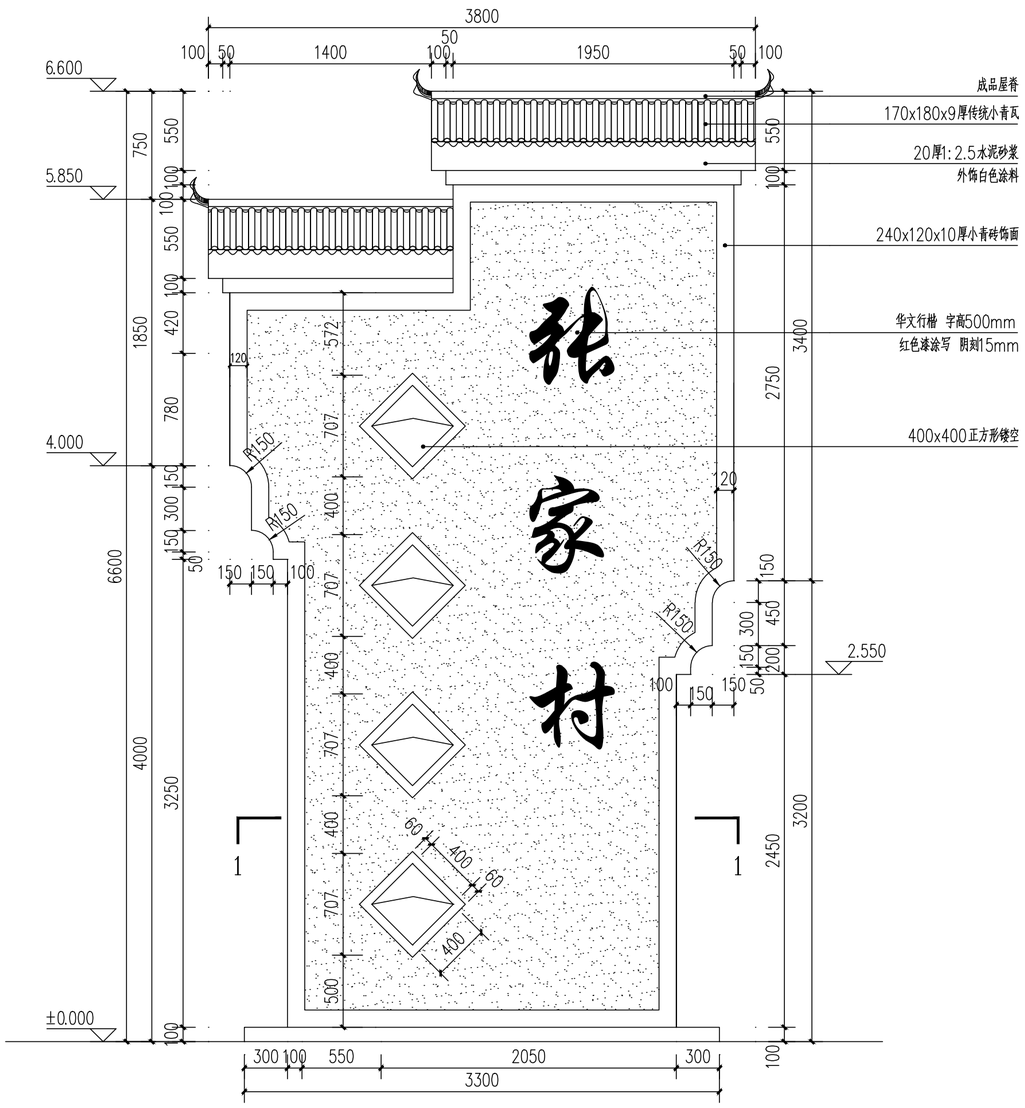

张家村村牌正立面图 1:30

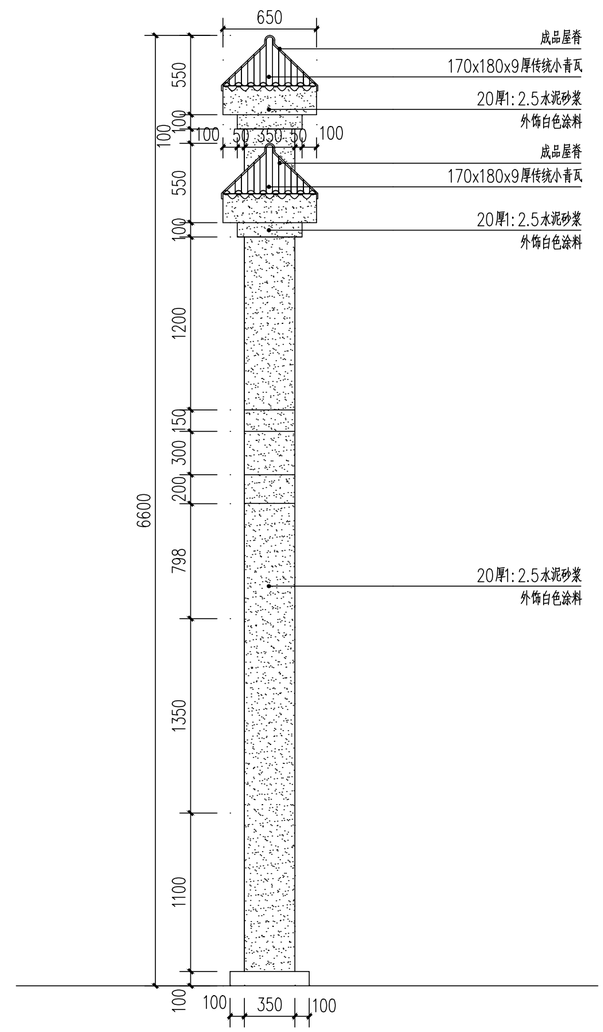

张家村村牌侧立面图 1:30

附 注

1. 未加盖出图专用章及注册执业章图纸无效;
2. 本作品权益属典筑设计集团有限公司;
3. 不得量取图纸尺寸施工;
4. 如有任何不详事宜，请在施工前与设计师会商。
5. 本图设计内容未经设计师许可不得在其它地方使用。

院出图专用章:
NADRI PERMISSION STAMP:

江苏省工程勘察设计出图专用章
典筑设计集团有限公司
资质证书 A232035061
编 号
江苏省住房和城乡建设厅监制(A)
有效期至二〇二五年九月三十日

注册建筑师/工程师章:
REGISTERED ARCHITECT/ENGINEER'S AFFIX:

中华人民共和国一级注册建筑师
姓 名: 任 毅
注册号: 3203506-007
有效期: 至2025年6月6日

典筑设计集团有限公司
工程设计证书编号:A232035061(建筑工程甲级)
Dianzhu Design Group Co., Ltd.

地址 Add: 江苏省南京市建邺区双闸路98号海帆云谷科技园5号楼607室
网址 Website: www.dianzhu.net.cn
邮箱 Email Address: dianzhu@vip.126.com
电话 Telephone: (+86)025-86621002

建设单位 CLIENT

句容市宝华镇华山村民委员会

工程名称 PROJECT TITLE

句容市宝华镇华山村宜居宜业和美乡村建设项目

图纸名称 DWG TITLE

张家村村牌详图1

	实 名 NAME TYPED	签 名 SIGNATURE
批 准 Approved	陈 卫 东	
审 核 Examined	高 骞	
项目负责 Project Mgr.	胡 晓 琴	
专业负责 Job Mgr.	任 毅	
校 对 Checked	刘 晶 晶	
设 计 Design	高 爽	
制 图 Drawn	高 爽	
设计编号 Job No.		
专 业 Design Stage	建筑	图纸编号 Dwg No. J1001
设计阶段 Design Stage	施工图	比 例 Scale
版 本 Rev.	0	日 期 DATE 2025.06

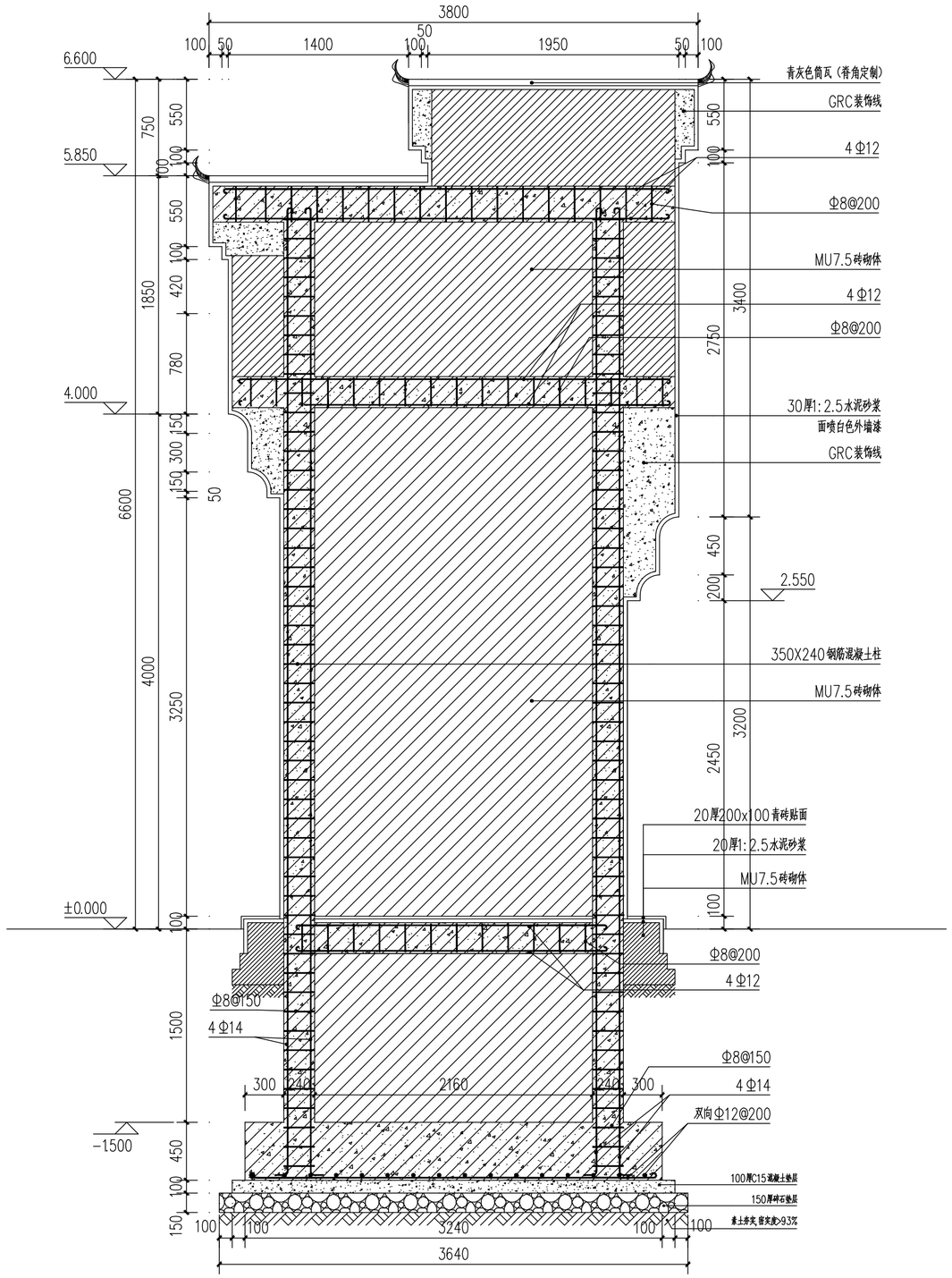

张家村村牌1－1剖面 1:30

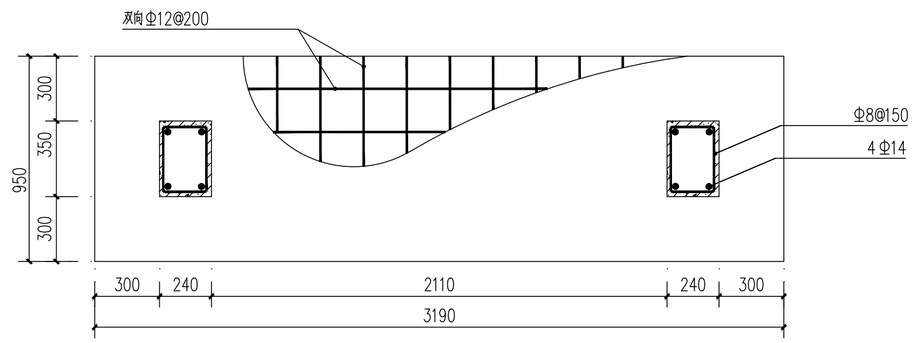

张家村村牌基础配筋平面图 1:20

附 注

1. 未加盖出图专用章及注册执业章图纸无效；
2. 本作品权益属典筑设计集团有限公司；
3. 不得量取图纸尺寸施工；
4. 如有任何不详事宜，请在施工前与设计师会商。
5. 本图设计内容未经设计师许可不得在其它地方使用。

院出图专用章：
NADRI PERMISSION STAMP:

江苏省工程勘察设计出图专用章
典筑设计集团有限公司
资质证书编号 A232035061
江苏省住房和城乡建设厅监制(A)
有效期至二〇二五年九月三十日

注册建筑师/工程师章：
REGISTERED ARCHITECT/ENGINEER'S AFFIX:

中华人民共和国一级注册建筑师
姓 名：任 毅
注册号：3203506-007
有效期：至2025年6月6日

典筑设计集团有限公司
工程设计证书编号：A232035061（建筑工程甲级）
Dianzhu Design Group Co., Ltd.
地址 Add：江苏省南京市建邺区双闸路98号海峡农谷科技园5号楼507室
网址 Website: www.dianzhu.net.cn
邮箱 Email Address: dianzhu@vip.126.com
电话 Telephone: (+86)025-86621002

建设单位 CLIENT

句容市宝华镇华山村民委员会

工程名称 PROJECT TITLE

句容市宝华镇华山村宜居宜业和美乡村建设项目

图纸名称 DWG TITLE

张家村村牌详图2

	实名 NAME TYPED	签名 SIGNATURE
批准 Approved	陈卫东	
审核 Examined	高 骞	
项目负责 Project Mgr.	胡晓琴	
专业负责 Job Mgr.	任 毅	
校对 Checked	刘晶晶	
设计 Design	高 爽	
制图 Drawn	高 爽	
设计编号 Job No.		

专业 Design Stage	建筑	图纸编号 Dwg No.	J1002
设计阶段 Design Stage	施工图	比例 Scale	
版本 Rev.	0	日期 DATE	2025.06

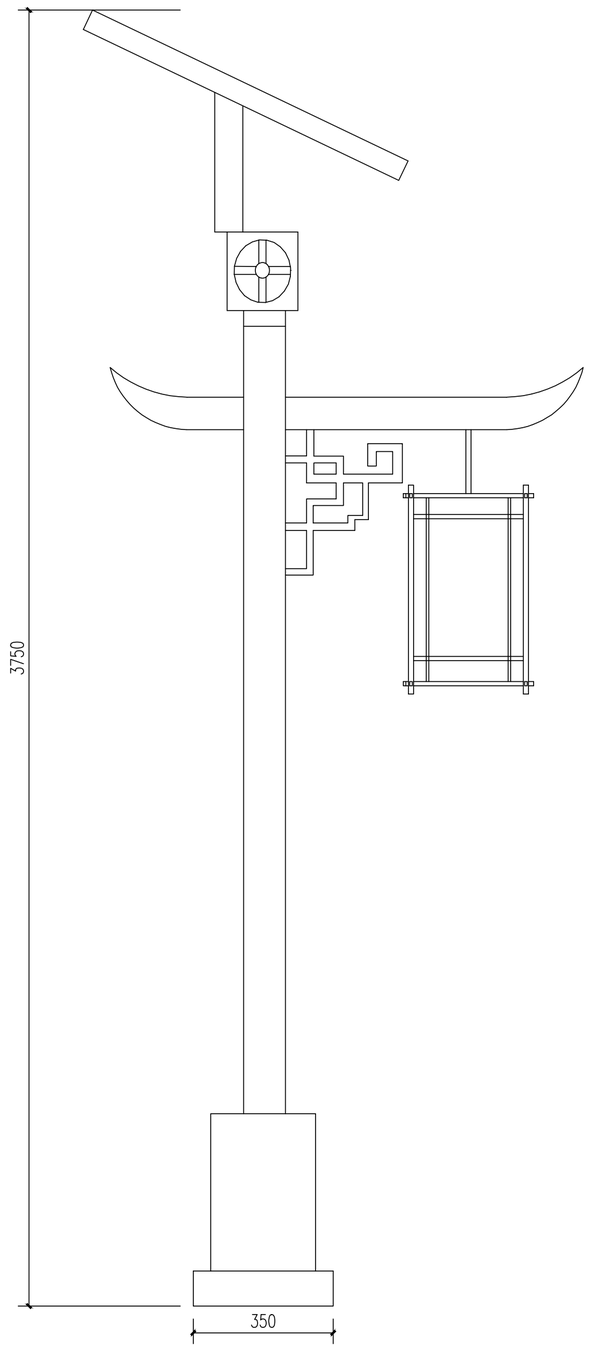

太阳能路灯大样 1:20

注：式样仅为参考，具体根据厂家样本选样确定
共50盏，安装位置现场指定

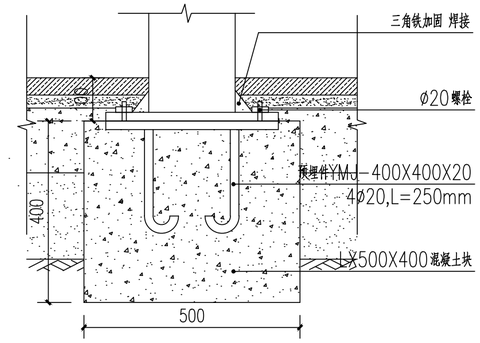

太阳能路灯基础安装大样 1:20

附 注
1.未加盖出图专用章及注册执业章图纸无效;
2.本作品权益属典筑设计集团有限公司;
3.不得量取图纸尺寸施工;
4.如有任何不详事宜，请在施工前与设计师会商。
5.本图设计内容未经设计师许可不得在其它地方使用。

院出图专用章:
NADRI PERMISSION STAMP:

江苏省工程勘察设计出图专用章
典筑设计集团有限公司
资质证书编号 A232035061
江苏省住房和城乡建设厅监制(A)
有效期至二〇二五年九月三十日

注册建筑师/工程师章:
REGISTERED ARCHITECT/ENGINEER'S AFFIX:

中华人民共和国一级注册建筑师
姓 名: 任 毅
注册号: 3203506-007
有效期: 至2025年6月6日

典筑设计集团有限公司
工程设计证书编号:A232035061(建筑工程甲级)
Dianzhu Design Group Co., Ltd.
地址 Add: 江苏省南京市建邺区双闸路98号海峡农乐科技园5号楼807室
网址 Website: www.dianzhu.net.cn
邮箱 Email Address: dianzhu@vip.126.com
电话 Telephone: (+86)025-86621002

建设单位 CLIENT
句容市宝华镇华山村民委员会

工程名称 PROJECT TITLE
句容市宝华镇华山村宜居宜业和美乡村建设项目

图纸名称 DWG TITLE
太阳能路灯大样

	实名 NAME TYPED	签名 SIGNATURE
批准 Approved	陈卫东	
审核 Examined	高骞	
项目负责 Project Mgr.	胡晓琴	
专业负责 Job Mgr.	任毅	
校对 Checked	刘晶晶	
设计 Design	高爽	
制图 Drawn	高爽	

设计编号 Job No.			
专业 Design Stage	建筑	图纸编号 Dwg No.	J1101
设计阶段 Design Stage	施工图	比例 Scale	
版本 Rev.	0	日期 DATE	2025.06

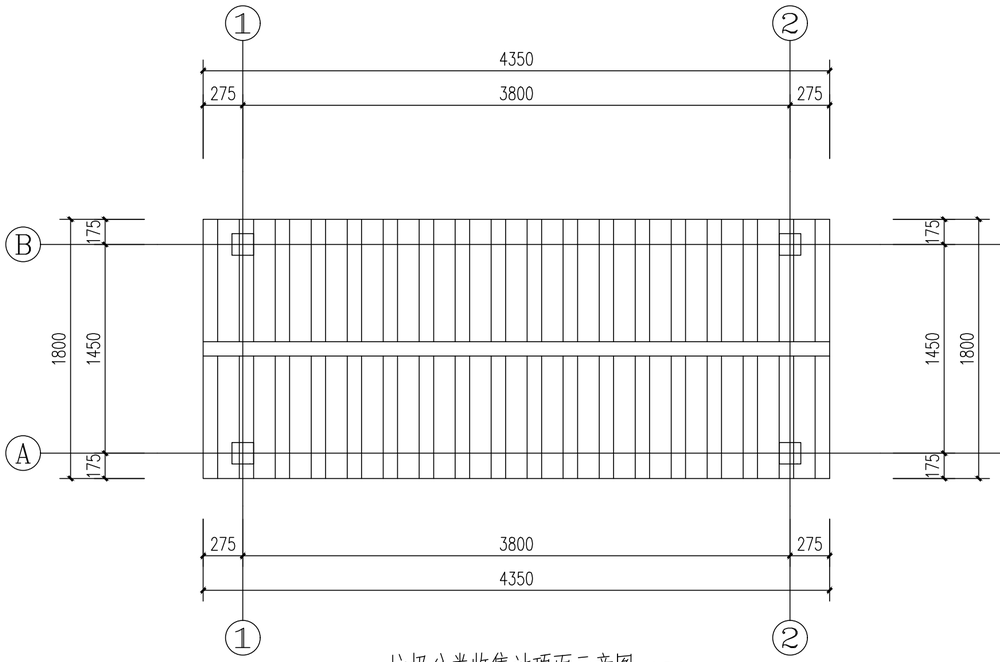

垃圾分类收集站顶面示意图 1:30

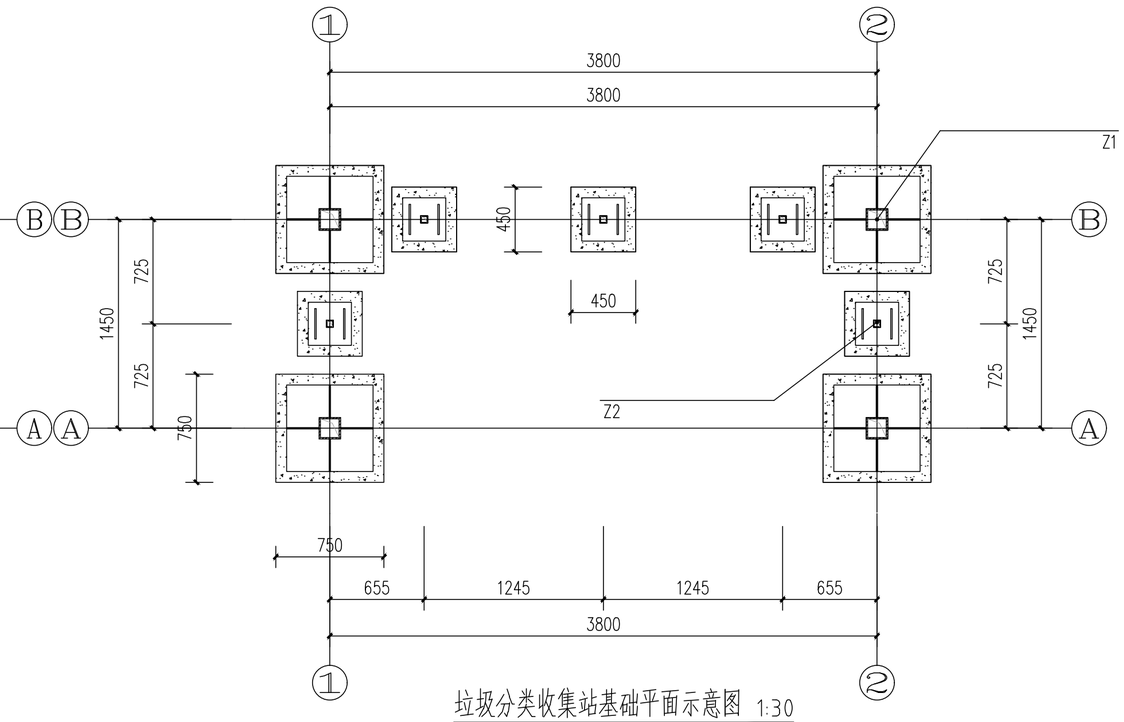

垃圾分类收集站基础平面示意图 1:30

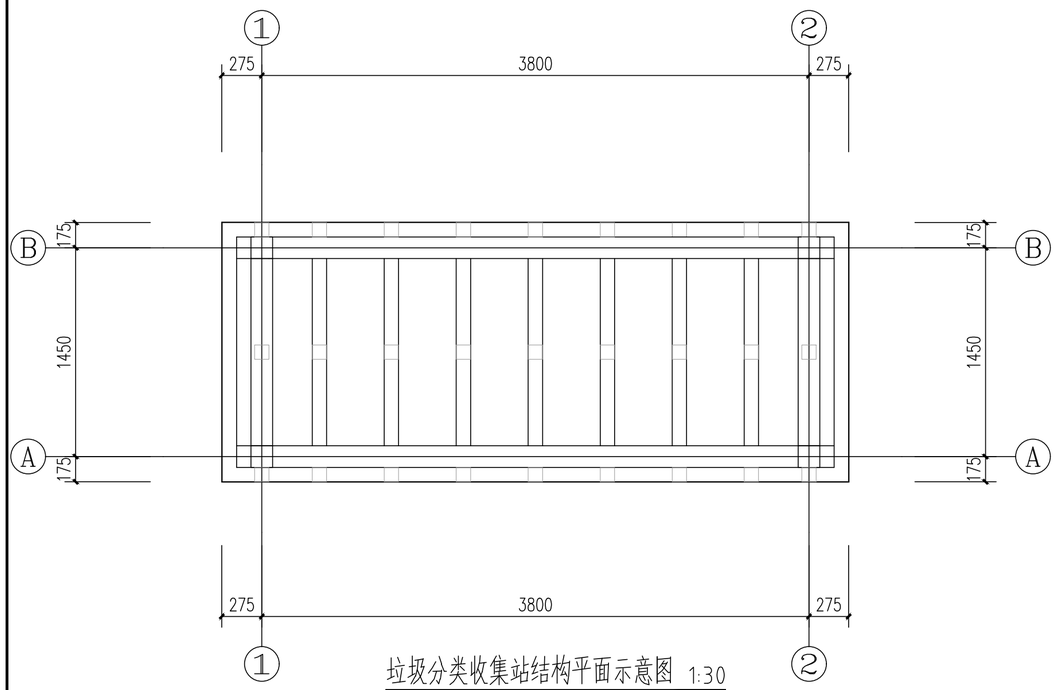

垃圾分类收集站结构平面示意图 1:30

注：做法仅供参考，具体实施根据专业厂家配合深化设计，经各方确认后施工
共4座，安装位置现场指定

附 注
1. 未加盖出图专用章及注册执业章图纸无效；
2. 本作品权益属典筑设计集团有限公司；
3. 不得量取图纸尺寸施工；
4. 如有任何不详事宜，请在施工前与设计师会商。
5. 本图设计内容未经设计师许可不得在其它地方使用。

院出图专用章：
NADRI PERMISSION STAMP:

江苏省工程勘察设计出图专用章
典筑设计集团有限公司
资质证书编号 A232035061
江苏省住房和城乡建设厅监制(A)
有效期至二〇二五年九月三十日

注册建筑师/工程师章：
REGISTERED ARCHITECT/ENGINEER'S AFFIX:

中华人民共和国一级注册建筑师
姓 名：任 毅
注册号：3203506-007
有效期：至2025年6月6日

典筑设计集团有限公司
工程设计证书编号：A232035061（建筑工程甲级）
Dianzhu Design Group Co., Ltd.
地址 Add：江苏省南京市建邺区双闸路98号海峡农乡科技园5号楼807室
网址 Website: www.dianzhu.net.cn
邮箱 Email Address: dianzhu@vip.126.com
电话 Telephone: (+86)025-86621002

建设单位 CLIENT
句容市宝华镇华山村民委员会

工程名称 PROJECT TITLE
句容市宝华镇华山村宜居宜业和美乡村建设项目

图纸名称 DWG TITLE
垃圾站大样1

	实名 NAME TYPED	签名 SIGNATURE
批准 Approved	陈卫东	
审核 Examined	高 骞	
项目负责 Project Mgr.	胡晓琴	
专业负责 Job Mgr.	任 毅	
校对 Checked	刘晶晶	
设计 Design	高 爽	
制图 Drawn	高 爽	
设计编号 Job No.		
专业 Design Stage	建筑	图纸编号 Dwg No. J1201
设计阶段 Design Stage	施工图	比例 Scale
版本 Rev.	0	日期 DATE 2025.06

注：做法仅供参考，具体实施根据专业厂家配合深化设计，经各方确认后施工
共4座，安装位置现场指定

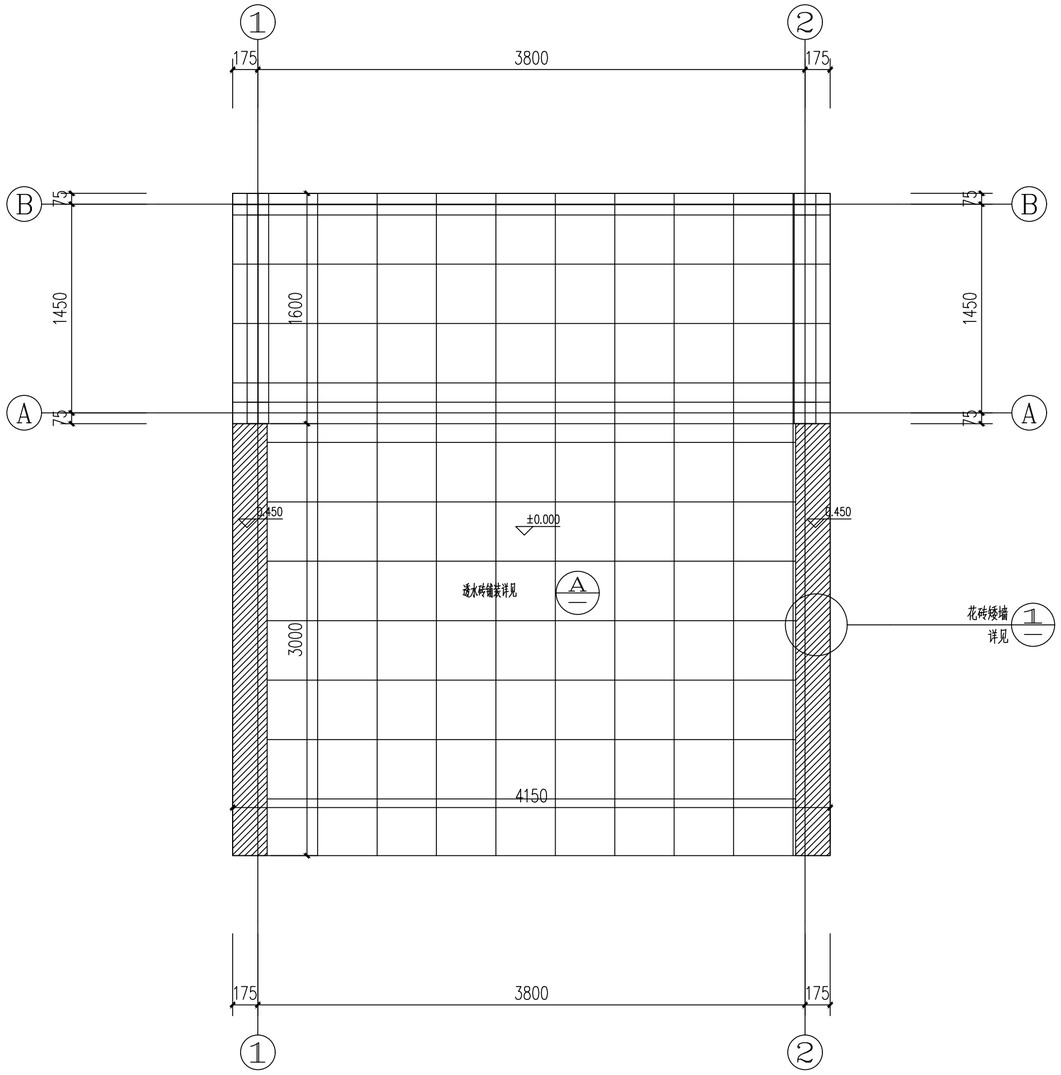

垃圾分类收集站场地平面示意图 1:30

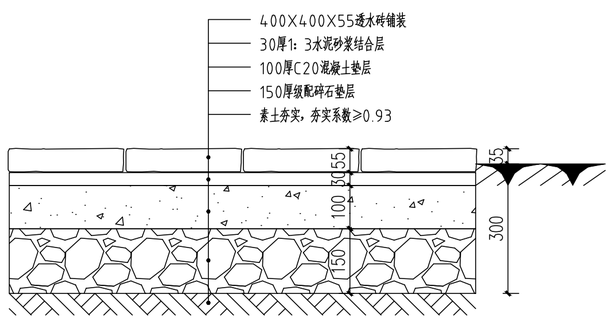

透水砖铺装大样 1:10

垃圾分类收集站1-2轴立面示意示意图 1:30

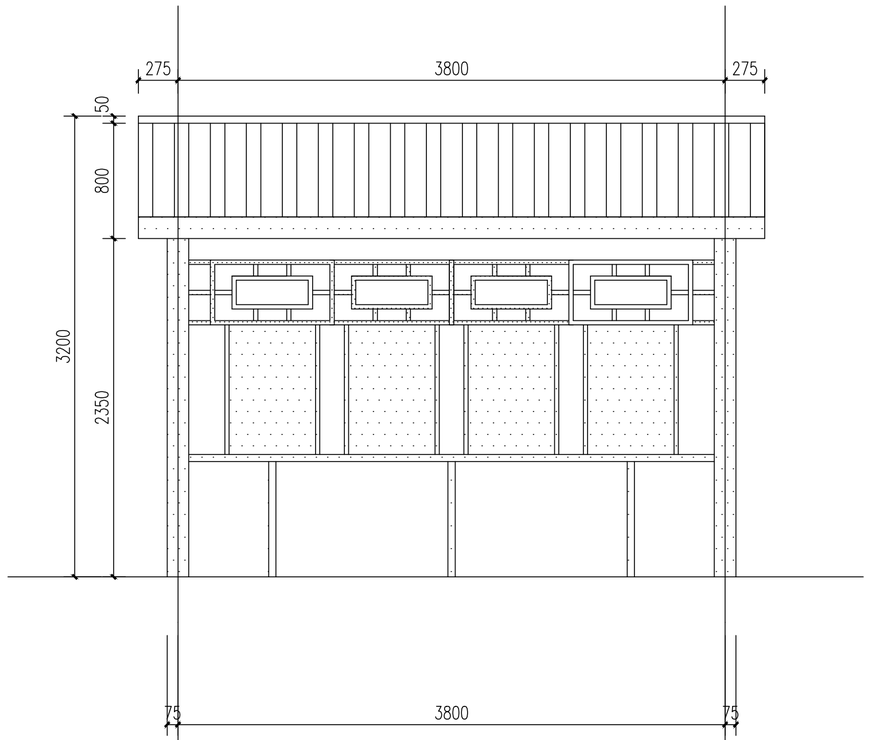

垃圾分类收集站2-1轴立面示意图 1:30

附 注
1. 未加盖出图专用章及注册执业章图纸无效；
2. 本作品权益属典筑设计集团有限公司；
3. 不得量取图纸尺寸施工；
4. 如有任何不详事宜，请在施工前与设计师会商。
5. 本图设计内容未经设计师许可不得在其它地方使用。

院出图专用章：
NADRI PERMISSION STAMP:

江苏省工程勘察设计出图专用章
典筑设计集团有限公司
资质证书编号 A232035061
江苏省住房和城乡建设厅监制(A)
有效期至二〇二五年九月三十日

注册建筑师/工程师章：
REGISTERED ARCHITECT/ENGINEER'S AFFIX:

中华人民共和国一级注册建筑师
姓 名：任 毅
注册号：3203506-007
有效期：至2025年6月6日

典筑设计集团有限公司
工程设计证书编号：A232035061（建筑工程甲级）
Dianzhu Design Group Co., Ltd.
地址 Add：江苏省南京市建邺区双闸路98号海峡金谷科技园5号楼807室
网址 Website: www.dianzhu.net.cn
邮箱 Email Address: dianzhu@vip.126.com
电话 Telephone: (+86)025-86621002

建设单位 CLIENT
句容市宝华镇华山村民委员会

工程名称 PROJECT TITLE
句容市宝华镇华山村宜居宜业和美乡村建设项目

图纸名称 DWG TITLE
垃圾站大样2

	实名 NAME TYPED	签名 SIGNATURE
批准 Approved	陈卫东	
审核 Examined	高骞	
项目负责 Project Mgr.	胡晓琴	
专业负责 Job Mgr.	任毅	
校对 Checked	刘晶晶	
设计 Design	高爽	
制图 Drawn	高爽	
设计编号 Job No.		
专业 Design Stage	建筑	图纸编号 Dwg No. J1202
设计阶段 Design Stage	施工图	比例 Scale
版本 Rev.	0	日期 DATE 2025.06

注：做法仅供参考，具体实施根据专业厂家配合深化设计，经各方确认后施工
共4座，安装位置现场指定

垃圾分类收集站A－B轴立面示意图 1:15

垃圾分类收集站B－A轴立面示意图 1:15

附 注
1. 未加盖出图专用章及注册执业章图纸无效；
2. 本作品权益属典筑设计集团有限公司；
3. 不得量取图纸尺寸施工；
4. 如有任何不详事宜，请在施工前与设计师会商。
5. 本图设计内容未经设计师许可不得在其它地方使用。

院出图专用章：
NADRI PERMISSION STAMP:

江苏省工程勘察设计出图专用章
典筑设计集团有限公司
资质证书编号 A232035061
江苏省住房和城乡建设厅监制(A)
有效期至二〇二五年九月三十日

注册建筑师/工程师章：
REGISTERED ARCHITECT/ENGINEER'S AFFIX:

中华人民共和国一级注册建筑师
姓 名：任 毅
注册号：3203506-007
有效期：至2025年6月6日

典筑设计集团有限公司
工程设计证书编号：A232035061（建筑工程甲级）
Dianzhu Design Group Co., Ltd.
地址 Add：江苏省南京市建邺区双闸路98号海峡农业科技园5号楼507室
网址 Website: www.dianzhu.net.cn
邮箱 Email Address: dianzhu@vip.126.com
电话 Telephone: (+86)025-86621002

建设单位 CLIENT
句容市宝华镇华山村民委员会

工程名称 PROJECT TITLE
句容市宝华镇华山村宜居宜业和美乡村建设项目

图纸名称 DWG TITLE
垃圾站大样3

	实名 NAME TYPED	签名 SIGNATURE
批准 Approved	陈卫东	
审核 Examined	高骞	
项目负责 Project Mgr.	胡晓琴	
专业负责 Job Mgr.	任毅	
校对 Checked	刘晶晶	
设计 Design	高爽	
制图 Drawn	高爽	
设计编号 Job No.		

专业 Design Stage	建筑	图纸编号 Dwg No.	J1203
设计阶段 Design Stage	施工图	比例 Scale	
版本 Rev.	0	日期 DATE	2025.06

注：做法仅供参考，具体实施根据专业厂家配合深化设计，经各方确认后施工
共4座，安装位置现场指定

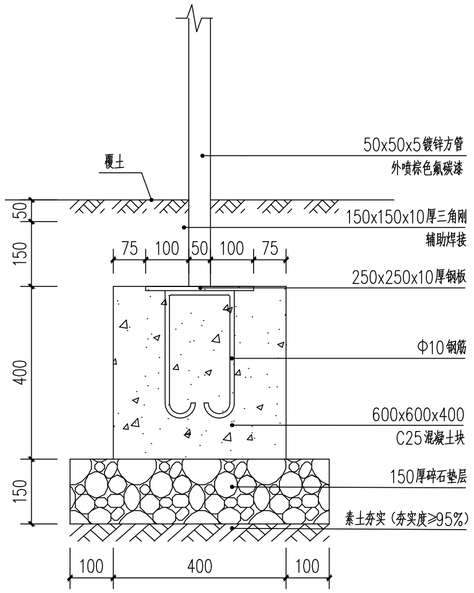

垫圾分类收集站Z1基础大样示意图 1:10

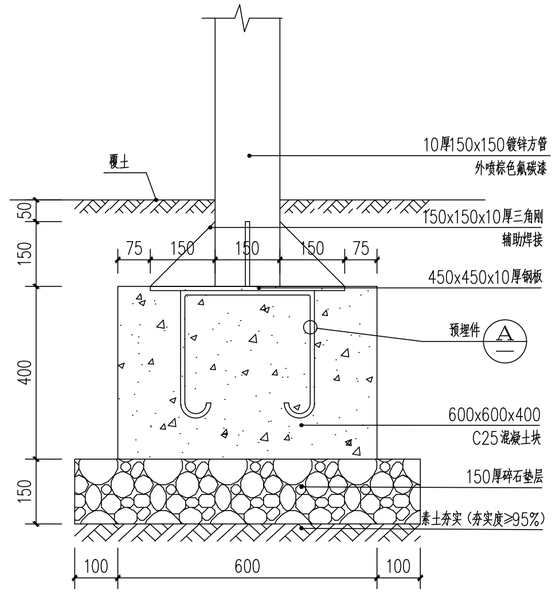

垫圾分类收集站Z2基础大样示意图 1:10

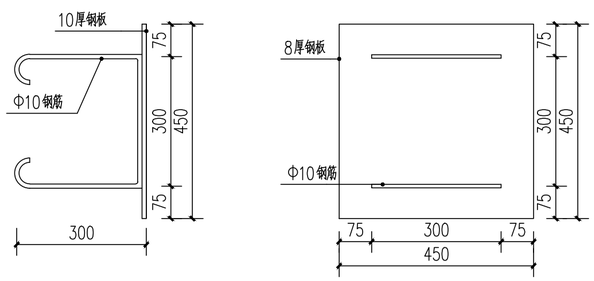

垫圾分类收集站预埋件大样示意图 1:10

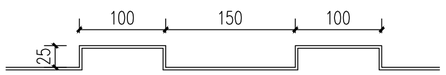

垫圾分类收集站屋顶造型大样示意图 1:10

附 注
1. 未加盖出图专用章及注册执业章图纸无效；
2. 本作品权益属典筑设计集团有限公司；
3. 不得量取图纸尺寸施工；
4. 如有任何不详事宜，请在施工前与设计师会商。
5. 本图设计内容未经设计师许可不得在其它地方使用。

院出图专用章：
NADRI PERMISSION STAMP:

江苏省工程勘察设计出图专用章
典筑设计集团有限公司
资质证书编号 A232035061
江苏省住房和城乡建设厅监制(A)
有效期至二〇二五年九月三十日

注册建筑师/工程师章：
REGISTERED ARCHITECT/ENGINEER'S AFFIX:

中华人民共和国一级注册建筑师
姓 名：任 毅
注册号：3203506-007
有效期：至2025年6月6日

典筑设计集团有限公司
工程设计证书编号：A232035061（建筑工程甲级）
Dianzhu Design Group Co., Ltd.
地址 Add：江苏省南京市建邺区双闸路98号海峡农谷科技园5号楼507室
网址 Website: www.dianzhu.net.cn
邮箱 Email Address: dianzhu@vip.126.com
电话 Telephone: (+86)025-86621002

建设单位 CLIENT
句容市宝华镇华山村民委员会

工程名称 PROJECT TITLE
句容市宝华镇华山村宜居宜业和美乡村建设项目

图纸名称 DWG TITLE
垃圾站大样4

	实名 NAME TYPED	签名 SIGNATURE
批准 Approved	陈卫东	
审核 Examined	高骞	
项目负责 Project Mgr.	胡晓琴	
专业负责 Job Mgr.	任毅	
校对 Checked	刘晶晶	
设计 Design	高爽	
制图 Drawn	高爽	
设计编号 Job No.		

专业 Design Stage	建筑	图纸编号 Dwg No.	J1204
设计阶段 Design Stage	施工图	比例 Scale	
版本 Rev.	0	日期 DATE	2025.06

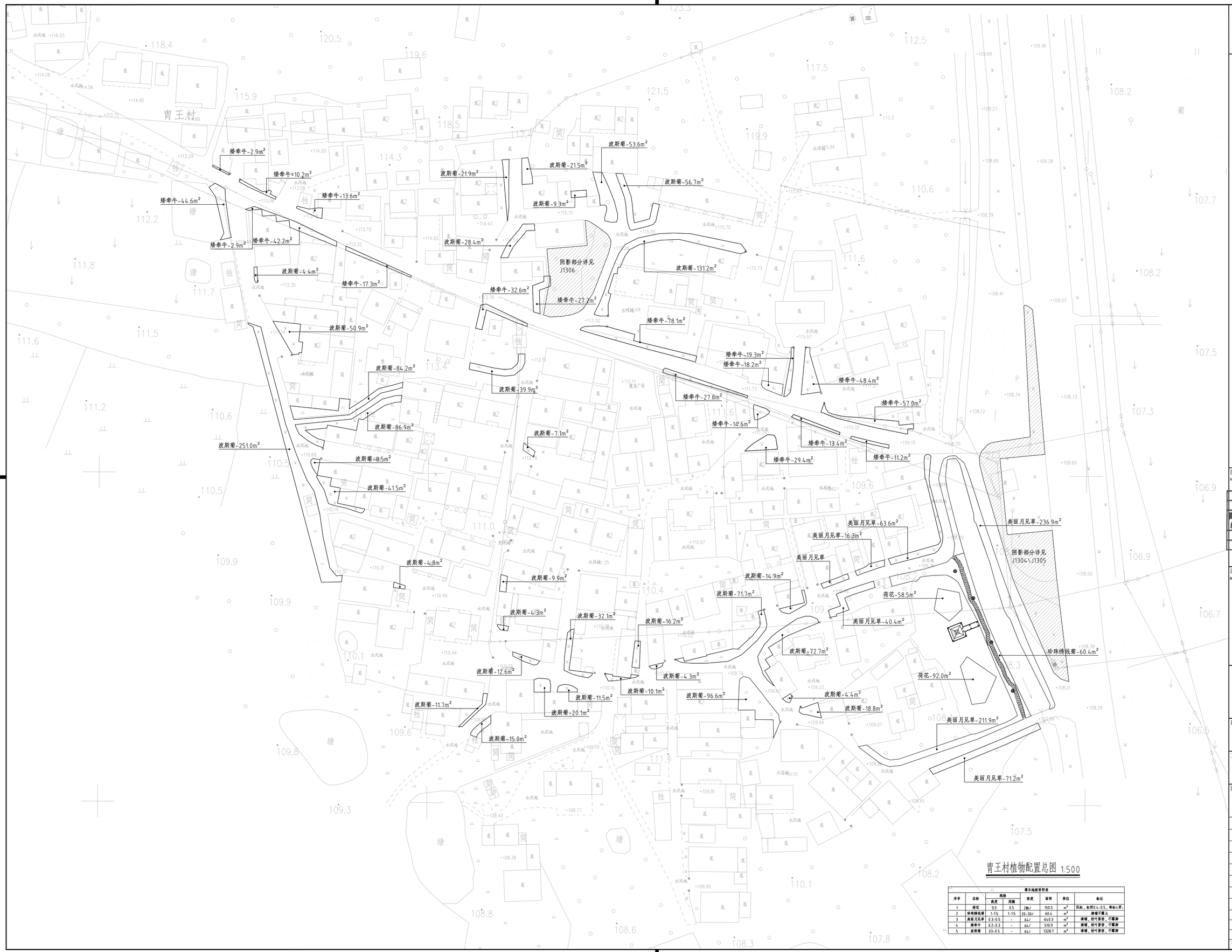

胄王村植物配置总图 1:500

灌木地被面积表							
序号	名称	规格		密度	面积	单位	备注
		高度	冠幅				
1	荷花	0.5	0.5	2株/	150.5	m^2	沉植，盆径0.4-0.5，每盆4.5平。
2	珍珠绣线菊	1-1.5	1-1.5	20-30/	60.4	m^2	滴灌不露土
3	美丽月见草	0.3-0.5	-	64/	640.3	m^2	滴灌，枝叶茂密，不露脚
4	矮牵牛	0.2-0.3	-	64/	515.9	m^2	滴灌，枝叶茂密，不露脚
5	波斯菊	0.3-0.5	-	64/	1328.7	m^2	滴灌，枝叶茂密，不露脚

附 注

1. 未加盖出图专用章及注册执业章图纸无效；
2. 本作品权益属典筑设计集团有限公司；
3. 不得量取图纸尺寸施工；
4. 如有任何不详事宜，请在施工前与设计师会商。
5. 本图设计内容未经设计师许可不得在其它地方使用。

院出图专用章：
NADRI PERMISSION STAMP:

江苏省工程勘察设计出图专用章
典筑设计集团有限公司
资质证书编号 A232035061
江苏省住房和城乡建设厅监制(A)
有效期至二〇二五年九月三十日

注册建筑师/工程师章：
REGISTERED ARCHITECT/ENGINEER'S AFFIX:

中华人民共和国一级注册建筑师
姓 名：任 毅
注册号：3203506-007
有效期：至2025年6月6日

典筑设计集团有限公司
工程设计证书编号:(A232035061(建筑工程甲级)
Dianzhu Design Group Co., Ltd.
地址 Add：江苏省南京市建邺区天明路125号地铁大市场地铁C号线007室
网址 Website: www.dianzhu.net.cn
邮箱 Email Address: dianzhu@qq.126.com
电话 Telephone: (+86)025-86621002

建设单位 CLIENT

句容市宝华镇华山村民委员会

工程名称 PROJECT TITLE

句容市宝华镇华山村宜居宜业和美乡村建设项目

图纸名称 DWG TITLE

胄王村植物配置总图

	实名 NAME TYPED	签名 SIGNATURE
批准 Approved	陈卫东	
审核 Examined	高 骞	
项目负责 Project Mgr.	胡晓琴	
专业负责 Job Mgr.	任 毅	
校对 Checked	刘晶晶	
设计 Design	高 爽	
制图 Drawn	高 爽	

设计编号 Job No.			
专业 Design Stage	建筑	图纸编号 Dwg No.	J1301
设计阶段 Design Stage	施工图	比例 Scale	
版本 Rev.	0	日期 DATE	2025.06

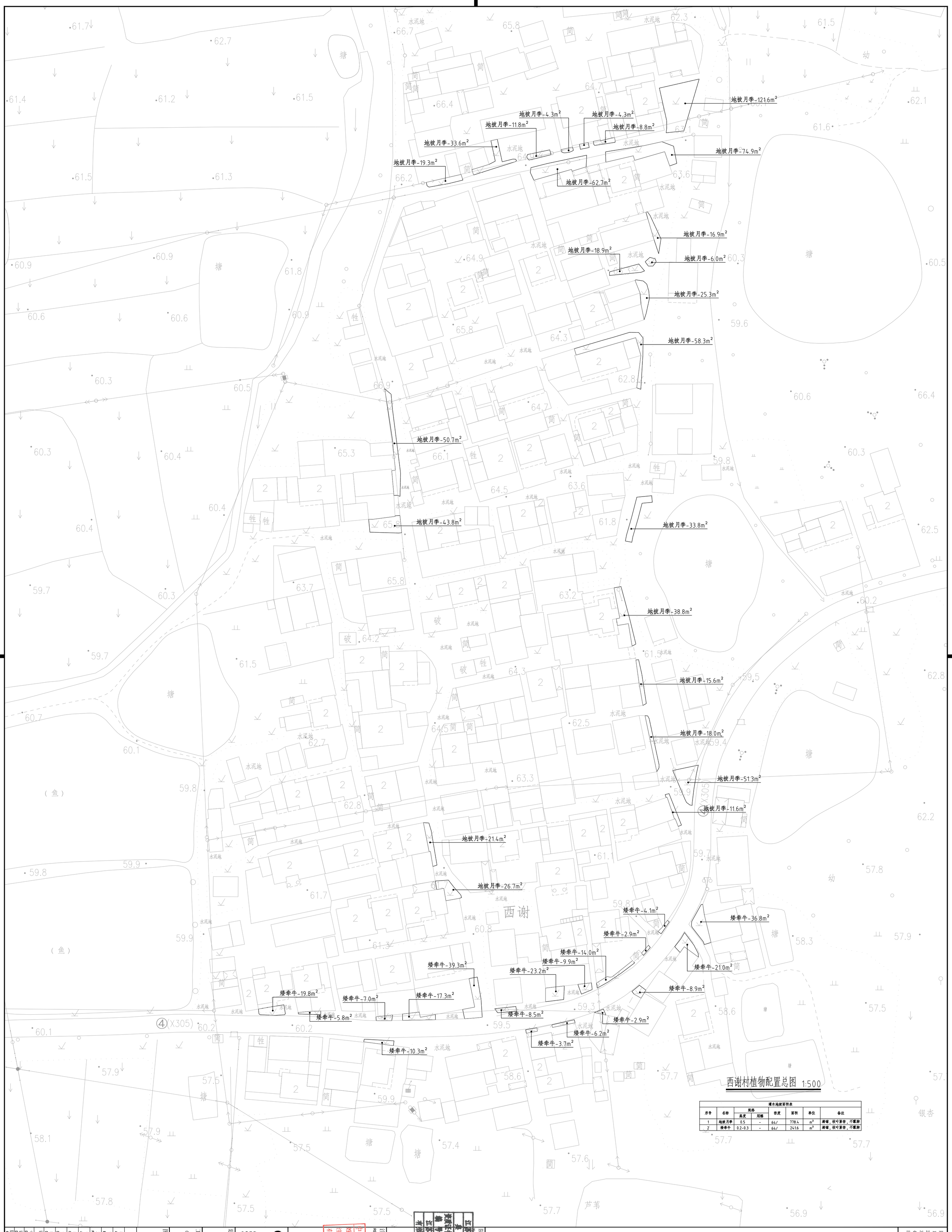

西谢村植物配置总图 1:500

灌木地被面积表

序号	名称	规格		密度	面积	单位	备注
		高度	冠幅				
1	地被月季	0.5	-	64/	778.4	m^2	满铺，枝叶紧密，不露脚
2	矮牵牛	0.2-0.3	-	64/	241.6	m^2	满铺，枝叶紧密，不露脚

附 注

1. 本加盖出图专用章及注册执业章图纸无效；
2. 本作品权属典筑设计集团有限公司；
3. 不得重取图纸尺寸施工；
4. 如有任何详事宜，请在施工前与设计师会商。
5. 本图设计内容未经设计师许可不得在其它地方使用。

院出图专用章：

江苏省工程勘察设计出图专用章
典筑设计集团有限公司
资质证书 A232035061
编号
江苏省住房和城乡建设厅宣贯(A)
有效期至二〇二五年九月三十日

注册建筑师/工程师章：
REGISTERED ARCHITECT/ENGINEER'S AFFIX:

中华人民共和国一级注册建筑师
姓 名：任 毅
注册号：3203506-007
有效期：至2025年6月6日

典筑设计集团有限公司
工程设计证书编号:A232035061（建筑工程甲级）
Diantu Design Group Co., Ltd.
地址 Add：江苏省南京市秦淮区瞻园路35号中海城市广场B栋27层
网址 Website：www.diantu.com
电邮 E-mail：diantu@163.com
电话 Telephone：(+86)025-86621062

建设单位 CLIENT
句容市宝华镇华山村民委员会

工程名称 PROJECT TITLE
句容市宝华镇华山村宜居宜业和美乡村建设项目

图纸名称 DWG TITLE
西谢村植物配置总图

		签名 SIGNATURE
批准 Approved	陈卫东	
审核 Examined	高蓉	
项目负责 Project Mgr.	胡晓琴	
专业负责 Job Mgr.	任毅	
校对 Checked	刘晶晶	
设计 Design	高爽	
制图 Drawn	高爽	

设计编号 Job No.			
专业 Design Stage	建筑	图纸编号 Dwg No.	J1302
设计阶段 Design Stage	施工图	比例 Scale	
版本 Rev.	0	日期 DATE	2025.06

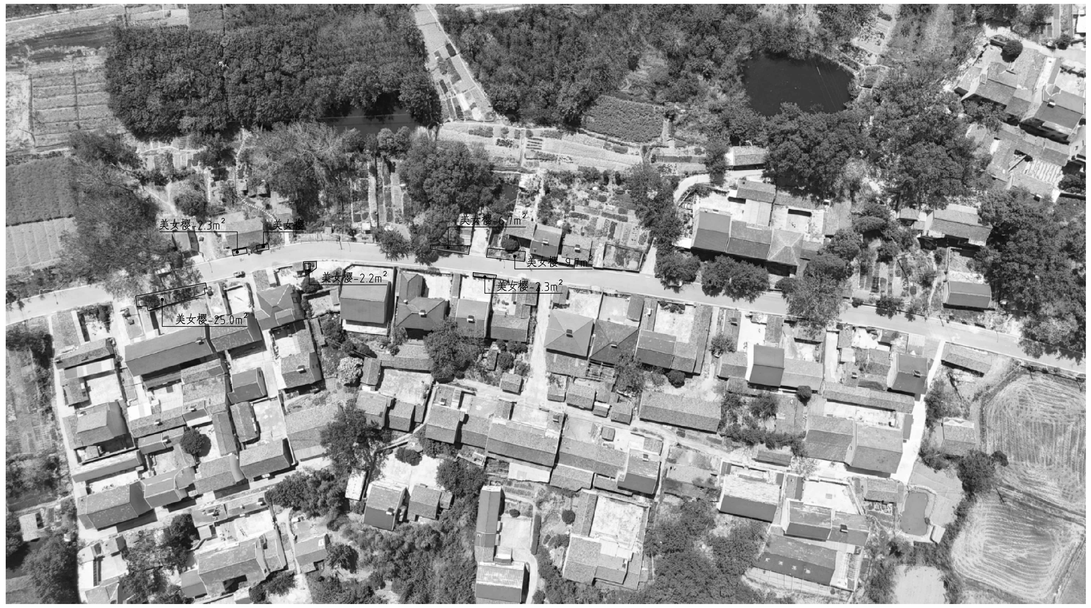

东葛盖村植物配置总图 1:500

灌木地被面积表								
序号	名称	规格			密度	面积	单位	备注
		高度	冠幅					
1	美丽月见草	0.3-0.5	-		6株	223.2	m^2	满铺，枝叶茂密，不露脚
2	美女樱	0.3-0.5			6株	172.9	m^2	满铺，枝叶茂密，不露脚

附 注

1. 未加盖出图专用章及注册执业章图纸无效；
2. 本作品权益属典筑设计集团有限公司；
3. 不得量取图纸尺寸施工；
4. 如有任何不详事宜，请在施工前与设计师会商。
5. 本图设计内容未经设计师许可不得在其它地方使用。

院出图专用章：
NADRI PERMISSION STAMP:

江苏省工程勘察设计出图专用章
典筑设计集团有限公司
资质证书 A232035061
编号
江苏省住房和城乡建设厅监制(A)
有效期至二〇二五年九月三十日

注册建筑师/工程师章：
REGISTERED ARCHITECT/ENGINEER'S AFFIX:

中华人民共和国一级注册建筑师
姓 名：任 毅
注册号：3203506-007
有效期：至2025年6月6日

典筑设计集团有限公司
工程设计证书编号:A232035061（建筑工程甲级）
Dianzhu Design Group Co., Ltd.
地址 Add：江苏省宜兴市城南花园路10号中海商业中心B幢2层（中海B07）室
网址 Website: www.dianzhu.net.cn
邮箱 Email Address: dianzhu@vip.126.com
电话 Telephone: (+86)025-86621002

建设单位 CLIENT

句容市宝华镇华山村民委员会

工程名称 PROJECT TITLE

句容市宝华镇华山村宜居宜业和美乡村建设项目

图纸名称 DWG TITLE

东葛盖村植物配置总图

	实名 NAME TYPED	签名 SIGNATURE
批准 Approved	陈卫东	
审核 Examined	高 骞	
项目负责 Project Mgr.	胡晓琴	
专业负责 Job Mgr.	任 毅	
校对 Checked	刘晶晶	
设计 Design	高 爽	
制图 Drawn	高 爽	

设计编号 Job No.			
专业 Design Stage	建筑	图纸编号 Dwg No.	J1303
设计阶段 Design Stage	施工图	比例 Scale	
版本 Rev.	0	日期 DATE	2025.06

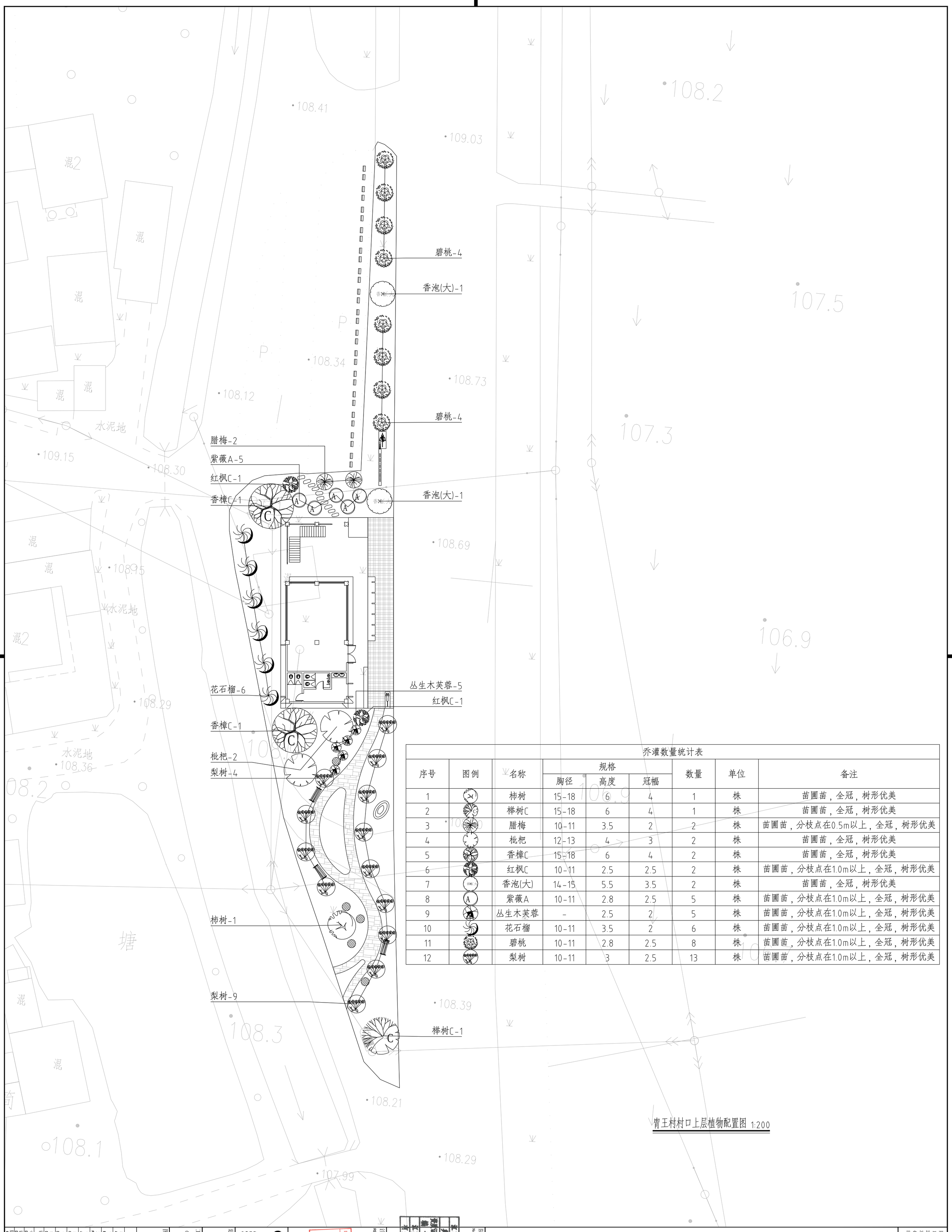

乔灌数量统计表

序号	图例	名称	规格			数量	单位	备注
			胸径	高度	冠幅			
1		柿树	15-18	6	4	1	株	苗圃苗，全冠，树形优美
2		榉树C	15-18	6	4	1	株	苗圃苗，全冠，树形优美
3		腊梅	10-11	3.5	2	2	株	苗圃苗，分枝点在0.5m以上，全冠，树形优美
4		枇杷	12-13	4	3	2	株	苗圃苗，全冠，树形优美
5		香樟C	15-18	6	4	2	株	苗圃苗，全冠，树形优美
6		红枫C	10-11	2.5	2.5	2	株	苗圃苗，分枝点在1.0m以上，全冠，树形优美
7		香泡(大)	14-15	5.5	3.5	2	株	苗圃苗，全冠，树形优美
8		紫薇A	10-11	2.8	2.5	5	株	苗圃苗，分枝点在1.0m以上，全冠，树形优美
9		丛生木芙蓉	-	2.5	2	5	株	苗圃苗，分枝点在1.0m以上，全冠，树形优美
10		花石榴	10-11	3.5	2	6	株	苗圃苗，分枝点在1.0m以上，全冠，树形优美
11		碧桃	10-11	2.8	2.5	8	株	苗圃苗，分枝点在1.0m以上，全冠，树形优美
12		梨树	10-11	3	2.5	13	株	苗圃苗，分枝点在1.0m以上，全冠，树形优美

胄王村村口上层植物配置图 1:200

附 注
1. 未加盖出图专用章及注册执业章图纸无效；
2. 本作品版权属典筑设计集团有限公司；
3. 不得重取图纸尺寸施工；
4. 如有任何不详事宜，请在施工前与设计师会商。
5. 本图设计内容未经设计师许可不得在其它地方使用。

院出图专用章：
NADRI PERMISSION STAMP:

江苏省工程勘察设计出图专用章
典筑设计集团有限公司
资质证书 A232035061
编号
江苏省住房和城乡建设厅重制(A)
有效期至二〇二五年九月三十日

注册建筑师/工程师章：
REGISTERED ARCHITECT/ENGINEER'S AFFIX:

中华人民共和国一级注册建筑师
姓名：任毅
注册号：32035506-007
有效期：至2025年6月6日

典筑设计集团有限公司
工程设计证书编号:A232035061(建筑工程甲级)
Dianzhu Design Group Co., Ltd.
地址 Add：江苏省南京市秦淮区瞻园路35号海峡大厦4楼B区 邮编:210018
网址 Website: www.dianzhu.net.cn
电邮 Email Address: dianzhu@126.com
电话 Tele/phone: (+86)025-86621062

建设单位 CLIENT
句容市宝华镇华山村民委员会

工程名称 PROJECT TITLE
句容市宝华镇华山村宜居宜业和美乡村建设项目

图纸名称 DWG TITLE
胄王村村口上层植物配置图

		签名 SIGNATURE
批准 Approved	陈卫东	
审核 Examined	高蓉	
项目负责 Project Mgr.	胡晓琴	
专业负责 Job Mgr.	任毅	
校对 Checked	刘晶晶	
设计 Design	高爽	
制图 Drawn	高爽	
设计编号 Job No.		
专业 Design Stage	建筑	图纸编号 Dwg No. J1304
设计阶段 Design Stage	施工图	比例 Scale
版本 Rev.	0	日期 DATE 2025.06

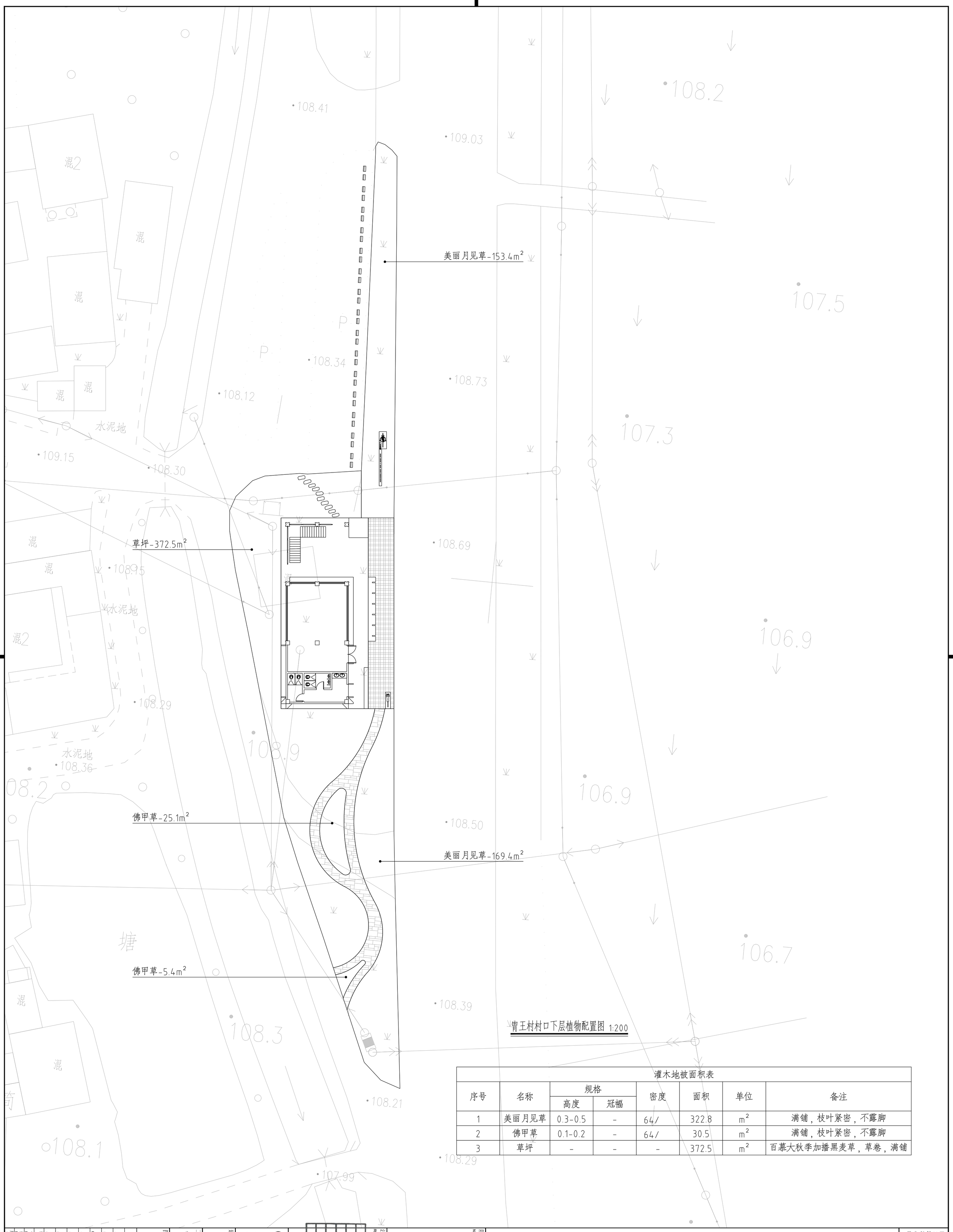

胄王村村口下层植物配置图 1:200

灌木地被面积表

序号	名称	规格		密度	面积	单位	备注
		高度	冠幅				
1	美丽月见草	0.3-0.5	-	64/	322.8	m^2	满铺，枝叶紧密，不露脚
2	佛甲草	0.1-0.2	-	64/	30.5	m^2	满铺，枝叶紧密，不露脚
3	草坪	-	-	-	372.5	m^2	百慕大秋季加播黑麦草，草卷，满铺

附 注
1. 未加盖出图专用章及注册执业章图纸无效;
2. 本作品受益佛典筑设计集团有限公司;
3. 不得重现图纸尺寸施工;
4. 如有任何不详事宜，请在施工前与设计师会商。
5. 本图设计内容未经设计师许可不得在其它地方使用。

院出图专用章:
NADRI PERMISSION STAMP:

注册建筑师/工程师章:
REGISTERED ARCHITECT/ENGINEER'S AFFIX:

中华人民共和国一级注册建筑师
姓 名：任 毅
注册号：3203506-007
有效期：至2025年6月6日

江苏省工程勘察设计出图专用章
典筑设计集团有限公司
资质证书A232035061
编号
江苏省住房和城乡建设厅监制(A)
有效期至二〇二五年九月三十日

典筑设计集团有限公司
工程设计证书编号:A232035061（建筑工程甲级）
Dianzhu Design Group Co., Ltd.
地址 Add：江苏省南京市秦淮区瞻园路6号中国科学技术会堂B区507室
网址 Website: www.dianzhu.net.cn
电邮 Email Adder: nadri@dianzhu.com
电话 Telephone: (+86)025-86621002

建设单位 CLIENT
句容市宝华镇华山村民委员会

工程名称 PROJECT TITLE
句容市宝华镇华山村居宜业和美乡村建设项目

图纸名称 DWG TITLE
胄王村村口下层植物配置图

		实名 NAME TYPED	签名 SIGNATURE
批准 Approved		陈卫东	
审核 Examined		高蓥	
项目负责 Project Mgr.		胡晓琴	
专业负责 Job Mgr.		任毅	
校对 Checked		刘晶晶	
设计 Design		高爽	
制图 Drawn		高爽	
设计编号 Job No.			
专业 Design Stage	建筑	图纸编号 Dwg No.	J1305
设计阶段 Design Stage	施工图	比例 Scale	
版本 Rev.	0	日期 DATE	2025.06

乔灌数量统计表								
序号	图例	名称	规格			数量	单位	备注
			胸径	高度	冠幅			
1		染井吉野樱B	12	3	2.5	5	株	

灌木地被面积表							
序号	名称	规格		密度	面积	单位	备注
		高度	冠幅				
1	姬岩垂草	-	-	64/	179.3	m^2	满铺，枝叶紧密，不露脚
2	佛甲草	0.1-0.2	-	64/	5.5	m^2	满铺，枝叶紧密，不露脚
3	波斯菊	0.3-0.5	-	64/	85.1	m^2	满铺，枝叶紧密，不露脚

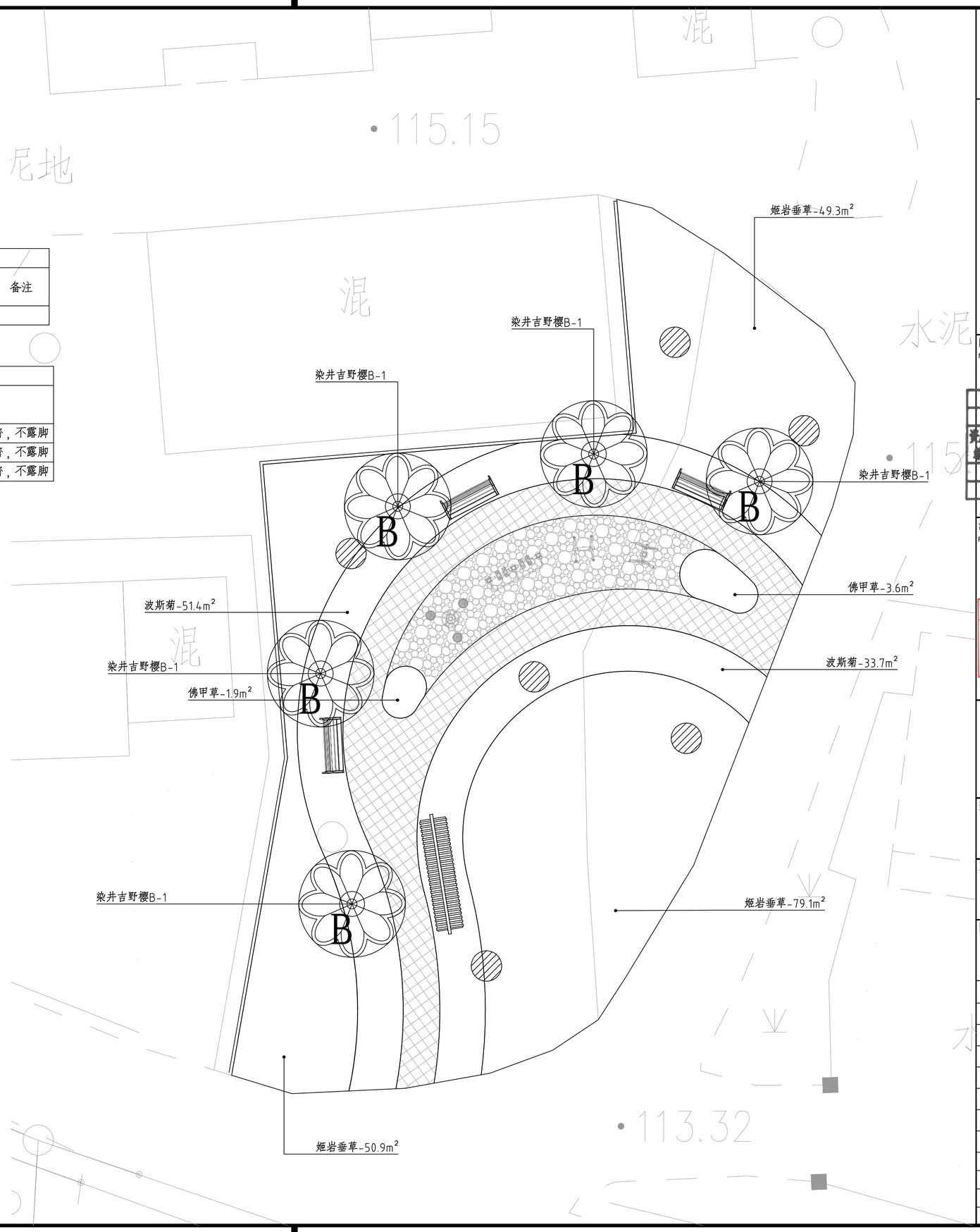

胄王村郊野公园植物配置图 1:200

附 注
1. 未加盖出图专用章及注册执业章图纸无效；
2. 本作品权益属典筑设计集团有限公司；
3. 不得量取图纸尺寸施工；
4. 如有任何不详事宜，请在施工前与设计师会商。
5. 本图设计内容未经设计师许可不得在其它地方使用。

院出图专用章：
NADRI PERMISSION STAMP:

江苏省工程勘察设计出图专用章
典筑设计集团有限公司
资质证书编号 A232035061
江苏省住房和城乡建设厅监制(A)
有效期至二〇二五年九月三十日

注册建筑师/工程师章：
REGISTERED ARCHITECT/ENGINEER'S AFFIX:

中华人民共和国一级注册建筑师
姓 名：任 毅
注册号：3203506-007
有效期：至2025年6月6日

典筑设计集团有限公司
工程设计证书编号：A232035061（建筑工程甲级）
Dianzhu Design Group Co., Ltd.
地址 Add：江苏省南京市建邺区双闸路98号海峡农谷科技园5号楼607室
网址 Website: www.dianzhu.net.cn
邮箱 Email Address: dianzhu@vip.126.com
电话 Telephone: (+86)025-86621002

建设单位 CLIENT
句容市宝华镇华山村民委员会

工程名称 PROJECT TITLE
句容市宝华镇华山村宜居宜业和美乡村建设项目

图纸名称 DWG TITLE
胄王村郊野公园植物配置图

	实名 NAME TYPED	签名 SIGNATURE
批准 Approved	陈卫东	
审核 Examined	高骞	
项目负责 Project Mgr.	胡晓琴	
专业负责 Job Mgr.	任毅	
校对 Checked	刘晶晶	
设计 Design	高爽	
制图 Drawn	高爽	

设计编号 Job No.			
专业 Design Stage	建筑	图纸编号 Dwg No.	J1306
设计阶段 Design Stage	施工图	比例 Scale	
版本 Rev.	0	日期 DATE	2025.06

乔灌数量统计表

序号	图例	名称	拉丁名	规格			数量	单位	备注
				胸径	高度	冠幅			
1		柿树		15-18	6	4	1	株	苗圃苗，全冠，树形优美
2		榉树C		15-18	6	4	1	株	苗圃苗，全冠，树形优美
3		腊梅		10-11	3.5	2	2	株	苗圃苗，分枝点在0.5m以上，全冠，树形优美
4		枇杷		12-13	4	3	2	株	苗圃苗，全冠，树形优美
5		香樟C		15-18	6	4	2	株	苗圃苗，全冠，树形优美
6		红枫C		10-11	2.5	2.5	2	株	苗圃苗，分枝点在1.0m以上，全冠，树形优美
7		香泡(大)		14-15	5.5	3.5	2	株	苗圃苗，全冠，树形优美
8	A	紫薇A		10-11	2.8	2.5	5	株	苗圃苗，分枝点在1.0m以上，全冠，树形优美
9		丛生木芙蓉			2.5	2	5	株	苗圃苗，分枝点在1.0m以上，全冠，树形优美
10		染井吉野樱B					5	株	
11		花石榴		10-11	3.5	2	6	株	苗圃苗，分枝点在1.0m以上，全冠，树形优美
12		碧桃		10-11	2.8	2.5	8	株	苗圃苗，分枝点在1.0m以上，全冠，树形优美
13		梨树		10-11	3	2.5	13	株	苗圃苗，分枝点在1.0m以上，全冠，树形优美

灌木地被面积表

序号	名称	规格		密度	面积	单位	备注
		高度	冠幅				
1	姬岩垂草				179.3	m^2	
2	荷花	0.5	0.5	2缸/	150.5	m^2	沉缸，缸径0.4-0.5，每缸4芽。
3	佛甲草	0.1-0.2		64/	36.0	m^2	满铺，枝叶紧密，不露脚
4	草坪				372.5	m^2	百慕大秋季加播黑麦草，草卷，满铺
5	美丽月见草	0.3-0.5		64/	1186.3	m^2	满铺，枝叶紧密，不露脚
6	珍珠绣线菊	1-1.5	1-1.5	20-30/	60.4	m^2	满铺不露土
7	波斯菊	03-0.5		64/	1413.8	m^2	满铺，枝叶紧密，不露脚
8	美女樱	0.3-0.5		64/	172.9	m^2	满铺，枝叶紧密，不露脚
9	地被月季	0.5		64/	778.4	m^2	满铺，枝叶紧密，不露脚
10	矮牵牛	0.2-0.3		64/	752.5	m^2	满铺，枝叶紧密，不露脚

附 注
1. 未加盖出图专用章及注册执业章图纸无效；
2. 本作品权益属典筑设计集团有限公司；
3. 不得量取图纸尺寸施工；
4. 如有任何不详事宜，请在施工前与设计师会商。
5. 本图设计内容未经设计师许可不得在其它地方使用。

院出图专用章：
NADRI PERMISSION STAMP:

江苏省工程勘察设计出图专用章
典筑设计集团有限公司
资质证书编号 A232035061
江苏省住房和城乡建设厅监制(A)
有效期至二〇二五年九月三十日

注册建筑师/工程师章：
REGISTERED ARCHITECT/ENGINEER'S AFFIX:

中华人民共和国一级注册建筑师
姓 名：任 毅
注册号：3203506-007
有效期：至2025年6月6日

典筑设计集团有限公司
工程设计证书编号：A232035061（建筑工程甲级）
Dianzhu Design Group Co., Ltd.
地址 Add：江苏省南京市建邺区双闸路98号海峡农谷科技园5号楼807室
网址 Website: www.dianzhu.net.cn
邮箱 Email Address: dianzhu@vip.126.com
电话 Telephone: (+86)025-86621002

建设单位 CLIENT
句容市宝华镇华山村民委员会

工程名称 PROJECT TITLE
句容市宝华镇华山村宜居宜业和美乡村建设项目

图纸名称 DWG TITLE
植物统计表

	实名 NAME TYPED	签名 SIGNATURE
批准 Approved	陈卫东	
审核 Examined	高骞	
项目负责 Project Mgr.	胡晓琴	
专业负责 Job Mgr.	任毅	
校对 Checked	刘晶晶	
设计 Design	高爽	
制图 Drawn	高爽	

设计编号 Job No.			
专业 Design Stage	建筑	图纸编号 Dwg No.	J1307
设计阶段 Design Stage	施工图	比例 Scale	
版本 Rev.	0	日期 DATE	2025.06