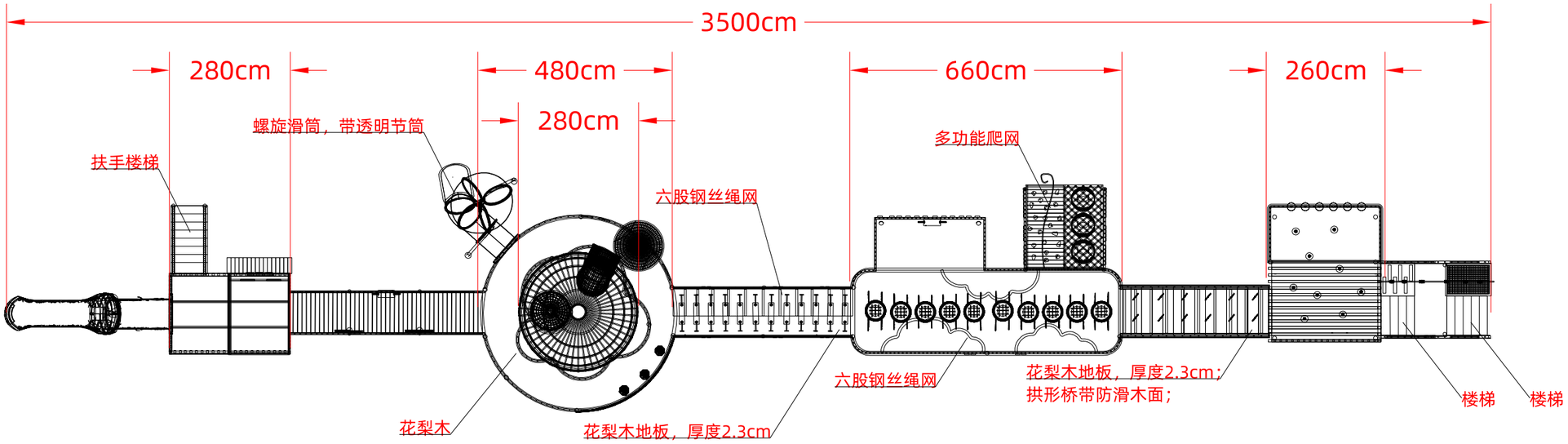
3500cm
280cm
480cm
280cm
660cm
260cm
螺旋滑筒，带透明节筒
扶手楼梯
六股钢丝绳网
多功能爬网
六股钢丝绳网
花梨木地板，厚度2.3cm；
拱形桥带防滑木面；
楼梯
楼梯
花梨木
花梨木地板，厚度2.3cm

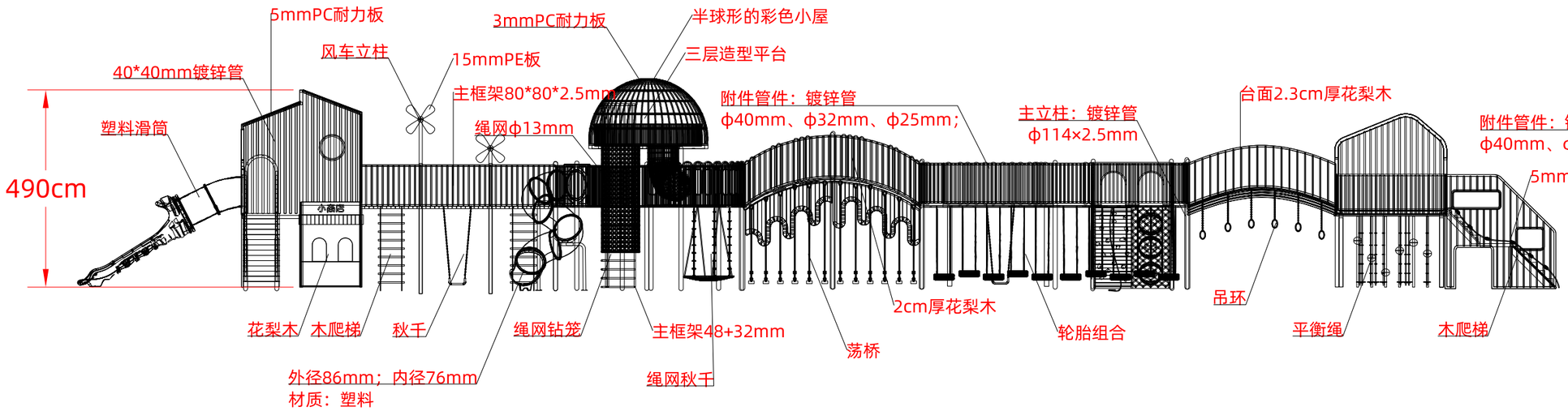
5mmPC耐力板
3mmPC耐力板
半球形的彩色小屋
风车立柱
15mmPE板
三层造型平台
40*40mm镀锌管
主框架80*80*2.5mm
附件管件：镀锌管
ϕ40mm、ϕ32mm、ϕ25mm；
主立柱：镀锌管
ϕ114×2.5mm
台面2.3cm厚花梨木
附件管件：镀锌管
ϕ40mm、ϕ32mm、ϕ25mm；
塑料滑筒
绳网ϕ13mm
490cm
5mmPC耐力板
2cm厚花梨木
吊环
花梨木
木爬梯
秋千
绳网钻笼
主框架48+32mm
荡桥
轮胎组合
平衡绳
木爬梯
外径86mm；内径76mm
材质：塑料
绳网秋千

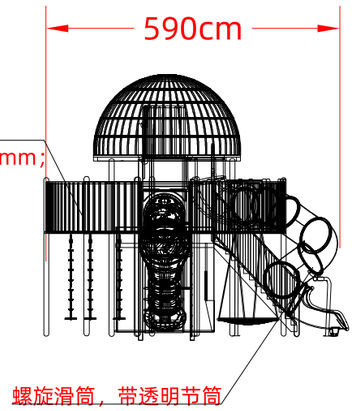
590cm
螺旋滑筒，带透明节筒