新沂市港头镇付庄村
宜居宜业和美乡村项目施工图

景 观 施 工 设 计 说 明

1.0 设计技术说明

1.1 本工程总平面图与分区平面图、分区整体剖面图设计标高采用绝对标高值，园建单体及立、剖设计采用相对标高值；其+0.00相对绝对标高值，详见各图中附注；
1.2 本工程各分区平面 详见总平面索引图。各分区详图设计索引，如无特殊指明，均在本区内索引。
1.3 本工程设计中除标高及坐标以米（m）为单位外，其余尺寸均以毫米（mm）为单位。
1.4 本工程设计中如无特殊指明，所示标高均为完成面标高；总平面图、分区平面图中定位、竖向与详图有细小出入时，应以详图为准。
1.5 本工程设计中所注材料配合比除注明重量以外，其余均为体积比。
1.6 本工程各种材料做法标注顺序自上而下：垂直面上以施工先后次序注写；水平面上按实际的上下层次注写。
1.7 其它相关专业（结构、水、电等）的配合，应于室外环境工程施工前由本公司负责组织相关专业施工图设计，经本设计单位会签通过后方可施工。
1.8 本工程所用的各类设备（给排水、机电等）应在本工程室外环境工程施工之前由甲方负责组织设计单位会签通过后，由厂家或安装单位派专人赴现场配合室外环境工程施工。
1.9 设计选用新型材料产品时，其产品的质量和性能必须经过检测符合国家标准后方可采用，并由生产厂家负责指导施工，以保证施工质量。

2.0 竖向设计

2.1 施工方应对整个设计范围内最终实施的地形、场地、路面及排水的最终效果负责。施工方应于施工前对照相关粗略核实相应的场地标高，并将有疑问及与施工现场相矛盾之处提请设计师注意，以便在施工前解决此类问题。
2.2 对于车行道路面标高、道路断面设计、室外管线综合系统等均应参照建施总平面的设计，施工方应于施工前对照建施总平面图核实本工程竖向设计平面图中注明的竖向设计信息。
2.3 路面排水，场地排水，种植区排水，穿孔排水管线等的布置与设计均应与室外雨水系统相连接，并应与建施总平面图密切配合使用。
2.4 本工程设计中如无特殊标明，竖向设计坡度均按下列坡度设计：
. 广场与庭院：如无特殊指明，坡向排水方向，坡度0.5%；
. 道路横坡：如无特殊指明，坡向路沿，坡度1.5%；
. 台阶及坡道的休息平台：如无特殊指明，坡向排水方向，坡度1.0%；
. 种植区：如无特殊指明，坡向排水方向，坡度2.0%；
. 排水明沟：如无特殊指明，坡向集水口，坡度1.0%；
2.5 所有地面排水，应从构筑物基座或建筑外墙面向外找坡最小2%；
2.6 室外地面排水采取地面雨水口与埋地打孔，PVC排水管相结合的方式；打孔PVC排水管的埋深应遵照水道工程师的意见；
2.7 施工前施工方应与业主协调建筑出入口处的室内外高差关系，并配合设计师以便协调室外场地竖向关系。

3.0 室外工程材料及构造措施：

3.1 除特殊说明外，所有有关设计细部、选材、饰面均须按园林建筑师指定做法完成。
3.2 所有外露铁件，应于完成最终饰面之前，按照相关施工规范进行除锈、防锈处理；
3.3 所有木件均应采用直纹一级木料，其含水率不大于18%，须经过防腐处理后方可使用。
. 防腐处理方法一：木料采用强化防腐油涂刷2-3次，强化防腐油配合比97%混合防腐油，3%氯酚（用于地面以下）。
. 防腐处理方法二：采用E-51双酚A环氧树脂刷2次（用于地面以上）。
3.4 所有室外墙面所用之外墙涂料，均应具有防水、防污及适应当地气候条件的耐侯性。
3.5 所有室外地面所用之天然石材铺装材料，均应按照相关规范要求进行防碱，防污处理。
3.6 本设计对环境设计的最终装饰效果负责，凡涉及建筑防水构造及门、窗安装节点，请按国家现行施工、设计规范进行施工。

4.0 施工要求：

4.1 凡本设计采用的涉及到景观造型、色彩、质感、大小、尺寸、性能、安全等方面的材料。除按本设计图纸要求外，均需报小样，经甲方及设计单位审核认可后方可采用。
4.2 施工时应按图施工，如有改变，需征得设计单位同意；如替换材料及饰面，必需取得甲方及园林设计师的最后同意。
4.3 成品休闲椅、垃圾箱及儿童游乐设施等室外家具的选型，应根据园林建筑师的设计意向，结合整个景观区域的风格，由甲方协同园林设计师，最终选定相应的配套设施。
4.4 特色雕塑作品须由艺术专家创作、确定，施工前，艺术家需交概念图给甲方及园林建设计师最后审批。
4.5 地下管线应在绿化施工前铺设，高效率灯具应距离植物1.0m

5.0 部分工程量概述

5.1 公厕一共十一处（长9米、宽3米、高3米）
其中需翻建一座具有无障碍马桶、无障碍设施及残疾人坡道的三类标准公厕。
公厕内部环境改善:1、室内防水 2、室内地面破损修整 3、洗手台更换 4、室内瓷砖修缮 5、隔断修补。公厕外部出新：外立面真石漆。公厕配套根据实际需求进行排水系统改善，化粪池修复。
6、更换3处玻璃钢化粪池。
5.2 三线治理：对电力、通信、广播线路进行统一规划，避免线路乱拉乱挂、交叉跨越。
5.3 水系整治:村内沟渠河道清淤： 1、挖机清理淤泥、杂物； 2、淤泥外运。
护坡整治:村内沟渠河道整治，修正自然边坡，清除杂草。
5.4 公共空间治理：拆除违建、清除杂物、杂草清理、垃圾清运等，共约10000㎡。
5.5 建筑墙面局部出新：墙体粉刷、墙体美化，共约5000平㎡。
5.6 新建沥青道路及白改黑道路，路两侧均需划热熔漆标线（150宽白色热熔漆）。

6.0 其它：

6.1 所有涉及结构承载力的设计，须经过结构工程师核算后，方可施工。
6.2 对施工现场含砂石、建筑垃圾等杂质，不满足植物种植要求的土壤进行更换，面层换填20cm种植土
6.3 建筑师与园林设计师将合作完成与建筑设计中彼此干涉的园林设计部份。
6.4 本工程设计中未详尽之处，均应按照国家和华中地区现行的各类相关施工规范、规定及标准实施。

注:1、不得量取图纸尺寸施工;如有任何不详事宜，请在施工前与设计师会商。
2、本图未加盖我公司设计出图专用章者无效
3、本图设计内容未经设计师同意不得在其它地方使用。
4、版本号：第一次出图为 0，第一次修改为 A，第二次修改为 B，余类推。

出图章:

江苏省工程勘察设计出图专用章
南京苏城空间规划设计有限公司
资质证书编号 A232061493
江苏省住房和城乡建设厅监制(A)
有效期至二〇二七年六月三十日

注册建筑师 工程师章:

南京苏城空间规划设计有限公司
专项/风景园林工程设计 乙级 证书编号：A232061493
南京市 江宁区 东山街道 邵圣社区 中水路 58号

签 署 栏		
批 准	张 程	张程
审 核	陈燕杰	陈燕杰
项目负责	谷 磊	谷磊
专业负责	谷 磊	谷磊
校 对	张伟康	张伟康
设 计	耿春威	耿春威
绘 图	邱家俊	邱家俊
方 案	孔 阳	孔阳

会 签 栏		
建 筑		
结 构		
给 排 水		
暖 通		
电 气		

建设单位			
项目名称	新沂市港头镇付庄村宜居宜业和美乡村项目		
分项名称			
图纸名称	设计说明		
设计编号		设计阶段	方案设计
图 号	图 档 号	日 期	版 本 号
		2025.08	A

图 纸 目 录

建设单位		设计编号	
工程名称	新沂市港头镇付庄村宜居宜业和美乡村项目	分项编号	

序 号	图 纸 名 称	图纸编号	图 幅
	施工说明	ML－01	A2
－	景施部分		
01	景观平面索引图	ZT－01	A1
02	道路出新平面索引图	ZT－02	A1
03	水体整治平面索引图	ZT－03	A1
04	旗台详图	LD－01	A2
05	垃圾集中点详图一	LD－02－01	A2
06	垃圾集中点详图二	LD－02－02	A2
07	停车场详图	LD－03	A2
08	栏杆出新详图	LD－04	A2
09	游园详图一	LD－05	A2
10	游园详图二	LD－06	A2
11	配套设施大样图	LD－07	A2
12	通用做法详图	TY－01	A2
13	矮墙通用做法详图	TY－02	A2
14	路灯选型	TY－03	A2
二	绿施		
15	绿施施工说明	LS－01	A2
16	苗木表	LS－02	A2
17	港头镇付庄村和美乡村植物索引总图	LS－03	A2
18	付庄村委植物配置图	LS－04	A2
19	付庄入口植物配置图	LS－05	A2
20	付庄植物配置图	LS－06－02	A2
21	付庄植物配置图	LS－06－02	A2
22	付西入口一植物配置图	LS－07	A2
23	付西入口二植物配置图	LS－08	A2
24	游园一上木配置图	LS－09－01	A2
25	游园一下木配置图	LS－09－02	A2
26	游园二上木配置图	LS－10－01	A2
27	游园二下木配置图	LS－10－02	A2

校 对	制 表		日 期	共2 页 第1 页

图 纸 目 录

建设单位		设计编号	
工程名称	新沂市港头镇付庄村宜居宜业和美乡村项目	分项编号	

序 号	图 纸 名 称	图纸编号	图 幅
28	游园三上木配置图	LS－11－01	A2
29	游园三下木配置图	LS－11－02	A2
30	游园四上木配置图	LS－12－01	A2
31	游园四下木配置图	LS－12－02	A2
32	公厕植物配置图	LS－13	A2

校 对	制 表		日 期	共2 页 第2页

注:1、不得量取图纸尺寸施工;如有任何不详事宜，请在施工前与设计师会商。
2、本图未加盖我公司设计出图专用章者无效
3、本图设计内容未经设计师同意不得在其它地方使用。
4、版本号：第一次出图为 0，第一次修改为 A，第二次修改为 B，余类推。

出图章:

江苏省工程勘察设计出图专用章
南京苏城空间规划设计有限公司
资质证书编号 A232061493
江苏省住房和城乡建设厅监制(A)
有效期至二〇二七年六月三十日

注册建筑师 工程师章:

南京苏城空间规划设计有限公司

专项/风景园林工程设计 乙级 证书编号：A232061493

南京市 江宁区 东山街道 邵圣社区 中水路 58号

签 署 栏		
批 准	张 程	张程
审 核	陈燕杰	陈燕杰
项目负责	谷 磊	谷磊
专业负责	谷 磊	谷磊
校 对	张伟康	张伟康
设 计	耿春威	耿春威
绘 图	邱家俊	邱家俊
方 案	孔 阳	孔阳

会 签 栏		
建 筑		
结 构		
给 排 水		
暖 通		
电 气		

建设单位	
项目名称	新沂市港头镇付庄村宜居宜业和美乡村项目
分项名称	
图纸名称	目录

设计编号		设计阶段	方案设计
图 号	图 档 号	日 期	版 本 号
		2025.08	A

注:1、不得量取图纸尺寸施工,如有任何不详事宜,请在施工前与设计师会商。
2、本图未加盖我公司设计出图专用章者无效
3、本图设计内容未经设计师同意不得在其它地方使用。
4、版本号:第一次出图为 0,第一次修改为 A,第二次修改为 B,余类推。

景观平面索引图

SCALE 1:3000

注:项目中景观矮墙按需分配于各个村,做法详见TY-02.

出图章:

江苏省工程勘察设计出图专用章
南京苏城空间规划设计有限公司
资质证书编号 A232061493
江苏省住房和城乡建设厅监制(A)
有效期至二〇二七年六月三十日

注册建筑师 工程师章:

南京苏城空间规划设计有限公司

专项/风景园林工程设计 乙级 证书编号:A232061493

南京市 江宁区 东山街道 邵圣社区 中水路 58号

签署栏		
批准	张程	
审核	陈燕杰	
项目负责	谷磊	
专业负责	谷磊	
校对	张伟康	
设计	耿春威	
绘图	邱家俊	
方案	孔阳	

会签栏		
建筑		
结构		
给排水		
暖通		
电气		

建设单位			
项目名称	新沂市港头镇付庄村宜居宜业和美乡村项目		
分项名称			
图纸名称	景观平面索引图		
设计编号		设计阶段	方案设计
图号	图档号	日期	版本号
ZT-01		2025.08	A

注:1、不得量取图纸尺寸施工,如有任何不详事宜,请在施工前与设计师会商。
2、本图未加盖我公司设计出图专用章者无效
3、本图设计内容未经设计师同意不得在其它地方使用。
4、版本号:第一次出图为 0,第一次修改为 A,第二次修改为 B,余类推。

道路出新平面索引图

SCALE 1:3000

注:村域内共出新混凝土道路约12000平方米(宽度暂定3米宽),做法详TY-01

出图章:

江苏省工程勘察设计出图专用章
南京苏城空间规划设计有限公司
资质证书编号 A232061493
江苏省住房和城乡建设厅监制(A)
有效期至二〇二七年六月三十日

注册建筑师 工程师章:

南京苏城空间规划设计有限公司

专项/风景园林工程设计 乙级 证书编号:A232061493

南京市 江宁区 东山街道 邵圣社区 中水路 58号

签署栏		
批准	张程	
审核	陈燕杰	
项目负责	谷磊	
专业负责	谷磊	
校对	张伟康	
设计	耿春威	
绘图	邱家俊	
方案	孔阳	

会签栏		
建筑		
结构		
给排水		
暖通		
电气		

建设单位	
项目名称	新沂市港头镇付庄村宜居宜业和美乡村项目
分项名称	
图纸名称	道路出新平面索引图

设计编号		设计阶段	方案设计
图号	图档号	日期	版本号
ZT-02		2025.08	A

水体整治平面索引图

SCALE 1:3000

注:1、不得量取图纸尺寸施工,如有任何不详事宜,请在施工前与设计师会商。
2、本图未加盖我公司设计出图专用章者无效
3、本图设计内容未经设计师同意不得在其它地方使用。
4、版本号:第一次出图为 0,第一次修改为 A,第二次修改为 B,余类推。

出图章:

江苏省工程勘察设计出图专用章
南京苏城空间规划设计有限公司
资质证书编号 A232061493
江苏省住房和城乡建设厅监制(A)
有效期至二〇二七年六月三十日

注册建筑师 工程师章:

南京苏城空间规划设计有限公司

专项/风景园林工程设计 乙级 证书编号:A232061493

南京市 江宁区 东山街道 邵圣社区 中水路 58号

签署栏		
批 准	张 程	
审 核	陈燕杰	
项目负责	谷 磊	
专业负责	谷 磊	
校 对	张伟康	
设 计	耿春威	
绘 图	邱家俊	
方 案	孔 阳	

会签栏		
建 筑		
结 构		
给排水		
暖 通		
电 气		

建设单位	
项目名称	新沂市港头镇付庄村宜居宜业和美乡村项目
分项名称	
图纸名称	水体整治平面索引图

设计编号		设计阶段	方案设计
图 号	图档号	日 期	版本号
ZT-03		2025.08	A

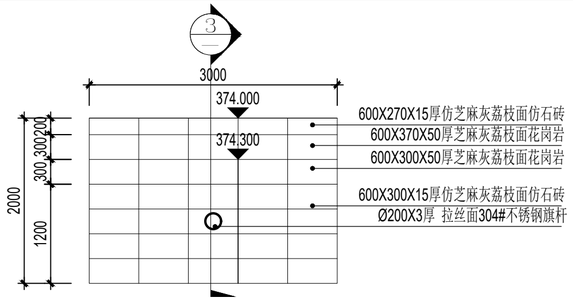

① 旗杆平面图 1:50

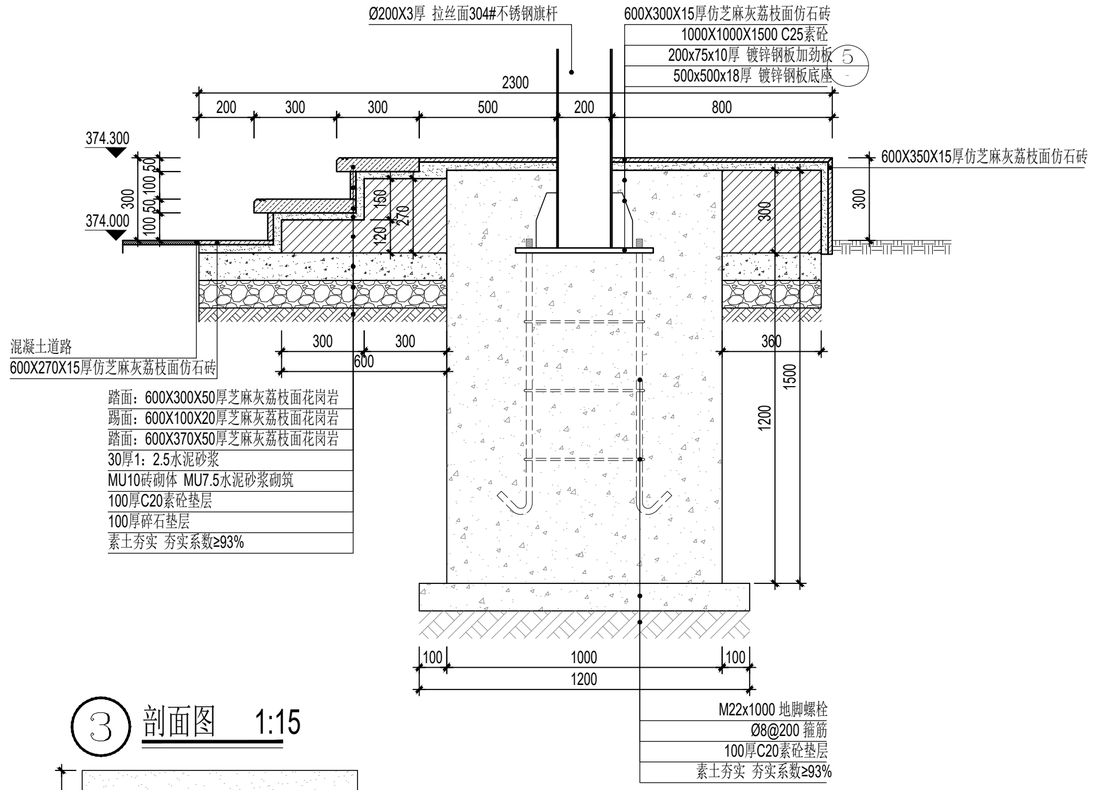

③ 剖面图 1:15

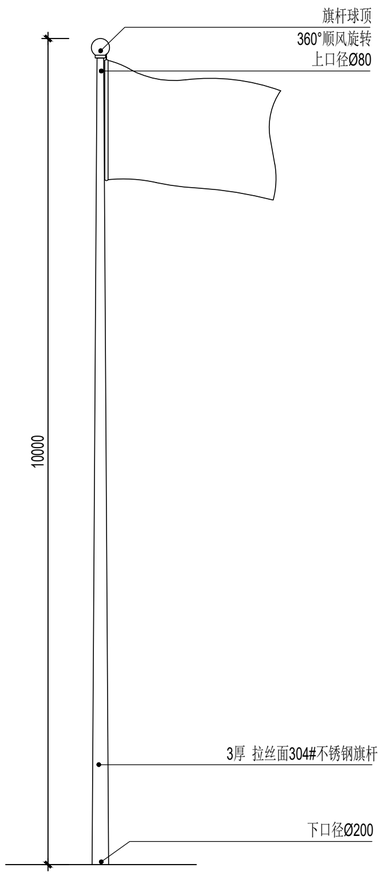

② 旗杆立面图 1:40

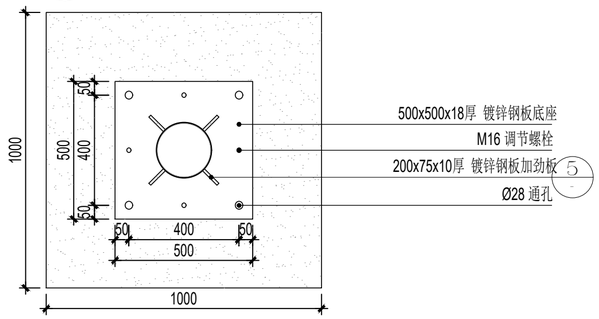

④ 旗杆基础平面图 1:15

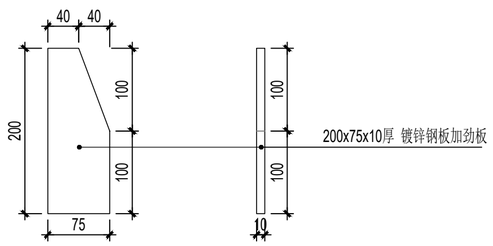

⑤ 加劲板立面图 1:5

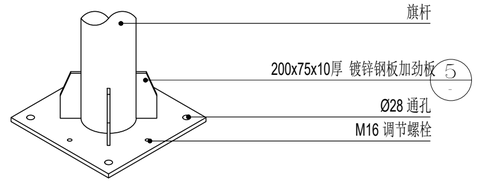

⑥ 旗杆底座示意图

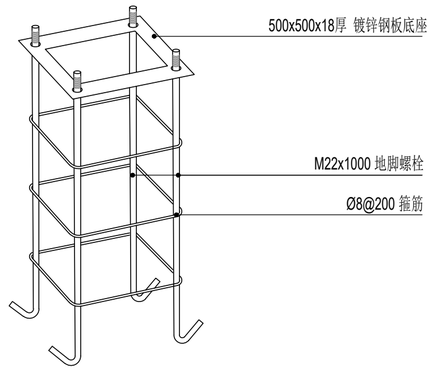

⑦ 配筋示意图

注:1、不得量取图纸尺寸施工,如有任何不详事宜，请在施工前与设计师会商。
2、本图未加盖我公司设计出图专用章者无效
3、本图设计内容未经设计师同意不得在其它地方使用。
4、版本号：第一次出图为 0，第一次修改为 A，第二次修改为 B，余类推。

出图章：

江苏省工程勘察设计出图专用章
南京苏城空间规划设计有限公司
资质证书编号 A232061493
江苏省住房和城乡建设厅监制(A)
有效期至二〇二七年六月三十日

注册建筑师 工程师章：

南京苏城空间规划设计有限公司

专项/风景园林工程设计 乙级 证书编号：A232061493

南京市 江宁区 东山街道 邵圣社区 中水路 58号

签署栏		
批准	张程	张程
审核	陈燕杰	陈燕杰
项目负责	谷磊	谷磊
专业负责	谷磊	谷磊
校对	张伟康	张伟康
设计	耿春威	耿春威
绘图	邱家俊	邱家俊
方案	孔阳	孔阳

会签栏		
建筑		
结构		
给排水		
暖通		
电气		

建设单位			
项目名称	新沂市港头镇付庄村宜居宜业和美乡村项目		
分项名称			
图纸名称	旗台详图		
设计编号		设计阶段	方案设计
图号	图档号	日期	版本号
LD-01		2025.08	A

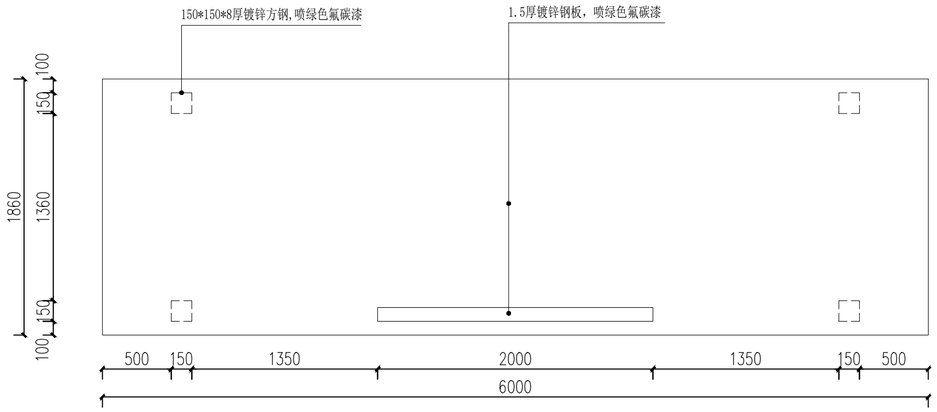

① 垃圾收集站平面图
SCALE 1:30

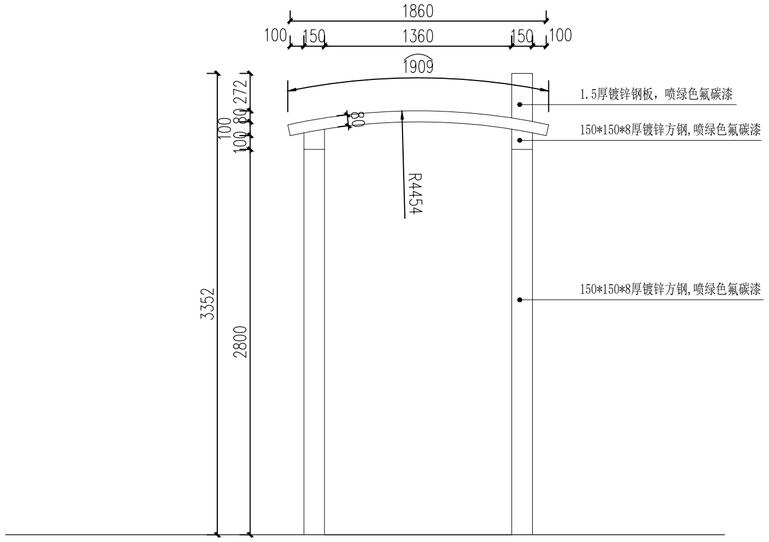

② 垃圾收集站立面图一
SCALE 1:30

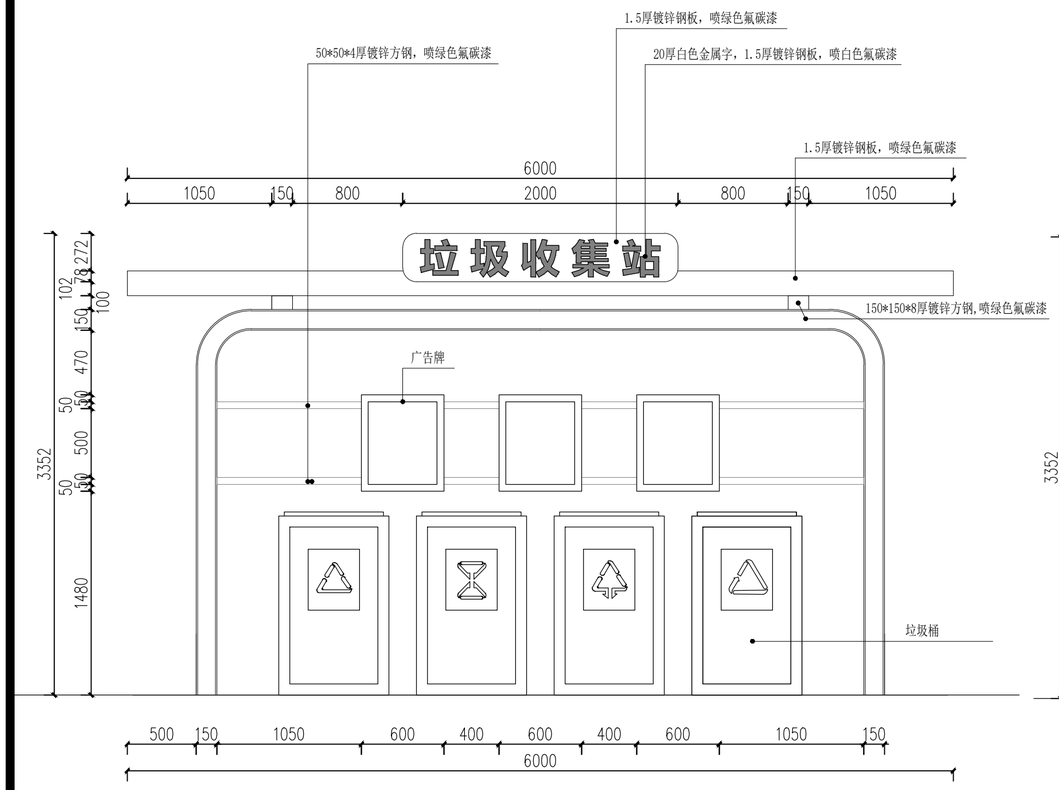

③ 垃圾收集站立面图二
SCALE 1:30

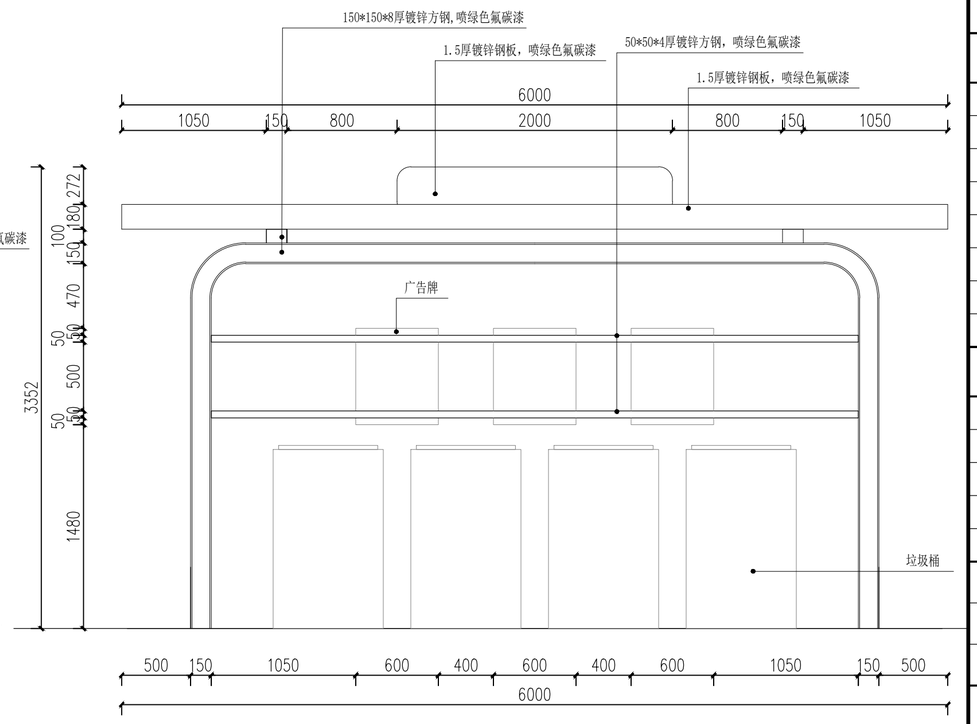

④ 垃圾收集站立面图三
SCALE 1:30

注：共12处，位置甲定，由专业厂家二次深化设计安装

注:1、不得量取图纸尺寸施工,如有任何不详事宜，请在施工前与设计师会商。
2、本图未加盖我公司设计出图专用章者无效
3、本图设计内容未经设计师同意不得在其它地方使用。
4、版本号：第一次出图为 0，第一次修改为 A，第二次修改为 B，余类推。

出图章：

江苏省工程勘察设计出图专用章
南京苏城空间规划设计有限公司
资质证书编号 A232061493
江苏省住房和城乡建设厅监制(A)
有效期至二〇二七年六月三十日

注册建筑师 工程师章：

南京苏城空间规划设计有限公司

专项/风景园林工程设计 乙级 证书编号：A232061493

南京市 江宁区 东山街道 邵圣社区 中水路 58号

签署栏		
批准	张程	张程
审核	陈燕杰	陈燕杰
项目负责	谷磊	谷磊
专业负责	谷磊	谷磊
校对	张伟康	张伟康
设计	耿春威	耿春威
绘图	邱家俊	邱家俊
方案	孔阳	孔阳

会签栏		
建筑		
结构		
给排水		
暖通		
电气		

建设单位	
项目名称	新沂市港头镇付庄村宜居宜业和美乡村项目
分项名称	
图纸名称	垃圾集中点详图一

设计编号		设计阶段	方案设计
图号	图档号	日期	版本号
LD-02-01		2025.08	A

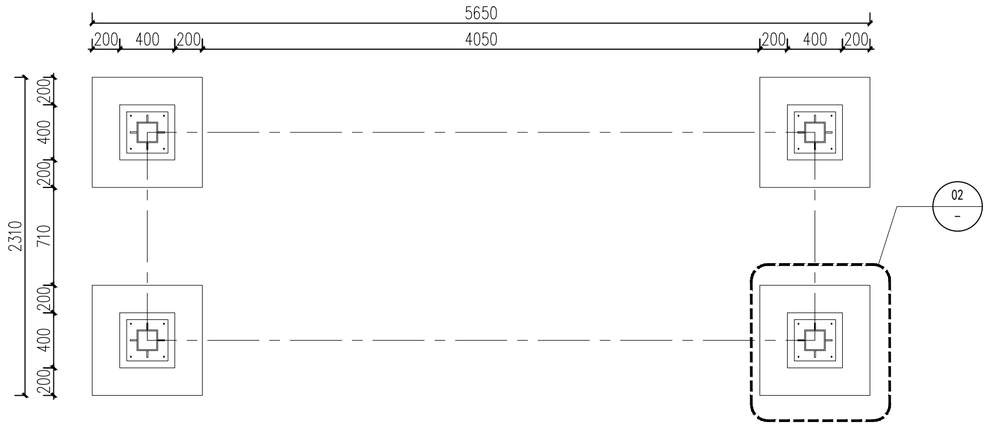

① 基础平面图
SCALE 1:30

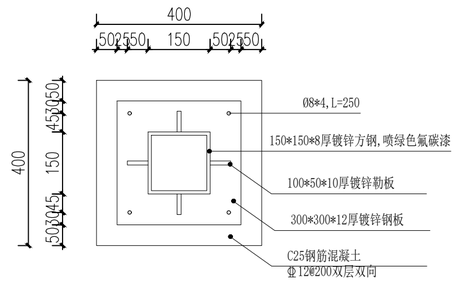

② 基础大样图
SCALE 1:10

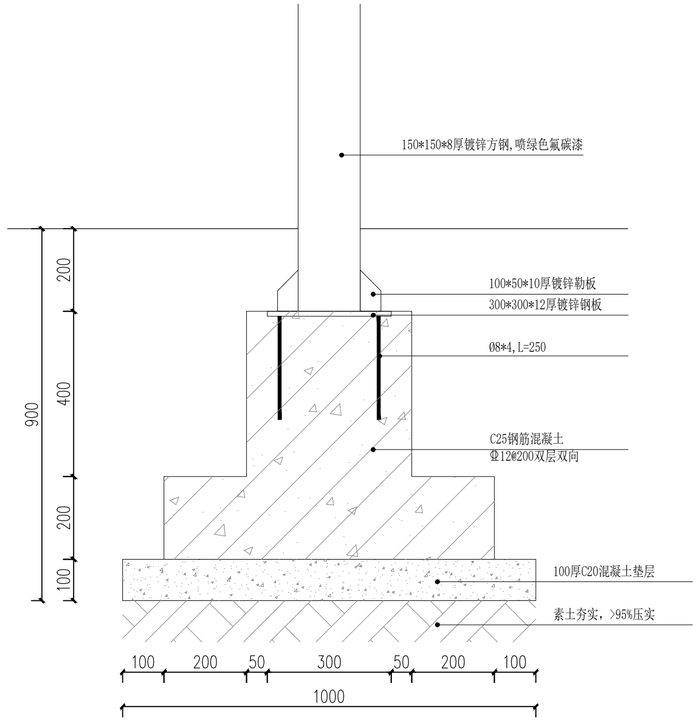

③ 基础详图
SCALE 1:10

④ 效果图大样

注：共12处，位置甲定，由专业厂家二次深化设计安装

注:1、不得量取图纸尺寸施工,如有任何不详事宜，请在施工前与设计师会商。
2、本图未加盖我公司设计出图专用章者无效
3、本图设计内容未经设计师同意不得在其它地方使用。
4、版本号：第一次出图为 0，第一次修改为 A，第二次修改为 B，余类推。

出图章：

江苏省工程勘察设计出图专用章
南京苏城空间规划设计有限公司
资质证书编号 A232061493
江苏省住房和城乡建设厅监制(A)
有效期至二〇二七年六月三十日

注册建筑师 工程师章：

南京苏城空间规划设计有限公司

专项/风景园林工程设计 乙级 证书编号：A232061493

南京市 江宁区 东山街道 邵圣社区 中水路 58号

签署栏		
批准	张程	
审核	陈燕杰	
项目负责	谷磊	
专业负责	谷磊	
校对	张伟康	
设计	耿春威	
绘图	邱家俊	
方案	孔阳	

会签栏		
建筑		
结构		
给排水		
暖通		
电气		

建设单位	
项目名称	新沂市港头镇付庄村宜居宜业和美乡村项目
分项名称	
图纸名称	垃圾集中点详图二

设计编号		设计阶段	方案设计
图号	图档号	日期	版本号
LD-02-02		2025.08	A

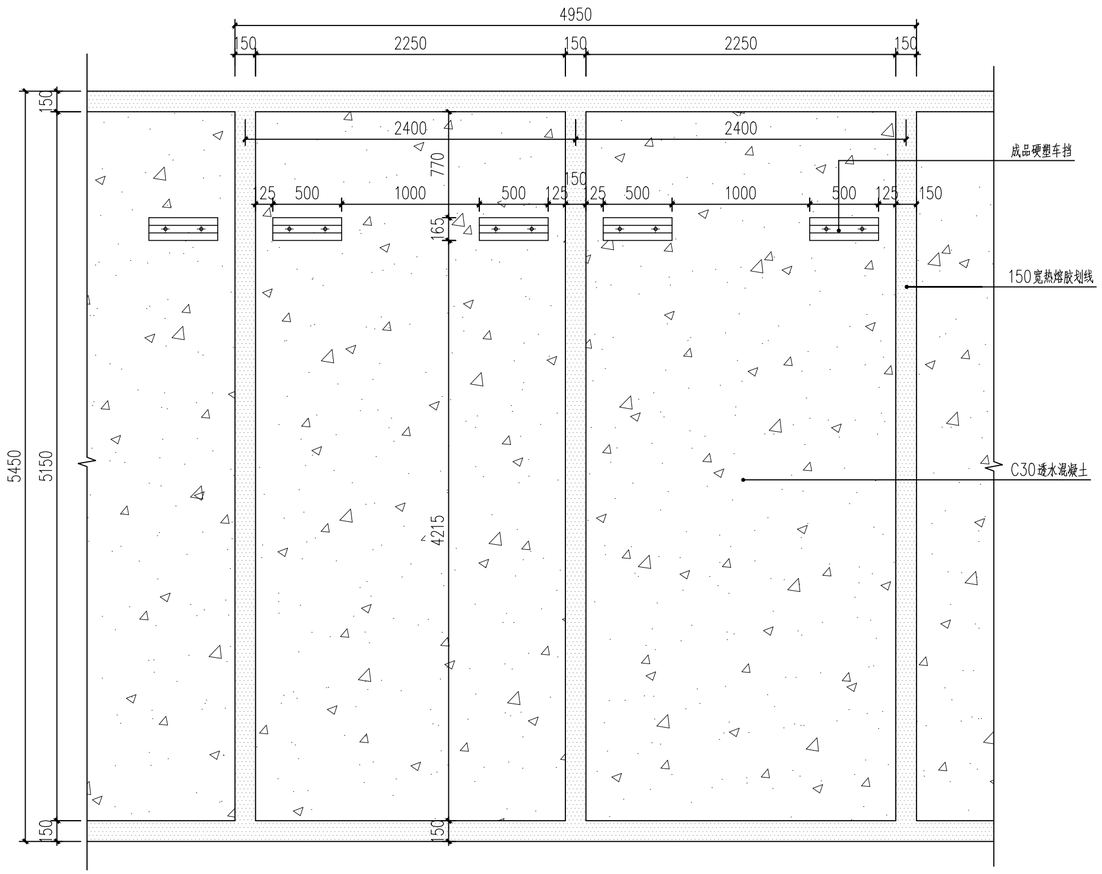

1 停车位大样图
SCALE 1:30

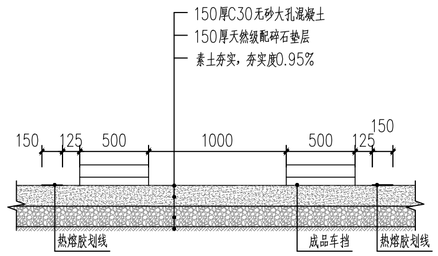

2 停车位做法
SCALE 1:30

注:1、不得量取图纸尺寸施工;如有任何不详事宜，请在施工前与设计师会商。
2、本图未加盖我公司设计出图专用章者无效
3、本图设计内容未经设计师同意不得在其它地方使用。
4、版本号：第一次出图为 0，第一次修改为 A，第二次修改为 B，余类推。

出图章：

江苏省工程勘察设计出图专用章
南京苏城空间规划设计有限公司
资质证书编号 A232061493
江苏省住房和城乡建设厅监制(A)
有效期至二〇二七年六月三十日

注册建筑师 工程师章：

南京苏城空间规划设计有限公司
专项/风景园林工程设计 乙级 证书编号：A232061493
南京市 江宁区 东山街道 邵圣社区 中水路 58号

签署栏		
批准	张程	张程
审核	陈燕杰	陈燕杰
项目负责	谷磊	谷磊
专业负责	谷磊	谷磊
校对	张伟康	张伟康
设计	耿春威	耿春威
绘图	邱家俊	邱家俊
方案	孔阳	孔阳

会签栏		
建筑		
结构		
给排水		
暖通		
电气		

建设单位			
项目名称	新沂市港头镇付庄村宜居宜业和美乡村项目		
分项名称			
图纸名称	停车位详图		
设计编号		设计阶段	方案设计
图号	图档号	日期	版本号
LD-03		2025.08	A

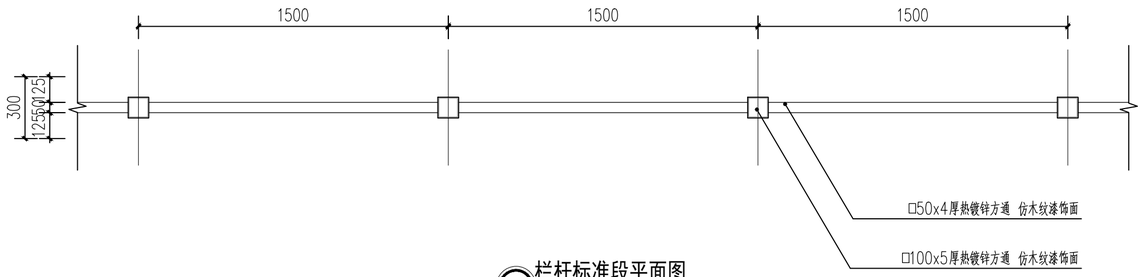

① 栏杆标准段平面图
SCALE 1:20

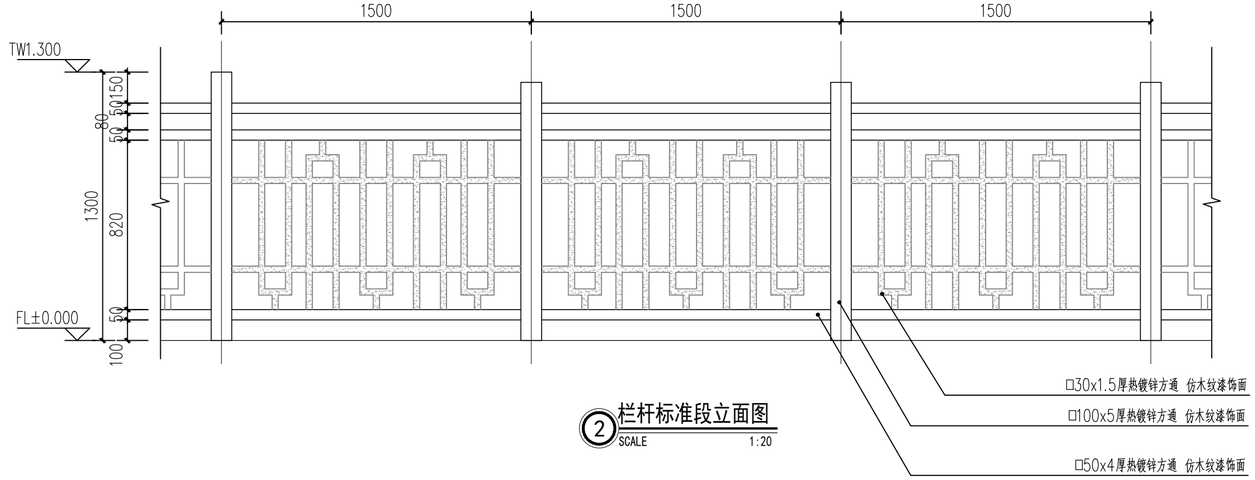

② 栏杆标准段立面图
SCALE 1:20

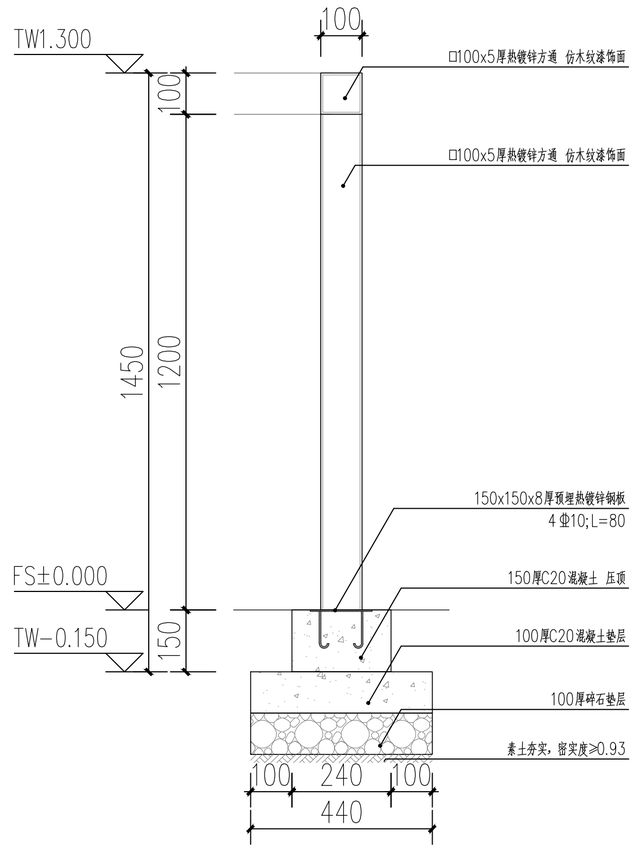

③ 栏杆做法大样图
SCALE 1:10

注：合计约25米，实际量以现场为准，专业厂家二次深化设计安装

注:1、不得量取图纸尺寸施工;如有任何不详事宜，请在施工前与设计师会商。
2、本图未加盖我公司设计出图专用章者无效
3、本图设计内容未经设计师同意不得在其它地方使用。
4、版本号：第一次出图为 0，第一次修改为 A，第二次修改为 B，余类推。

出图章：

江苏省工程勘察设计出图专用章
南京苏城空间规划设计有限公司
资质证书编号 A232061493
江苏省住房和城乡建设厅监制(A)
有效期至二〇二七年六月三十日

注册建筑师 工程师章：

南京苏城空间规划设计有限公司

专项/风景园林工程设计 乙级 证书编号：A232061493
南京市 江宁区 东山街道 邵圣社区 中水路 58号

签署栏		
批准	张程	张程
审核	陈燕杰	陈燕杰
项目负责	谷磊	谷磊
专业负责	谷磊	谷磊
校对	张伟康	张伟康
设计	耿春威	耿春威
绘图	邱家俊	邱家俊
方案	孔阳	孔阳

会签栏		
建筑		
结构		
给排水		
暖通		
电气		

建设单位			
项目名称	新沂市港头镇付庄村宜居宜业和美乡村项目		
分项名称			
图纸名称	栏杆出新详图		
设计编号		设计阶段	方案设计
图号	图档号	日期	版本号
LD-04		2025.08	A

注:1、不得量取图纸尺寸施工;如有任何不详事宜，请在施工前与设计师会商。
2、本图未加盖我公司设计出图专用章者无效
3、本图设计内容未经设计师同意不得在其它地方使用。
4、版本号：第一次出图为 0，第一次修改为 A，第二次修改为 B，余类推。

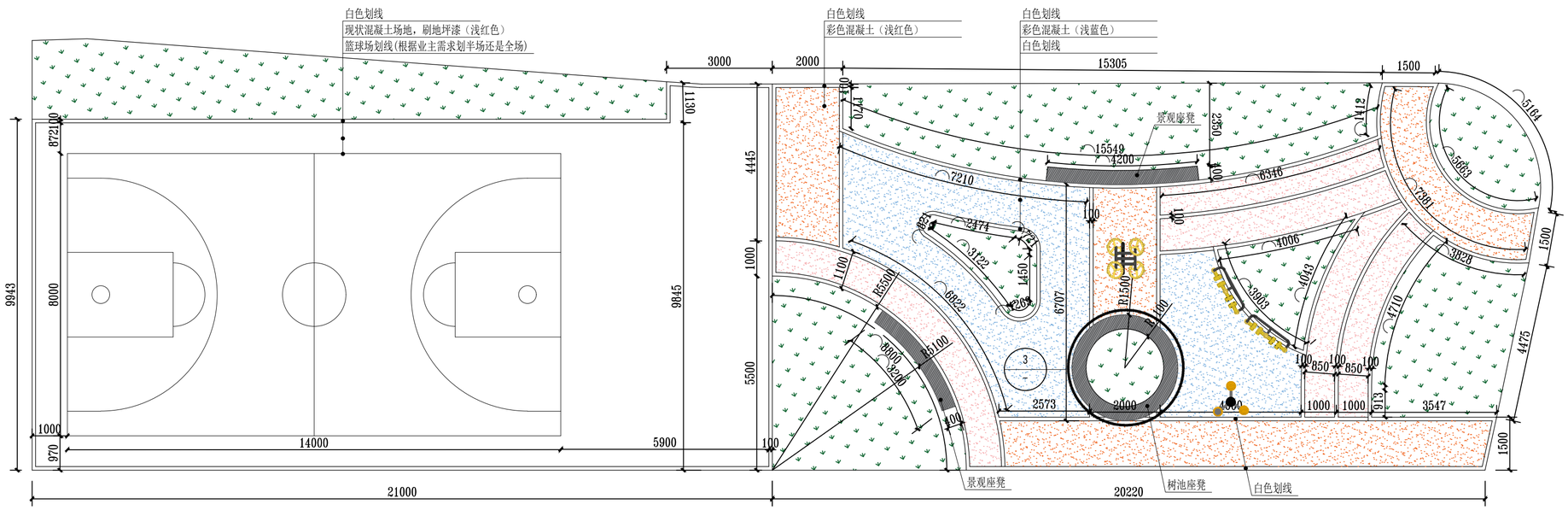

① 游园一平面图
SCALE 1:100

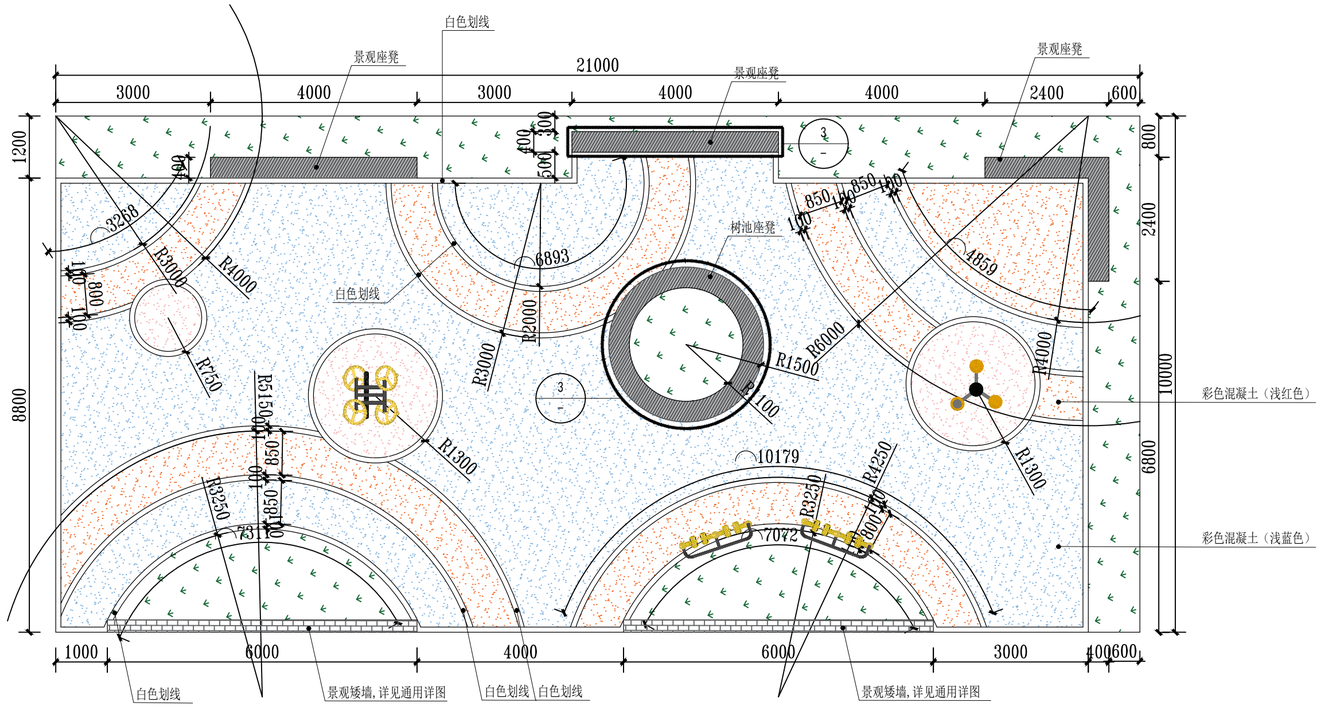

② 游园四平面图
SCALE 1:100

注：游园一和游园四，场地尺寸以现场为准,各配套健身设详见LD-07,位置甲定，现场安装。

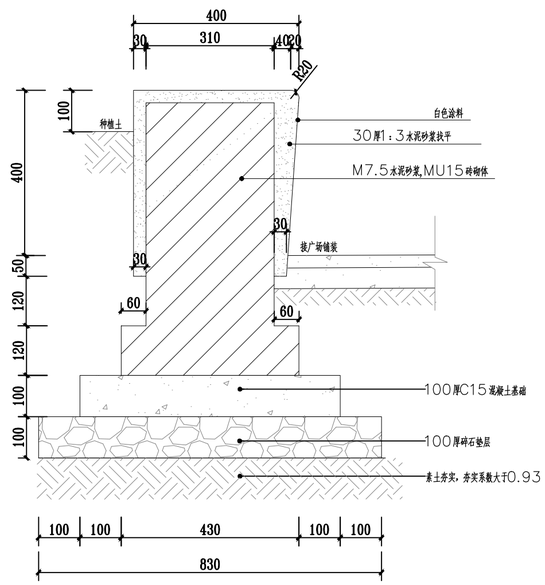

③ 座凳通用做法
SCALE 1:10

注：树池座凳与景观座凳做法通用

出图章：

江苏省工程勘察设计出图专用章
南京苏城空间规划设计有限公司
资质证书编号 A232061493
江苏省住房和城乡建设厅监制(A)
有效期至二〇二七年六月三十日

注册建筑师 工程师章：

南京苏城空间规划设计有限公司

专项/风景园林工程设计 乙级 证书编号：A232061493

南京市 江宁区 东山街道 邵圣社区 中水路 58号

签署栏		
批准	张程	
审核	陈燕杰	
项目负责	谷磊	
专业负责	谷磊	
校对	张伟康	
设计	耿春威	
绘图	邱家俊	
方案	孔阳	

会签栏		
建筑		
结构		
给排水		
暖通		
电气		

建设单位	
项目名称	新沂市港头镇付庄村宜居宜业和美乡村项目
分项名称	
图纸名称	游园一和游园四详图

设计编号		设计阶段	方案设计
图号	图档号	日期	版本号
LD-05		2025.08	A

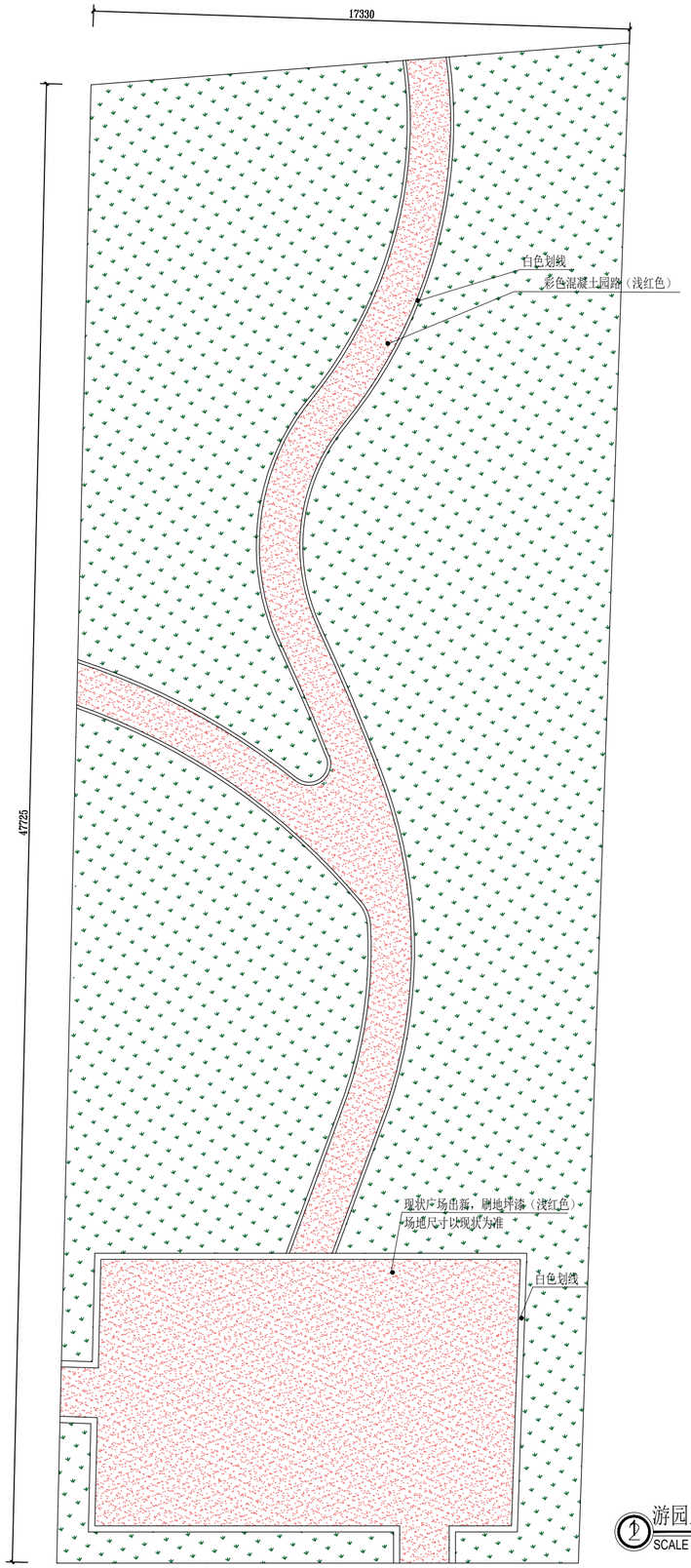

② 游园三平面图
SCALE 1:100

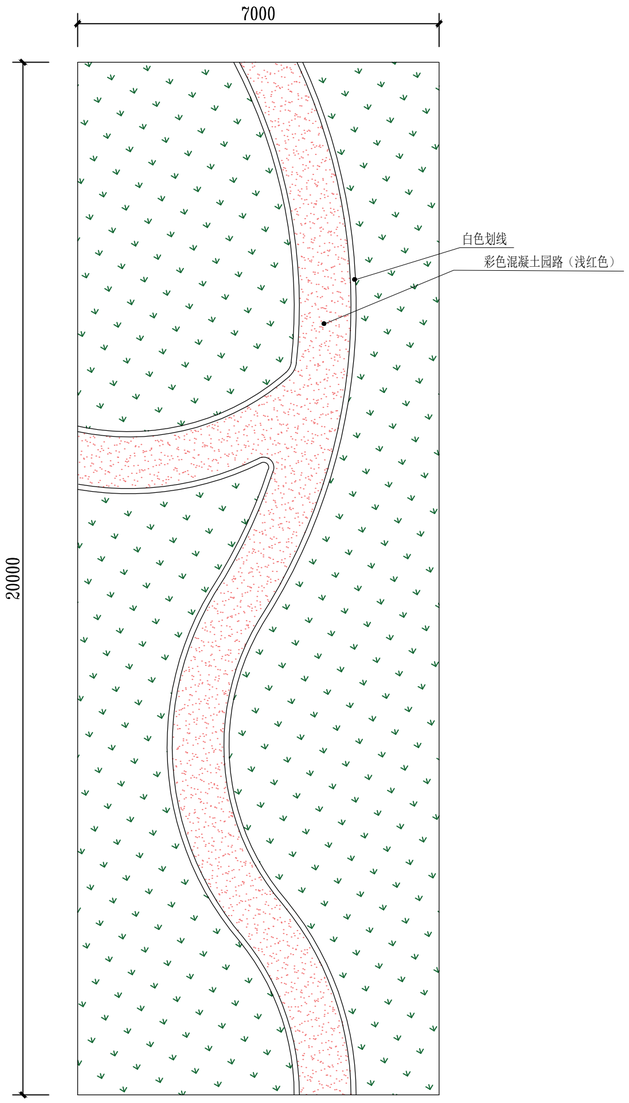

② 游园二平面图
SCALE 1:100

注：游园二和游园三，根据现状景观简单提升，园路出新，场地尺寸以现场为准。

注:1、不得量取图纸尺寸施工;如有任何不详事宜，请在施工前与设计师会商。
2、本图未加盖我公司设计出图专用章者无效
3、本图设计内容未经设计师同意不得在其它地方使用。
4、版本号：第一次出图为 0，第一次修改为 A，第二次修改为 B，余类推。

出图章：

江苏省工程勘察设计出图专用章
南京苏城空间规划设计有限公司
资质证书编号 A232061493
江苏省住房和城乡建设厅监制(A)
有效期至二〇二七年六月三十日

注册建筑师 工程师章：

南京苏城空间规划设计有限公司

专项/风景园林工程设计 乙级 证书编号：A232061493

南京市 江宁区 东山街道 邵圣社区 中水路 58号

签署栏		
批准	张程	张程
审核	陈燕杰	陈燕杰
项目负责	谷磊	谷磊
专业负责	谷磊	谷磊
校对	张伟康	张伟康
设计	耿春威	耿春威
绘图	邱家俊	邱家俊
方案	孔阳	孔阳

会签栏		
建筑		
结构		
给排水		
暖通		
电气		

建设单位	
项目名称	新沂市港头镇付庄村宜居宜业和美乡村项目
分项名称	
图纸名称	游园二和游园三详图

设计编号		设计阶段	方案设计
图号	图档号	日期	版本号
LD-06		2025.08	A

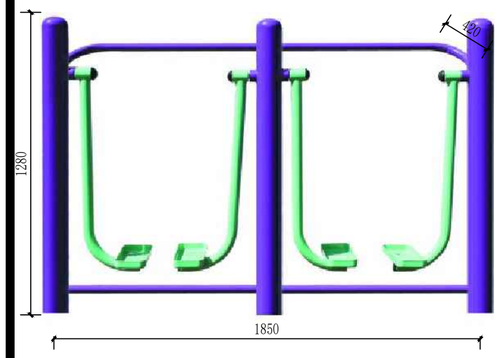

① 二位太空漫步机

占地空间（长*宽*高）：1850*420*1280mm
主要功能：提高身体协调性，平衡能力和有氧能力。
材质：国标钢管，主立管管材φ114mm，壁厚2.5mm,辅管材壁厚2.3mm,不锈钢防尘帽、ABS高强度树脂封帽；蓝绿色烤漆饰面。

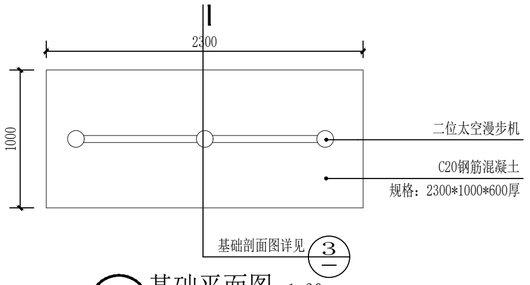

② 基础平面图 1:30

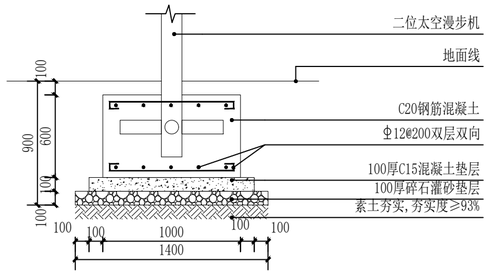

③ 基础剖面图 1:30

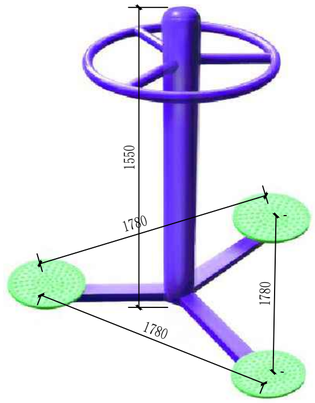

④ 三位扭腰器

占地面积（长*宽*高）：1780*1780*1500mm
主要功能：主要锻炼腰、髋部，增强腰部的灵活性和柔韧性。
材质：国标钢管，主立管管材φ114mm，壁厚2.5mm,辅管材壁厚2.3mm,不锈钢防尘帽、ABS高强度树脂封帽；蓝绿色烤漆饰面。

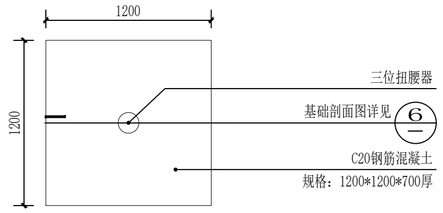

⑤ 基础平面图 1:30

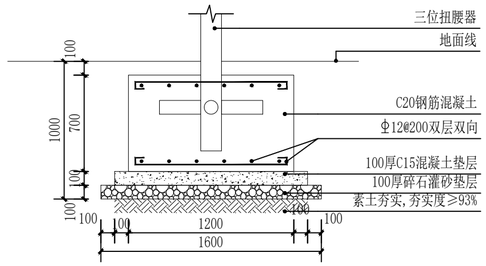

⑥ 基础剖面图 1:30

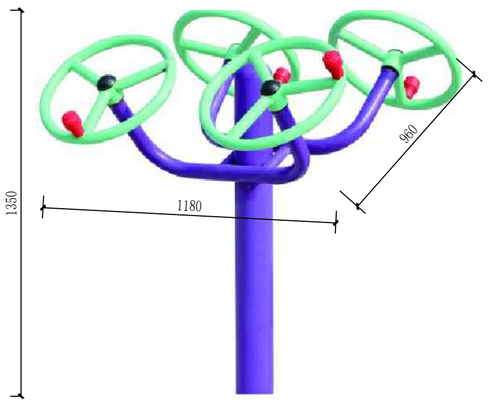

⑦ 四位太极柔推器

占地空间（长*宽*高）：1180*960*1350mm
主要功能：增强肩、肘、髋、膝等部分活动能力，适宜老年人。
材质：国标钢管，主立管管材φ114mm，壁厚2.5mm,辅管材壁厚2.3mm,不锈钢防尘帽、ABS高强度树脂封帽；蓝绿色烤漆饰面。

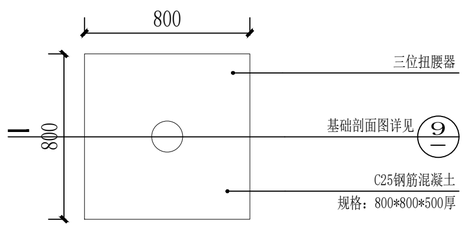

⑧ 基础平面图 1:30

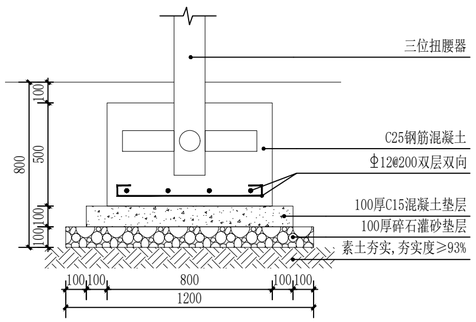

⑨ 基础剖面图 1:20

⑩ 篮球架选型 1:20

名称	数量
二位太空漫步机	4
三位扭腰器	2
四位太极柔推器	2
篮球架	1
成品座凳	8

⑪ 座凳选型 1:20

注:1、不得量取图纸尺寸施工,如有任何不详事宜，请在施工前与设计师会商。
2、本图未加盖我公司设计出图专用章者无效
3、本图设计内容未经设计师同意不得在其它地方使用。
4、版本号：第一次出图为 0，第一次修改为 A，第二次修改为 B，余类推。

出图章：

江苏省工程勘察设计出图专用章
南京苏城空间规划设计有限公司
资质证书编号 A232061493
江苏省住房和城乡建设厅监制(A)
有效期至二〇二七年六月三十日

注册建筑师 工程师章：

南京苏城空间规划设计有限公司

专项/风景园林工程设计 乙级 证书编号：A232061493
南京市 江宁区 东山街道 邵圣社区 中水路 58号

签署栏		
批准	张程	张程
审核	陈燕杰	陈燕杰
项目负责	谷磊	谷磊
专业负责	谷磊	谷磊
校对	张伟康	张伟康
设计	耿春威	耿春威
绘图	邱家俊	邱家俊
方案	孔阳	孔阳

会签栏		
建筑		
结构		
给排水		
暖通		
电气		

建设单位	
项目名称	新沂市港头镇付庄村宜居宜业和美乡村项目
分项名称	
图纸名称	游园配套设施大样图

设计编号		设计阶段	方案设计
图号	图档号	日期	版本号
LD-07		2025.08	A

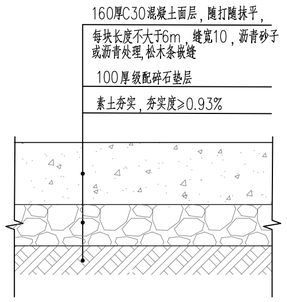

① 新建及修复混凝土道路做法
SCALE 1:10

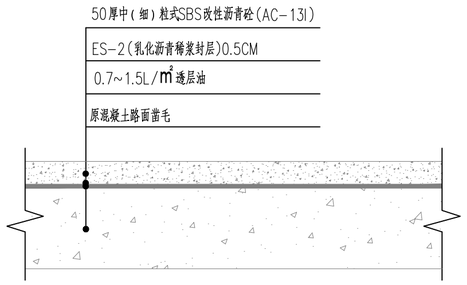

② 白改黑沥青路面做法
SCALE 1:10

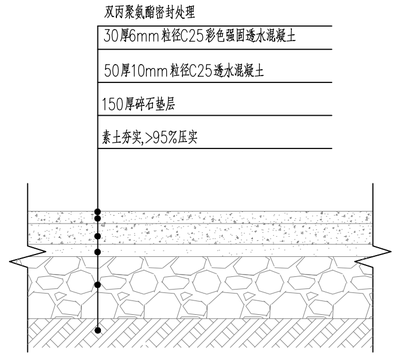

③ 彩色透水混凝土做法
SCALE 1:10

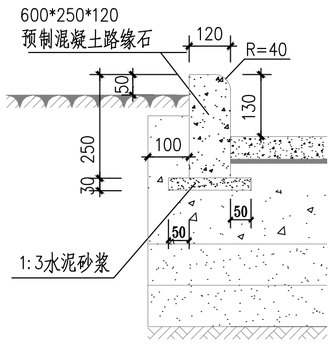

④ 路牙石做法
SCALE 1:10

注:1、不得量取图纸尺寸施工,如有任何不详事宜，请在施工前与设计师会商。
2、本图未加盖我公司设计出图专用章者无效
3、本图设计内容未经设计师同意不得在其它地方使用。
4、版本号：第一次出图为 0，第一次修改为 A，第二次修改为 B，余类推。

出图章：

江苏省工程勘察设计出图专用章
南京苏城空间规划设计有限公司
资质证书编号 A232061493
江苏省住房和城乡建设厅监制(A)
有效期至二〇二七年六月三十日

注册建筑师 工程师章：

南京苏城空间规划设计有限公司
专项/风景园林工程设计 乙级 证书编号：A232061493
南京市 江宁区 东山街道 邵圣社区 中水路 58号

签署栏		
批准	张程	
审核	陈燕杰	
项目负责	谷磊	
专业负责	谷磊	
校对	张伟康	
设计	耿春威	
绘图	邱家俊	
方案	孔阳	

会签栏		
建筑		
结构		
给排水		
暖通		
电气		

建设单位	
项目名称	新沂市港头镇付庄村宜居宜业和美乡村项目
分项名称	
图纸名称	通用做法详图

设计编号		设计阶段	方案设计
图号	图档号	日期	版本号
TY-01		2025.08	A

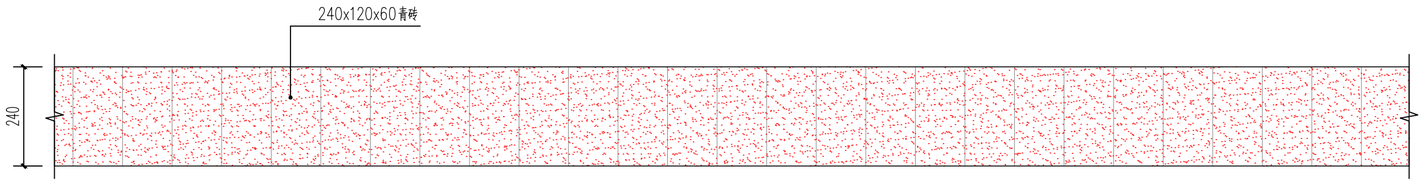

① 青砖矮墙平面图
SCALE 1:10

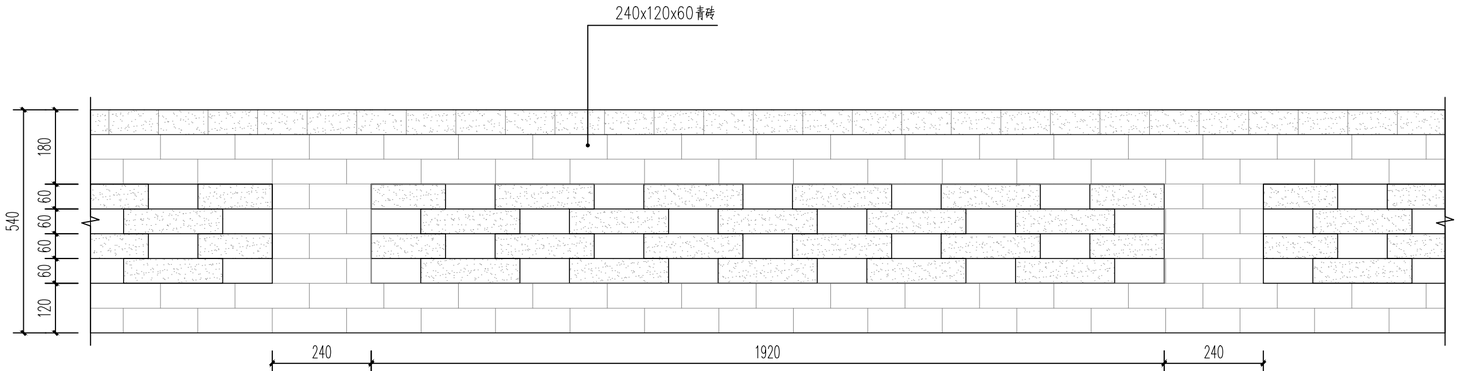

② 青砖矮墙立面图
SCALE 1:10

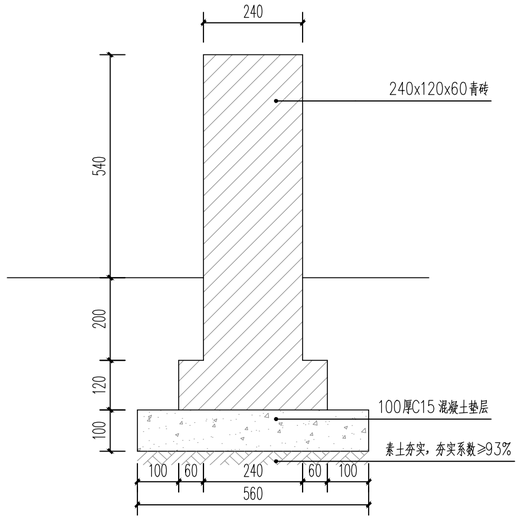

③ 青砖矮墙剖面图一
SCALE 1:10

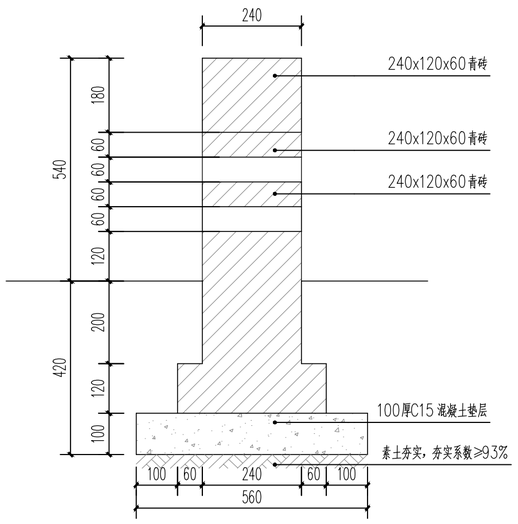

④ 青砖矮墙剖面图二
SCALE 1:10

⑤ 青砖矮墙参考

注:1、不得量取图纸尺寸施工;如有任何不详事宜，请在施工前与设计师会商。
2、本图未加盖我公司设计出图专用章者无效
3、本图设计内容未经设计师同意不得在其它地方使用。
4、版本号：第一次出图为 0，第一次修改为 A，第二次修改为 B，余类推。

出图章：

江苏省工程勘察设计出图专用章
南京苏城空间规划设计有限公司
资质证书编号 A232061493
江苏省住房和城乡建设厅监制(A)
有效期至二〇二七年六月三十日

注册建筑师 工程师章：

南京苏城空间规划设计有限公司

专项/风景园林工程设计 乙级 证书编号：A232061493
南京市 江宁区 东山街道 邵圣社区 中水路 58号

签署栏		
批准	张程	
审核	陈燕杰	
项目负责	谷磊	
专业负责	谷磊	
校对	张伟康	
设计	耿春威	
绘图	邱家俊	
方案	孔阳	

会签栏		
建筑		
结构		
给排水		
暖通		
电气		

建设单位	
项目名称	新沂市港头镇付庄村宜居宜业和美乡村项目
分项名称	
图纸名称	矮墙通用做法

设计编号		设计阶段	方案设计
图号	图档号	日期	版本号
TY-02		2025.08	A

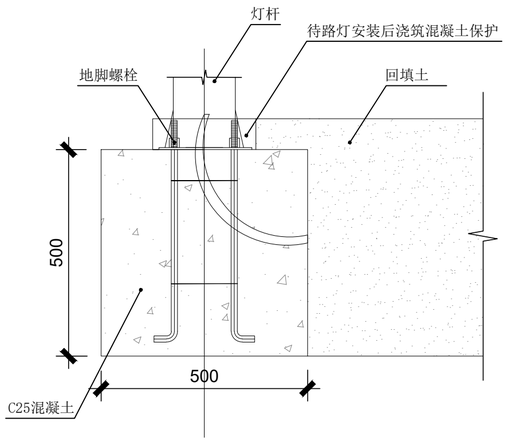

A-A剖面图 1:20

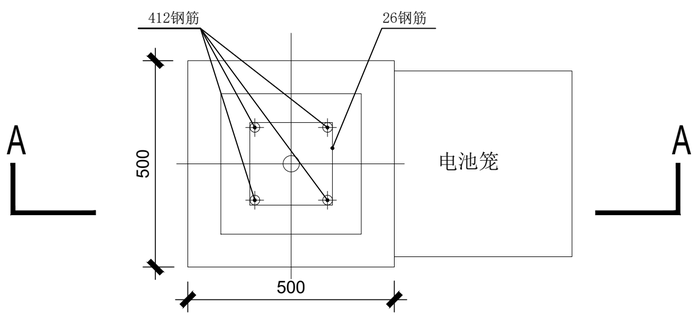

太阳能路灯基础平面示意图 1:20

说明: 1. 基底与基坑周围须回填密实。

2. 本图纸尺寸均以毫米为单位

注：本工程灯具安装详见《08D800-4》/照明控制与灯具安装及《建筑安装工程施工图集》第3册

注：由专业厂家二次深化设计

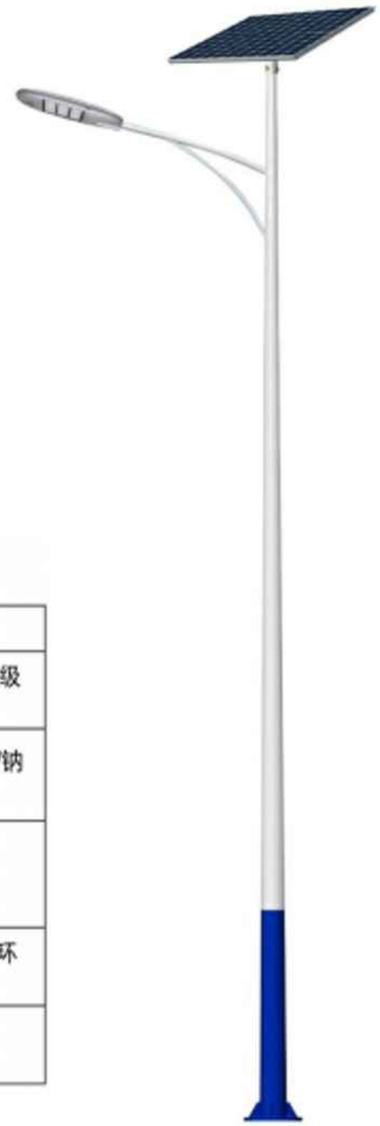

路灯核心参数配置表

组件	技术规格	性能说明
灯杆	高度6m，Q235钢材	热镀锌+喷塑防腐，抗风等级10级
光源	LED 60W（光通量7500lm）	色温5000K，相当于200W钠灯亮度
光伏板	单晶硅 60W（转化率≥23%）	弱光发电效率提升30%
蓄电池	磷酸铁锂电池56Ah	-20℃~60℃宽温工作，循环1500次
照明时长	每日12小时（阴雨天续航3-5天）	光控，智能分时段调光

注：新增路灯及现有路灯维护，间距25-30米布置合计约380处，按需分配

注:1、不得量取图纸尺寸施工;如有任何不详事宜，请在施工前与设计师会商。
2、本图未加盖我公司设计出图专用章者无效
3、本图设计内容未经设计师同意不得在其它地方使用。
4、版本号：第一次出图为 0，第一次修改为 A，第二次修改为 B，余类推。

出图章：

江苏省工程勘察设计出图专用章
南京苏城空间规划设计有限公司
资质证书编号 A232061493
江苏省住房和城乡建设厅监制(A)
有效期至二〇二七年六月三十日

注册建筑师 工程师章：

南京苏城空间规划设计有限公司

专项/风景园林工程设计 乙级 证书编号：A232061493

南京市 江宁区 东山街道 邵圣社区 中水路 58号

签署栏		
批准	张程	
审核	陈燕杰	
项目负责	谷磊	
专业负责	谷磊	
校对	张伟康	
设计	耿春威	
绘图	邱家俊	
方案	孔阳	

会签栏		
建筑		
结构		
给排水		
暖通		
电气		

建设单位	
项目名称	新沂市港头镇付庄村宜居宜业和美乡村项目
分项名称	
图纸名称	太阳能路灯详图

设计编号		设计阶段	方案设计
图号	图档号	日期	版本号
TY-03		2025.08	A