# 宣堡镇纪沟村2025年度

# 宜居宜业和美乡村建设项目

中华人民共和国一级注册建筑师
姓 名：葛 曹
注册号：3201240-052
有效期：至2027年05月

江苏省工程勘察设计出图专用章
中城科泽工程设计集团有限责任公司

| 资质证书编号 | A232012403 | B232012403 |
| --- | --- | --- |
| | A132012406 | B132012406 |

江苏省住房和城乡建设厅监制(J)
有效期至二〇二五年九月三十日

| 序号 | 图纸名称 | 图号 | 图幅 | 版本号 | 日期 |
|---|---|---|---|---|---|
| 000 | 目录 | ML01 | A2 | 1 | 2025年09月 |
| 001 | 设计说明一 | 建施01 | A2 | 1 | 2025年09月 |
| 002 | 设计说明二 | 建施02 | A2 | 1 | 2025年09月 |
| 003 | 总图 | 建施03 | A2 | 1 | 2025年09月 |
| 004 | 艺术栈桥施工图 | 建施04 | A2 | 1 | 2025年09月 |
| 005 | 白改黑路面平面图一 | 建施05 | A2 | 1 | 2025年09月 |
| 006 | 白改黑路面做法图二 | 建施06 | A2 | 1 | 2025年09月 |
| 007 | 白改黑路面做法图三 | 建施07 | A2 | 1 | 2025年09月 |
| 008 | 亲水平台施工图 | 建施08 | A2 | 1 | 2025年09月 |
| 009 | 杉木桩驳岸详图 | 建施09 | A2 | 1 | 2025年09月 |
| 010 | 太阳能灯具图 | 建施10 | A2 | 1 | 2025年09月 |
| 011 | 小菜园栅栏平立面图 | 建施11 | A2 | 1 | 2025年09月 |
| 012 | 栈桥结构施工图 | 建施12 | A2 | 1 | 2025年09月 |
| 013 | 栈桥结构施工图 | 建施13 | A2 | 1 | 2025年09月 |
| 014 | 栈桥结构施工图 | 建施14 | A2 | 1 | 2025年09月 |
| 015 | 亲水平台结构施工图 | 建施15 | A2 | 1 | 2025年09月 |
| 016 | 亲水平台结构施工图 | 建施16 | A2 | 1 | 2025年09月 |
| 017 | 亲水平台结构施工图 | 建施17 | A2 | 1 | 2025年09月 |
| 018 | 新建公厕　平面布置图 | P-01 | A2 | 1 | 2025年09月 |
| 019 | 新建公厕　隔墙图 | P-02 | A2 | 1 | 2025年09月 |
| 020 | 新建公厕　地坪图 | P-03 | A2 | 1 | 2025年09月 |
| | | | | | |

| 序号 | 图纸名称 | 图号 | 图幅 | 版本号 | 日期 |
|---|---|---|---|---|---|
| 021 | 新建公厕　天花图 | P-04 | A2 | 1 | 2025年09月 |
| 022 | 新建公厕　灯具图 | P-05 | A2 | 1 | 2025年09月 |
| 023 | 新建公厕　插座图 | P-06 | A2 | 1 | 2025年09月 |
| 024 | 新建公厕　排水图 | P-07 | A2 | 1 | 2025年09月 |
| 025 | 新建公厕　给水图 | P-08 | A2 | 1 | 2025年09月 |
| 026 | 新建公厕　立面图&屋面图 | P-09 | A2 | 1 | 2025年09月 |
| 027 | 新建公厕　配电系统图 | P-10 | A2 | 1 | 2025年09月 |
| 028 | 新建公厕　给排水系统图 | P-11 | A2 | 1 | 2025年09月 |
| 029 | 新建公厕　结构设计说明 | J-01 | A2 | 1 | 2025年09月 |
| 030 | 新建公厕　基坑布置图 | J-02 | A2 | 1 | 2025年09月 |
| 031 | 新建公厕　屋面钢架布置图 | J-03 | A2 | 1 | 2025年09月 |
| 032 | | | | | |
| 033 | | | | | |
| 034 | | | | | |
| 035 | | | | | |
| 036 | | | | | |
| 037 | | | | | |
| 038 | | | | | |
| 039 | | | | | |
| 040 | | | | | |
| 041 | | | | | |
| | | | | | |

中华人民共和国一级注册建筑师
姓　名：葛　曹
注册号：3201240-052
有效期：至2027年05月

江苏省工程勘察设计出图专用章
中城科泽工程设计集团有限责任公司
资质证书编号 A232012403 B232012403 A132012406 B132012406
江苏省住房和城乡建设厅监制(J)
有效期至二〇二五年九月三十日
（未盖出图专用章本图无效）

说明：

中城科泽工程设计集团有限责任公司
Zhongcheng Ruze Engineering Design Group Co., Ltd.
工程设计证书编号：A132012406
本图版权属本集团所有，除用于工程设计出图外，不得用于其他工程或用途，不得转借或复制使用。
THE OWNERSHIP OF THE COPYRIGHT OF THIS DRAWING IS RESERVED BY ZHONG CHENG RUZE ENGINEERING DESIGN CO., LTD. EXCEPT FOR THE PURPOSE OF THE PROJECT DESIGN, THE DRAWING SHALL NOT BE REPRODUCED OR USED OTHERWISE.

合作设计单位 JOINT DESIGNER

| 签署栏 | | |
|---|---|---|
| 制图 DRAWN BY | 黄佳 | |
| 设计 DESIGNER | | |
| 校对 CHECKED | 田超 | |
| 专业负责人 MAJOR PROJECT A | 葛曹 | |
| 项目负责人 PROJECT A | 葛曹 | |
| 审核 CHECKER | 张锋 | |
| 审定 APPROVER | 蒋桂云 | |

| 会签栏 | | | |
|---|---|---|---|
| 建筑 | | 电气 | |
| 结构 | | 暖通 | |
| 给排水 | | 智能 | |

| | |
|---|---|
| 建设单位 CLIENT | 江苏省泰兴市宣堡镇人民政府 |
| 工程名称 PROJECT | 宣堡镇纪沟村2025年度宣居宜业和美乡村建设项目 |
| 图纸名称 DRAWING TITLE | 目录 |

| | | | |
|---|---|---|---|
| 设计编号 | 250RY063 | 图号 | ML 01 |
| 设计阶段 | 施工图 | 版次 | A |
| 比例 | 1:100 | 日期 | |

# 设 计 总 说 明 一

一、工程概况

1.1 工程名称：**宣堡镇纪沟村2025年度宜居宜业和美乡村建设项目**

1.2 工程地点：**泰兴市宣堡镇纪沟村**

1.3 建设单位：泰兴市宣堡镇人民政府

1.4 概况：本工程范围：泰兴市宣堡镇纪沟村一组、二组、四组、五组、六组、七组、八组、九组。为改善现状农村环境及落后面貌，完善基础配套设施建设，建设主要内容包括垃圾分类自然村覆盖率95%；生态河道建设1300m；农村道路提档升级1700m；公共厕所1 座；亲水平台1 座；栈桥1 座；公厕改造2 座等。

二、工程设计依据：

2.1《泰兴市宣堡镇土地利用总体规划》（2013—2020）；

2.2国家标准《美丽乡村建设指南》(GBT32000—2015)；

2.3《环境景观——室外工程细部构造》(03J012—1)；

2.4《城镇道路路面设计规范》(CJJ169—2012)；

2.5《公路路基设计规范》（JTG D30—2015）；

2.6设计合同书与甲方提供的相关建议和意见；

2.7甲方确认的方案设计图；

2.8设计人员现场考察、测量及其记录；

2.9根据国家及当地地区园林绿化工程施工及质量验收规范。

2.10《城镇道路工程施工与质量验收规范》CJJ1—2008。

三、工程设计主要内容：

3.1 基础设施类

道路建设项目：纪沟庄台翻修道路约1300m²；1—6组、1—2组通村道路修补约400m²、铺设沥青约7600m²等道路建设工程。

3.2 人居环境类

河道整治项目：3—9组月亮湾、6组庄中河生态河道治理木桩护坡总长度约 1300米；郭纪桥、磨子桥桥梁栏杆维修等河道整治工程。

庄台整治、提升项目项目：纪沟庄台新增绿化约5300m²；1组至6组主干道两侧庄台提升，建设栅栏，增设小菜园等设施；6组庄中河新建栈桥1 座、亲水平台1 座；6组健身广场新建公厕一座，8组磨子桥及1组两座公厕改造；6组至2组循环线安装太阳能景观灯120套等人居环境提升工程。

四、相关注意事项

4.1 本工程设计中除注明外，总平面图中尺寸单位及标高以米（m）为单位外，其余大样图尺寸均以毫米（mm）为单位。

4.2 本工程设计中如无特殊说明，所示标高均为完成面标高，总平面图、竖向与详图有误差时，以详图为准（或现场定）。

4.3 本工程设计中所标注材料配合比除注明重量比外，其余均为体积比。

4.4 本工程设计中所用的各类设备（给排水、机电等）应在本工程施工前，由甲方组织相关的设备技术施工图，经本设计单位会签通过后，

4.5 由厂家或安装单位派专人赴现场配合室外环境施工。

设计施工选用新型材料产品时，其产品的质量和性能必须经过检测，符合国家标准后方可采用，并由生产厂家负责指导施工，以保证施工质量。

4.6 本工程图中未注明的混凝土强度标号为C25。

五、竖向设计说明：

5.1 施工方应对整个设计范围内最终实施的地形、场地、路面及排水的最终效果负责。施工方应于施工前对照相关专业施工图纸、核实相应的场地标高，并将有疑问及与施工现场相矛盾的地方提出，以便在施工前给予解决。

5.2 路面排水、场地排水、穿孔排水管线等的布置与设计，均应与室外排水系统相连接。

5.3 本工程设计中如无特殊标明，竖向设计坡度均按下列坡度施工：

*混凝土硬底化横坡：坡向排水沟，坡度1%；

*其余未注明排水坡度的场地：坡向排水沟，坡度0.5%.

六、路面提升整治施工要求：

6.1 设计原则

整治提升工程贯彻“安全、耐久、舒适、和谐、环保、节约”的设计理念，确定原则如下：

1、以路面黑化维护整治工程设计为主，合理控制路面改造标高，彻底处治原路面病害，重点改善车行道平整度、降低行驶噪音，充分利用原路面；

2、不改变道路现有平、纵、横断面形式，不动沿线绿化，对人行道进行改造，提升道路效果；

3、将项目路面沿线的三防或五防检查井进行提升，其余检查井更换为球墨铸铁五防井盖；

4、充分考虑与周边道路的平顺衔接问题。

6.2 路面黑化维护整治工程内容

本项目路面黑化维护整治工程内容主要有以下几个方面：

1、原混凝土破损面板挖除与恢复、沥青路面病害处治

2、接缝材料的修复与更换

3、各类管线井盖及防排水井口设施更换提升

4、沥青混凝土铣刨回铺

5、交通标线恢复完善

6、被交叉道路的衔接

7、增设绿道

8、路灯优化

9、排水管网扩容

6.3 路面黑化维护整治工程的目标

1、全面提高道路的服务水平

2、彻底改善道路的行驶安全性及舒适性

3、增强路面防滑、防水、降噪等多种功能，避免路面积水，确保周边环境友好

4、优质的施工质量，延长道路设计使用寿命

5、根据《泰兴市公园城市建设技术规定》及《泰兴市公园城市街道一体化设计导则》相关要求，进行街道一体化设计与精细化设计保障以人为本、慢行优先的理念得到具体落实。

6.4 路面黑化维护整治工程设计标准

根据路面黑化维护整治工程的要求及《泰兴市城市道路水泥混凝土路面黑化维护整治设计及施工指导意见》（明确使用年限为5-8年，本次取5年），确定主要技术指标如下，其他各项技术标准应符合现行城市道路设计相关规范的规定和要求。

1、水泥路面

旧水泥路面现有的整治设计主要可以分为两大类：一类是原水泥路面破损较轻，水泥路面的路用性能较好，可以对原水泥路面局部维修处理后采用直接加铺沥青混凝土从而恢复原路面的使用功能；另一类是对于原水泥路面破损严重，且存在严重的脱空、错台或接缝传荷能力较差时，需要将原水泥路面板打碎或挖除后在其上面加铺较厚的沥青面层甚至基层进行补强设计。

（1）白加黑改造方案

根据白加黑的设计原理，确定白加黑维护整治方案的设计要点：

①沥青加铺层厚度设计；②防反射裂缝设计；③病害彻底处治设计。

由于水泥混凝土面板强度较高，作为基层，其上加铺沥青混合料面层，路面的结构强度一般能满足要求，关键是如何防止沥青加铺层产生反射裂缝。在对原路面各类病害进行彻底修复，即针对原路面的裂缝、断板、板角断裂、错台、沉陷、接缝碎裂、填缝材料破损、板块脱空、坑洞、修补损坏等多种路面病害彻底修复的基础上，为有效防止和减缓反射裂缝，在修复后的混凝土路面上增设一层防裂措施，再加铺沥青面层。

选择维护整治方案应充分考虑：

①充分利用原水泥混凝土路面强度，对局部破损板块、板底脱空以及板块断裂、基层不密实和接缝进行彻底处治后，考虑适合的防反射裂缝的措施，直接加铺沥青混凝土面层。

②方案必须适合城市交通荷载特点以及成都地区高温、多雨天气的使用要求，在沥青混合料类型的选择时，重点应考虑高温稳定性、降噪性能、密水性、抗滑性能、抗疲劳性能。

③施工要简易可行，施工速度要快，尽可能降低施工对城市交通和周边环境的影响。

1）防裂反射措施

根据同区域类似项目道路整治经验，SBS防裂卷材效果良好，施工方便。同时根据道路路面维护整治实施的时间安排来看，本次整治大部分时间都在低温潮湿的冬季进行，水泥面板基面不易干燥，特别是由于成都市绿化较好，绿树成荫，这也限制了路面干燥的时间。

因此，本次设计采用SBS防裂卷材作为防裂反射措施。

2）加铺层的类型比较

设计原则

a、选择抗高温变形能力强、抗开裂性能好、抗疲劳性能好的改性沥青；

b、选择抗高温变形能力强、抗开裂性能好、抗疲劳性能好、抗水损坏性能好的沥青混合料。

沥青的添加剂、改性剂伴随着沥青在道路工程上的使用而逐渐发展起来，现在市场上有各种各样的添加剂、改性剂有针对性地改善沥青的各种性能。如纤维就是一种典型的已经证明能有效抑制反射裂缝的添加剂，它可以提高沥青混合料的抗拉强度从而减少反射裂缝。

罩面层采用对抑制反射裂缝有良好效果的改性沥青。根据对泰兴市场能达到高性能技术要求的改性沥青厂家生产能力分析结果，本次选用的改性沥青以SBS改性沥青为主。

3）加铺层厚度设计

根据《泰兴市城市道路水泥混凝土路面黑化维护整治设计及施工指导意见》、《泰兴市城市道路沥青路面道路结构设计导则》及泰兴市以往类似项目的建设经验，本次设计白加黑如下：

加铺层采用4cm SBS改性沥青玛蹄脂碎石混合料SMA-13+粘层+6cm SBS改性沥青混凝土AC-20C，加铺沥青前需对缝贴防裂卷材与粘层。

4）基层维修设计

白加黑水泥路面改造在挖除破碎板后如果发现基层损坏，应在铺筑沥青前对损坏基层采用C40混凝土进行维修。

中华人民共和国一级注册建筑师
姓 名：葛 曹
注册号：3201240-052
有效期：至2027年05月

江苏省工程勘察设计出图专用章
中城科泽工程设计集团有限责任公司
资质证书编号 A232012403 B232012403 A132012406 B132012406
江苏省住房和城乡建设厅监制(J)
有效期至二〇二五年九月三十日
（未盖出图专用章本图无效）
说明：

中城科泽工程设计集团有限责任公司
Zhongcheng Kaze Engineering Design Group Co., Ltd.
工程设计证书编号：A132012406

会签栏

| | | |
|---|---|---|
| 制图 DRAWN BY | 黄 怡 | |
| 设计 DESIGN BY | | |
| 校对 CHECKED BY | 田 超 | |
| 专业负责人 | 高 曾 | |
| 项目负责人 PROJECT MANAGER | 高 曾 | |
| 审核 REVIEWED BY | 张 伟 | |
| 审定 APPROVED BY | 乔恺云 | |

会签栏

| | | | |
|---|---|---|---|
| 建筑 ARCH. | | 电 气 ELEC. | |
| 结 构 STRUC. | | 暖 通 HVAC. | |
| 给排水 P.&D. | | 智 能 INTELLIGENT | |

| | |
|---|---|
| 建设单位 CLIENT | 江苏省泰兴市宣堡镇人民政府 |
| 工程名称 PROJECT | 宣堡镇纪沟村2025年度宜居宜业和美乡村建设项目 |
| 图纸名称 DRAWING TITLE | 设计总说明一 |

| | | | |
|---|---|---|---|
| 设计编号 | 25GRT063 | 图 号 | 建施 01 |
| 设计阶段 | 施工图 | 版 次 | A |
| 比 例 | 1:100 | 日 期 | |

# 设 计 总 说 明 二

（2）挖除重筑道路结构层

根据前文病害检测数据、地勘报告以及《泰兴市城市道路沥青路面道路结构设计导则》相关要求，本项目烟厂环线现状混凝土面板破损严重，混凝土面板40cm，下方为黄色硬塑黏土局部夹碎石，同时由于环线需开挖既有道路进行增设污水管道，因此本次环线道路采用挖除现状道路结构层，按重交通等级进行道路结构层重筑，车行道具体结构层如下：

上面层：6cm SBS改性沥青SMA-20

中面层：8cm SBS改性沥青AC-25C

下面层：8cm SBS改性沥青AC-25C

封层：乳化沥青稀浆封层

上基层：25cm 5%水泥稳定碎石

下基层：25cm 4%水泥稳定碎石

垫层：20cm 级配碎石

车行道范围内，垫层下方设置80cm厚砂砾石加强层。

2、沥青路面

本次路面黑化维护整治工程的沥青路面较多，现场主要是以半刚性结构的沥青路面为主。但沥青路面的路况也各不相同，因此，本次提出以下处理方案：

（1）原路面破损严重，综合评定为临界状态道路，铣刨现状沥青面层1cm，然后处治病害合格后，加铺粘层与6cm SBS改性沥青玛蹄脂碎石混合料SMA-20或5cm SBS改性沥青□GFC-20；

（2）原路面磨损严重，综合评定为临界状态道路，铣刨现状沥青面层1cm，然后处治病害合格后，加铺粘层与6cm SBS改性沥青混凝土AC-20C+粘层+5cm SBS改性沥青玛蹄脂碎石混合料SMA-20；

各路段拟采用的处治方案汇总见下表。

适用路段路面结构适用道路路段特征路面现状单一的水泥砼路面，路面较为完整水泥上面层：5cm SBS改性沥青SMA-20

下面层：6cm SBS改性沥青AC-20C

防反射裂缝层：条铺0.4cm防裂卷材

原路面处治：彻底处治病害并在表面进行拉毛1cm路面破损严重水泥上面层：5cm SBS改性沥青SMA-20

中面层：6cm SBS改性沥青AC-20C

下面层：6cm SBS改性沥青AC-20C

封层：乳化沥青稀浆封层

上基层：25cm 5%水泥稳定碎石

下基层：25cm 4%水泥稳定碎石

垫层：20cm 级配碎石环线原路面存在一定程度的裂缝，承载能力较好沥青上面层：5cm SBS改性沥青SMA-20

下面层：8cm SBS改性沥青AC-25C

原路面处治：铣刨原沥青面层1cm并处治病害提督街、原路面存在一定程度的裂缝，承载能力较好沥青上面层：5cm SBS改性沥青SMA-20

原路面处治：铣刨原沥青面层1cm并处治病害点原路面存在一定程度的裂缝，承载能力较好沥青上面层：5cm SBS改性沥青□GFC-20

下面层：8cm SBS改性沥青AC-25C

原路面处治：铣刨原沥青面层1cm并处治病害说明：沥青层间及沥青与水泥稳定碎石层间，均需加铺粘层。

（3）检查井盖材料要求

车行道上所有非三防或五防检查井井盖更换为球墨铸铁（防响动、防滑、防位移、防坠落、防盗）井盖，设置开启孔与通风孔，承载能力为D400，检查井增设防坠网，球墨铸铁雨水篦子承载能力为C250，并按照要求设置外观标识。

- 井面高程提升时候需要拆除原井盖并最上层井圈，重做新的最上层井圈并安装新型重型自调式检查井井盖、支座。
- 重做的最上层井圈材料与原井圈相同。
- 新型❽五防❾井盖的施工按厂家提供的《新型自调式井盖安装指南》进行施工。
- 井盖面应有❽给水❾❽雨❾❽污❾❽通讯❾❽电力设施❾等标志，施工时不许错盖。

本项目采用的检查井盖应满足成都市质量技术监督局发布的四川省地方标准《球墨铸铁可调式防沉降检查井盖》（DB520100/T203-2016）的要求，具体设置方式参见图纸。

（4）路面防排水

根据路面黑化维护整治工程方案，面层采用密水性能和路面抗滑性能优良的SBS改性沥青玛蹄脂碎石SMA-13及SBS改性沥青混凝土AC-20C，可以彻底改善目前路路面破损导致路表水进入路面结构内部；同时，优化平交口及出入口雨水篦子的布置，通畅排水，避免路面积水。因此，路表水可以通过路拱横坡直接进入路侧雨水口。

六、路面提升整治施工要求：

6.1 所有外露木件处理方法如下：

(1)用于地表以下防腐处理方法：

所有木件均采用优质木材，须经过防腐处理方可使用，防腐采用强化防腐油涂刷2—3次，强化防腐油配合比97%混合防腐油，3%氯粉。

(2)用于地表以上防腐处理方法：

所用作面层的材料均做一底三度耐候清漆，木材与混凝土接触面须涂防腐油两遍。

6.2 混凝土硬底化道路、地坪工程：

（1）平面设计

根据现场堪察及甲方意见，道路、地坪平面走向主要依据现状地形确定。

（2）纵断面设计

道路纵断面主要依据现状地形及排水方向确定，设计地面完成面高程同现状地面高程。

（3）横断面设计

采用单面坡，坡向道路一侧，坡度i＝1%，详见道路结构断面图。

（4）路面结构

（5）路基处理

1. 由于全路段未有道路岩土工程勘察报告，如在施工过程中遇到软弱地基，由设计方根据实际情况给出处理。

2. 土基压实要求：填方路堤在路槽以下0—80厘米深度范围内，土基压实度不低于95%，深度在80至150厘米范围填土压实度不低于93%（重型击实标准），深度大于150厘米以下填土应分层压实，每层压实不大于500厚。

3. 地基承载力特征值fak≥100Kpa。

（6）施工要求

a、路基施工时，必须先将原地表层的原土、草根、稻根、树根、垃圾土、腐蚀土等清除干净，另选用符合要求的土石回填夯实。挖土应由边到中、由低向高，分层循序渐进，不得挖成坑塘。挖土过程中应保持一定的纵、横坡度和平整度，以利于排水。

b、路基填土不得用腐殖土等压缩性较大的土填筑。填土内不得含有杂草、树根或农作物残根等杂物，若有此类杂质，填土前应予以清除。填土时，应用同类土填在同一地段，若用不同种类的土应分类、分段填筑，尽可能保持整段一致，不可任意夹杂，以免土基不均匀沉陷或产生水壤现象。

c、填土地段的表层不得有积水，并应保持适当干燥，填筑应逐段分层进行碾压，先填低洼地段，后填一般地段，应先填路中再逐渐填至路边，保持平面上有一定的路拱和纵坡，使雨水能及时排出，使土基不积水。

d、雨季填土应当天填筑当天碾压，以免填土含水量过大。如遇下雨应停止填土，以免形成“橡皮土”。施工期间发现“橡皮土”，可采取挖出晒干，敲碎后再铺或者将其挖尽，另换干土、砾石砂或其他水稳定性好的材料铺平压实。

e、最后修成的路基纵坡、横坡、边坡必须符合设计要求，表层必须平整，不得有明显的凹凸不平现象。

管槽部分回填土应距管壁一米范围内薄铺轻夯，每层填土松厚不应超过20cm．到管顶以上50cm为止。

7.3 凡检查井深大于1.5米时，井盖下设置防坠网，检查井防坠网参数：

(1)．检查井防坠网直径600毫米—800毫米，承重不低于300千克以上；

(2)．检查井防坠网网体、边绳为高强度聚乙烯等耐潮防腐材料制成；防坠网网体的网绳直径6毫米—8毫米；

(3)．检查井防坠网所有网绳由不小于3股单绳制成；防护网上的所有节点都牢固固定；

(4)．检查井防坠网形状为菱形或方形，其网目边长不应大于10cm；

(5)．防坠网网绳断裂强力≥1600N；冲击力≥500焦耳能量的冲击，网绳不断裂；

施工要求：a．在井筒壁确定膨胀螺栓孔位8个，沿圆周大致均分，基本水平；b．钻孔至适合膨胀螺栓的长度；c．清孔；d．插入膨胀螺栓，钩向上，拧紧固定；e．挂窨井防护网；f．合格测试：用150千克重物置于网中2～3分钟后取出，检查井筒壁、膨胀螺栓和窨井防护网，要求井筒壁无破损，膨胀螺栓不松不折，防护网无破裂。

7.4 凡本设计采用的涉及到景观造型、色彩、质感、大小、性能、安全等方面的材料，除按本设计图纸要求外，均需看板订样，经甲方及设计单位认可后方可使用。

7.5 施工时应按图施工，如有改变，需征得设计单位同意；如替换材料及饰面，必须取得甲方及设计人员的同意才能更改。

7.6 特色雕塑作品须由艺术专家创造、确定，施工前，艺术家需交概念图给甲方及设计师最后审批。

本工程有关项目的施工验收按国家相关规范执行验收。所有工程施工完毕应绘制竣工图备查，作为工程资料归档保存。

中华人民共和国一级注册建筑师
姓 名：葛 曹
注册号：3201240-052
有效期：至2027年05月

江苏省工程勘察设计出图专用章
中城科泽工程设计集团有限责任公司
资质证书编号 A232012403 B232012403 A132012406 B132012406
江苏省住房和城乡建设厅监制(J)
有效期至二〇二五年九月三十日
（未盖出图专用章本图无效）
说明：

中城科泽工程设计集团有限责任公司
Zhongcheng Kaze Engineering Design Group Co., Ltd.
工程设计证书编号：A132012406

| 会签设计单位 JOINT DESIGNER | | |
|---|---|---|
| 签 署 栏 | | |
| 制 图 DRAWN | 黄 钰 | |
| 设 计 DESIGN | | |
| 校 对 CHECKED | 田 超 | |
| 专业负责人 PROJECT ENGINEER | 高 曹 | |
| 项目负责人 PROJECT ENGINEER | 高 曹 | |
| 审 核 CHECKED | 张 伟 | |
| 审 定 APPROVED | 乔振云 | |
| 会 签 栏 | | |
| 建 筑 | | 电 气 |
| 结 构 | | 暖 通 |
| 给 排 水 | | 智 能 |

| | |
|---|---|
| 建设单位 CLIENT | 江苏省泰兴市宣堡镇人民政府 |
| 工程名称 PROJECT | 宣堡镇纪沟村2025年度宜居宜业和美乡村建设项目 |
| 图纸名称 DRAWING TITLE | 设计总说明二 |
| 设计编号 | 250XY063 |
| 图 号 | 建施 02 |
| 设计阶段 | 施工图 |
| 版 次 | A |
| 比 例 | 1:100 |
| 日 期 | |

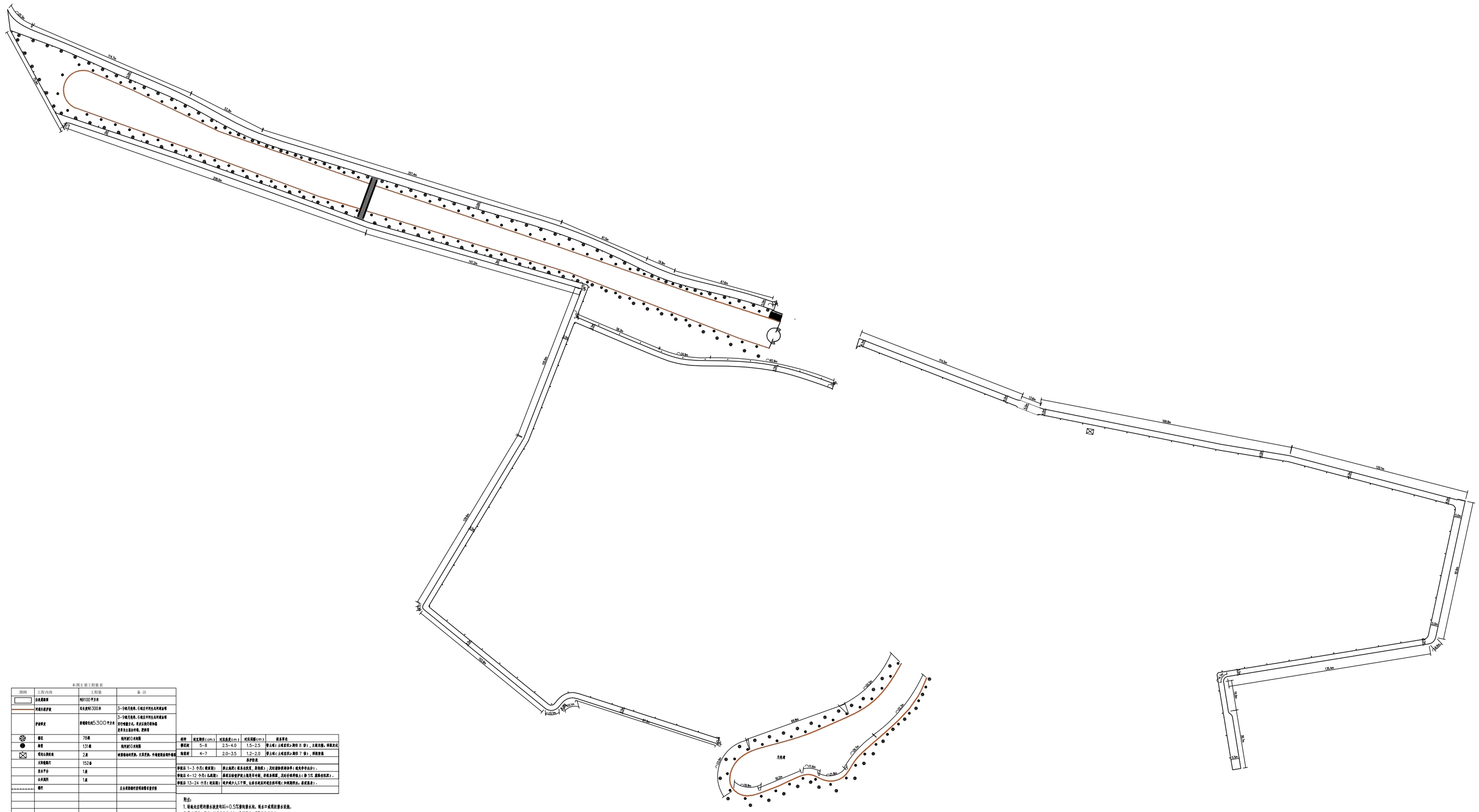

本图主要工程量表

| 图例 | 工程内容 | 工程量 | 备注 |
|---|---|---|---|
| | 白色素面砖 | 约4100平方米 | |
| | 河道石质护坡 | 毛石约1300米 | 3-5级压实度，石缝应平顺无出现凹凸现象 |
| | 护坡草皮 | 植草砖约5300平方米 | 3-5级压实度，石缝应平顺无出现凹凸现象 植草砖铺设7.4，草皮应栽于砖缝 草要生长茂盛平整，无杂草 |
| | 垂柳 | 70棵 | 视现状位置布置 |
| | 海棠 | 131棵 | 视现状位置布置 |
| | 现有白蜡乔木 | 2棵 | 根据现场情况更改，位置更换，但每棵要保留并移植 |
| | 大型喷泉灯 | 152盏 | |
| | 庭院平灯 | 1盏 | |
| | 石灯笼灯 | 1盏 | |
| | 栈桥 | | 应合理围绕景观湖要求安装 |

| 植物 | 胸径规格(cm) | 冠幅高度(m) | 冠幅直径(m) | 栽植要求 |
|---|---|---|---|---|
| 垂柳树 | 5-8 | 2.5-4.0 | 1.5-2.5 | 带土球(土球直径≥胸径8倍)，生根良壮，种植灵活 |
| 海棠树 | 4-7 | 2.0-3.5 | 1.2-2.0 | 带土球(土球直径≥胸径7倍)，根系饱满 |

养护要求

| | |
|---|---|
| 移栽后1-3个月(根固期) | 要注意浇水，施肥，及时清除杂草和干枯枝叶等工作，确保成活率达到95%。 |
| 移栽后4-12个月(生长期) | 要根据植物生长情况适时修剪，修枝及病害，及时采取措施防治，防治率达到95%，病害不扩散。 |
| 移栽后13-24个月(稳定期) | 可少施肥少浇水工作即，以避免因施肥浇水造成烂根(少施肥浇水，适当施水)。 |

附注：

1.驳坡处应用砖墙水泥灰砂比=0.5实心砖砌墙水坡，驳坡口或用砖墙水泥抹。

2.各过程中，尺寸，标高等均与实际，现场尺寸，图纸中以为准。

3.本工程除总图所示部分完成高程设计范围外其他高程，土方工程量部分并不包括其设计。

4.垂直方向，按实际需要处理。你不得自作主张随意改变。

5.本工程开挖管道无排水沟及砌砖严禁砌片石及混凝土块，管线，化粪池等。

6.现有雨水公网改造内容：1.所增雨箅按新图号编设雨箅，2.更换排水，加装防土台盖，3.加装PVC加筋管，4.原有老化检查井破坏需更换。

注：本表工程量不作为结算依据，最终以实际工程量为准。


中华人民共和国一级注册建筑师
姓 名：葛 曹
注册号：3201240-052
有效期：至2027年05月

江苏省工程勘察设计出图专用章
中城科泽工程设计集团有限责任公司
资质证书编号 A232012403 B232012403 A132012406 B132012406
江苏省住房和城乡建设厅监制(J)
有效期至二〇二五年九月三十日
（永盈出图专用章本图之页）


说明：


中城科泽工程设计集团有限责任公司
Zhongcheng Keze Engineering Design Group Co., Ltd.
工程设计证书编号：A132012406


各专业计条件
JOIN DRAWING

| 签署栏 | | |
|---|---|---|
| 制图 DRAWING | 黄 钰 | |
| 设计 DESIGNER | | |
| 校对 CHECKER | 田 超 | |
| 专业负责人 MAJOR PROJECT | 葛 曹 | |
| 项目负责人 PROJECT PROJECT | 葛 曹 | |
| 审核 CHECKER | 张伟 | |
| 审定 APPROVER | 乔胜云 | |

| 会签栏 | | | |
|---|---|---|---|
| 建筑 | | 电气 | |
| 结构 | | 暖通 | |
| 给排水 | | 智能 | |

| | |
|---|---|
| 建设单位 CLIENT | 江苏省泰兴市宣堡镇人民政府 |
| 工程名称 PROJECT | 宣堡镇纪沟村2025年度宜居宜业和美乡村建设项目 |
| 图纸名称 DRAWING TITLE | 总平面图 |

| | | | |
|---|---|---|---|
| 设计编号 | 25GHY063 | 图 号 | 建施 03 |
| 设计阶段 | 施工图 | 版 次 | A |
| 比 例 | 1:100 | 日 期 | |

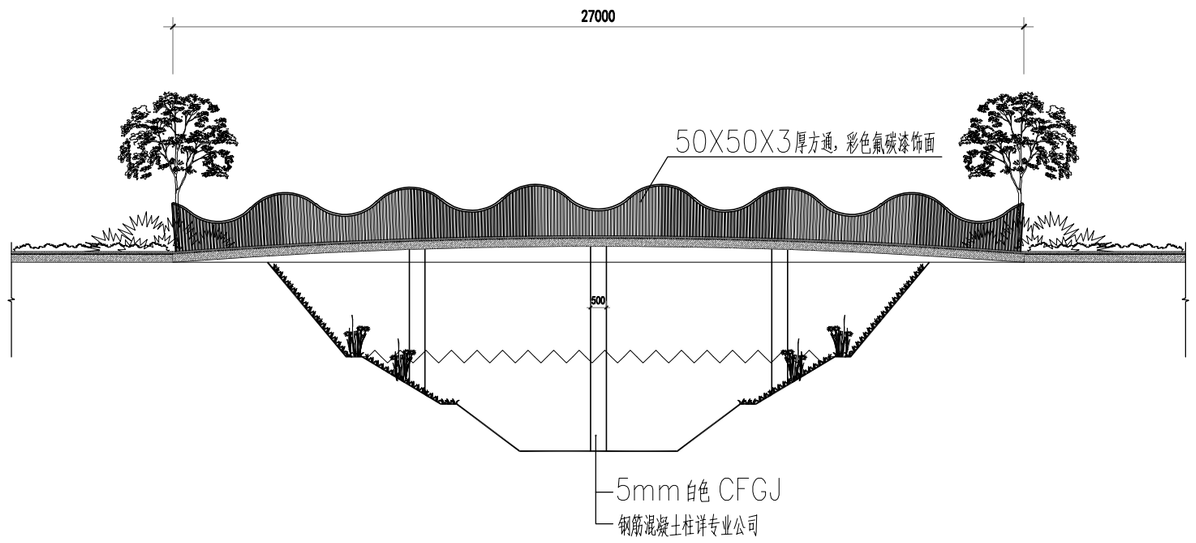


1 人行桥立面图
SCALE 1:60

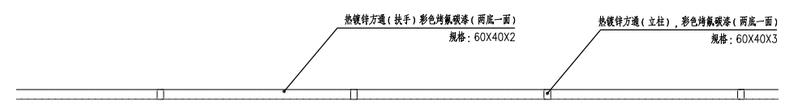


1 典型铁艺栏杆顶面图
比例: 1:20

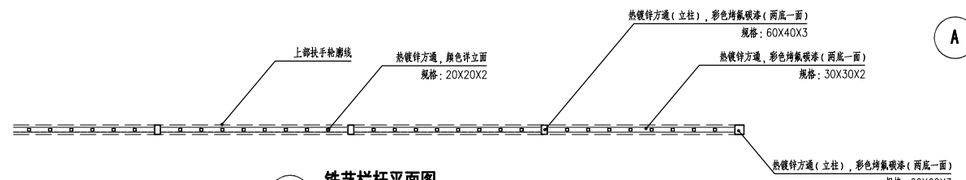


2 铁艺栏杆平面图
比例: 1:20

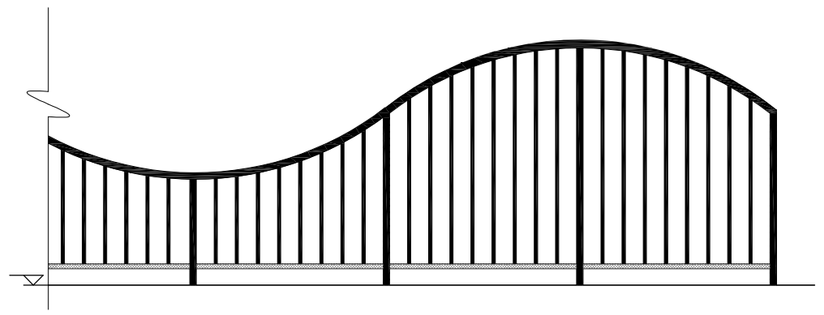

3 铁艺栏杆立面图
比例: 1:20

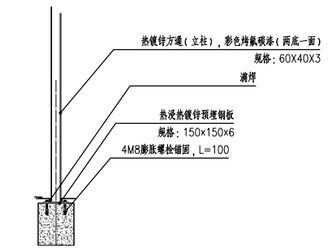


A 预埋做法大样
比例: 1:5

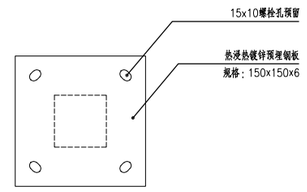


B 预埋件大样
比例: 1:5

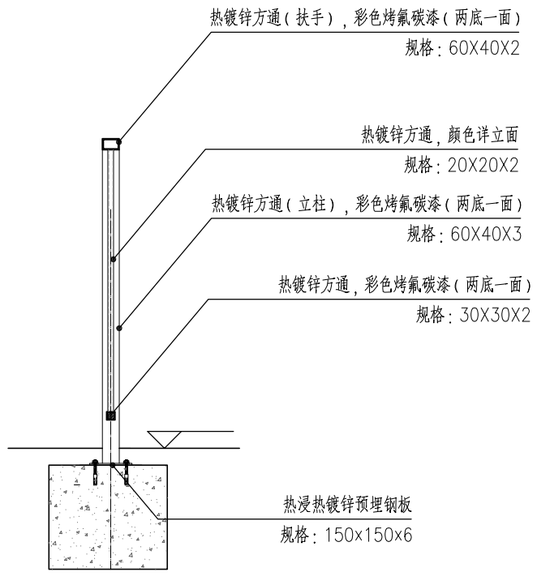


4 典型铁艺栏杆剖面图
比例: 1:20

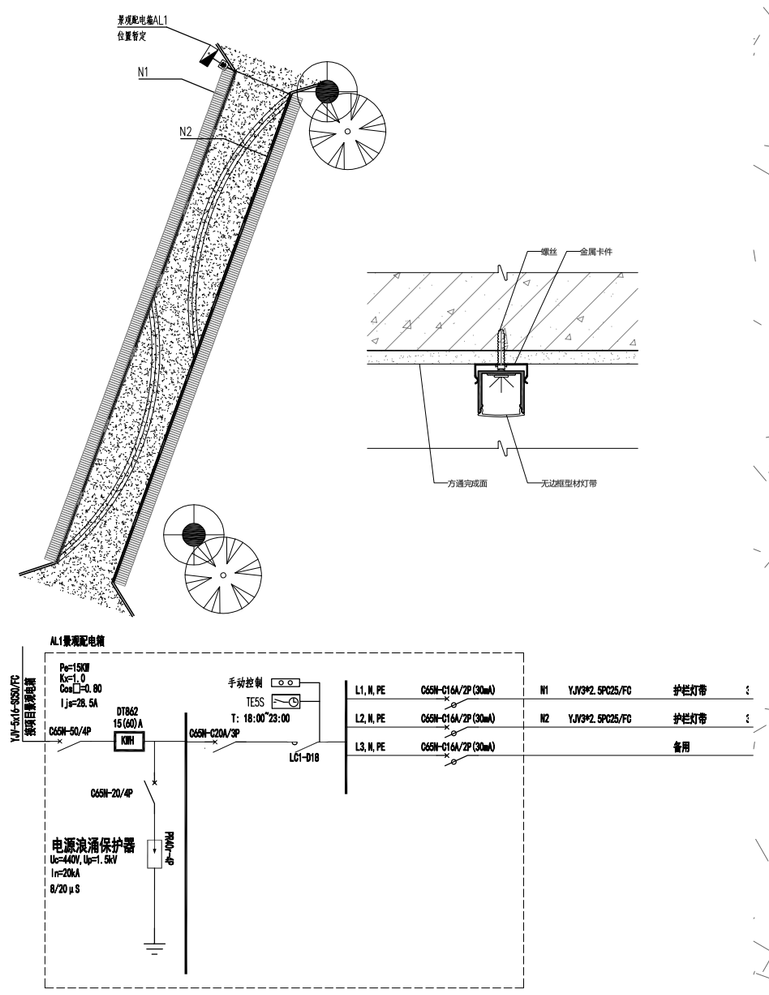


2 人行桥灯带电施图
SCALE 1:60

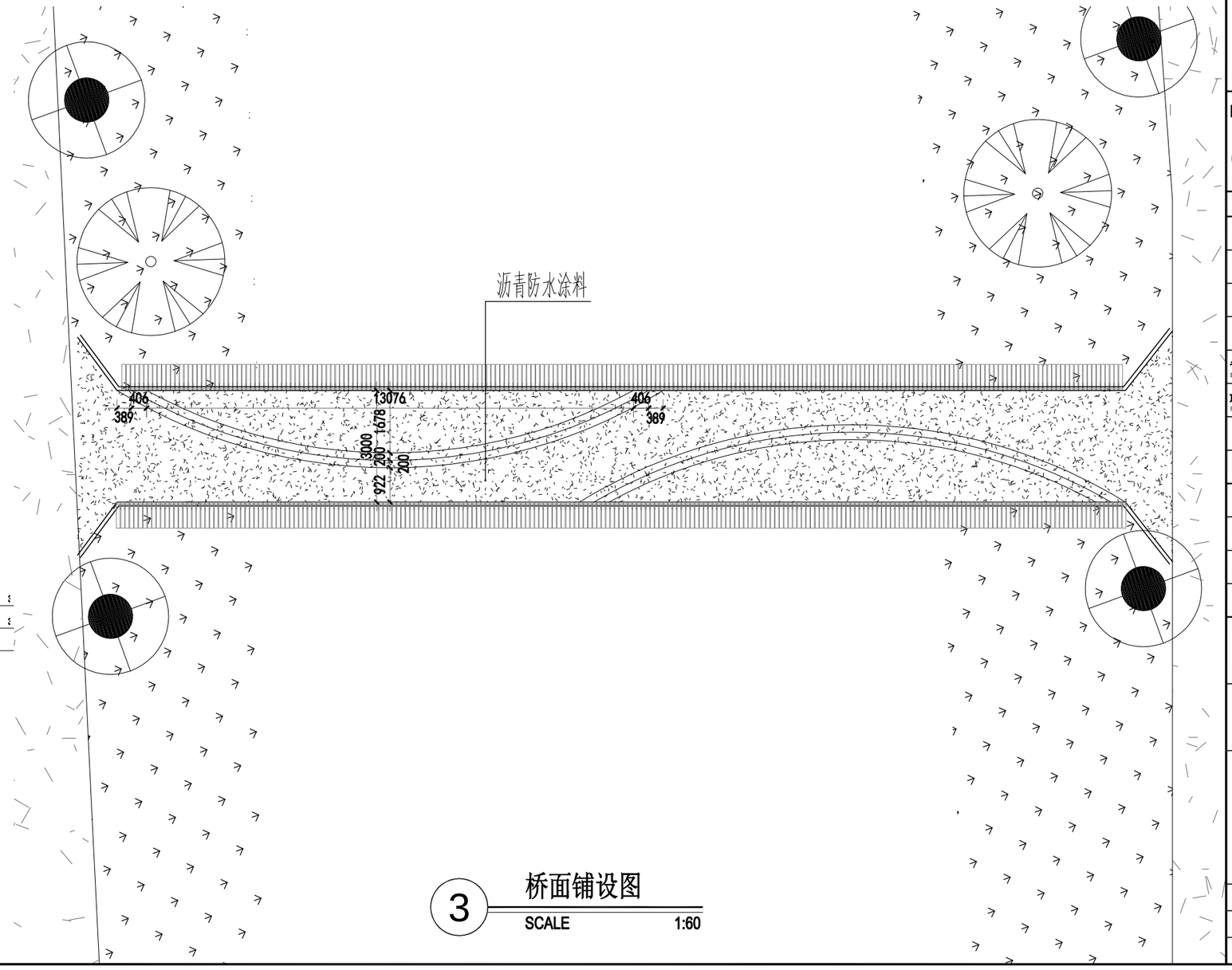


3 桥面铺设图
SCALE 1:60

盖章栏

中华人民共和国一级注册建筑师
姓 名: 葛 曹
注册号: 3201240-052
有效期: 至2027年05月

江苏省工程勘察设计出图专用章
中城科泽工程设计集团有限责任公司

| 资质证书编号 | A232012403 | B232012403 |
|---|---|---|
| | A132012406 | B132012406 |

江苏省住房和城乡建设厅监制(J)
有效期至二〇二五年九月三十日

(未盖出图专用章本图无效)

说明：

中城科泽工程设计集团有限责任公司
Zhongcheng Keze Engineering Design Group Co. , Ltd.
工程设计证书编号：A132012406
本图版权属我公司所有，除非工程外其本图的公司同意或协定书，得要和我公司协商许可
THE OWNERSHIP OF THIS COPYRIGHT IN THIS DRAWING, OR DISCLOSED BY OTHER CONTRACTS BETWEEN ZHONGCHENG KEZE ENGINEERING DESIGN CO., LTD WITHOUT CONSENT AND NO DISCLOSED DEPOSE ANY FORM OR REPRODUCTION OF THIS DRAWING

合作设计单位
JOINT DESIGNER

| 签署栏 SIGNATURE | | |
|---|---|---|
| 制图 DRAWN BY | 黄钰 | |
| 设计 DESIGNED BY | | |
| 校对 CHECKED BY | 田超 | |
| 专业负责人 DISCIPLINE CHARGE BY | 葛曹 | |
| 项目负责人 PROJECT CHARGE BY | 葛曹 | |
| 审核 VERIFIED BY | 张伟 | |
| 审定 APPROVED BY | 乔恒云 | |

| 会签栏 COUNTERSIGN | | | |
|---|---|---|---|
| 建筑 ARCHITECTURE | | 电气 ELECTRIC | |
| 结构 STRUCTURE | | 暖通 HVAC | |
| 给排水 PLUMB | | 智能 INTELL | |

| | |
|---|---|
| 建设单位 CLIENT | 江苏省泰兴市宣堡镇人民政府 |
| 工程名称 PROJECT | 宣堡镇纪沟村2025年度宜居宜业和美乡村建设项目 |
| 图纸名称 DRAWING TITLE | 艺术栈桥施工图 |

| | | | |
|---|---|---|---|
| 设计编号 | 25XHY063 | 图号 | 建施 04 |
| 设计阶段 | 施工图 | 版次 | A |
| 比例 | 1:100 | 日期 | |

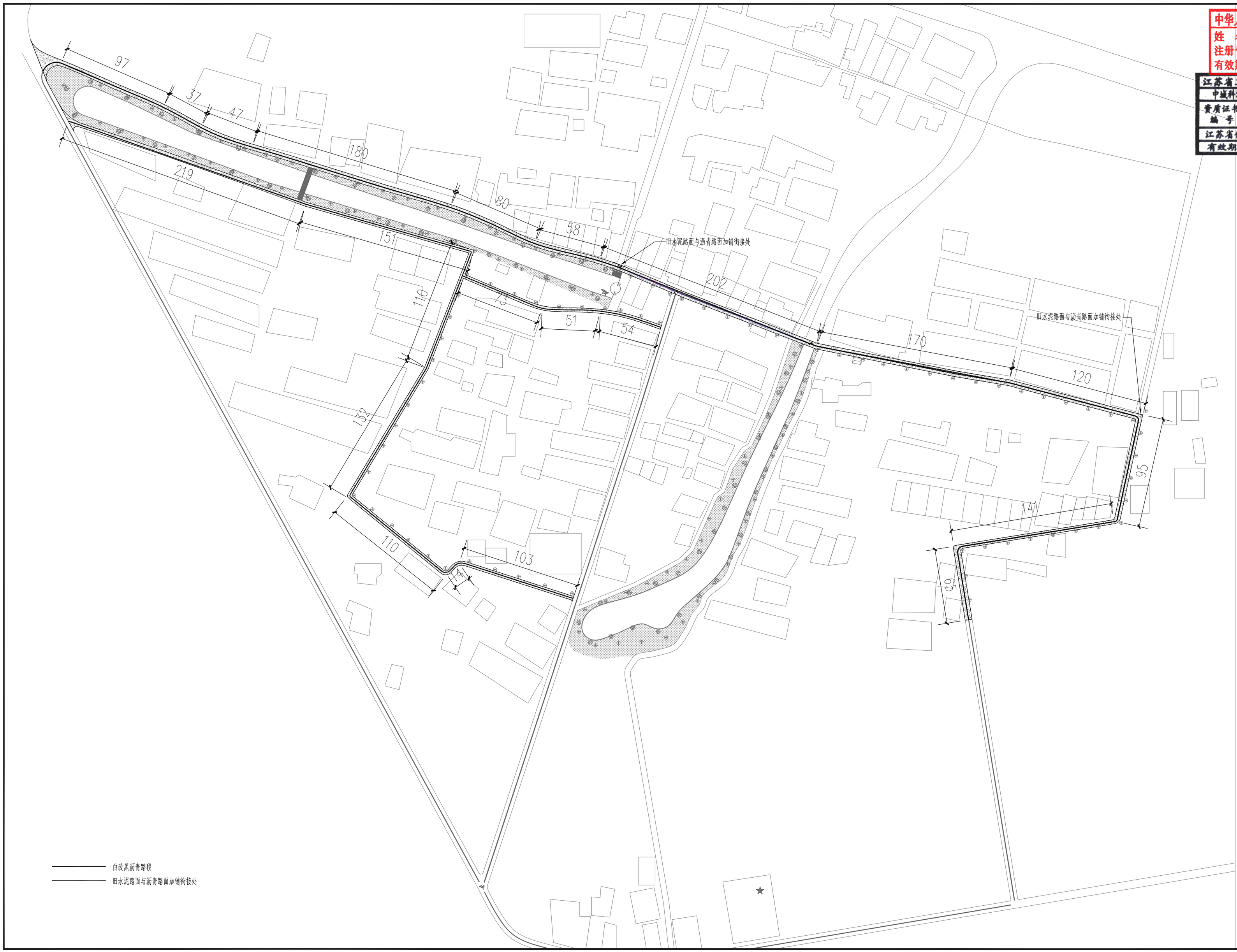


中华人民共和国一级注册建筑师
姓 名：葛 曹
注册号：3201240-052
有效期：至2027年05月

江苏省工程勘察设计出图专用章
中城科泽工程设计集团有限责任公司

| 资质证书编号 | A232012403 | B232012403 |
|---|---|---|
| | A132012406 | B132012406 |

江苏省住房和城乡建设厅监制(J)
有效期至二〇二五年九月三十日

（本盖出图专用章本期无效）

说明：

**中城科泽工程设计集团有限责任公司**
Zhongcheng Ruze Engineering Design Co., Ltd.
工程设计证书编号：A132012406

本图版权属中城科泽工程设计集团有限责任公司所有，未经本公司书面允许，任何单位和个人不得以任何方式使用、复制、传播、出租、出借、转让、出售、展览本图纸及其内容。
THE DRAWINGS IN THIS DOCUMENT ARE COPYRIGHT OF ZHONGCHENG RUZE ENGINEERING DESIGN GROUP CO., LTD. ANY UNAUTHORIZED USE, COPYING, DISTRIBUTION, RENTAL, LEASE, SALE, EXHIBITION, DISPLAY OR OTHER USAGE MAY NOT BE REPRODUCED OR USED WITHOUT WRITTEN PERMISSION OF THE COMPANY.

合作设计单位
JOINT DESIGNER

| 签署栏 | | |
|---|---|---|
| 制图 DRAWING BY | 黄佳 | |
| 设计 DESIGNED BY | | |
| 校对 CHECKED BY | 田昶 | |
| 专业负责人 MAJOR CHARGE | 葛曹 | |
| 项目负责人 PROJECT CHARGE | 葛曹 | |
| 审核 REVIEWED BY | 张伟 | |
| 审定 APPROVED BY | 蒋振云 | |

| 会签栏 | | | |
|---|---|---|---|
| 建筑 | | 电气 | |
| 结构 | | 暖通 | |
| 给排水 | | 智能 | |

| | |
|---|---|
| 建设单位 CLIENT | 江苏省泰兴市宣堡镇人民政府 |
| 工程名称 PROJECT | 宣堡镇纪沟村2025年度宜居宜业和美乡村建设项目 |
| 图纸名称 DRAWING TITLE | 白改黑路面平面图 |

| | | | |
|---|---|---|---|
| 设计编号 | 25XH1063 | 图号 | 建施 05 |
| 设计阶段 | 施工图 | 版次 | A |
| 比例 | 1:100 | 日期 | |

5cm厚AC-20C中粒式SBS改性沥青砼

粘层SBS改性乳化沥青 PCR（0.5L/m²）

8cm厚AC-25C粗粒式沥青砼

1cm厚SBS改性沥青防水防裂粘结层+金属路面加筋网

骑缝铺抗裂贴（33cm宽）

新建20cm厚水泥混凝土面层（抗弯拉强度4.5Mpa）

原有混凝土路面基层

原有土路基

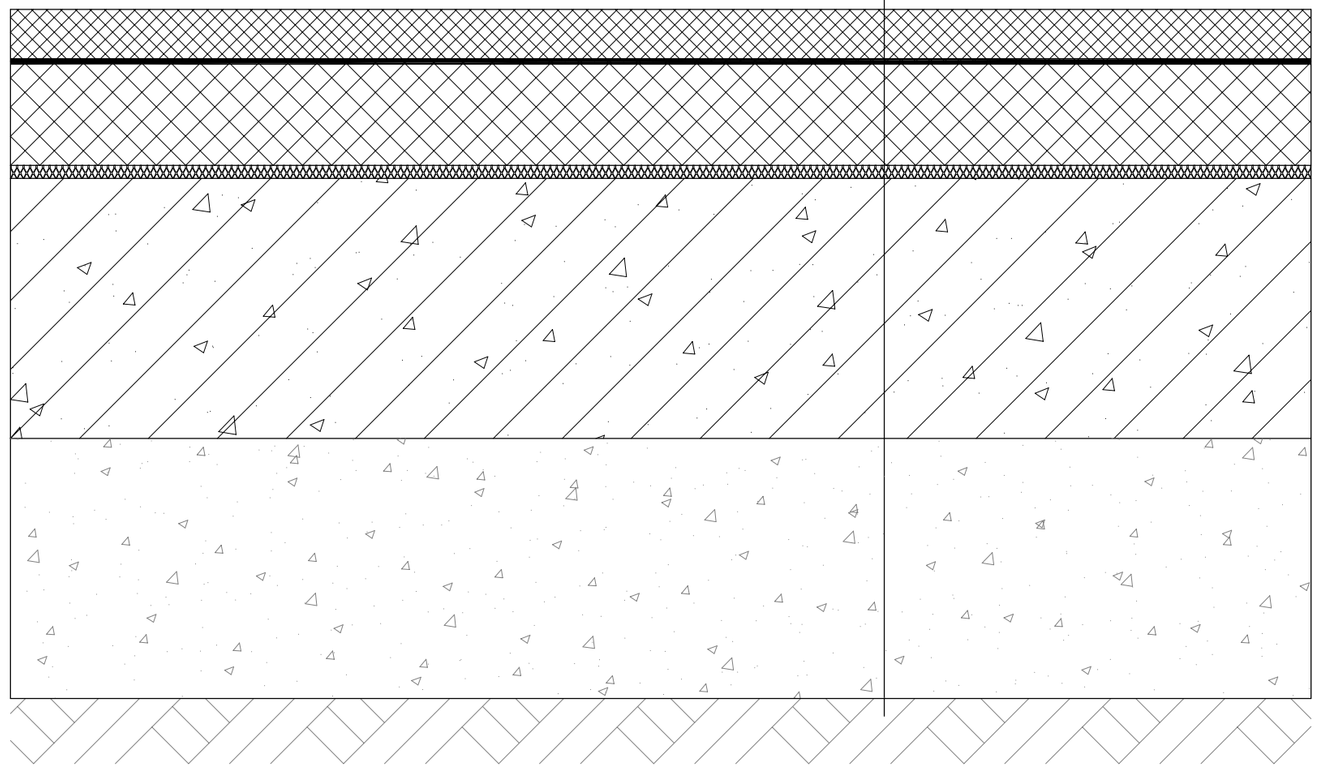

# 破碎水泥板块处理大样图一

注：本图适用于道路基层松散，但土基承载力能满足要求（Eo大于30MPa）的情况。

盖章栏：

中华人民共和国一级注册建筑师
姓 名：葛 曹
注册号：3201240-052
有效期：至2027年05月

江苏省工程勘察设计出图专用章
中城科泽工程设计集团有限责任公司
资质证书编号 A232012403 B232012403 A132012406 B132012406
江苏省住房和城乡建设厅监制(J)
有效期至二〇二五年九月三十日

（未盖出图专用章本图无效）

说明：

中城科泽工程设计集团有限责任公司
Zhongcheng Keze Engineering Design Group Co. , Ltd.
工程设计证书编号：A132012406

合作设计单位

| 签署栏 | | |
|---|---|---|
| 制图 | 黄钰 | |
| 设计 | | |
| 校对 | 田超 | |
| 专业负责人 | 葛曹 | |
| 项目负责人 | 葛曹 | |
| 审核 | 张伟 | |
| 审定 | 乔恒云 | |

| 会签栏 | | | |
|---|---|---|---|
| 建筑 | | 电气 | |
| 结构 | | 暖通 | |
| 给排水 | | 智能 | |

| | |
|---|---|
| 建设单位 | 江苏省泰兴市宣堡镇人民政府 |
| 工程名称 | 宣堡镇纪沟村2025年度宜居宜业和美乡村建设项目 |
| 图纸名称 | 白改黑路面做法图一 |

| | | | |
|---|---|---|---|
| 设计编号 | 25XHY063 | 图号 | 建施 06 |
| 设计阶段 | 施工图 | 版次 | A |
| 比例 | 1:100 | 日期 | |

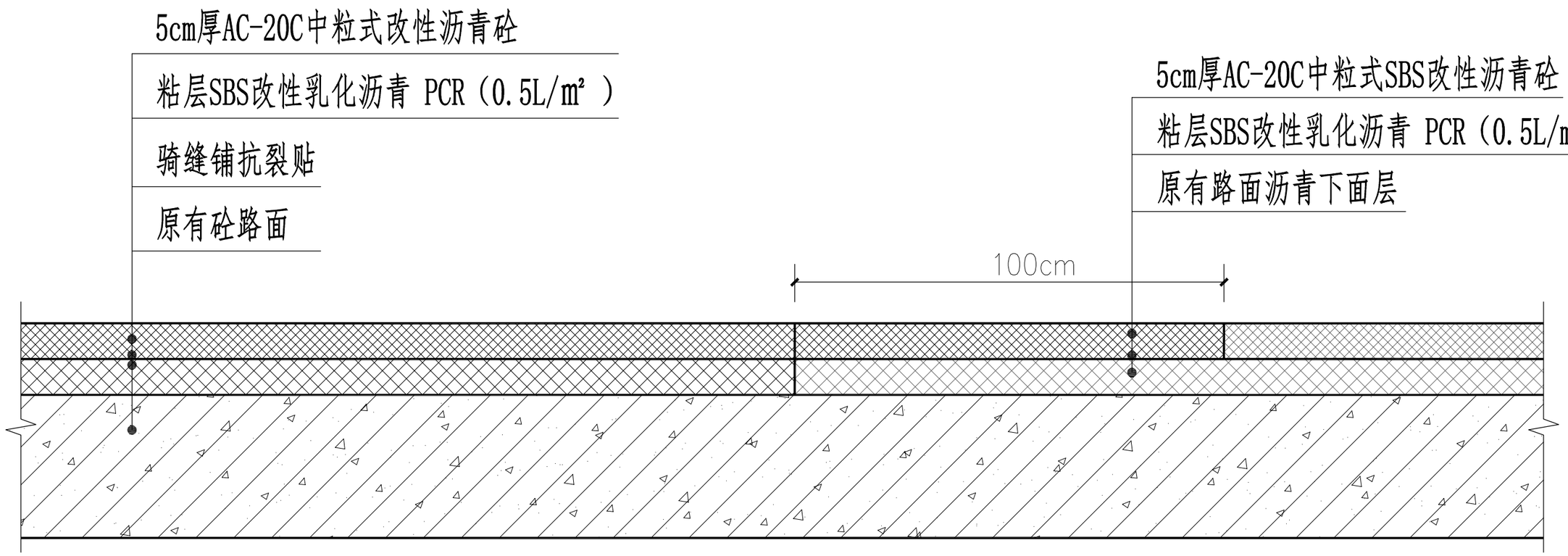


# 新旧路面接头处理大样图

注册建筑师
中华人民共和国一级注册建筑师
姓 名：葛 曹
注册号：3201240-052
有效期：至2027年05月

江苏省工程勘察设计出图专用章
中城科泽工程设计集团有限责任公司

| 资质证书编号 | | |
|---|---|---|
| | A232012403 | B232012403 |
| | A132012406 | B132012406 |

江苏省住房和城乡建设厅监制(J)
有效期至二〇二五年九月三十日

（未盖出图专用章本图无效）

说明：

中城科泽工程设计集团有限责任公司
Zhongcheng Keze Engineering Design Group Co. , Ltd.
工程设计证书编号：A132012406

中国城市规划设计研究院、静安工程师事务所有限公司拥有本图的全部版权及相关法律权益。未经我们书面许可，不得以任何方式复制、传播、引用、摘编或其他任何形式使用。
THE OWNERSHIP OF THE COPYRIGHT OF THIS DRAWING IS RESERVED BY CHINA URBAN PLANNING DESIGN RESEARCHINSTITUTE AND JINGAN DESIGN GROUP CO., LTD. WITHOUT COMMON AND WRITTEN APPROVAL NO PART OF THIS DRAWING

合作设计单位
JIANG SHIJIANG

| 签署栏 SIGNATURE | | |
|---|---|---|
| 制图 DRAWN BY | 黄钰 | |
| 设计 DESIGNED BY | | |
| 校对 CHECKED BY | 田超 | |
| 专业负责人 MAJOR DESIGNER BY | 葛曹 | |
| 项目负责人 PROJECT DIRECTOR BY | 葛曹 | |
| 审核 VERIFIED BY | 张伟 | |
| 审定 APPROVED BY | 乔恒云 | |

| 会签栏 COUNTERSIGN | | | |
|---|---|---|---|
| 建筑 ARCHITECTURE | | 电气 ELECTRIC | |
| 结构 STRUCTURE | | 暖通 HVAC | |
| 给排水 P-WS | | 智能 INTEL | |

| | |
|---|---|
| 建设单位 CLIENT | 江苏省泰兴市宣堡镇人民政府 |
| 工程名称 PROJECT | 宣堡镇纪沟村2025年度<br>宜居宜业和美乡村建设项目 |
| 图纸名称 DRAWING TITLE | 白改黑路面做法图二 |

| | | | |
|---|---|---|---|
| 设计编号 JOB NO. | 25XHY063 | 图号 DRAWING NO. | 建施 07 |
| 设计阶段 | 施工图 | 版次 VER. | A |
| 比例 SCALE | 1:100 | 日期 DATE | |

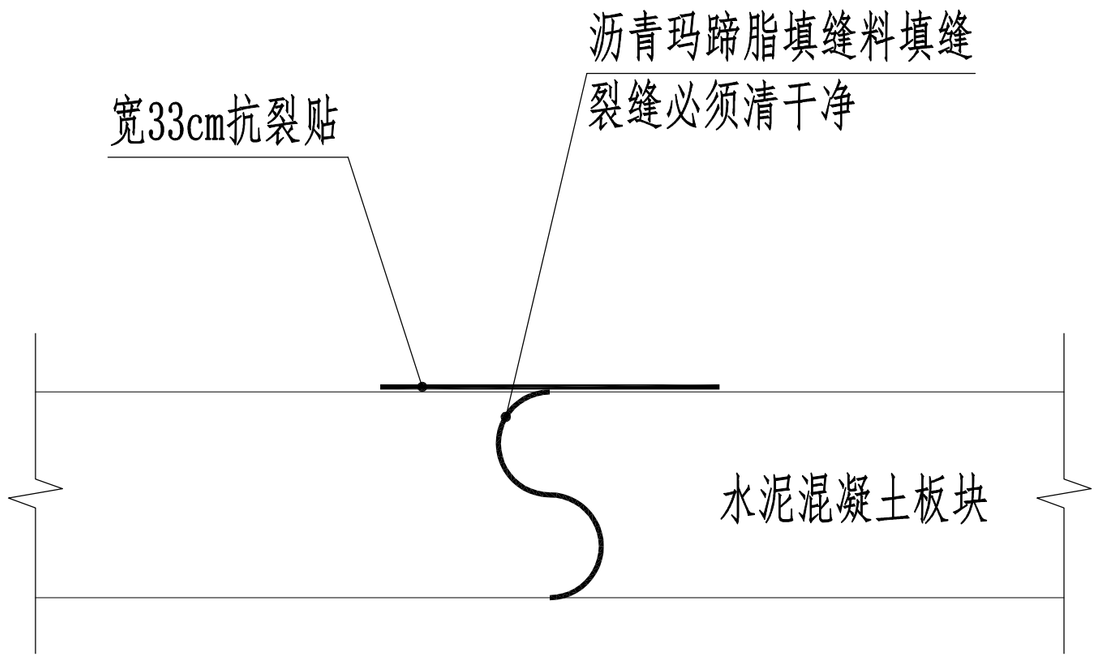


## 裂缝宽≤10mm

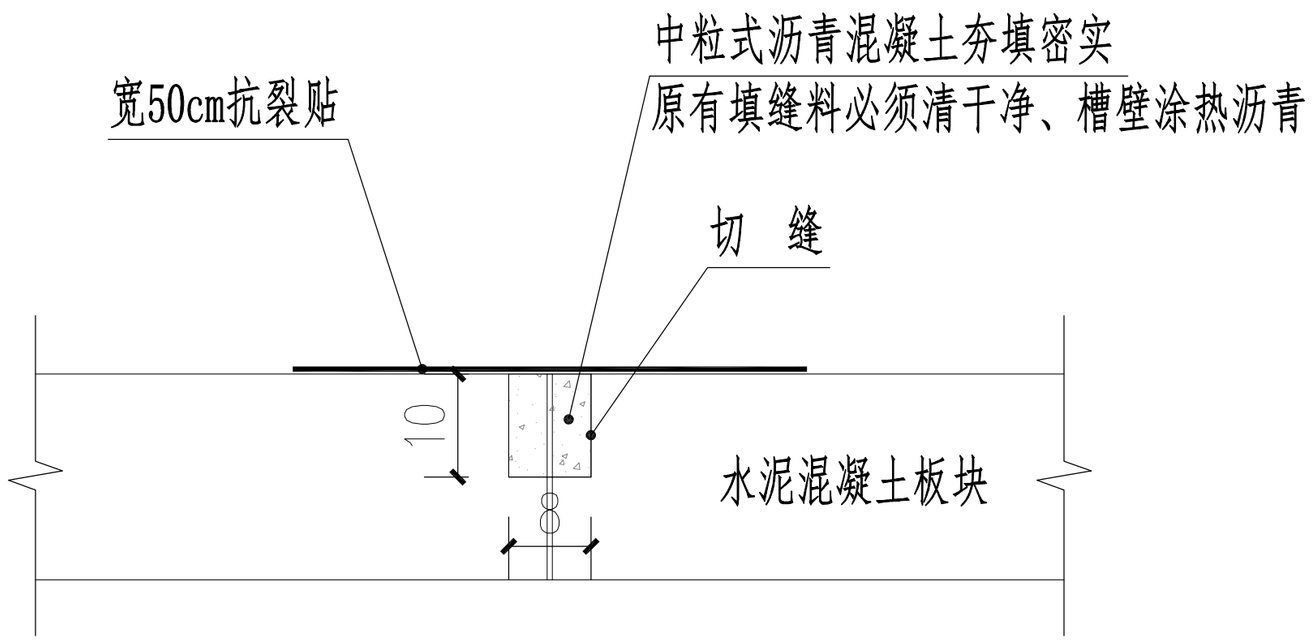


## 大于10mm宽裂缝、胀缝

盖章栏

中华人民共和国一级注册建筑师
姓 名：葛 曹
注册号：3201240-052
有效期：至2027年05月

江苏省工程勘察设计出图专用章
中城科泽工程设计集团有限责任公司

| 资质证书编号 | | |
|---|---|---|
| | A232012403 | B232012403 |
| | A132012406 | B132012406 |

江苏省住房和城乡建设厅监制(J)
有效期至二〇二五年九月三十日

（未盖出图专用章本图无效）

说明：

中城科泽工程设计集团有限责任公司
Zhongcheng Keze Engineering Design Group Co. , Ltd.
工程设计证书编号：A132012406

本图版权属我公司所有，除该工程所对本图的合同用途外其他，保留我公司书面授权等权利
THE OWNERSHIP OF THIS COPYRIGHT ON THIS DRAWING FOR INSTALLATION OF THIS DRAWING OTHER THAN THE CONTRACTED USE, ZHONGCHENGKEZE DESIGN CO., LTD RESERVES OWNERSHIP AND RIGHT OF REGULATION REPORTS AND RIGHT OF REPRODUCTION OF THIS DRAWING

合作设计单位
XIAMEN DESIGNER

| 签署栏 SIGNATURE | | |
|---|---|---|
| 制图 DRAWN BY | 黄钰 | |
| 设计 DESIGNED BY | | |
| 校对 CHECKED BY | 田超 | |
| 专业负责人 SECTION CHIEFDESIGNER | 葛曹 | |
| 项目负责人 PROJECT CHIEFDESIGNER | 葛曹 | |
| 审核 REVIEWER BY | 张伟 | |
| 审定 APPROVED BY | 乔恒云 | |

| 会签栏 COUNTERSIGN | | | |
|---|---|---|---|
| 建筑 ARCHITECTURE | | 电气 ELECTRICAL | |
| 结构 STRUCTURE | | 暖通 HVAC | |
| 给排水 P.&D. | | 智能 ACTU | |

| | |
|---|---|
| 建设单位 CLIENT | 江苏省泰兴市宣堡镇人民政府 |
| 工程名称 PROJECT | 宣堡镇纪沟村2025年度宜居宜业和美乡村建设项目 |
| 图纸名称 DRAWING TITLE | 白改黑路面做法图三 |

| | | | |
|---|---|---|---|
| 设计编号 PROJECT NO. | 25XHY063 | 图号 DRAWING NO. | 建施 08 |
| 设计阶段 | 施工图 | 版次 REV. NO. | A |
| 比例 SCALE | 1:100 | 日期 DATE | |

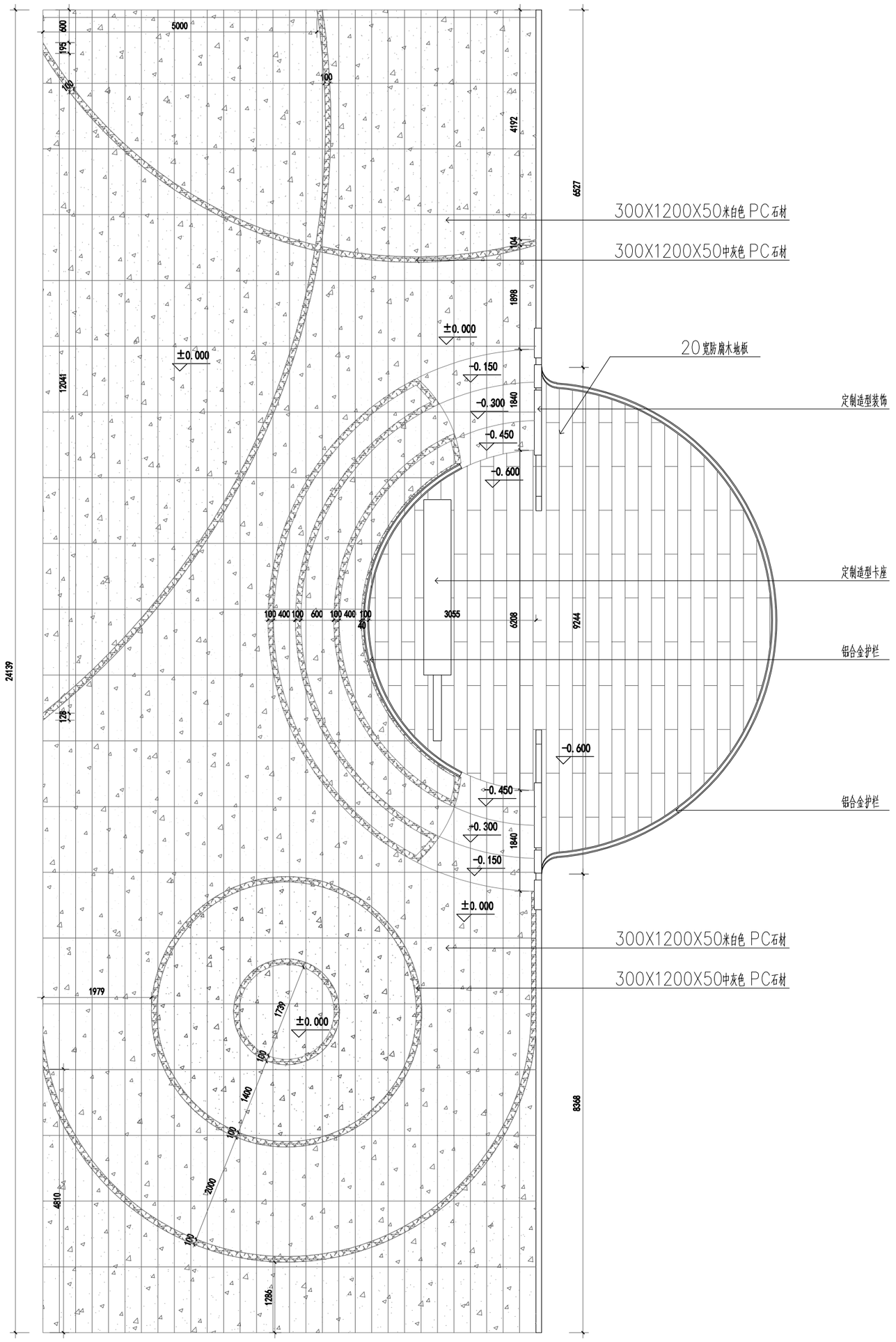


1 亲水平台平面图

SCALE 1:60

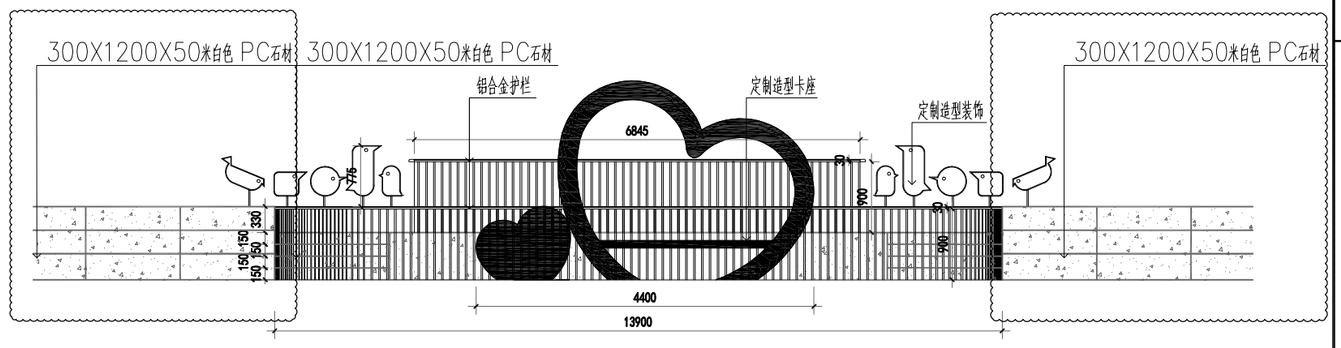


2 亲水平台立面图

SCALE 1:60

盖章栏

中华人民共和国一级注册建筑师
姓 名：葛 曹
注册号：3201240-052
有效期：至2027年05月

江苏省工程勘察设计出图专用章
中城科泽工程设计集团有限责任公司

| 资质证书编号 | | |
|---|---|---|
| | A232012403 | B232012403 |
| | A132012406 | B132012406 |

江苏省住房和城乡建设厅监制(J)
有效期至二〇二五年九月三十日

（未盖出图专用章本图无效）

说明：

中城科泽工程设计集团有限责任公司
Zhongcheng Keze Engineering Design Group Co. , Ltd.
工程设计证书编号：A132012406

本图版权属我公司所有，除该工程外未经我公司同意非发布，得委托我公司书面许可
THE OWNERSHIP OF THIS COPYRIGHT OF THIS DRAWING IS DECLARED BY ZHONGCHENG KEZE DECORATION DESIGN CO., LTD WITHOUT COMMENT AND IS EXCLUDED DEPOSE AFT THIS IN REPRODUCTION OF THE DRAWING

合作设计单位
ZOOMD DESIGNER

| 签署栏 SIGNATURE | | |
|---|---|---|
| 制图 DRAWN BY | 黄钰 | |
| 设计 DESIGNED BY | | |
| 校对 CHECKED BY | 田超 | |
| 专业负责人 INDUSTRY DESIGNER BY | 葛曹 | |
| 项目负责人 PROJECT DIRECTOR BY | 葛曹 | |
| 审核 VERIFIER BY | 张伟 | |
| 审定 APPROVED BY | 乔恒云 | |

| 会签栏 COUNTERSIGN | | | |
|---|---|---|---|
| 建筑 ARCHITECTURE | | 电气 ELECTRIC | |
| 结构 STRUCTURE | | 暖通 HVAC | |
| 给排水 PLUMBING | | 智能 INTELL | |

| | |
|---|---|
| 建设单位 CLIENT | 江苏省泰兴市宣堡镇人民政府 |
| 工程名称 PROJECT | 宣堡镇纪沟村2025年度宜居宜业和美乡村建设项目 |
| 图纸名称 DRAWING TITLE | 亲水平台施工图 |

| | | | |
|---|---|---|---|
| 设计编号 NO. OF PROJECT | 25XHY063 | 图号 DRAWING NO. | 建施 08 |
| 设计阶段 STAGE | 施工图 | 版次 VERSION | A |
| 比例 SCALE | 1:100 | 日期 DATE | |

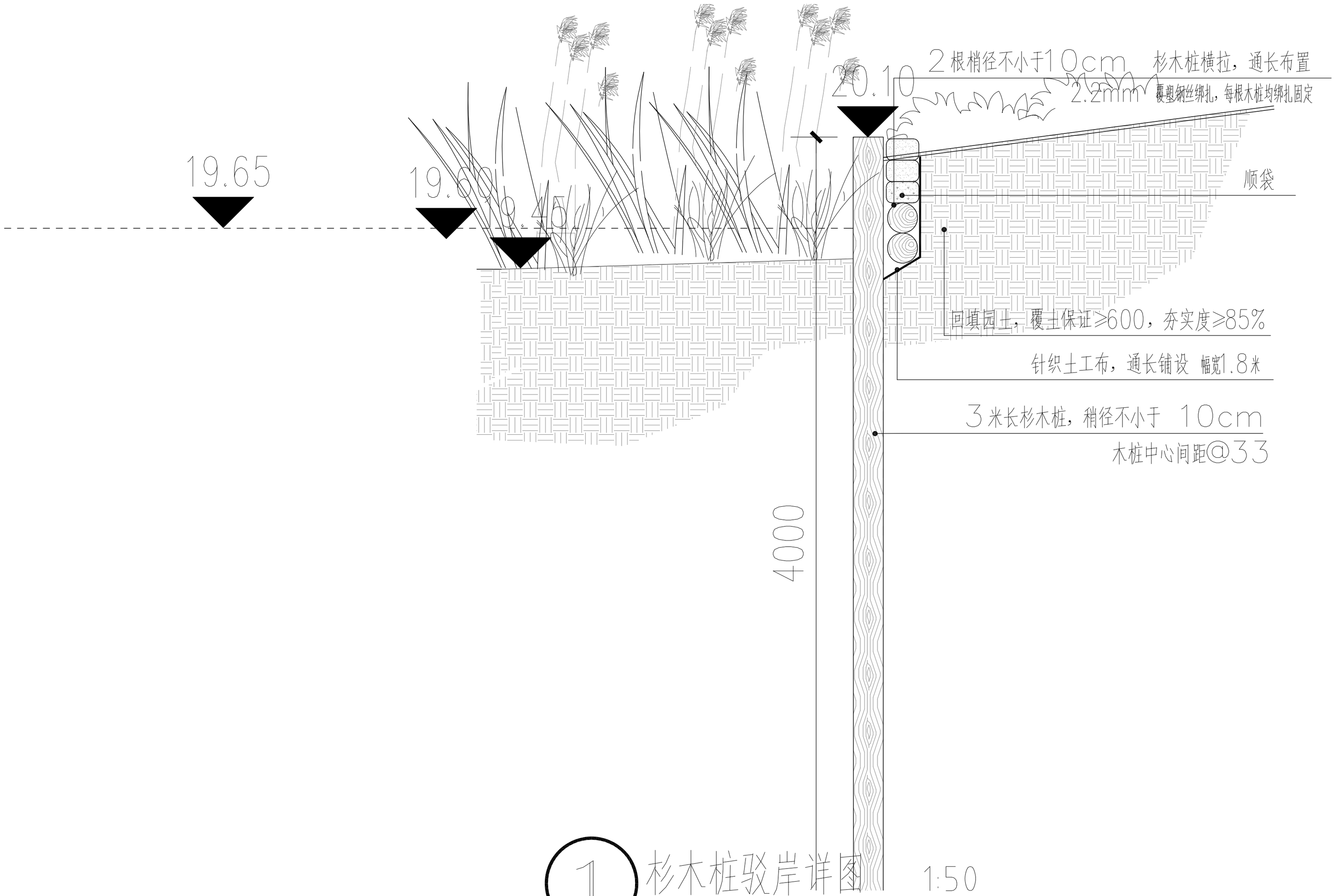


## 1 杉木桩驳岸详图 1:50

备注：1、杉木桩长度暂定4m，具体长度由施工单位根据现场试桩确定。
2、驳岸施工必须先做样板段，经三方确认后方可大面积施工。

中华人民共和国一级注册建筑师
姓 名：葛 曹
注册号：3201240-052
有效期：至2027年05月

江苏省工程勘察设计出图专用章
中城科泽工程设计集团有限责任公司
资质证书编号 A232012403 B232012403 A132012406 B132012406
江苏省住房和城乡建设厅监制(J)
有效期至二〇二五年九月三十日
（涂改出图专用章本期无效）

说明：

中城科泽工程设计集团有限责任公司
Zhongcheng Kaze Engineering Design Group Co., Ltd.
工程设计证书编号：A132012406

| 会签设计单位 JOINT DESIGNER | | |
|---|---|---|
| 签署栏 | | |
| 制图 DRAWN BY | 黄佳 | |
| 设计 DESIGNED BY | | |
| 校对 CHECKED BY | 田超 | |
| 专业负责人 PROJECT ENGINEER | 葛曹 | |
| 项目负责人 PROJECT MANAGER | 葛曹 | |
| 审核 REVIEWED BY | 张伟 | |
| 审定 APPROVED BY | 薛恺云 | |
| 会签栏 | | |
| 建筑 ARCHITECT | | 电气 ELECTRICAL |
| 结构 STRUCTURE | | 暖通 HVAC |
| 给排水 PLUMBING | | 智能 INTELLIGENT |
| 建设单位 CLIENT | 江苏省泰兴市宣堡镇人民政府 | |
| 工程名称 PROJECT | 宣堡镇纪沟村2025年度宜居宜业和美乡村建设项目 | |
| 图纸名称 DRAWING TITLE | 杉木桩驳岸详图 | |
| 设计编号 | 25DNY063 | 图号 建施 09 |
| 设计阶段 | 施工图 | 版次 A |
| 比例 | 1:100 | 日期 |

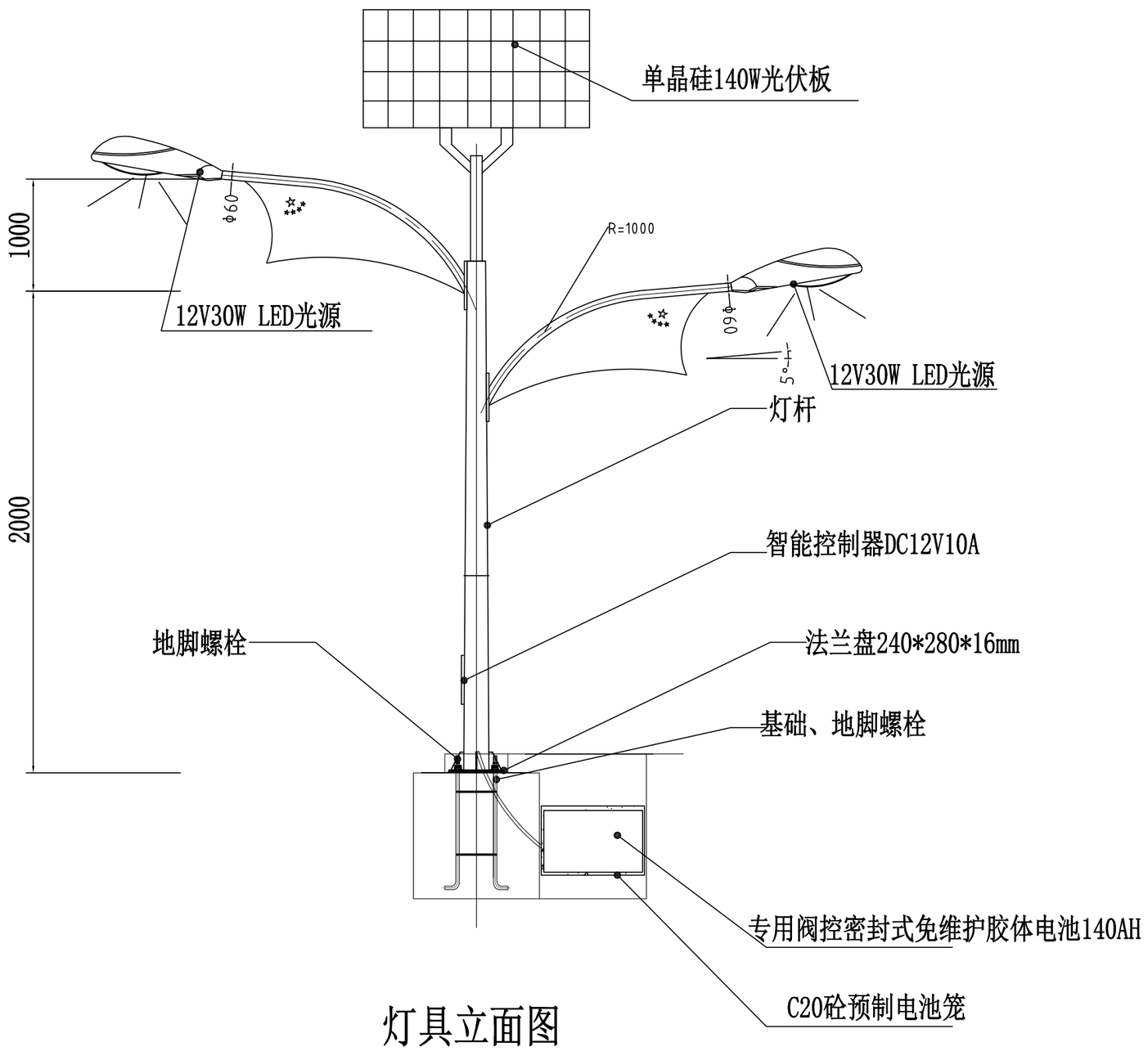


灯具立面图

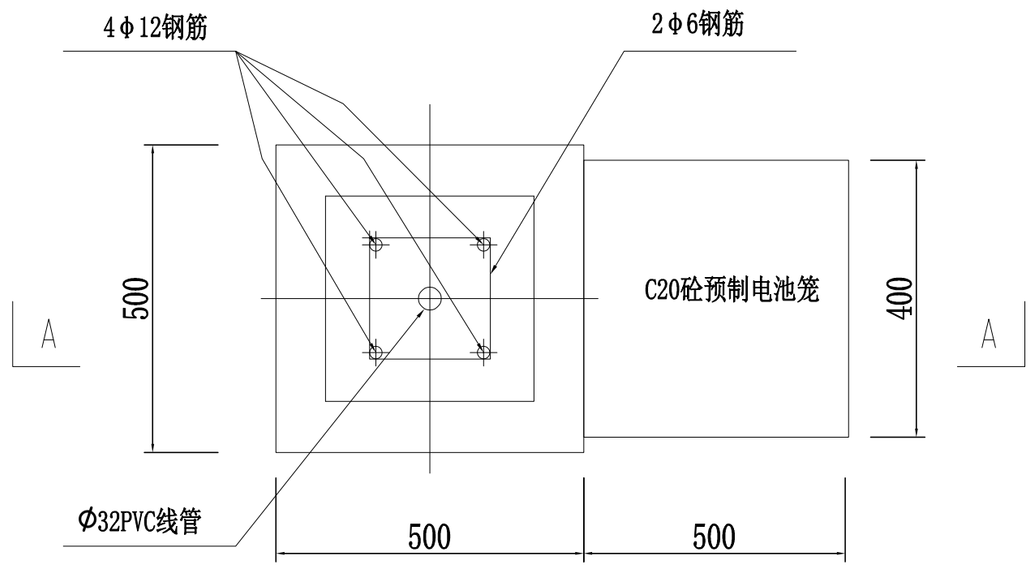


基础(JC-1)平面图

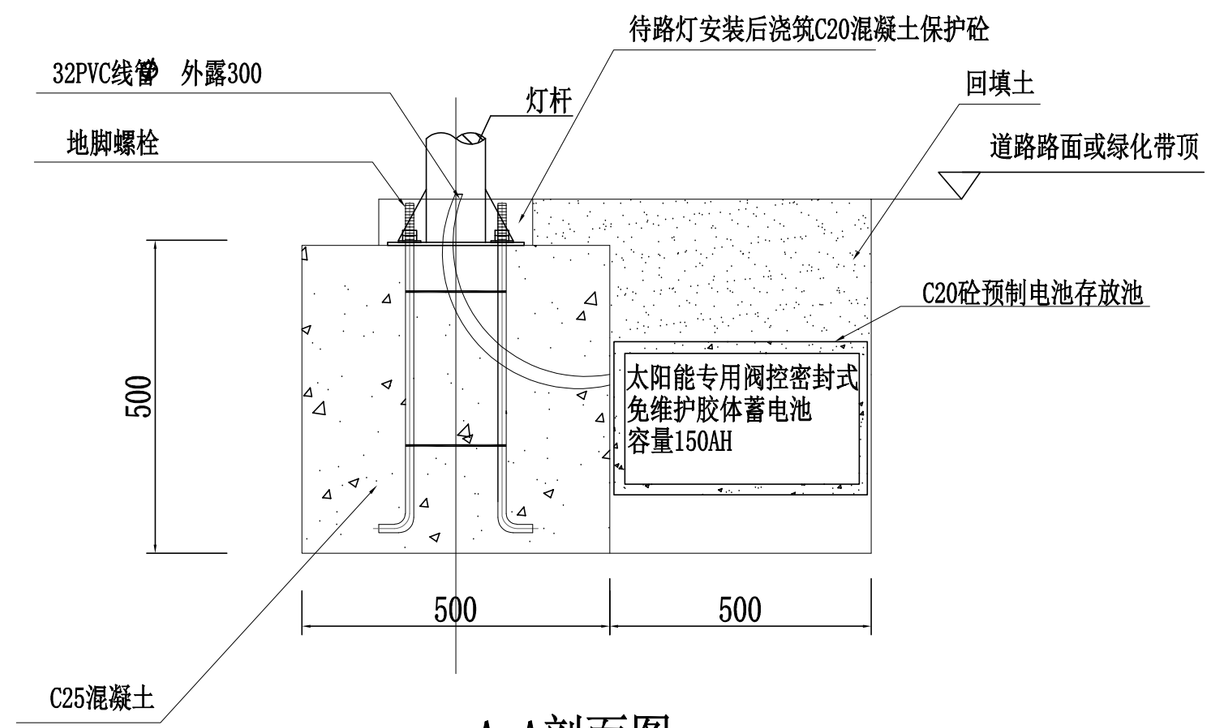


A-A剖面图

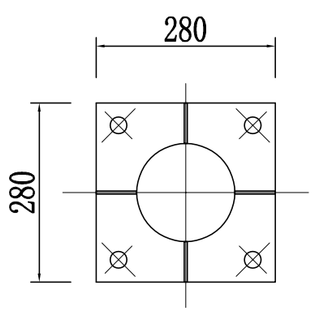


法兰盘大样图

路灯参数表

| | |
|---|---|
| 顶径： | 60mm |
| 底径： | 140mm |
| 壁厚： | 3.25mm |
| 高度： | 4000mm |
| 材质： | 热镀锌防腐+静电喷塑 |

说明：

1、本次设计为太阳能路灯。图中仅为示意，具体样式可由建设单位确定，本次设计仅提出有关具体技术要求以供参考。

2、灯杆、灯具、及太阳能电池组件技术要求：

（1）灯杆：优质Q235钢板经模压成型，灯杆表面热镀锌处理后表面聚脂粉体涂装（白色）；灯杆壁厚≥4mm。

（2）杆高5米，主灯悬挑长0.5米，仰角均为5°。

（3）灯具：灯具结构均为一体化 LED光源，压铸铝壳及钢化玻璃透光罩，灯罩防护等级IP65，维护系数0.6。

（4）太阳能电池组件：单晶硅电池组件140W,铅酸蓄电池100Ah（12V）。

（5）倾角：本设计根据本地区经纬范围确定太阳能电池板与地平线倾角。

（6）光源：30WLED半截光型灯。

（7）路灯杆内穿线，各出线孔处要有橡胶套圈。

3、本路灯立面图仅为示意。以最终确定厂家的样式为准。

4、图中单位为厘米。

盖章栏

中华人民共和国一级注册建筑师
姓 名：葛 曹
注册号：3201240-052
有效期：至2027年05月

江苏省工程勘察设计出图专用章
中城科泽工程设计集团有限责任公司

| 资质证书编号 | | |
|---|---|---|
| | A232012403 | B232012403 |
| | A132012406 | B132012406 |

江苏省住房和城乡建设厅监制(J)
有效期至二〇二五年九月三十日

（未盖出图专用章本图无效）

说明：

中城科泽工程设计集团有限责任公司
Zhongcheng Keze Engineering Design Group Co., Ltd.
工程设计证书编号：A132012406

合作设计单位

签署栏

| | | |
|---|---|---|
| 制图 DRAWN BY | 黄钰 | |
| 设计 DESIGNED BY | | |
| 校对 CHECKED BY | 田超 | |
| 专业负责人 INSPECTOR DISCIPLINE BY | 葛曹 | |
| 项目负责人 PROJECT DIRECTOR BY | 葛曹 | |
| 审核 VERIFIED BY | 张伟 | |
| 审定 APPROVED BY | 乔恒云 | |

会签栏

| | | | |
|---|---|---|---|
| 建筑 ARCHITECTURE | | 电气 ELECTRIC | |
| 结构 STRUCTURE | | 暖通 HVAC | |
| 给排水 S-WER | | 智能 AUTO | |

| | |
|---|---|
| 建设单位 CLIENT | 江苏省泰兴市宣堡镇人民政府 |
| 工程名称 PROJECT | 宣堡镇纪沟村2025年度宜居宜业和美乡村建设项目 |
| 图纸名称 DRAWING TITLE | 太阳能灯具图 |

| | | | |
|---|---|---|---|
| 设计编号 JOB NO | 25XHY063 | 图号 DRAWING NO | 建施10 |
| 设计阶段 STAGE | 施工图 | 版次 REV. NO | A |
| 比例 SCALE | 1:100 | 日期 DATE | |

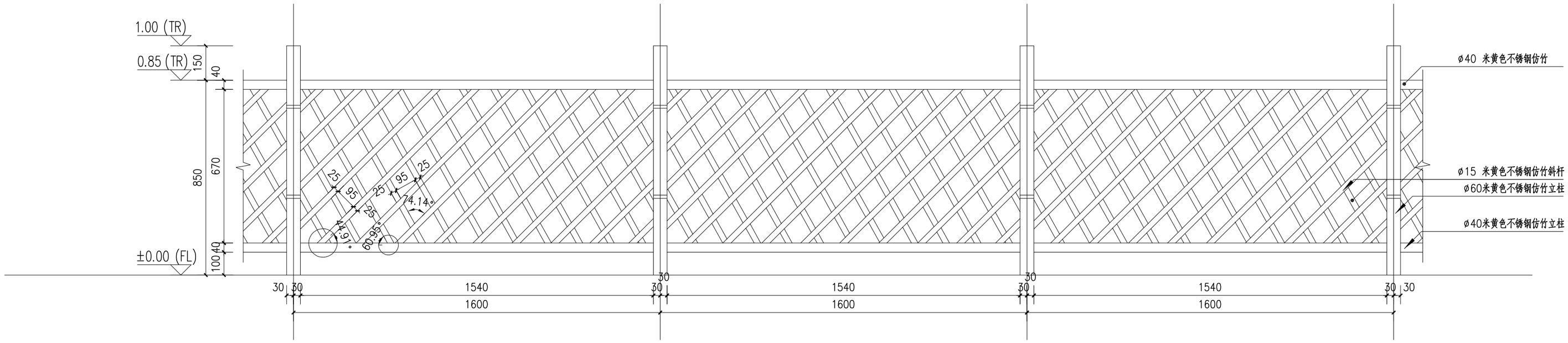


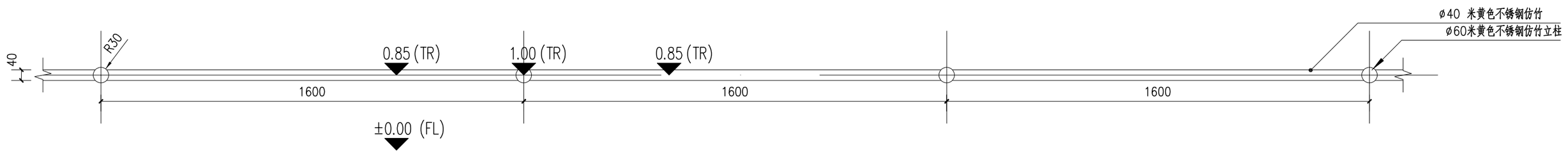


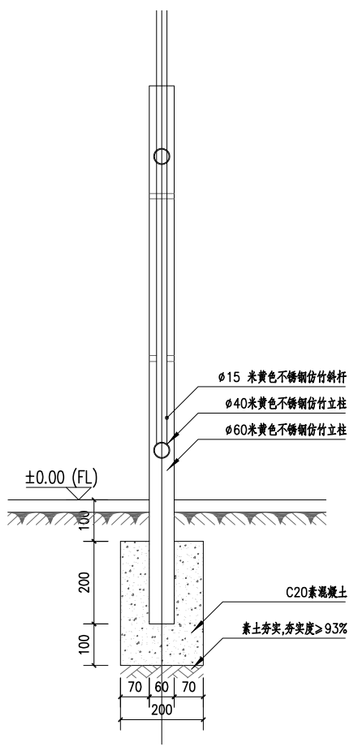

盖章栏

中华人民共和国一级注册建筑师
姓 名：葛 曹
注册号：3201240-052
有效期：至2027年05月

江苏省工程勘察设计出图专用章
中城科泽工程设计集团有限责任公司

| 资质证书编号 | A232012403 | B232012403 |
|---|---|---|
| | A132012406 | B132012406 |

江苏省住房和城乡建设厅监制(J)
有效期至二〇二五年九月三十日

（未盖出图专用章本图无效）

说明：

中城科泽工程设计集团有限责任公司
Zhongcheng Keze Engineering Design Group Co. , Ltd.
工程设计证书编号：A132012406

合作设计单位

签署栏

| | | |
|---|---|---|
| 制图 DRAWN BY | 黄钰 | |
| 设计 DESIGNED BY | | |
| 校对 CHECKED BY | 田超 | |
| 专业负责人 DISCIPLINE REPRESENTATIVE BY | 葛曹 | |
| 项目负责人 PROJECT DIRECTOR BY | 葛曹 | |
| 审核 VERIFIED BY | 张伟 | |
| 审定 APPROVED BY | 乔恒云 | |

会签栏

| | | | |
|---|---|---|---|
| 建筑 ARCHITECTURE | | 电气 ELECTRIC | |
| 结构 STRUCTURE | | 暖通 HVAC | |
| 给排水 P.&D. | | 智能 INTELL | |

| | |
|---|---|
| 建设单位 CLIENT | 江苏省泰兴市宣堡镇人民政府 |
| 工程名称 PROJECT | 宣堡镇纪沟村2025年度宜居宜业和美乡村建设项目 |
| 图纸名称 DRAWING TITLE | 小菜园栅栏平立面图 |

| | | | |
|---|---|---|---|
| 设计编号 JOB NO. | 25XHY063 | 图号 DRAWING NO. | 建施11 |
| 设计阶段 STAGE | 施工图 | 版次 REVISION | A |
| 比例 SCALE | 1:100 | 日期 DATE | |

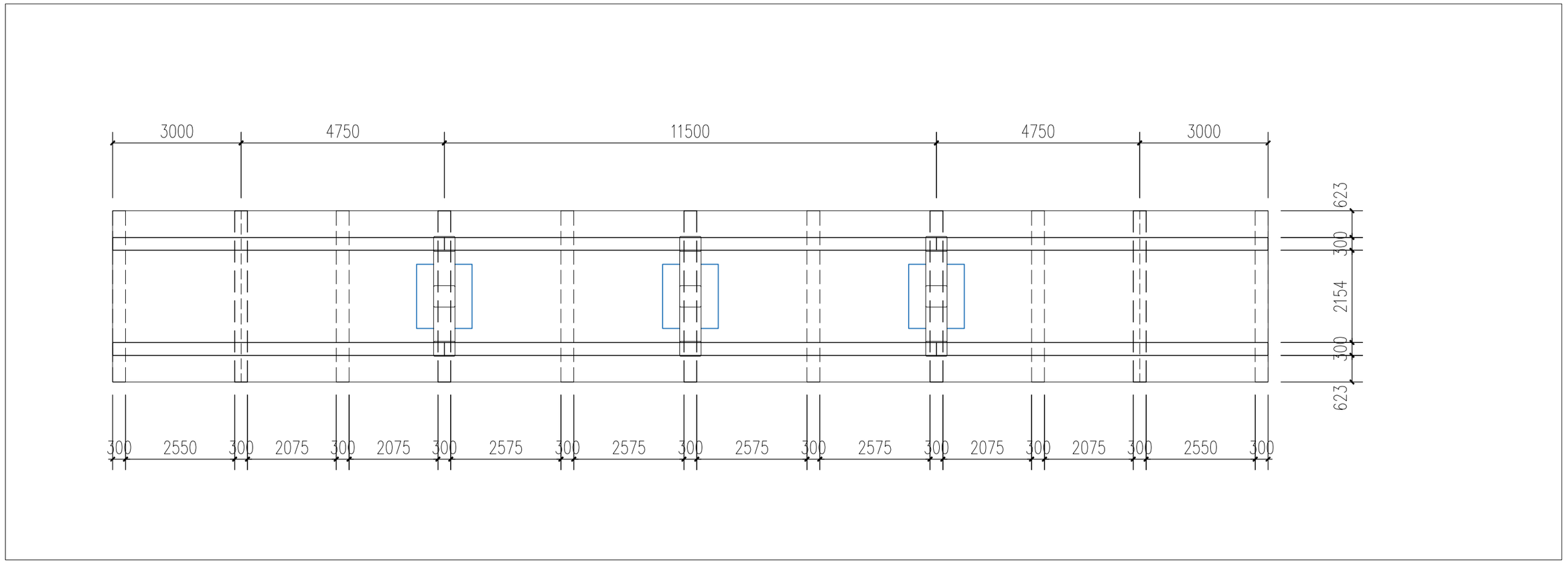


1 桥面结构平面图

SCALE 1:30

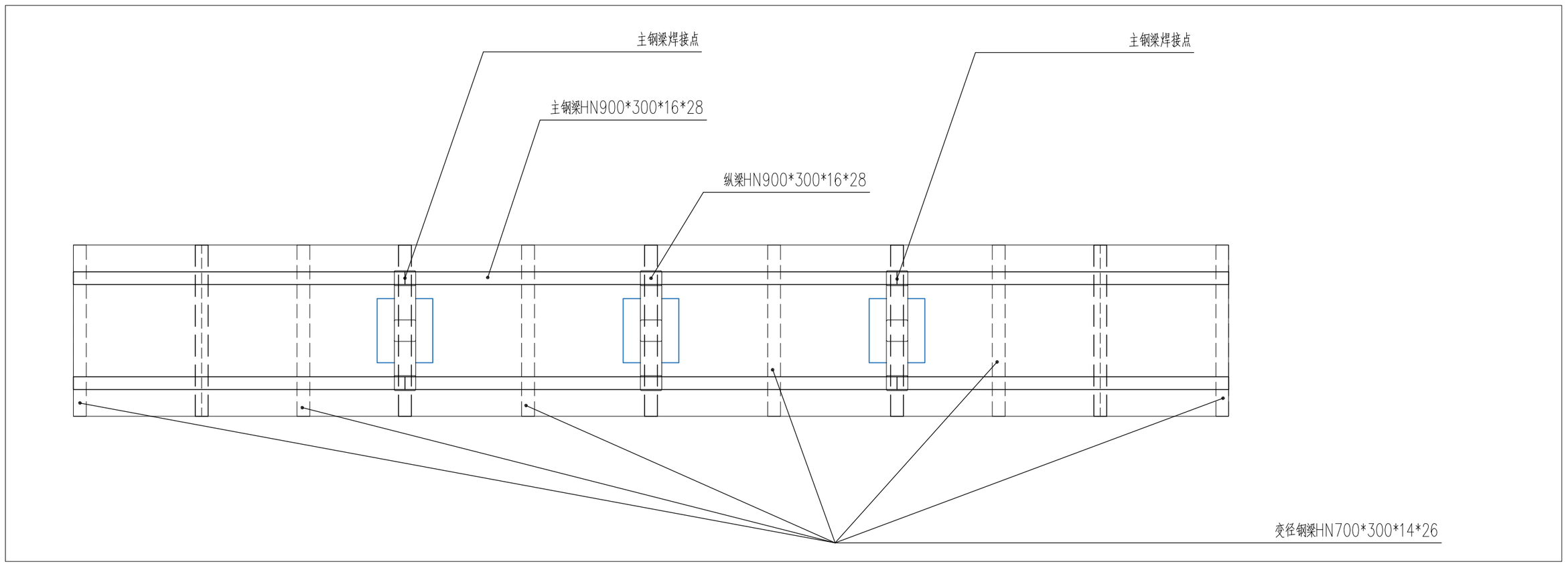


2 桥面结构说明图

SCALE 1:100

盖章栏

中华人民共和国一级注册建筑师
姓 名：葛 曹
注册号：3201240-052
有效期：至2027年05月

江苏省工程勘察设计出图专用章
中城科泽工程设计集团有限责任公司

| 资质证书编号 | A232012403 | B232012403 |
|---|---|---|
| | A132012406 | B132012406 |

江苏省住房和城乡建设厅监制(J)
有效期至二〇二五年九月三十日

（未盖出图专用章本图无效）

说明：

中城科泽工程设计集团有限责任公司
Zhongcheng Keze Engineering Design Group Co. , Ltd.
工程设计证书编号：A132012406

本图版权属我公司所有，除该工程的可实施图纸有效复制，供参照商业可出售图纸外可
THE OWNERSHIP OF THE COPYRIGHT OF THIS DRAWING IS RESERVED BY ZHONG CHENG KEZE ENGINEERING DESIGN GL., LTD NOTHER COPYRIGHT MAY BE ENCLOSED BEFORE AFT REG OR REPRODUCTION OF THE DRAWING

合作设计单位
JOINT DESIGNER

| 签署栏 | | |
|---|---|---|
| 制图 DRAWN BY | 黄钰 | |
| 设计 DESIGNED BY | | |
| 校对 CHECKED BY | 田超 | |
| 专业负责人 DISCIPLINE REPRESENTATIVE BY | 葛曹 | |
| 项目负责人 PROJECT DIRECTOR BY | 葛曹 | |
| 审核 VERIFIED BY | 张伟 | |
| 审定 APPROVED BY | 乔恒云 | |

| 会签栏 | | | |
|---|---|---|---|
| 建筑 ARCHITECTURE | | 电气 ELECTRICAL | |
| 结构 STRUCTURE | | 暖通 HVAC | |
| 给排水 S.DRAIN | | 智能 INTELL | |

| | |
|---|---|
| 建设单位 CLIENT | 江苏省泰兴市宣堡镇人民政府 |
| 工程名称 PROJECT | 宣堡镇纪沟村2025年度宜居宜业和美乡村建设项目 |
| 图纸名称 DRAWING TITLE | 栈桥结构施工图 |

| | | | |
|---|---|---|---|
| 设计编号 JOB NO. | 25XHY063 | 图号 DRAWING NO. | 建施 12 |
| 设计阶段 PHASE | 施工图 | 版次 REVISION | A |
| 比例 SCALE | 1:100 | 日期 DATE | |

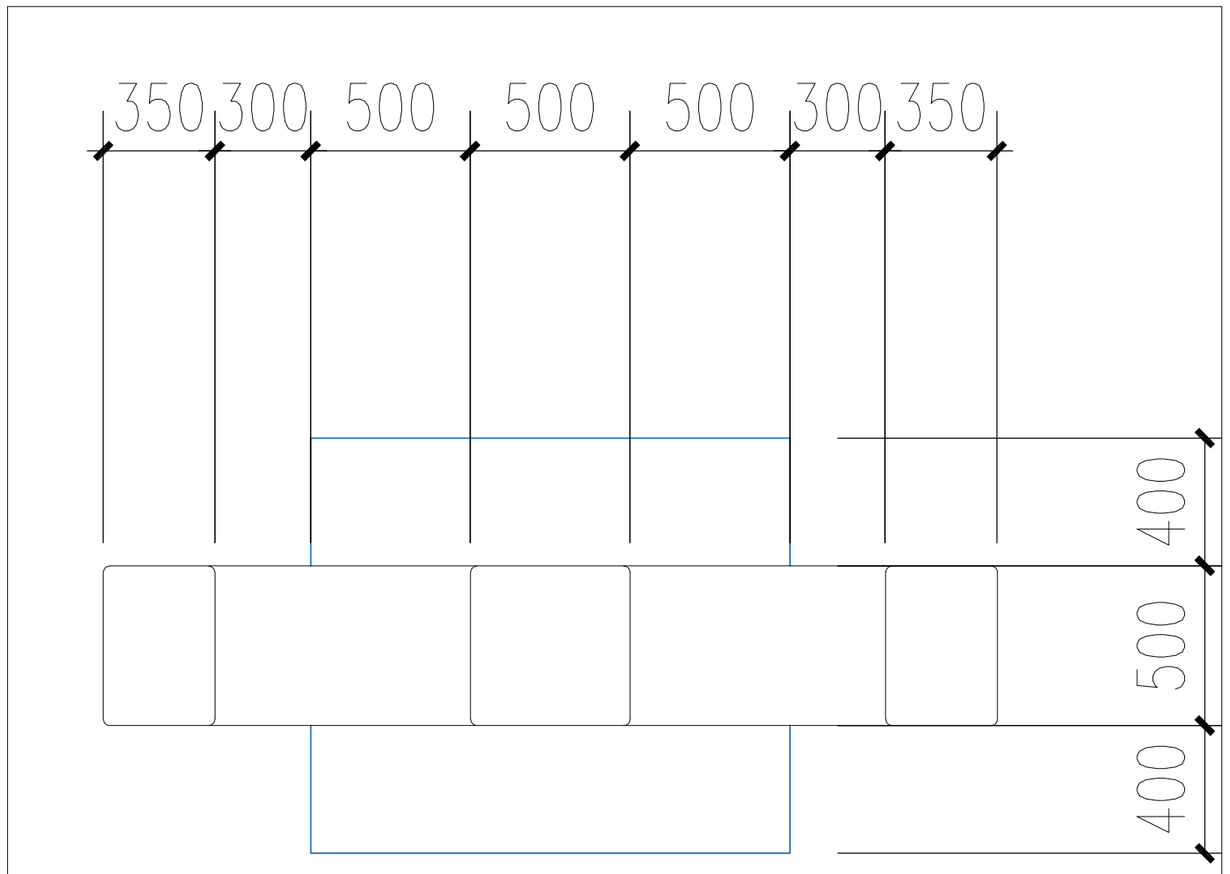


3 桥墩平面图
SCALE 1:20

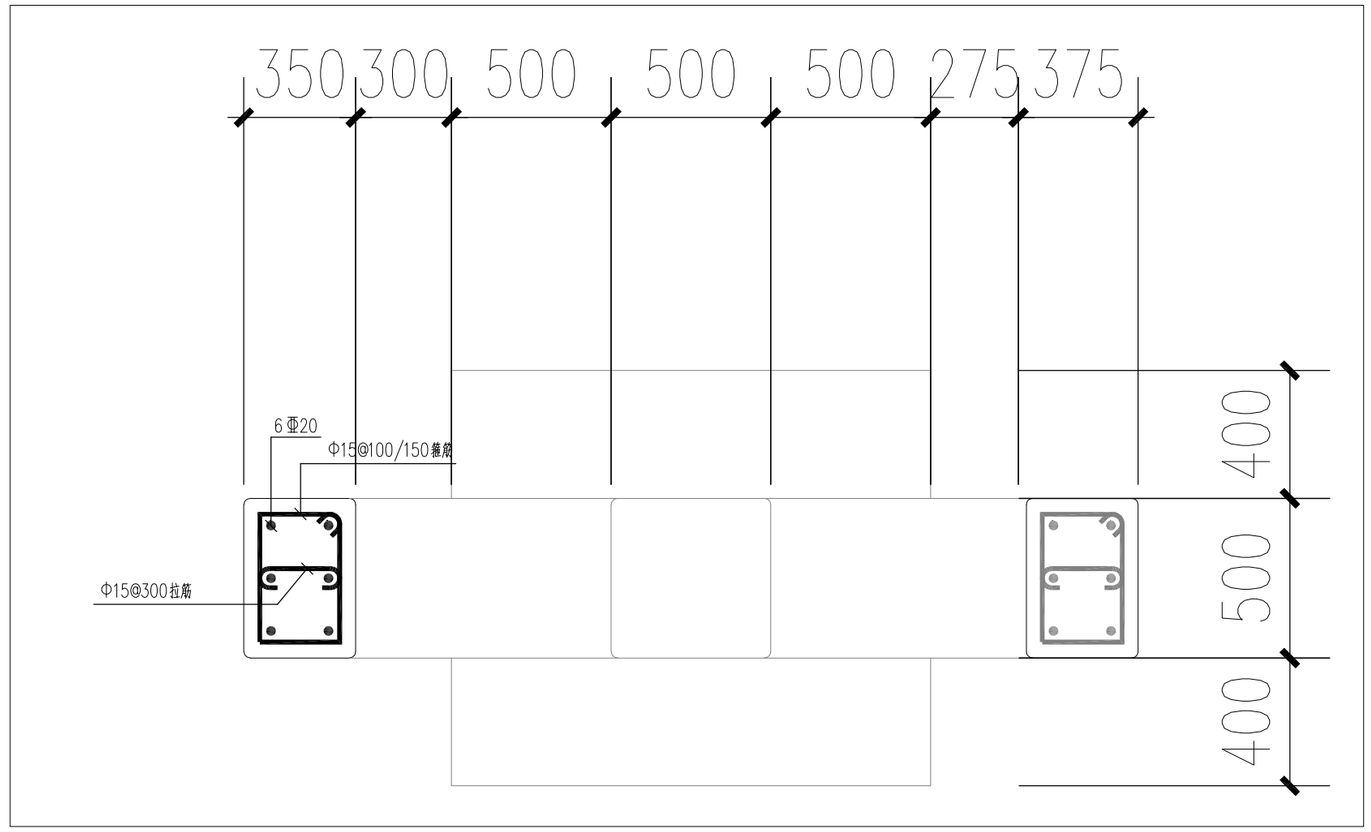


5 桥墩布筋图
SCALE 1:20

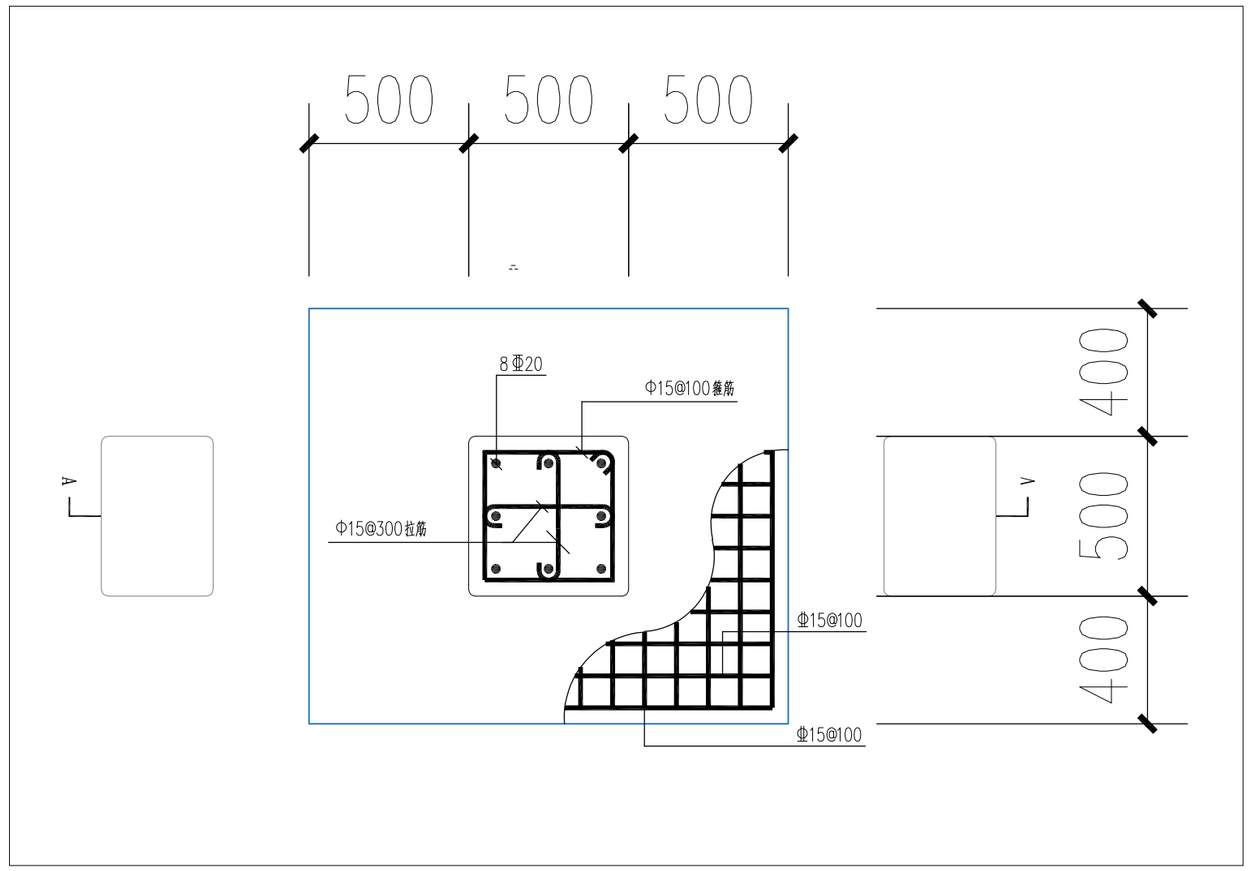


4 桥墩底座布筋图
SCALE 1：20

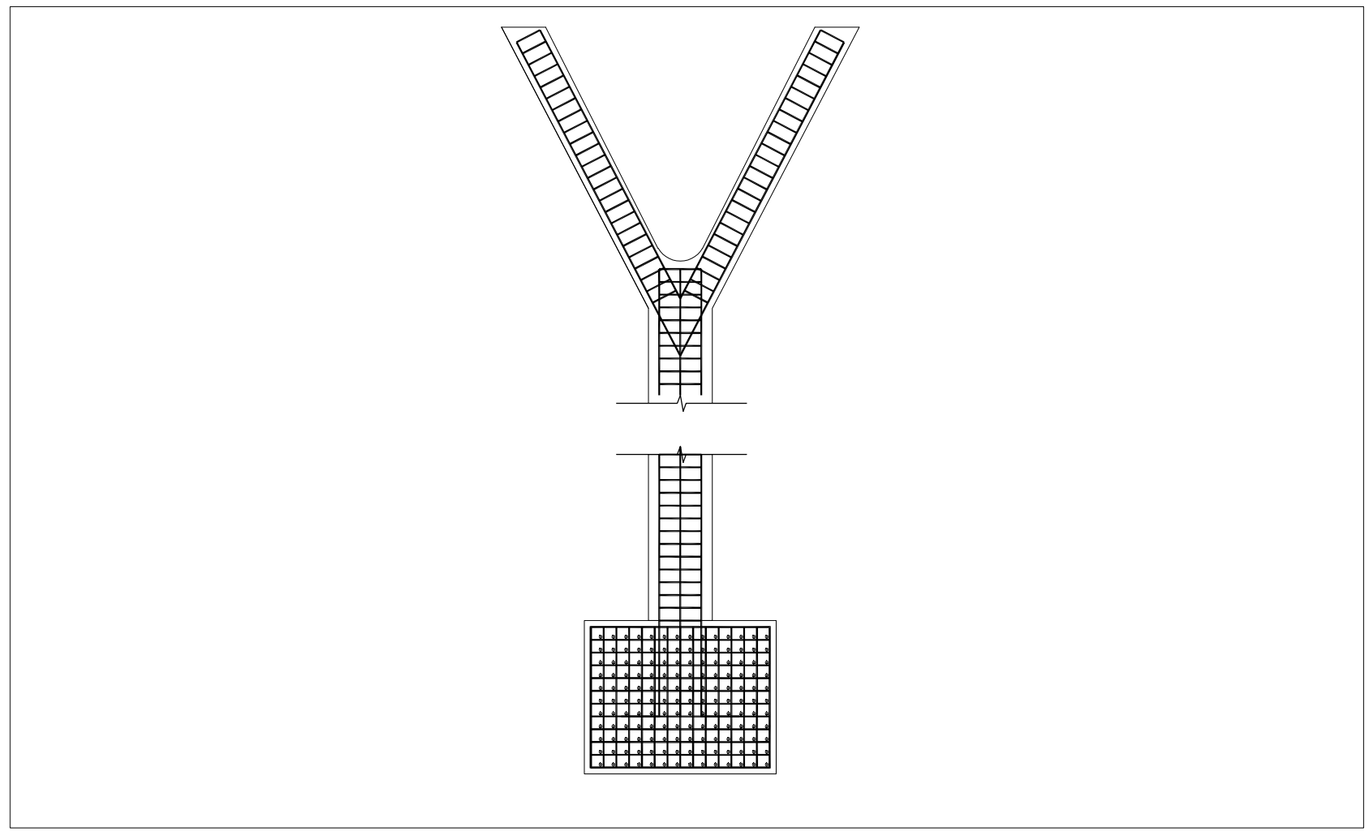

3 结构剖面图
SCALE 1:50

盖章栏

中华人民共和国一级注册建筑师
姓 名：葛 曹
注册号：3201240-052
有效期：至2027年05月

江苏省工程勘察设计出图专用章
中城科泽工程设计集团有限责任公司

| 资质证书编号 | A232012403 | B232012403 |
|---|---|---|
| | A132012406 | B132012406 |

江苏省住房和城乡建设厅监制(J)
有效期至二〇二五年九月三十日

（未盖出图专用章本图无效）

说明：

中城科泽工程设计集团有限责任公司
Zhongcheng Keze Engineering Design Group Co. , Ltd.
工程设计证书编号：A132012406

本图版权属我公司所有，除该工程外对本图的任何其他开发利用，须获得我公司书面许可
THE OWNERSHIP OF THIS COPYRIGHT OF THIS DRAWING AS DEVELOPED BY ZHONGCHENG KEZE ENGINEERING DESIGN CO., LTD WITHIN COMPANY AND IS EXCLUSIVE DEPOSE AFT THE OR REPRODUCTION OF THIS DRAWING

合作设计单位
JOINT DESIGNER

签署栏 SIGNATURE

| | | |
|---|---|---|
| 制图 DRAWN BY | 黄钰 | |
| 设计 DESIGNED BY | | |
| 校对 CHECKED BY | 田超 | |
| 专业负责人 INDUSTRY DESIGNER BY | 葛曹 | |
| 项目负责人 PROJECT DESIGNER BY | 葛曹 | |
| 审核 VERIFIER BY | 张伟 | |
| 审定 APPROVED BY | 乔恒云 | |

会签栏 COUNTERSIGN

| | | | |
|---|---|---|---|
| 建筑 ARCHITECTURE | | 电气 ELECTRIC | |
| 结构 STRUCTURE | | 暖通 HVAC | |
| 给排水 PLUMBING | | 智能 INTELL | |

| | |
|---|---|
| 建设单位 CLIENT | 江苏省泰兴市宣堡镇人民政府 |
| 工程名称 PROJECT | 宣堡镇纪沟村2025年度<br>宜居宜业和美乡村建设项目 |
| 图纸名称 DRAWING TITLE | 栈桥结构施工图 |

| | | | |
|---|---|---|---|
| 设计编号 JOB NO. | 25XHY063 | 图号 DRAWING NO. | 建施 13 |
| 设计阶段 PHASE | 施工图 | 版次 REV. | A |
| 比例 SCALE | 1:100 | 日期 DATE | |

## 主梁铺装构造图

1:20

¼?¾?10

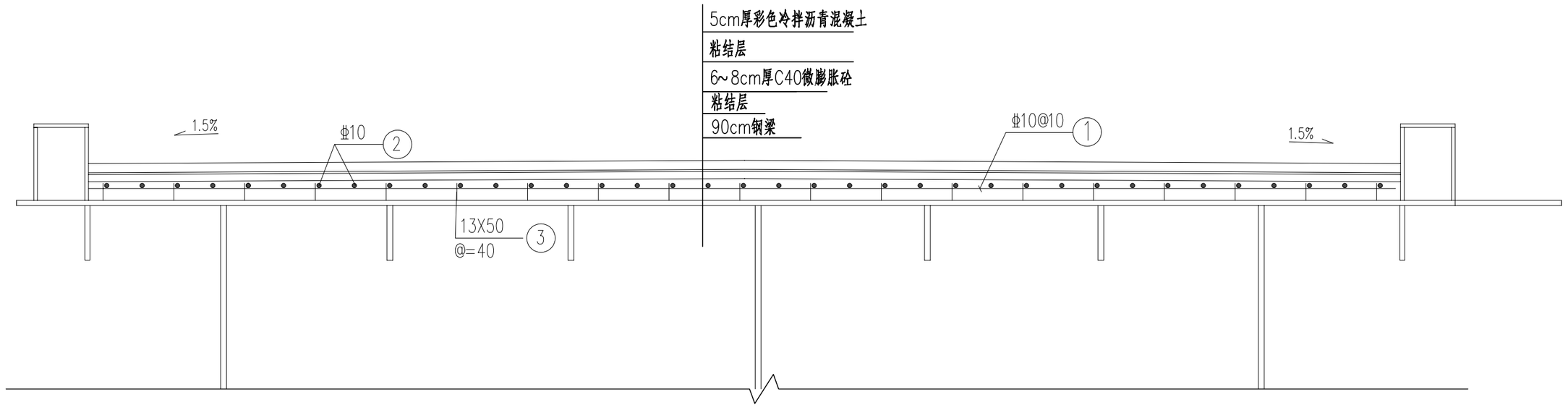


## 踏步平台铺装构造图

1:10

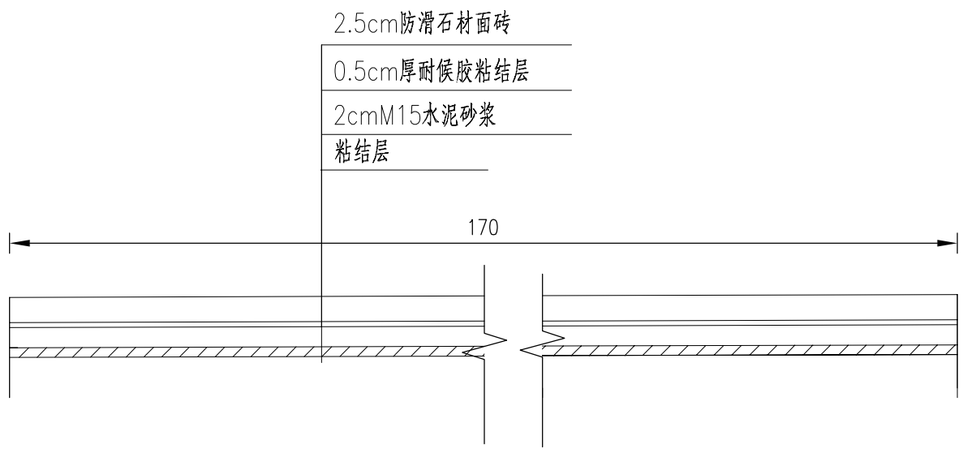


## 引道铺装构造图

1:10

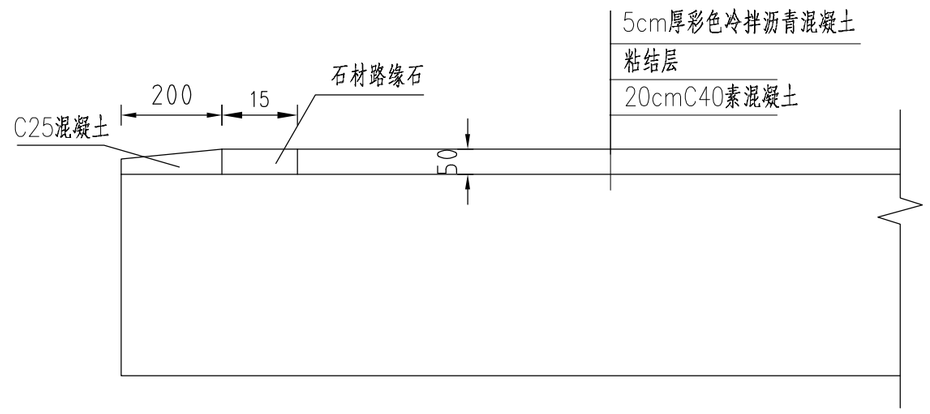


盖章栏

中华人民共和国一级注册建筑师
姓 名：葛 曹
注册号：3201240-052
有效期：至2027年05月

江苏省工程勘察设计出图专用章
中城科泽工程设计集团有限责任公司

| 资质证书编号 | | |
|---|---|---|
| | A232012403 | B232012403 |
| | A132012406 | B132012406 |

江苏省住房和城乡建设厅监制(J)
有效期至二〇二五年九月三十日

（未盖出图专用章本图无效）

说明：

中城科泽工程设计集团有限责任公司
Zhongcheng Keze Engineering Design Group Co., Ltd.
工程设计证书编号：A132012406

本图版权属我公司所有，除该工程的专业图纸允许用户使用外复制，但若将我公司的书面许可

THE OWNERSHIP OF THE COPYRIGHT OF THIS DRAWING IS RESERVED BY ZHONG CHENG KEZE ENGINEERING DESIGN GL. LTD NOTHING COUNT HAVE BE DUPLICATE EXPOSE ANY PART OR REPRODUCTION OF THE DRAWING

合作设计单位
JOINT DESIGNER

| 签署栏 | | |
|---|---|---|
| 制图 DRAWN BY | 黄钰 | |
| 设计 DESIGNED BY | | |
| 校对 CHECKED BY | 田超 | |
| 专业负责人 DISCIPLINE REPRESENTATIVE BY | 葛曹 | |
| 项目负责人 PROJECT DIRECTOR BY | 葛曹 | |
| 审核 VERIFIED BY | 张伟 | |
| 审定 APPROVED BY | 乔恒云 | |

| 会签栏 | | | |
|---|---|---|---|
| 建筑 ARCHITECTURE | | 电气 ELECTRIC | |
| 结构 STRUCTURE | | 暖通 HVAC | |
| 给排水 P.&D. | | 智能 ELECTRIC | |

| | |
|---|---|
| 建设单位 CLIENT | 江苏省泰兴市宣堡镇人民政府 |
| 工程名称 PROJECT | 宣堡镇纪沟村2025年度宜居宜业和美乡村建设项目 |
| 图纸名称 DRAWING TITLE | 栈桥结构施工图 |

| | | | |
|---|---|---|---|
| 设计编号 JOB NO. | 25XHY063 | 图号 DRAWING NO. | 建施 14 |
| 设计阶段 STAGE | 施工图 | 版次 REVISION | A |
| 比例 SCALE | 1:100 | 日期 DATE | |

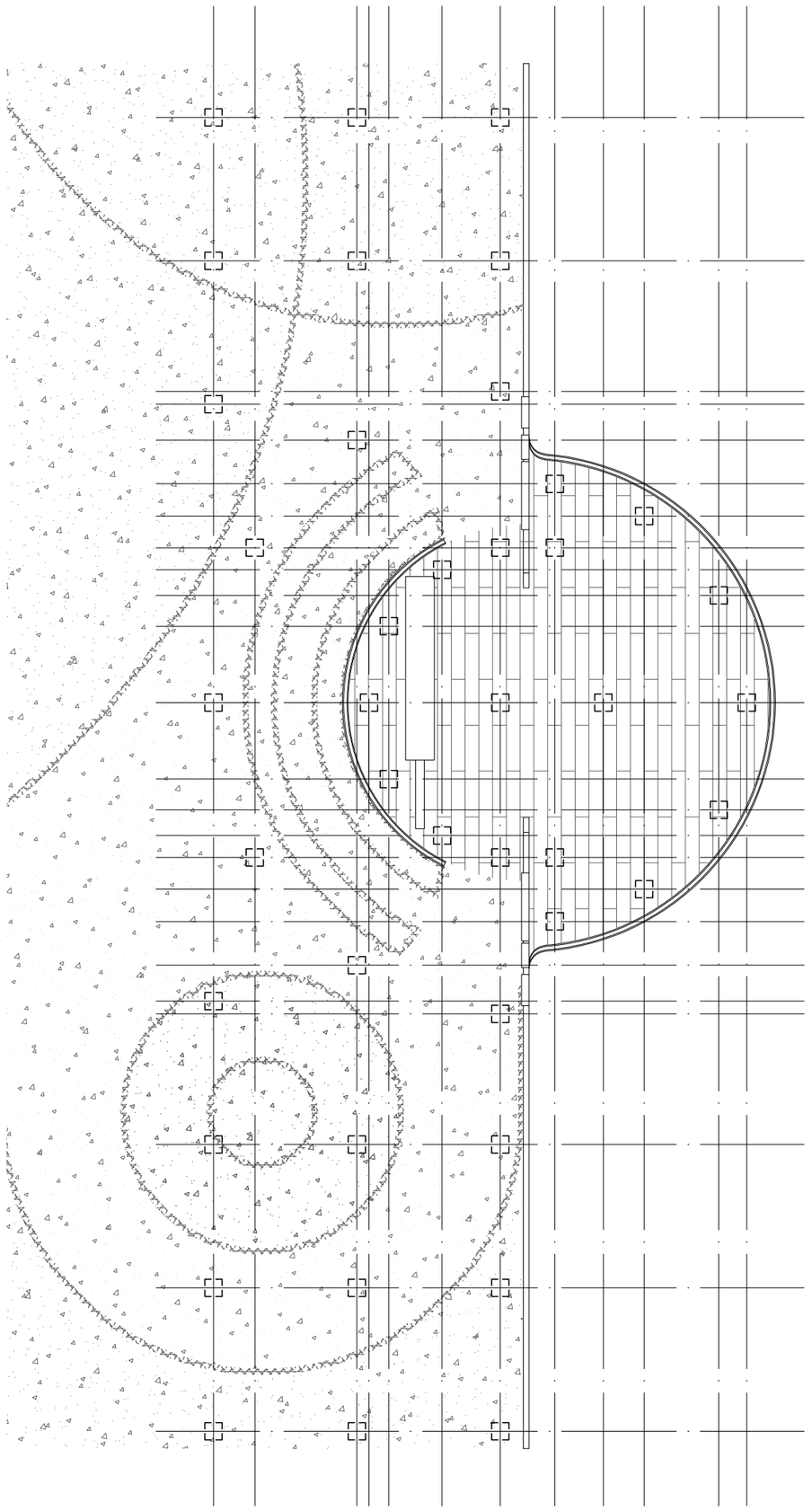

1 亲水平台桩基平面

SCALE 1:100

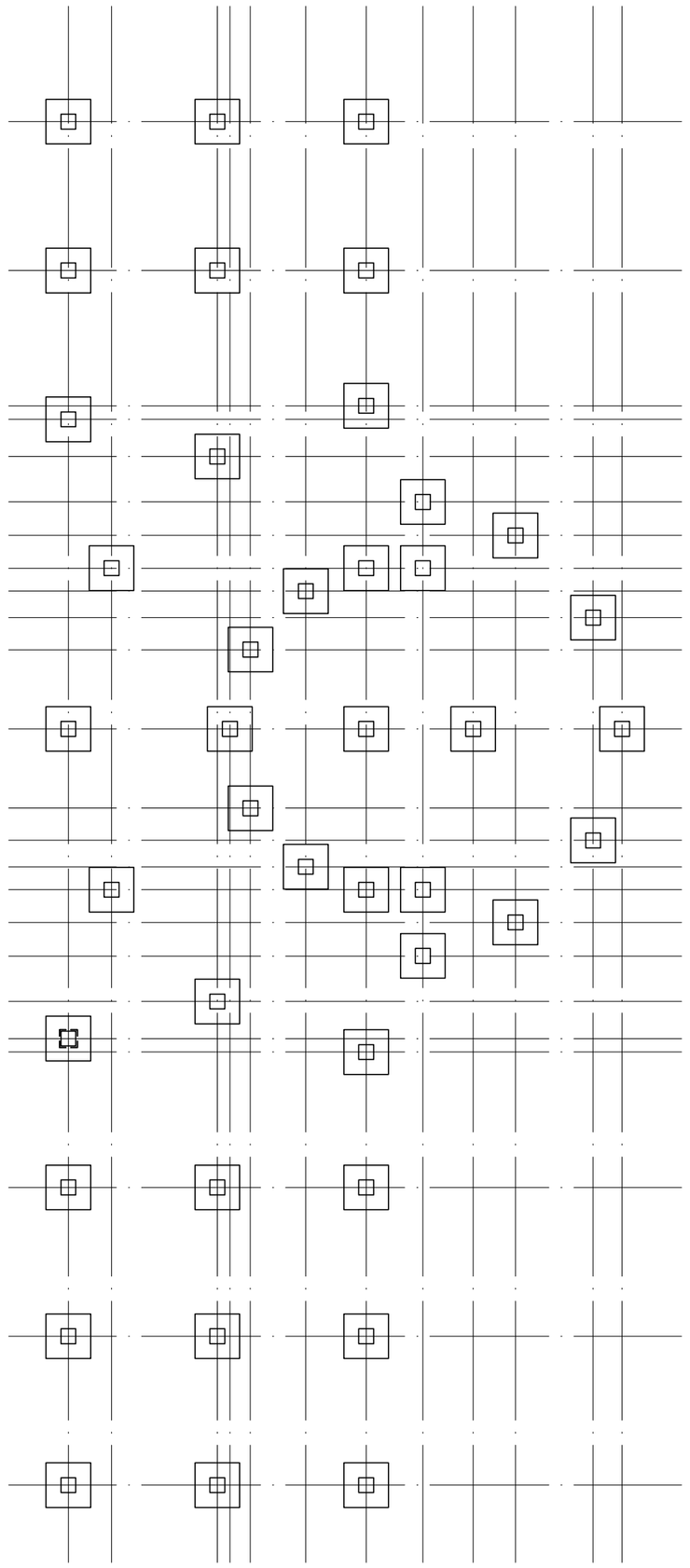

2 基础平面布置图

SCALE 1:100

盖章栏

中华人民共和国一级注册建筑师
姓 名：葛 曹
注册号：3201240-052
有效期：至2027年05月

江苏省工程勘察设计出图专用章
中城科泽工程设计集团有限责任公司

| 资质证书编号 | A232012403 | B232012403 |
|---|---|---|
| | A132012406 | B132012406 |

江苏省住房和城乡建设厅监制(J)
有效期至二〇二五年九月三十日

（未盖出图专用章本图无效）

说明：

中城科泽工程设计集团有限责任公司
Zhongcheng Keze Engineering Design Group Co., Ltd.
工程设计证书编号：A132012406

本图版权属我公司所有，除该工程外对本图的任何用途和修复等，需获得我公司书面许可
THE OWNERSHIP OF THIS COPYRIGHT ON THIS DRAWING IS DECLARED BY ZHONG CHENG KEZE ENGINEERING DESIGN CO., LTD WITHOUT CONSENT ANY USE DRAWING REPAIR AND NEED AN REPRODUCTION OF THE DRAWING

合作设计单位
苏州市 建筑设计院

签署栏 SIGNATURE

| | | |
|---|---|---|
| 制图 DRAWN BY | 黄钰 | |
| 设计 DESIGNED BY | | |
| 校对 CHECKED BY | 田超 | |
| 专业负责人 DISCIPLINE RESPONSIBLE BY | 葛曹 | |
| 项目负责人 PROJECT DIRECTOR BY | 葛曹 | |
| 审核 VERIFIED BY | 张伟 | |
| 审定 APPROVED BY | 乔恒云 | |

会签栏 COORDINATION

| | | | |
|---|---|---|---|
| 建筑 ARCHITECTURE | | 电气 ELECTRIC | |
| 结构 STRUCTURE | | 暖通 HVAC | |
| 给排水 P.&D. | | 智能 INTELLIGENT | |

| | |
|---|---|
| 建设单位 CLIENT | 江苏省泰兴市宣堡镇人民政府 |
| 工程名称 PROJECT | 宣堡镇纪沟村2025年度宜居宜业和美乡村建设项目 |
| 图纸名称 DRAWING TITLE | 亲水平台结构施工图 |

| | | | |
|---|---|---|---|
| 设计编号 PROJECT NO. | 25XHY063 | 图号 DRAWING NO. | 建施 15 |
| 设计阶段 STAGE | 施工图 | 版次 REVISION | A |
| 比例 SCALE | 1:100 | 日期 DATE | |

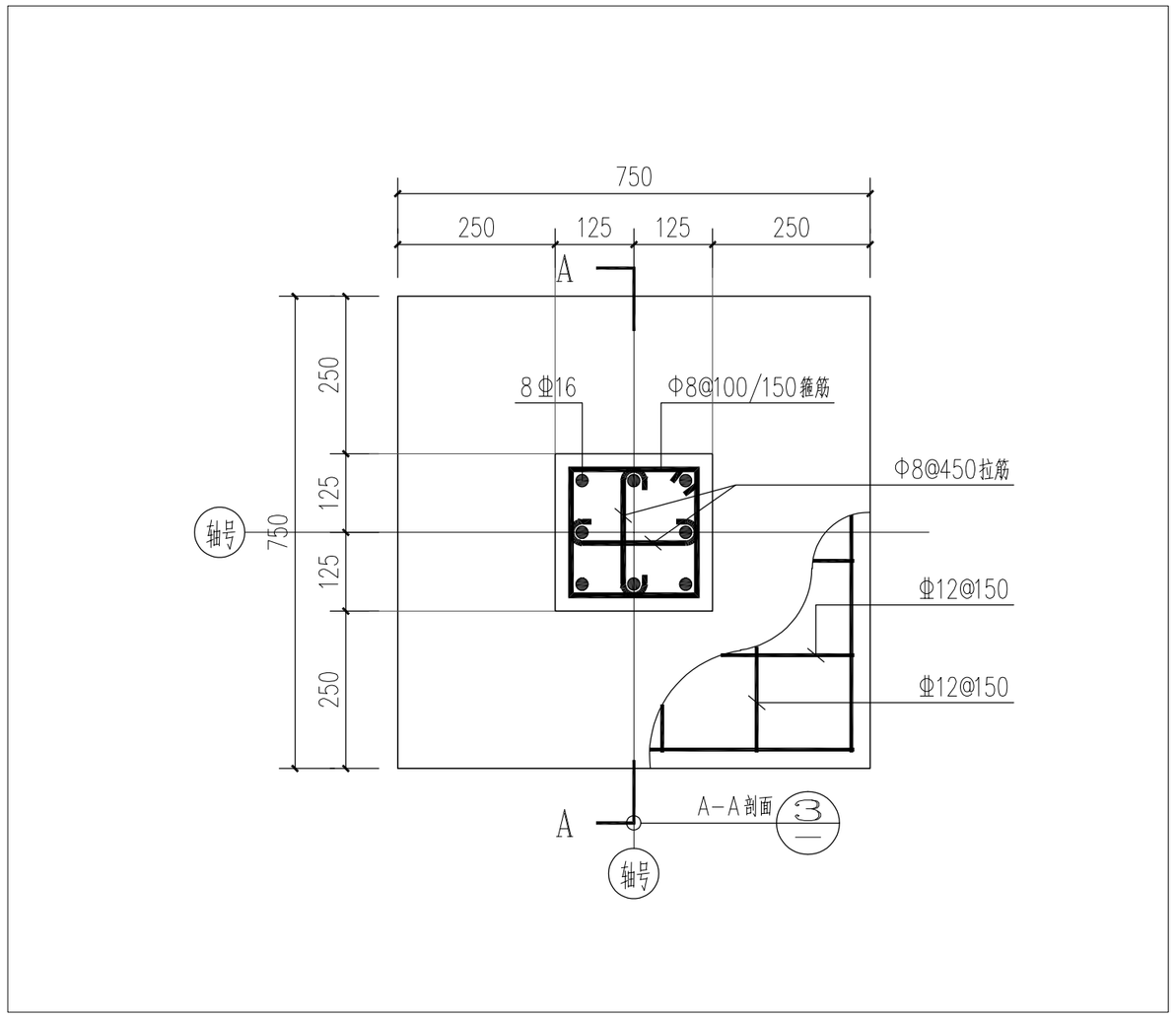


3 结构平面

SCALE 1:10

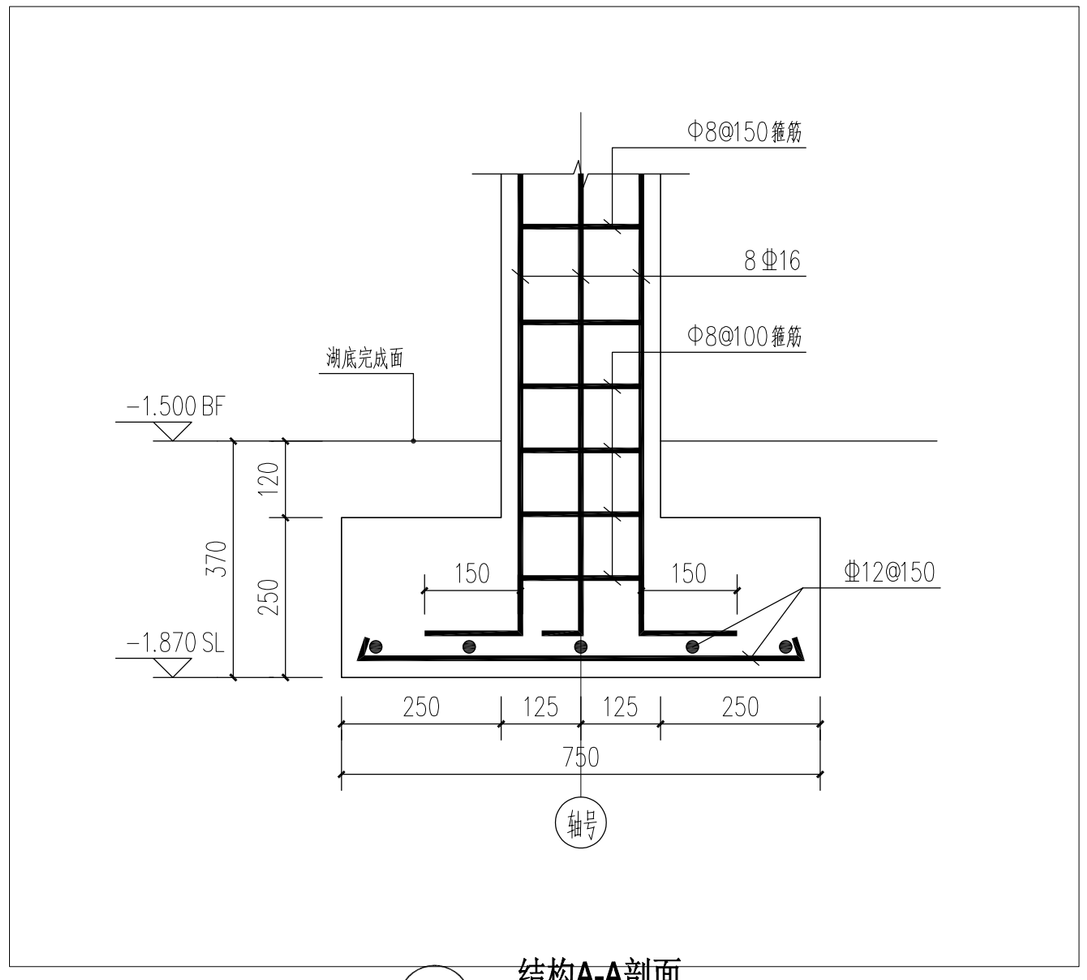


4 结构A-A剖面

SCALE 1:100

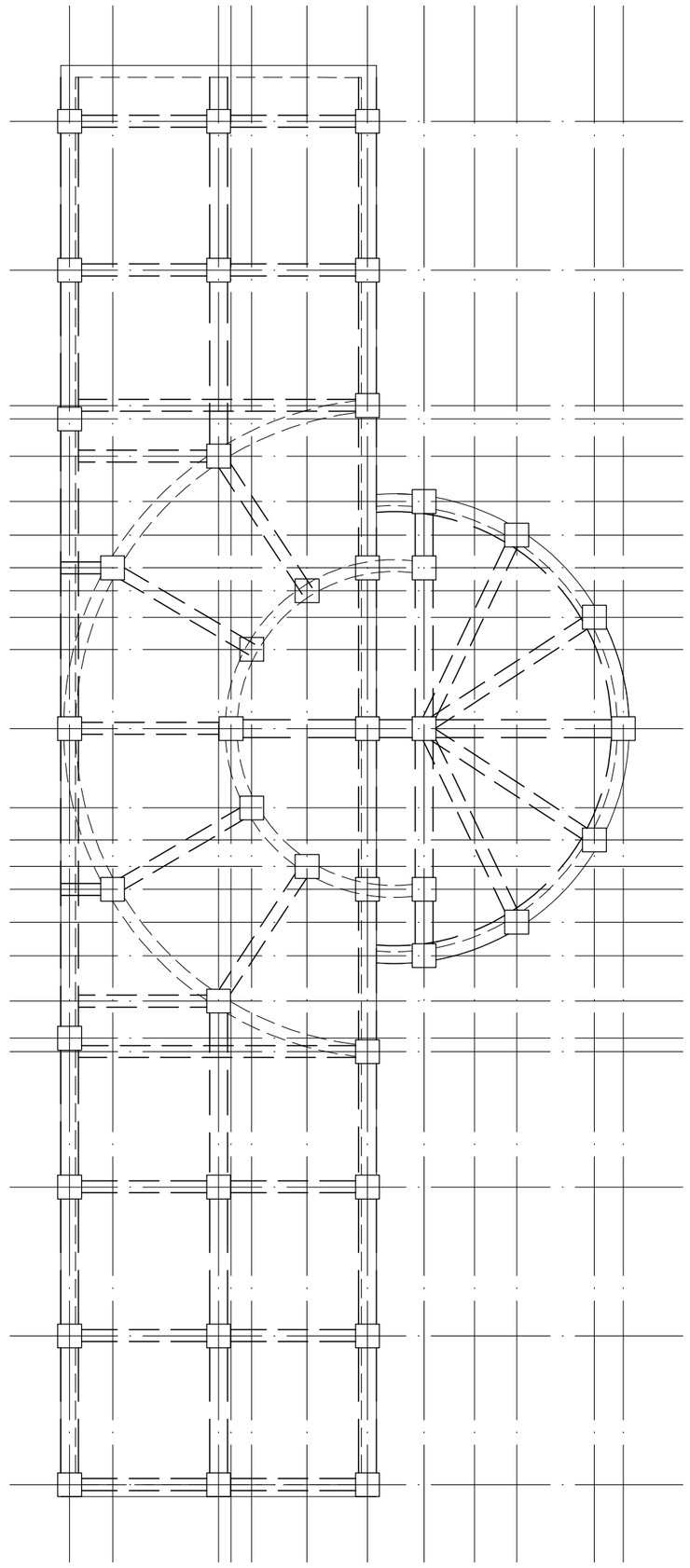

5 亲水平台结构平面

SCALE 1:100

注册建筑师

中华人民共和国一级注册建筑师
姓 名：葛 曹
注册号：3201240-052
有效期：至2027年05月

江苏省工程勘察设计出图专用章
中城科泽工程设计集团有限责任公司

| 资质证书编号 | | |
|---|---|---|
| | A232012403 | B232012403 |
| | A132012406 | B132012406 |

江苏省住房和城乡建设厅监制(J)
有效期至二〇二五年九月三十日

（未盖出图专用章本图无效）

说明：

中城科泽工程设计集团有限责任公司
Zhongcheng Keze Engineering Design Group Co., Ltd.
工程设计证书编号：A132012406

本图版权属我公司所有，除该工程外对本图的任何其他开发利用，须获得我公司书面许可
THE OWNERSHIP OF THE COPYRIGHT OF THIS DRAWING IS RESERVED BY ZHONG CHENG KEZE ENGINEERING DESIGN GR., LTD. WITHOUT CONSENT OWNER NO UNAUTHORIZED USE AND REPRODUCTION OF THE DRAWING

合作设计单位
无锡市 建筑设计院

| 签署栏 | | |
|---|---|---|
| 制图 DRAWN BY | 黄钰 | |
| 设计 DESIGNED BY | | |
| 校对 CHECKED BY | 田超 | |
| 专业负责人 DISCIPLINE REPRESENTATIVE BY | 葛曹 | |
| 项目负责人 PROJECT DIRECTOR BY | 葛曹 | |
| 审核 VERIFIED BY | 张伟 | |
| 审定 APPROVED BY | 乔恒云 | |

| 会签栏 | | | |
|---|---|---|---|
| 建筑 ARCHITECTURE | | 电气 ELECTRIC | |
| 结构 STRUCTURE | | 暖通 HVAC | |
| 给排水 C.S.D | | 智能 | |

| | |
|---|---|
| 建设单位 CLIENT | 江苏省泰兴市宣堡镇人民政府 |
| 工程名称 PROJECT | 宣堡镇纪沟村2025年度宜居宜业和美乡村建设项目 |
| 图纸名称 DRAWING TITLE | 亲水平台结构施工图 |

| | | | |
|---|---|---|---|
| 设计编号 JOB NO. | 25XHY063 | 图号 DRAWING NO. | 建施 16 |
| 设计阶段 | 施工图 | 版次 VERSION | A |
| 比例 SCALE | 1:100 | 日期 DATE | |

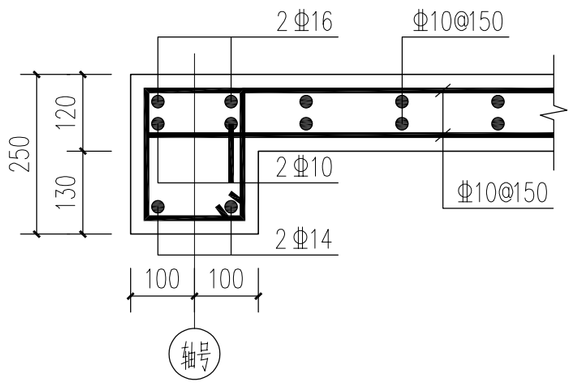


6 圈梁与路面剖面
SCALE 1:10

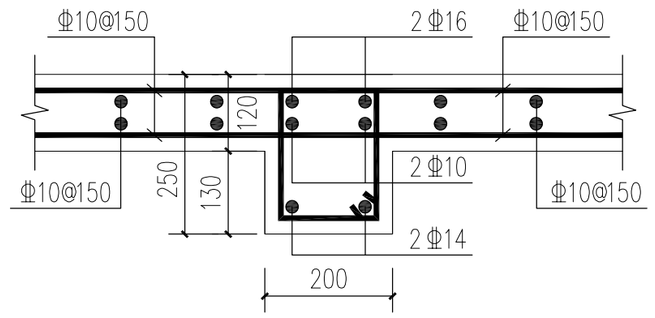


7 过梁与路面剖面
SCALE 1:10

盖章栏

中华人民共和国一级注册建筑师
姓 名：葛 曹
注册号：3201240-052
有效期：至2027年05月

江苏省工程勘察设计出图专用章
中城科泽工程设计集团有限责任公司

| 资质证书编号 | A232012403 | B232012403 |
|---|---|---|
| | A132012406 | B132012406 |

江苏省住房和城乡建设厅监制(J)
有效期至二〇二五年九月三十日

（未盖出图专用章本图无效）

说明：

中城科泽工程设计集团有限责任公司
Zhongcheng Keze Engineering Design Group Co. , Ltd.
工程设计证书编号：A132012406

本图版权系我公司所有，除该工程的论证和完成本项目外，非经我方书面许可，不得用于其他工程，亦不得向他人传播。
THE OWNERSHIP OF THIS COPYRIGHT OF THIS DRAWING IS RESERVED BY ZHONG CHENG KEZE ENGINEERING DESIGN CO., LTD WITHOUT COMMON WRITTEN ORDER ARE NOT TO REPRODUCTION OF THIS DRAWING

合作设计单位
JOINT DESIGNER

| 签署栏 SIGNATURE | | |
|---|---|---|
| 制图 DRAWN BY | 黄钰 | |
| 设计 DESIGNED BY | | |
| 校对 CHECKED BY | 田超 | |
| 专业负责人 INSPECTOR ENGINEER BY | 葛曹 | |
| 项目负责人 PROJECT DIRECTOR BY | 葛曹 | |
| 审核 VERIFIED BY | 张伟 | |
| 审定 APPROVED BY | 乔恒云 | |

| 会签栏 COUNTERSIGN | | | |
|---|---|---|---|
| 建筑 ARCHITECTURE | | 电气 ELECTRIC | |
| 结构 STRUCTURE | | 暖通 HVAC | |
| 给排水 P.&D. | | 智能 INTEL | |

| | |
|---|---|
| 建设单位 CLIENT | 江苏省泰兴市宣堡镇人民政府 |
| 工程名称 PROJECT | 宣堡镇纪沟村2025年度<br>宜居宜业和美乡村建设项目 |
| 图纸名称 DRAWING TITLE | 亲水平台结构施工图 |

| | | | |
|---|---|---|---|
| 设计编号 JOB NO. | 25XHY063 | 图号 DRAWING NO. | 建施 17 |
| 设计阶段 | 施工图 | 版次 VERSION | A |
| 比例 SCALE | 1:100 | 日期 DATE | |

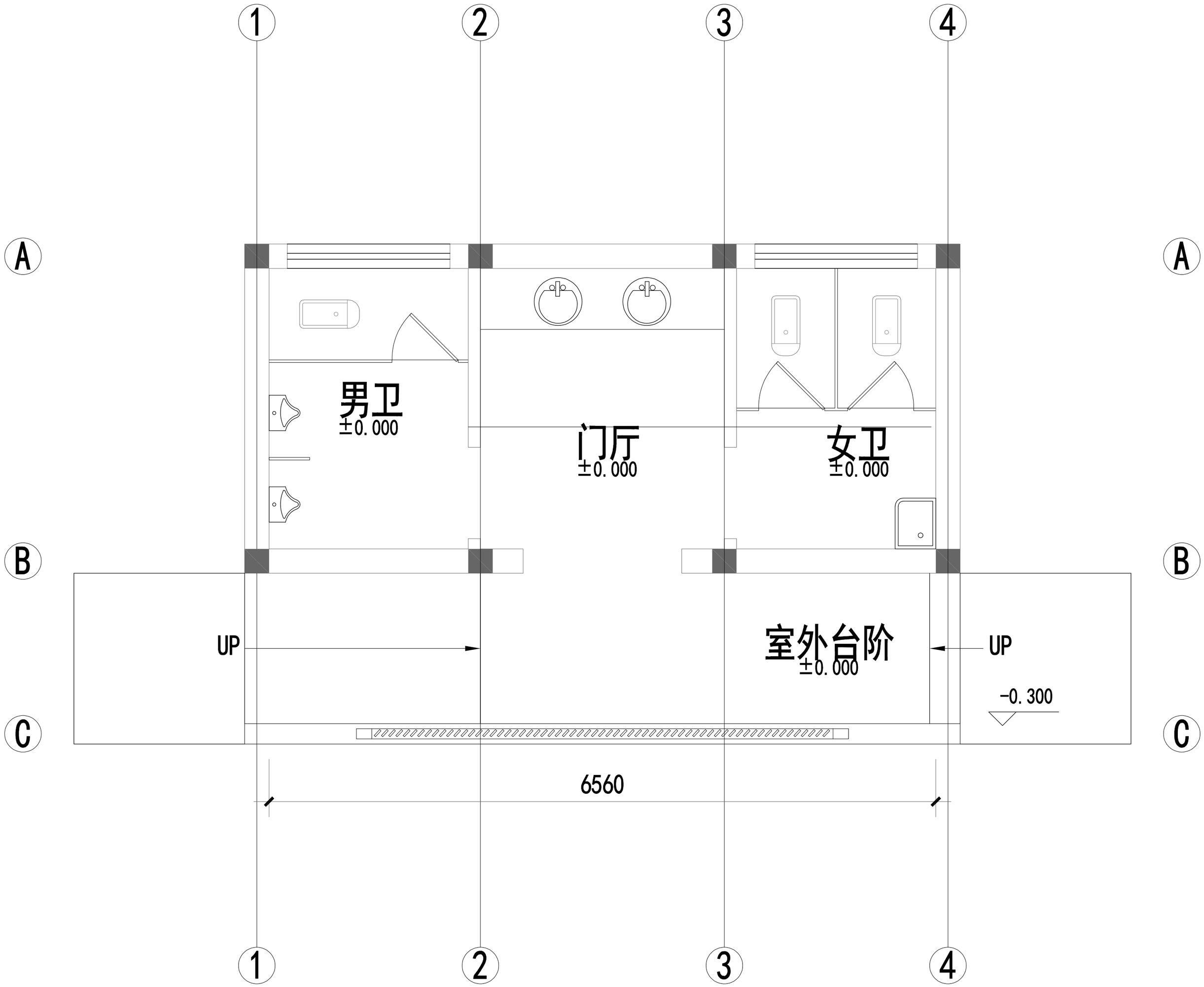


盖章栏

中华人民共和国一级注册建筑师
姓 名：葛 曹
注册号：3201240-052
有效期：至2027年05月

江苏省工程勘察设计出图专用章
中城科泽工程设计集团有限责任公司

| 资质证书编号 | A232012403 | B232012403 |
|---|---|---|
| | A132012406 | B132012406 |

江苏省住房和城乡建设厅监制(J)
有效期至二〇二五年九月三十日

（未盖出图专用章本图无效）

说明：

中城科泽工程设计集团有限责任公司
Zhongcheng Keze Engineering Design Group Co., Ltd.
工程设计证书编号：A132012406

本图版权属我公司所有，除本工程外对本图的任何其他用途及复制，用途者我公司有权追究责任
THE OWNERSHIP OF THE COPYRIGHT IN THIS DRAWING IS RESERVED BY ZHONG CHENG KEZE ENGINEERING DESIGN CO., LTD WITHOUT CONSENT ANY OR UNLESS BEFORE ANY USE OR REPRODUCTION OF THE DRAWING

合作设计单位
JOINT DESIGNER

| 签署栏 | | |
|---|---|---|
| 制图 DRAWN BY | 黄钰 | |
| 设计 DESIGNED BY | | |
| 校对 CHECKED BY | 田超 | |
| 专业负责人 PROFESSIONAL DESIGNER BY | 葛曹 | |
| 项目负责人 PROJECT DIRECTOR BY | 葛曹 | |
| 审核 VERIFIED BY | 张伟 | |
| 审定 APPROVED BY | 乔恒云 | |

| 会签栏 | | | |
|---|---|---|---|
| 建筑 ARCHITECTURE | | 电气 ELECTRIC | |
| 结构 STRUCTURE | | 暖通 HVAC | |
| 给排水 P. & DRAIN | | 智能 INTELL | |

| | |
|---|---|
| 建设单位 CLIENT | 江苏省泰兴市宣堡镇人民政府 |
| 工程名称 PROJECT | 宣堡镇纪沟村2025年度<br>宜居宜业和美乡村建设项目 |
| 图纸名称 DRAWING TITLE | 平面布置图 |

| | | | |
|---|---|---|---|
| 设计编号 | 25XHY063 | 图 号 | P-01 |
| 设计阶段 | 施工图 | 版 次 | A |
| 比 例 | 1:100 | 日 期 | |

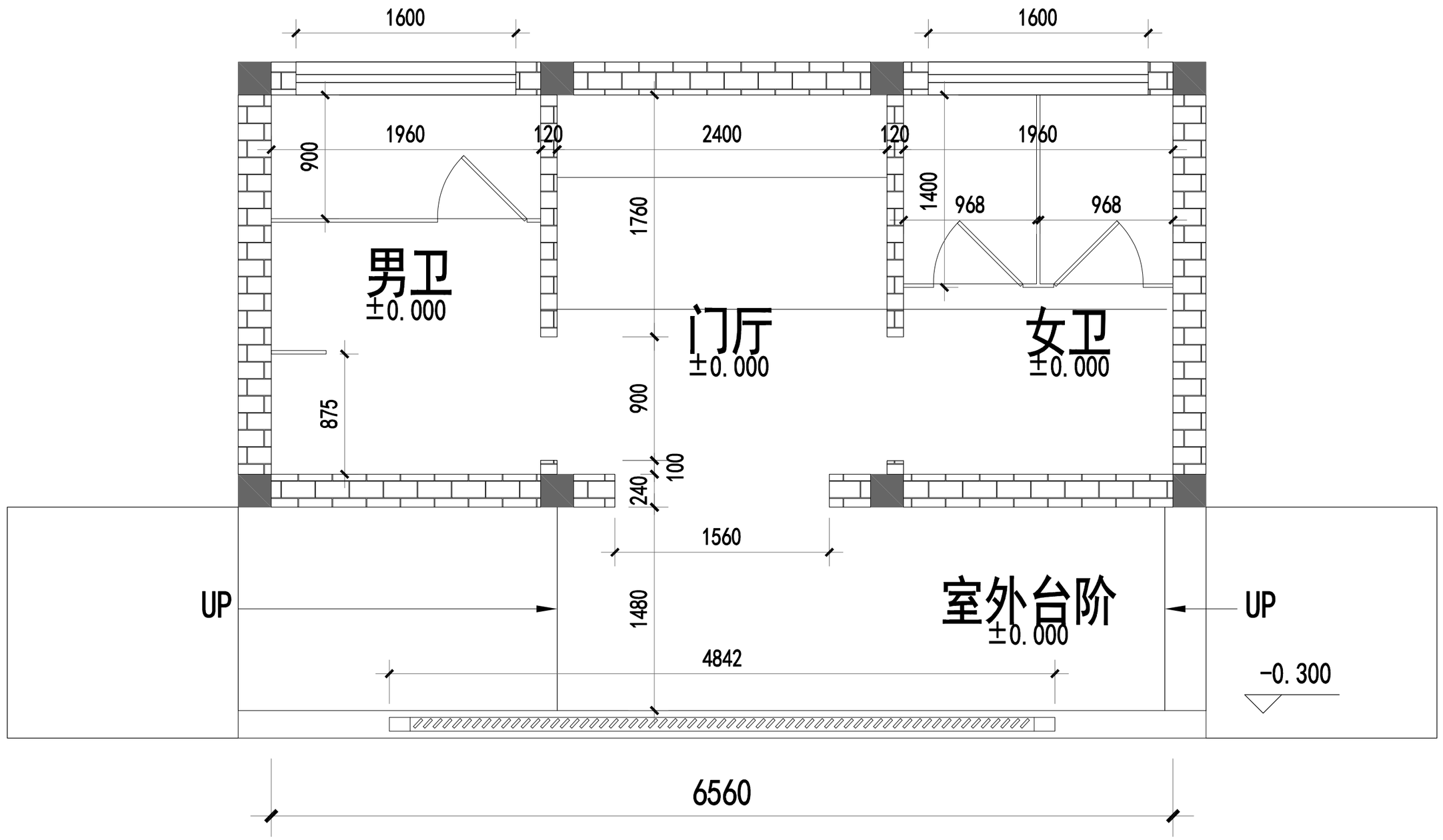


| 图例 | |
|---|---|
| | 轻质砖 (300*600*10) (300*600*20) |
| | 木纹铝方通(100*50*0.9) |
| | |
| | |
| | |

盖章栏

中华人民共和国一级注册建筑师
姓 名：葛 曹
注册号：3201240-052
有效期：至2027年05月

江苏省工程勘察设计出图专用章
中城科泽工程设计集团有限责任公司

| 资质证书编号 | | |
|---|---|---|
| | A232012403 | B232012403 |
| | A132012406 | B132012406 |

江苏省住房和城乡建设厅监制(J)
有效期至二〇二五年九月三十日

（未盖出图专用章本图无效）

说明：

中城科泽工程设计集团有限责任公司
Zhongcheng Keze Engineering Design Group Co., Ltd.
工程设计证书编号：A132012406

本图版权属我公司所有，除该工程外对本图的任何用途和复制，须获得我公司书面许可
THE OWNERSHIP OF THE COPYRIGHT OF THIS DRAWING IS RESERVED BY ZHONG CHENG KEZE ENGINEERING DESIGN GROUP CO., LTD. WITHOUT CONSENT WRIT ON DRAWING BEFORE ANY USE OR REPRODUCTION OF THE DRAWING

合作设计单位
苏州数 建筑设计

| 签署栏 | | |
|---|---|---|
| 制图 DRAWN BY | 黄钰 | |
| 设计 DESIGNED BY | | |
| 校对 CHECKED BY | 田超 | |
| 专业负责人 DIRECTOR REPRESENTED BY | 葛曹 | |
| 项目负责人 PROJECT DIRECTOR BY | 葛曹 | |
| 审核 VERIFIED BY | 张伟 | |
| 审定 APPROVED BY | 乔恒云 | |

| 会签栏 | | | |
|---|---|---|---|
| 建筑 ARCHITECTURE | | 电气 ELECTRIC | |
| 结构 STRUCTURE | | 暖通 HVAC | |
| 给排水 C.S.P. | | 智能 SMART | |

| | |
|---|---|
| 建设单位 CLIENT | 江苏省泰兴市宣堡镇人民政府 |
| 工程名称 PROJECT | 宣堡镇纪沟村2025年度宜居宜业和美乡村建设项目 |
| 图纸名称 DRAWING TITLE | 隔墙图 |

| | | | |
|---|---|---|---|
| 设计编号 PROJECT NO. | 25XHY063 | 图号 DRAWING NO. | P-02 |
| 设计阶段 | 施工图 | 版次 REVISION | A |
| 比例 SCALE | 1:100 | 日期 DATE | |

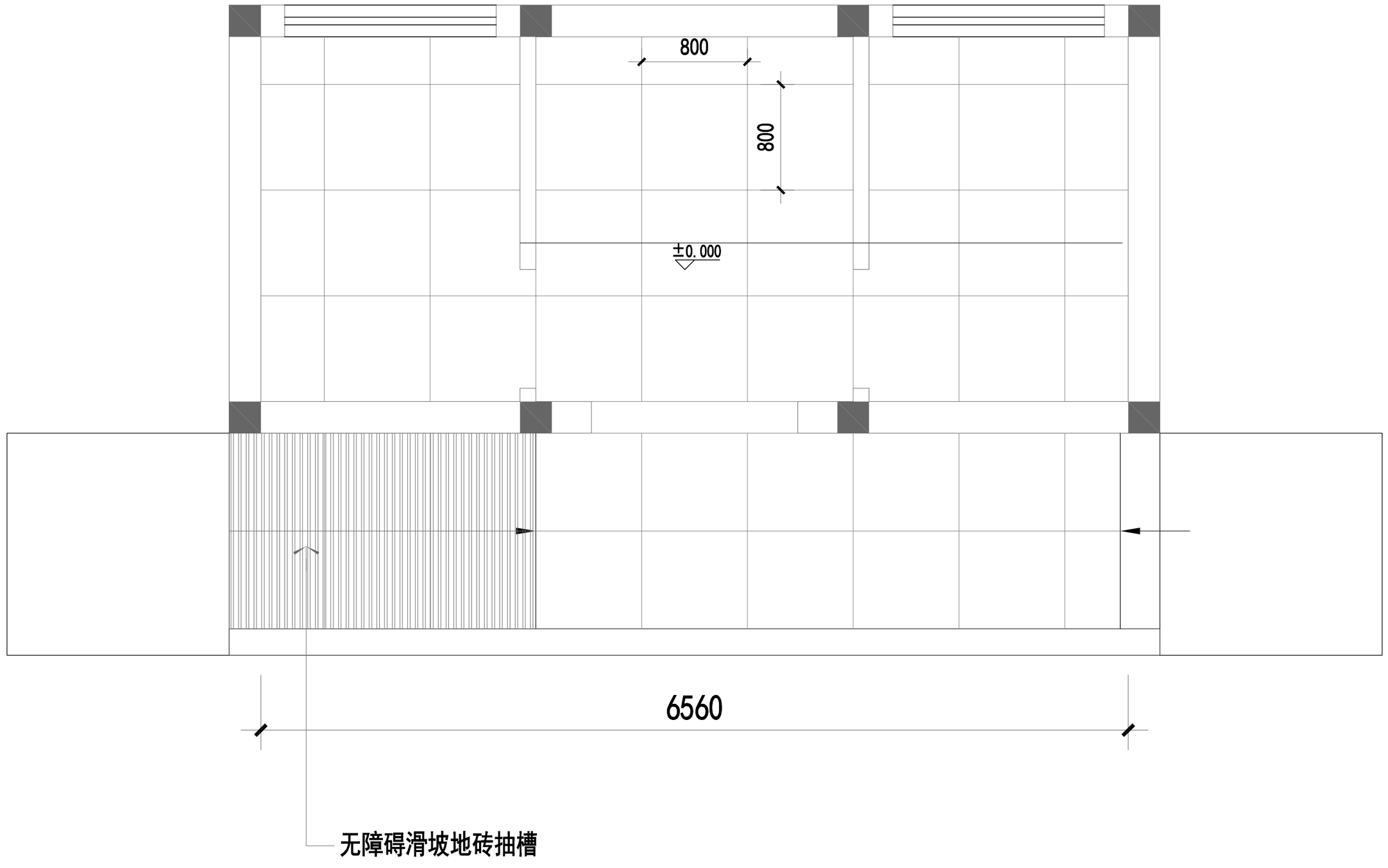


| 图例 | |
|---|---|
| □ | 800*800防滑地砖 |
| | |
| | |
| | |
| | |

盖章栏

中华人民共和国一级注册建筑师
姓 名：葛 曹
注册号：3201240-052
有效期：至2027年05月

江苏省工程勘察设计出图专用章
中城科泽工程设计集团有限责任公司

| 资质证书编号 | | |
|---|---|---|
| | A232012403 | B232012403 |
| | A132012406 | B132012406 |

江苏省住房和城乡建设厅监制(J)
有效期至二〇二五年九月三十日

（未盖出图专用章本图无效）

说明：

中城科泽工程设计集团有限责任公司
Zhongcheng Keze Engineering Design Group Co. , Ltd.
工程设计证书编号：A132012406

本图版权属我公司所有，除非工程对方与我公司签订有协议，否则我公司不允许他人使用本图

合作设计单位
JOINT DESIGNER

签 署 栏

| | | |
|---|---|---|
| 制 图 DRAWN BY | 黄钰 | |
| 设 计 DESIGNED BY | | |
| 校 对 CHECKED BY | 田超 | |
| 专业负责人 DISCIPLINE ENGINEER BY | 葛曹 | |
| 项目负责人 PROJECT DIRECTOR BY | 葛曹 | |
| 审 核 REVIEWED BY | 张伟 | |
| 审 定 APPROVED BY | 乔恒云 | |

会 签 栏

| | | | |
|---|---|---|---|
| 建 筑 ARCHITECTURE | | 电 气 ELECTRIC | |
| 结 构 STRUCTURE | | 暖 通 HVAC | |
| 给 排 水 H.V.SAN | | 智 能 AUTO | |

| | |
|---|---|
| 建设单位 CLIENT | 江苏省泰兴市宣堡镇人民政府 |
| 工程名称 PROJECT | 宣堡镇纪沟村2025年度<br>宜居宜业和美乡村建设项目 |
| 图纸名称 DRAWING TITLE | 地坪图 |

| | | | |
|---|---|---|---|
| 设计编号 PROJECT NO. | 25XHY063 | 图 号 DWG. NO. | P-03 |
| 设计阶段 DESIGN PHASE | 施工图 | 版 次 REV. NO. | A |
| 比 例 SCALE | 1:100 | 日 期 DATE | |

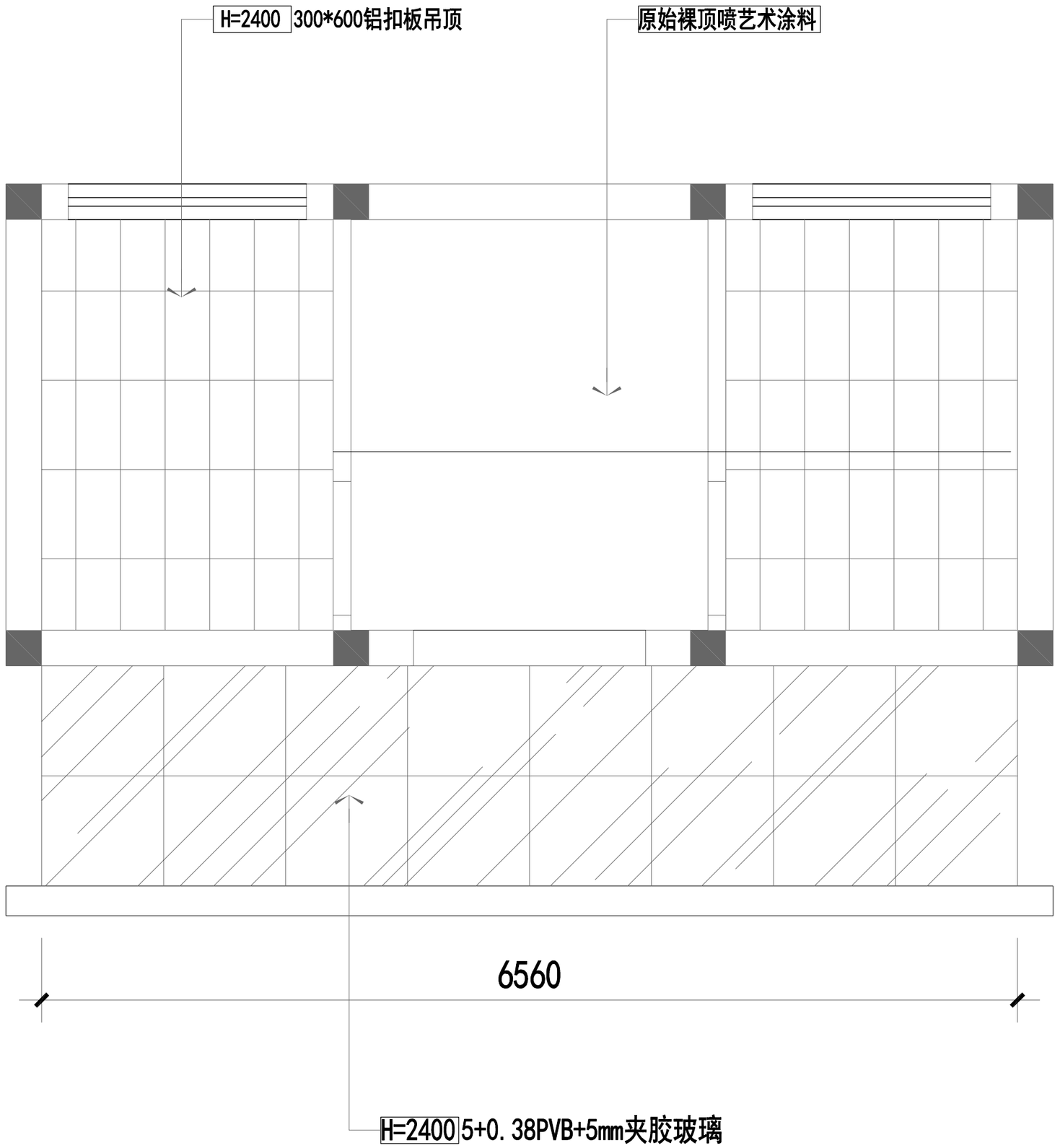


| 图例 | |
|---|---|
| | 铝扣板 (300*600*8) |
| | 夹胶玻璃 (5+0.38PVB+5mm) |
| | |
| | |
| | |

盖章栏

中华人民共和国一级注册建筑师
姓 名：葛 曹
注册号：3201240-052
有效期：至2027年05月

江苏省工程勘察设计出图专用章
中城科泽工程设计集团有限责任公司

| 资质证书编号 | A232012403 | B232012403 |
|---|---|---|
| | A132012406 | B132012406 |

江苏省住房和城乡建设厅监制(J)
有效期至二〇二五年九月三十日

(未盖出图专用章本图无效)

说明：

中城科泽工程设计集团有限责任公司
Zhongcheng Keze Engineering Design Group Co., Ltd.
工程设计证书编号：A132012406

本图版权属我公司所有，除该工程外对本图的任何其他开发复制，须获得我公司书面许可
THE OWNERSHIP OF THIS COPYRIGHT ON THIS DRAWING IS DECLARED BY ZHONG CHENG KEZE ENGINEERING DESIGN CO., LTD WITHOUT CONSENT WHO DO DRAWING REPRODUCE AND USE OR REPRODUCTION OF THE DRAWING

合作设计单位
苏州数字园区

| 签署栏 | | |
|---|---|---|
| 制图 DRAWN BY | 黄钰 | |
| 设计 DESIGNED BY | | |
| 校对 CHECKED BY | 田超 | |
| 专业负责人 DISCIPLINE RESPONSIBLE BY | 葛曹 | |
| 项目负责人 PROJECT DIRECTOR BY | 葛曹 | |
| 审核 VERIFIED BY | 张伟 | |
| 审定 APPROVED BY | 乔恒云 | |

| 会签栏 | | | |
|---|---|---|---|
| 建筑 ARCHITECTURE | | 电气 ELECTRIC | |
| 结构 STRUCTURE | | 暖通 HVAC | |
| 给排水 P.&D. | | 智能 INTELLIGENT | |

| | |
|---|---|
| 建设单位 CLIENT | 江苏省泰兴市宣堡镇人民政府 |
| 工程名称 PROJECT | 宣堡镇纪沟村2025年度<br>宜居宜业和美乡村建设项目 |
| 图纸名称 DRAWING TITLE | 天花图 |

| | | | |
|---|---|---|---|
| 设计编号 PROJECT NO. | 25XHY063 | 图号 DRAWING NO. | P-04 |
| 设计阶段 DESIGN STAGE | 施工图 | 版次 REVISION | A |
| 比例 SCALE | 1:100 | 日期 DATE | |

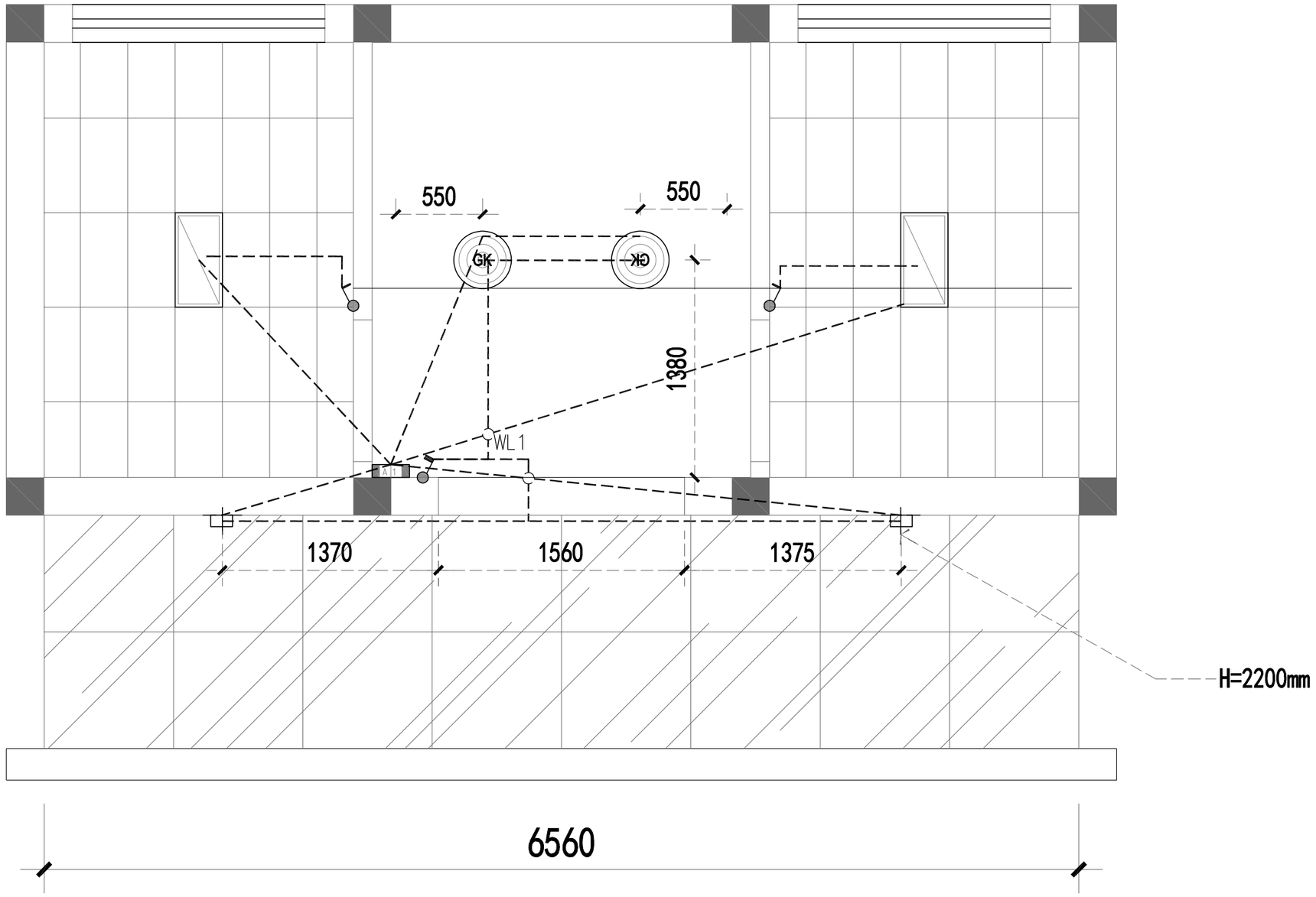


| 图例 | |
|---|---|
| | 300*600平板灯(集成吊顶用) |
| GK | 14寸侘寂风艺术灯 |
| | 单联单控（H=1200） |
| | 双联单控（H=1200） |
| AT | 配电箱　（H=1400） |

盖章栏

中华人民共和国一级注册建筑师
姓　名：葛　曹
注册号：3201240-052
有效期：至2027年05月

江苏省工程勘察设计出图专用章
中城科泽工程设计集团有限责任公司

| 资质证书编号 | A232012403 | B232012403 |
|---|---|---|
| | A132012406 | B132012406 |

江苏省住房和城乡建设厅监制(J)
有效期至二〇二五年九月三十日

（未盖出图专用章本图无效）

说明：

中城科泽工程设计集团有限责任公司
Zhongcheng Keze Engineering Design Group Co. , Ltd.
工程设计证书编号：A132012406

本图版权属我公司所有，除该工程外对本图的任何其他使用或复制，需获得我公司书面许可
THE OWNERSHIP OF THIS COPYRIGHT IN THIS DRAWING IS RESERVED BY ZHONGCHENG KEZE ENGINEERING DESIGN GROUP CO., LTD WRITTEN CONSENT MUST BE OBTAINED BEFORE ANY USE OR REPRODUCTION OF THIS DRAWING

合作设计单位
JOINT DESIGNER

签署栏 SIGNATURE

| | | |
|---|---|---|
| 制图 DRAWN BY | 黄钰 | |
| 设计 DESIGNED BY | | |
| 校对 CHECKED BY | 田超 | |
| 专业负责人 DISCIPLINE CONTROLLER BY | 葛曹 | |
| 项目负责人 PROJECT CONTROLLER BY | 葛曹 | |
| 审核 VERIFIED BY | 张伟 | |
| 审定 APPROVED BY | 乔恒云 | |

会签栏 COUNTERSIGN

| | | | |
|---|---|---|---|
| 建筑 ARCHITECTURE | | 电气 ELECTRIC | |
| 结构 STRUCTURE | | 暖通 HVAC | |
| 给排水 P.&D. | | 智能 ELECT. | |

| | |
|---|---|
| 建设单位 CLIENT | 江苏省泰兴市宣堡镇人民政府 |
| 工程名称 PROJECT | 宣堡镇纪沟村2025年度宜居宜业和美乡村建设项目 |
| 图纸名称 DRAWING TITLE | 灯具图 |

| | | | |
|---|---|---|---|
| 设计编号 JOB NO. | 25XHY063 | 图号 DRAWING NO. | P-05 |
| 设计阶段 PHASE | 施工图 | 版次 REVISION | A |
| 比例 SCALE | 1:100 | 日期 DATE | |

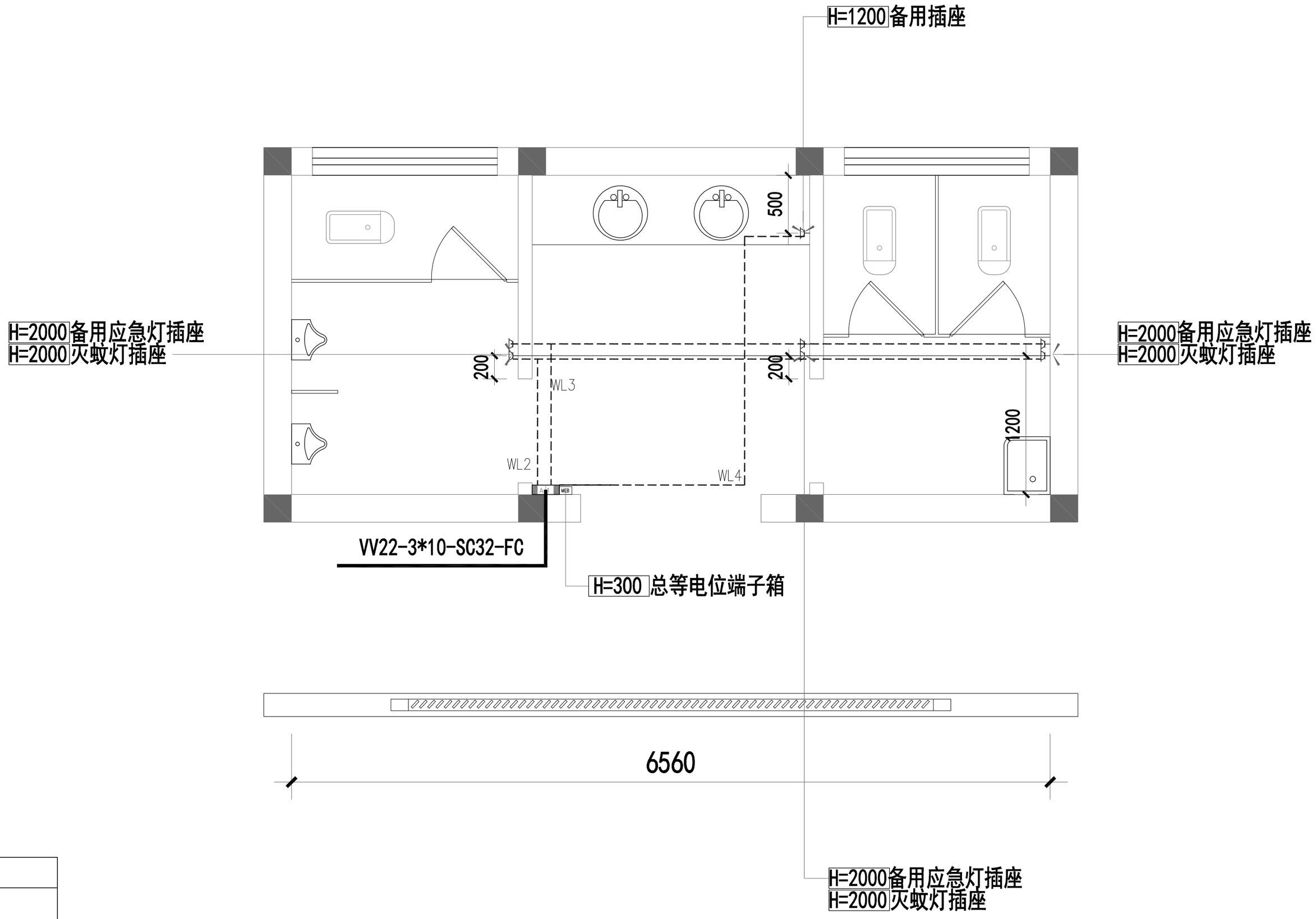


| 图例 | |
|---|---|
| AT | 配电箱 |
| | 五孔插座 |
| | |
| | |
| | |

盖章栏

中华人民共和国一级注册建筑师
姓 名：葛 曹
注册号：3201240-052
有效期：至2027年05月

江苏省工程勘察设计出图专用章
中城科泽工程设计集团有限责任公司

| 资质证书编号 | A232012403 | B232012403 |
|---|---|---|
| | A132012406 | B132012406 |

江苏省住房和城乡建设厅监制(J)
有效期至二〇二五年九月三十日

（未盖出图专用章本图无效）

说明：

中城科泽工程设计集团有限责任公司
Zhongcheng Keze Engineering Design Group Co., Ltd.
工程设计证书编号：A132012406

本图版权属我公司所有，除该工程的对本图的合同用途外复制，借借给他人或出版发行等均不得 THE OWNERSHIP OF THE COPYRIGHT IN THIS DRAWING IS RESERVED BY ZHONG CHENG KEZE ENGINEERING DESIGN GR., LTD NOTHING CONSIST HERE BE DISCLOSED BEFORE ANY USE OR REPRODUCTION OF THE DRAWING

合作设计单位
无锡市天正设计

| 签署栏 | | |
|---|---|---|
| 制图 DRAWN BY | 黄钰 | |
| 设计 DESIGNED BY | | |
| 校对 CHECKED BY | 田超 | |
| 专业负责人 DISCIPLINE REPRESENTATIVE BY | 葛曹 | |
| 项目负责人 PROJECT DIRECTOR BY | 葛曹 | |
| 审核 VERIFIED BY | 张伟 | |
| 审定 APPROVED BY | 乔恒云 | |

| 会签栏 | | | |
|---|---|---|---|
| 建筑 ARCHITECTURE | | 电气 ELECTRIC | |
| 结构 STRUCTURE | | 暖通 HVAC | |
| 给排水 C.S.P. | | 智能 IBMS | |

| | |
|---|---|
| 建设单位 CLIENT | 江苏省泰兴市宣堡镇人民政府 |
| 工程名称 PROJECT | 宣堡镇纪沟村2025年度<br>宜居宜业和美乡村建设项目 |
| 图纸名称 DRAWING TITLE | 插座图 |

| | | | |
|---|---|---|---|
| 设计编号 PROJECT NO. | 25XHY063 | 图号 DRAWING NO. | P-06 |
| 设计阶段 | 施工图 | 版次 REVISION | A |
| 比例 SCALE | 1:100 | 日期 DATE | |

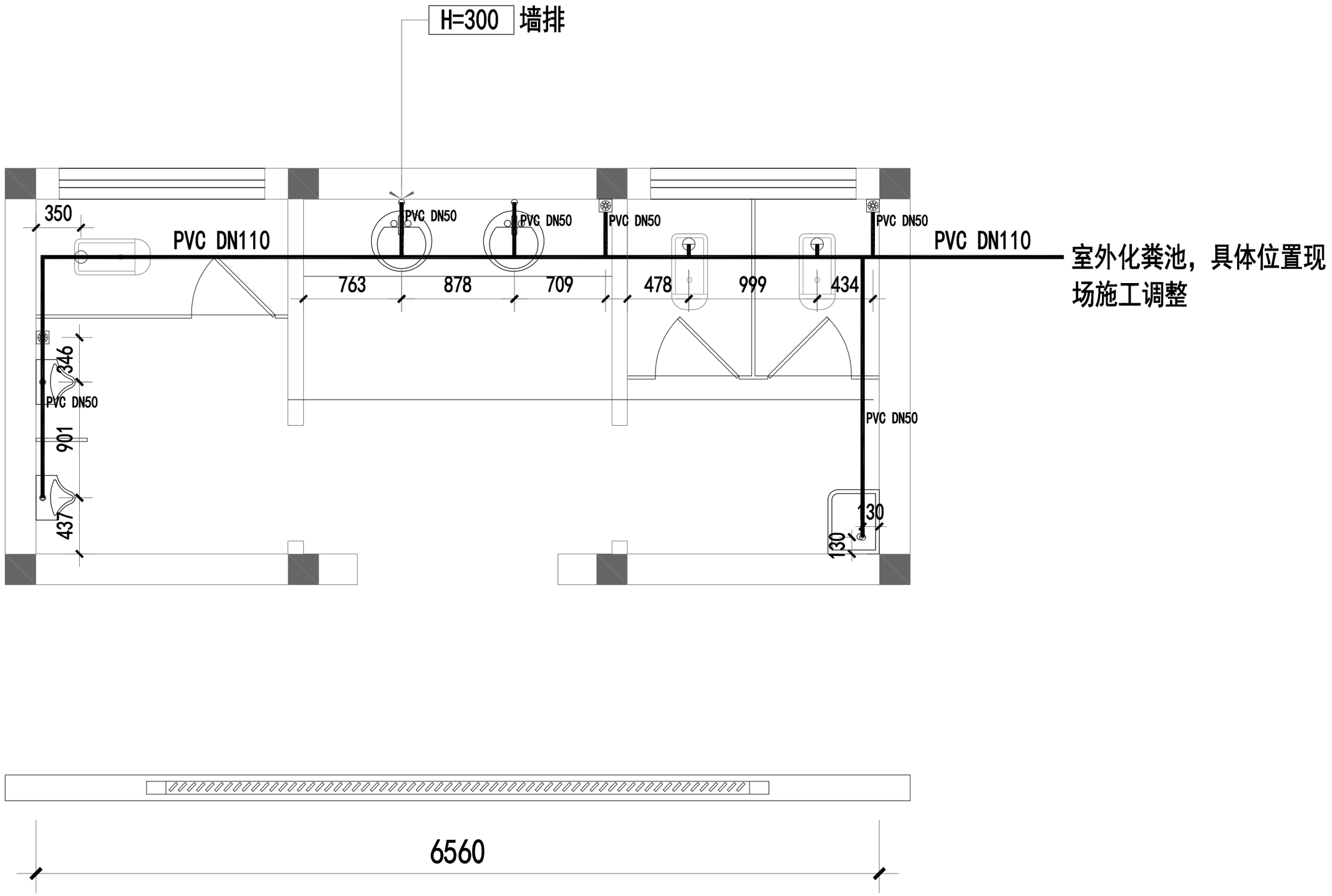


| 图例 | |
|---|---|
| ⊗ | 地漏 |
| ⊖ | 排水点位（PVC DN50） |
| ⊖ | 排水点位（PVC DN110） |
| | |
| | |

（注：洁具排水点位根据现场实际调整）

盖章栏

中华人民共和国一级注册建筑师
姓 名：葛 曹
注册号：3201240-052
有效期：至2027年05月

江苏省工程勘察设计出图专用章
中城科泽工程设计集团有限责任公司

| 资质证书编号 | | |
|---|---|---|
| | A232012403 | B232012403 |
| | A132012406 | B132012406 |

江苏省住房和城乡建设厅监制(J)
有效期至二〇二五年九月三十日

（未盖出图专用章本图无效）

说明：

中城科泽工程设计集团有限责任公司
Zhongcheng Keze Engineering Design Group Co., Ltd.
工程设计证书编号：A132012406

本图版权属我公司所有，除非工程对方合同约定可以用于该项目，用途非该项目的均属侵权

合作设计单位 JOINT DESIGNER

签署栏

| | | |
|---|---|---|
| 制图 DRAWN BY | 黄钰 | |
| 设计 DESIGNED BY | | |
| 校对 CHECKED BY | 田超 | |
| 专业负责人 PROFESSION ENGINEER | 葛曹 | |
| 项目负责人 PROJECT DIRECTOR | 葛曹 | |
| 审核 REVIEWED BY | 张伟 | |
| 审定 APPROVED BY | 乔恒云 | |

会签栏

| | | | |
|---|---|---|---|
| 建筑 ARCHITECTURE | | 电气 ELECTRIC | |
| 结构 STRUCTURE | | 暖通 HVAC | |
| 给排水 P.&DRAIN | | 智能 BUILD | |

| | |
|---|---|
| 建设单位 CLIENT | 江苏省泰兴市宣堡镇人民政府 |
| 工程名称 PROJECT | 宣堡镇纪沟村2025年度宜居宜业和美乡村建设项目 |
| 图纸名称 DRAWING TITLE | 排水图 |

| | | | |
|---|---|---|---|
| 设计编号 DESIGN NO. | 25XHY063 | 图号 DRAWING NO. | P-07 |
| 设计阶段 DESIGN PHASE | 施工图 | 版次 REVISION | A |
| 比例 SCALE | 1:100 | 日期 DATE | |

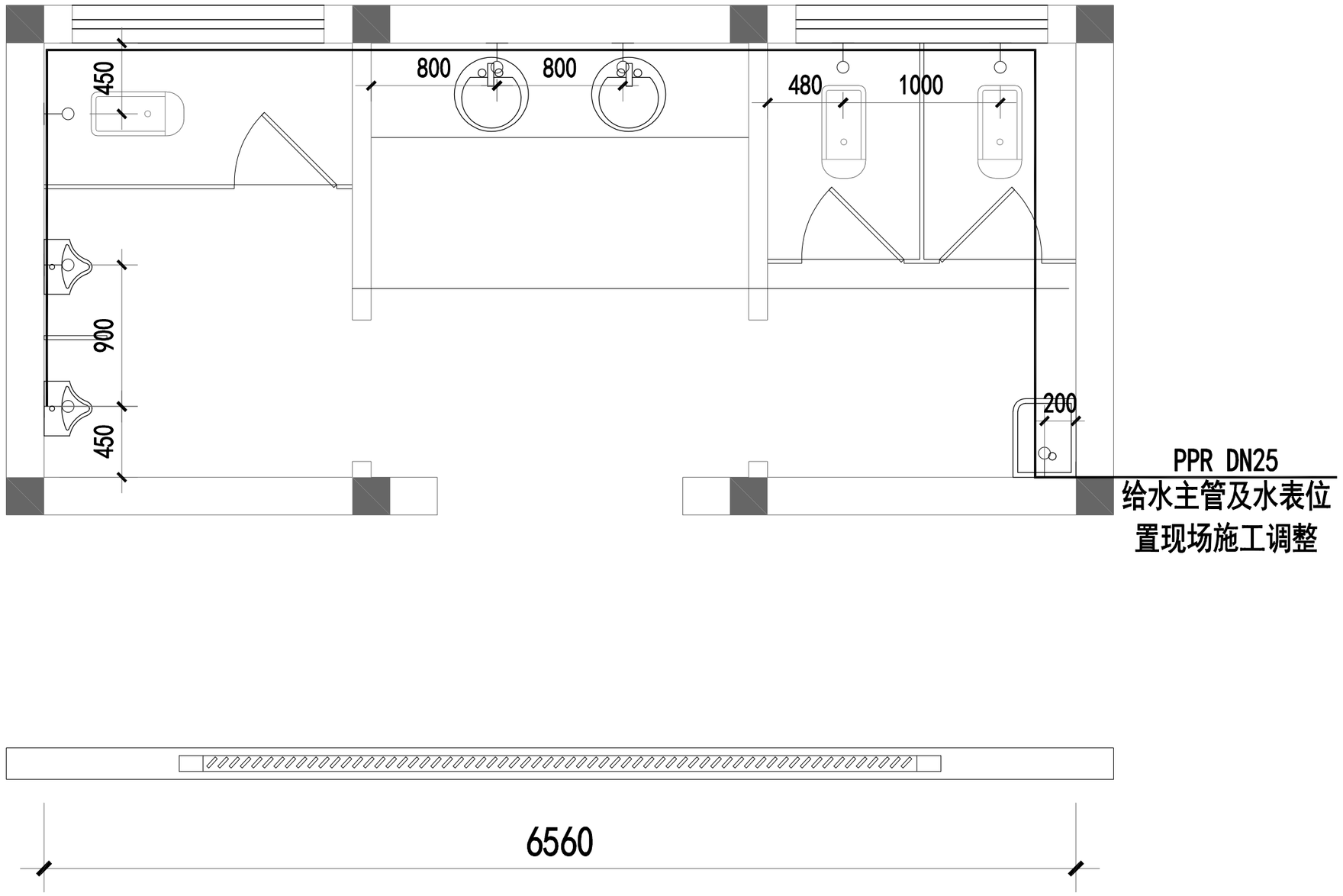


| 图例 | |
|---|---|
| | 上水点位(PPR DN25) |
| | |
| | |
| | |
| | |

（注：洁具给水点位根据现场实际调整）

盖章栏

中华人民共和国一级注册建筑师
姓 名：葛 曹
注册号：3201240-052
有效期：至2027年05月

江苏省工程勘察设计出图专用章
中城科泽工程设计集团有限责任公司

| 资质证书编号 | A232012403 | B232012403 |
|---|---|---|
| | A132012406 | B132012406 |

江苏省住房和城乡建设厅监制(J)
有效期至二〇二五年九月三十日

（未盖出图专用章本图无效）

说明：

中城科泽工程设计集团有限责任公司
Zhongcheng Keze Engineering Design Group Co. , Ltd.
工程设计证书编号：A132012406

本图版权属我公司所有，除非工程对方与我公司有书面协议，否则我公司不对其他单位负责。
THE OWNERSHIP OF THE COPYRIGHT IN THIS DRAWING IS RETAINED BY ZHONG CHENG KEZE ENGINEERING DESIGN CO., LTD UNLESS OTHERWISE AGREED WITH US. NO REPRODUCTION OF THE DRAWING

合作设计单位
JOINT DESIGNER

签署栏

| | | |
|---|---|---|
| 制图 DRAWN BY | 黄钰 | |
| 设计 DESIGNED BY | | |
| 校对 CHECKED BY | 田超 | |
| 专业负责人 DISCIPLINE RESPONSIBLE BY | 葛曹 | |
| 项目负责人 PROJECT DIRECTOR BY | 葛曹 | |
| 审核 REVIEWED BY | 张伟 | |
| 审定 APPROVED BY | 乔恒云 | |

会签栏

| | | | |
|---|---|---|---|
| 建筑 ARCHITECTURE | | 电气 ELECTRIC | |
| 结构 STRUCTURE | | 暖通 HVAC | |
| 给排水 H.V.SAN | | 智能 AUTO | |

| | |
|---|---|
| 建设单位 CLIENT | 江苏省泰兴市宣堡镇人民政府 |
| 工程名称 PROJECT | 宣堡镇纪沟村2025年度宜居宜业和美乡村建设项目 |
| 图纸名称 DRAWING TITLE | 给水图 |

| | | | |
|---|---|---|---|
| 设计编号 DESIGN NO. | 25XHY063 | 图号 DRAWING NO. | P-08 |
| 设计阶段 DESIGN STAGE | 施工图 | 版次 REVISION | A |
| 比例 SCALE | 1:100 | 日期 DATE | |

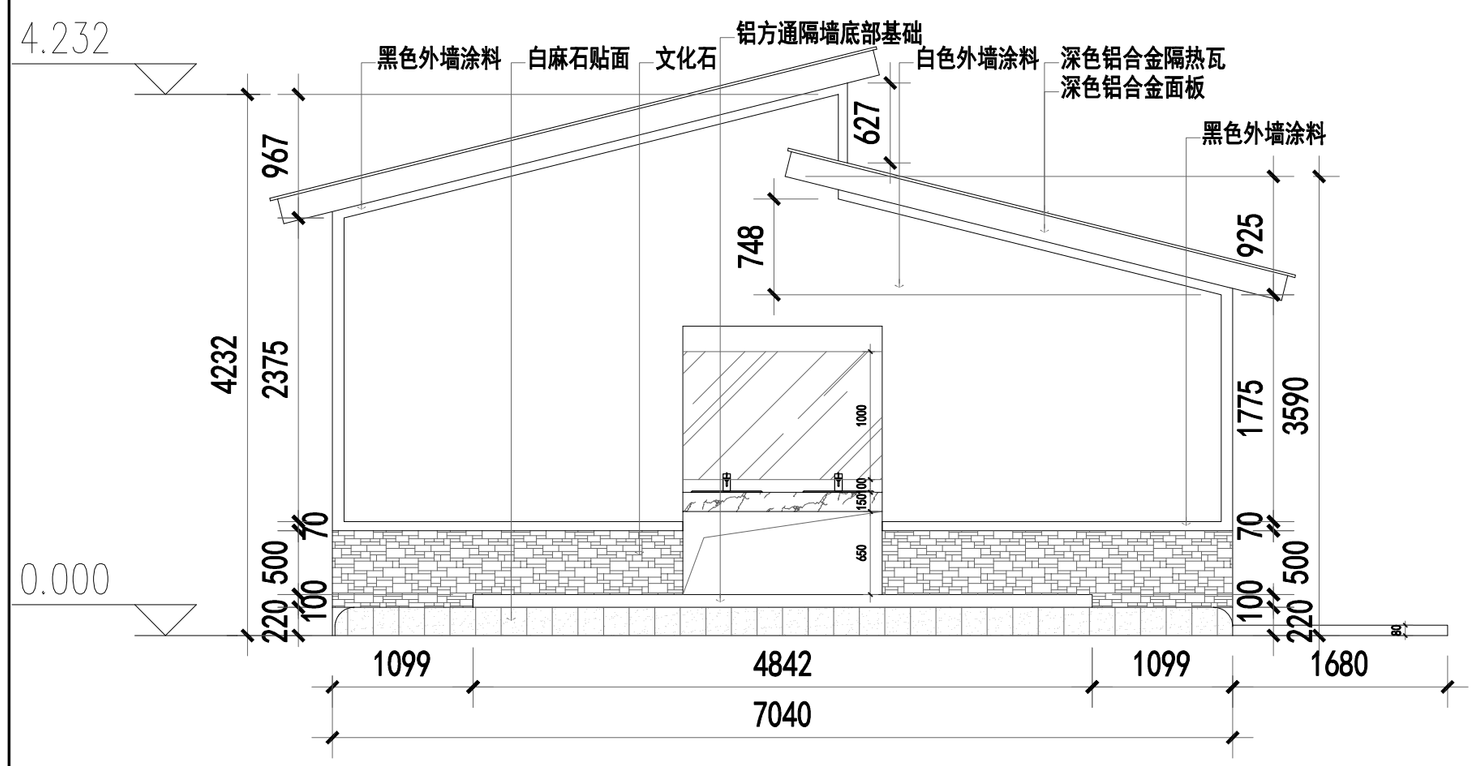


# 正面

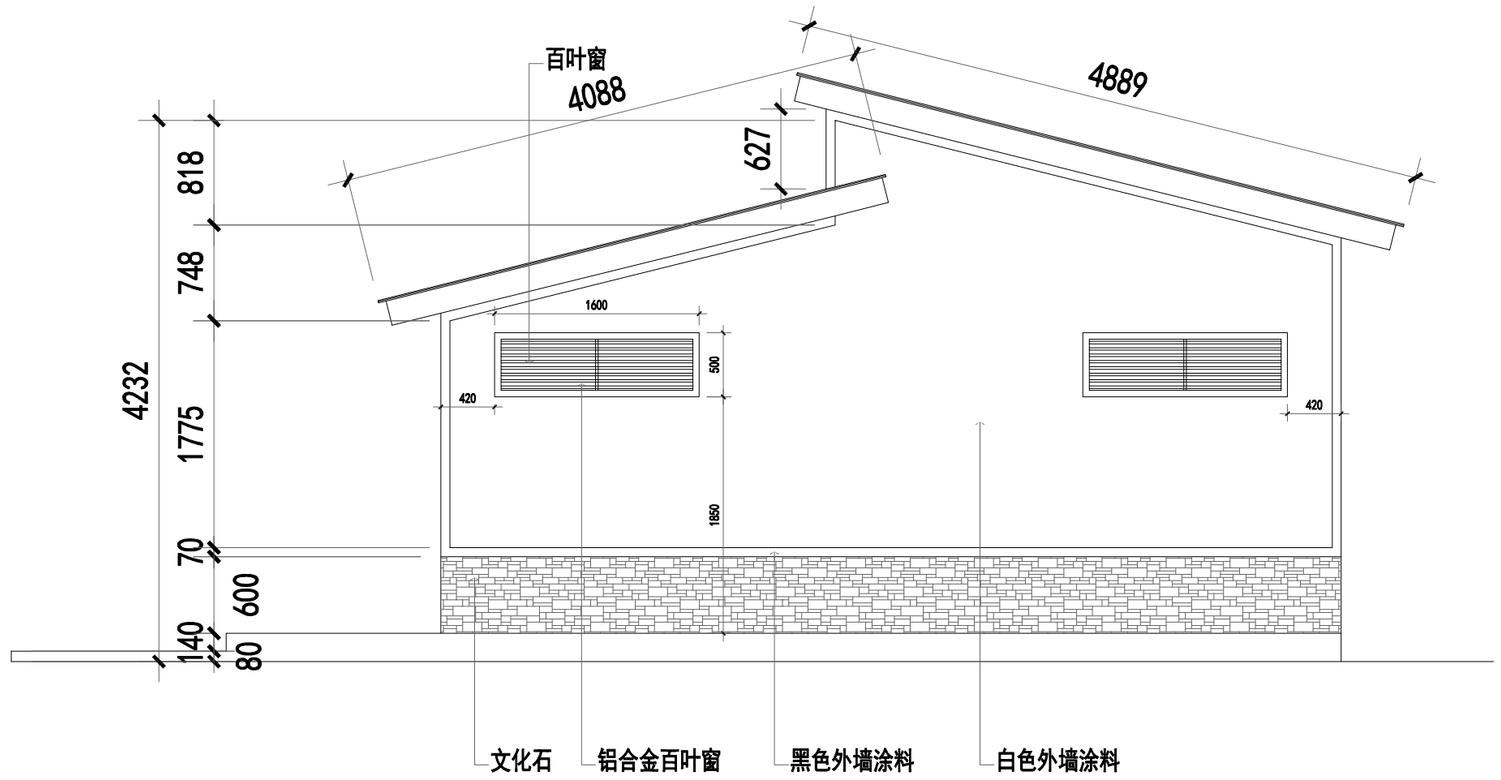


# 背面

# 屋面

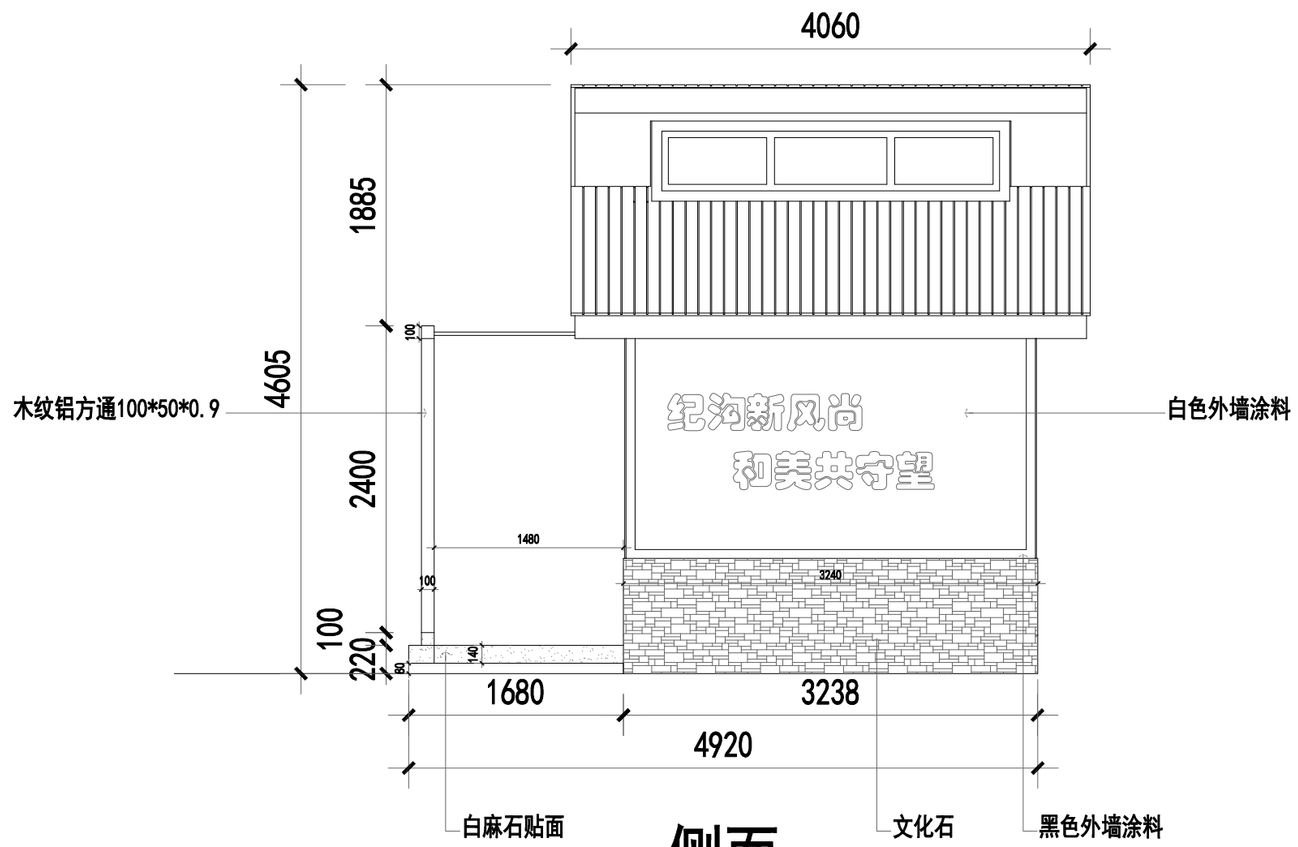


# 侧面

盖章栏

中华人民共和国一级注册建筑师
姓 名：葛 曹
注册号：3201240-052
有效期：至2027年05月

江苏省工程勘察设计出图专用章
中城科泽工程设计集团有限责任公司

| 资质证书编号 | A232012403 | B232012403 |
|---|---|---|
| | A132012406 | B132012406 |

江苏省住房和城乡建设厅监制(J)
有效期至二〇二五年九月三十日

（未盖出图专用章本图无效）

说明：

中城科泽工程设计集团有限责任公司
Zhongcheng Keze Engineering Design Group Co. , Ltd.
工程设计证书编号：A132012406

本图版权属我公司所有，除非工程所有方委托我公司实施外，未经我公司书面允许不得外借或用于其他工程

合作设计单位

签署栏

| | | |
|---|---|---|
| 制图 DRAWN BY | 黄钰 | |
| 设计 DESIGNED BY | | |
| 校对 CHECKED BY | 田超 | |
| 专业负责人 DIRECTOR OF PROFESSION | 葛曹 | |
| 项目负责人 PROJECT DIRECTOR BY | 葛曹 | |
| 审核 REVIEWED BY | 张伟 | |
| 审定 APPROVED BY | 乔恒云 | |

会签栏

| | | | |
|---|---|---|---|
| 建筑 ARCHITECTURE | | 电气 ELECTRIC | |
| 结构 STRUCTURE | | 暖通 HVAC | |
| 给排水 W. S&DR | | 智能 AUTO | |

| | |
|---|---|
| 建设单位 CLIENT | 江苏省泰兴市宣堡镇人民政府 |
| 工程名称 PROJECT | 宣堡镇纪沟村2025年度宜居宜业和美乡村建设项目 |
| 图纸名称 DRAWING TITLE | 立面图&屋面图 |

| | | | |
|---|---|---|---|
| 设计编号 | 25XHY063 | 图号 DRAWING NO. | P-09 |
| 设计阶段 STAGE | 施工图 | 版次 REV. NO. | A |
| 比例 SCALE | 1:100 | 日期 DATE | |

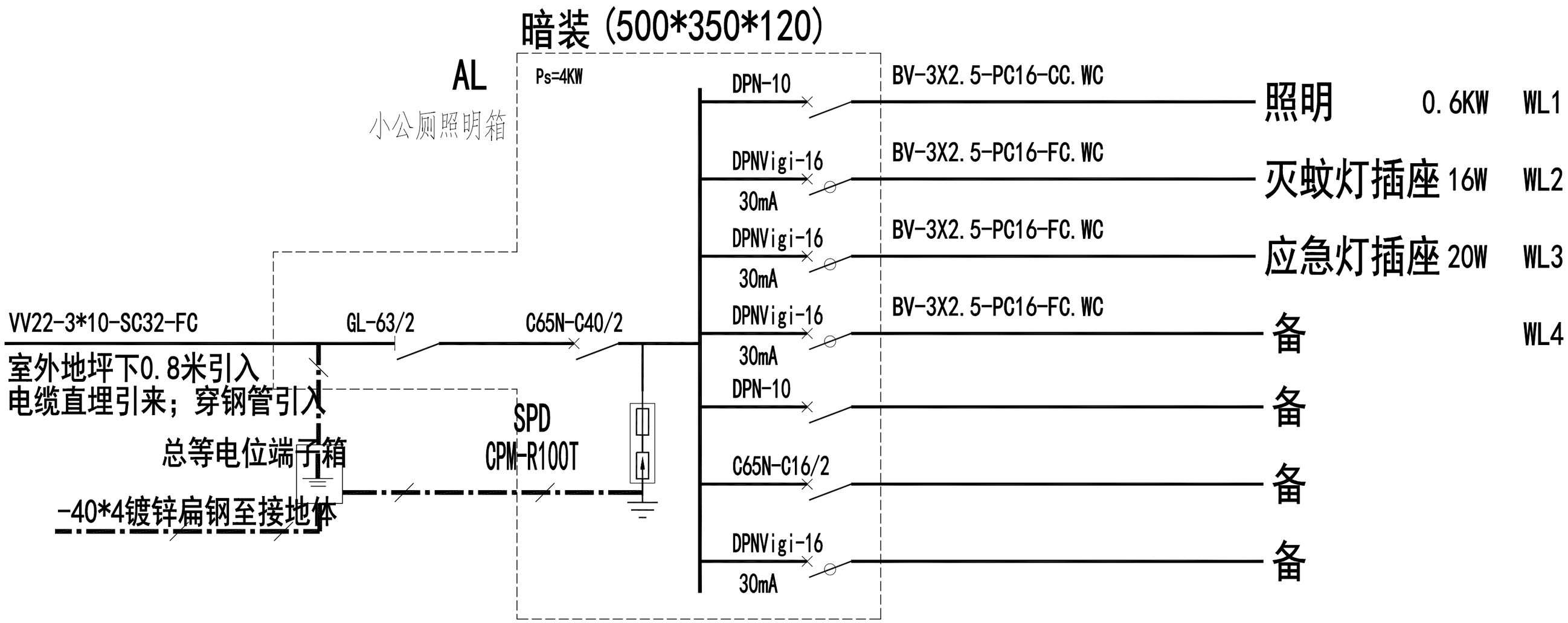


盖章栏

中华人民共和国一级注册建筑师
姓 名：葛 曹
注册号：3201240-052
有效期：至2027年05月

江苏省工程勘察设计出图专用章
中城科泽工程设计集团有限责任公司

| 资质证书编号 | A232012403 | B232012403 |
|---|---|---|
| | A132012406 | B132012406 |

江苏省住房和城乡建设厅监制(J)
有效期至二〇二五年九月三十日

（未盖出图专用章本图无效）

说明：

中城科泽工程设计集团有限责任公司
Zhongcheng Keze Engineering Design Group Co. , Ltd.
工程设计证书编号：A132012406

合作设计单位

签署栏

| | | |
|---|---|---|
| 制图 DRAWN BY | 黄钰 | |
| 设计 DESIGNED BY | | |
| 校对 CHECKED BY | 田超 | |
| 专业负责人 DISCIPLINE DEPARTMENT BY | 葛曹 | |
| 项目负责人 PROJECT DIRECTOR BY | 葛曹 | |
| 审核 VERIFIED BY | 张伟 | |
| 审定 APPROVED BY | 乔恒云 | |

会签栏

| | | | |
|---|---|---|---|
| 建筑 ARCHITECTURE | | 电气 ELECTRIC | |
| 结构 STRUCTURE | | 暖通 HVAC | |
| 给排水 P.&D. | | 智能 INTELL. | |

| | |
|---|---|
| 建设单位 CLI.ENT | 江苏省泰兴市宣堡镇人民政府 |
| 工程名称 PROJECT | 宣堡镇纪沟村2025年度<br>宜居宜业和美乡村建设项目 |
| 图纸名称 DRAWING TITLE | 配电系统图 |

| | | | |
|---|---|---|---|
| 设计编号 | 25XHY063 | 图号 | P-10 |
| 设计阶段 | 施工图 | 版次 | A |
| 比例 | 1:100 | 日期 | |

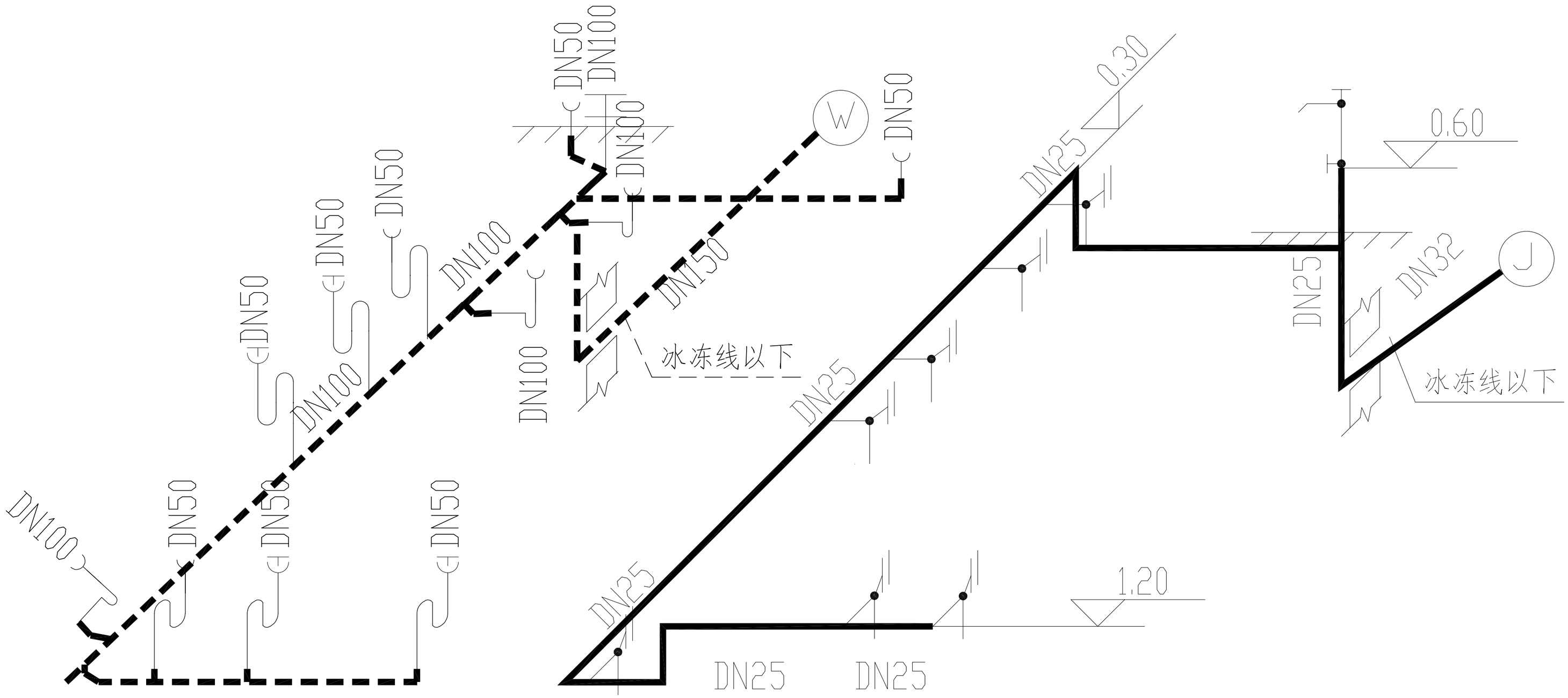


盖章栏

中华人民共和国一级注册建筑师
姓 名：葛 曹
注册号：3201240-052
有效期：至2027年05月

江苏省工程勘察设计出图专用章
中城科泽工程设计集团有限责任公司

| 资质证书编号 | A232012403 | B232012403 |
|---|---|---|
| | A132012406 | B132012406 |

江苏省住房和城乡建设厅监制(J)
有效期至二〇二五年九月三十日

（未盖出图专用章本图无效）

说明：

中城科泽工程设计集团有限责任公司
Zhongcheng Keze Engineering Design Group Co. , Ltd.
工程设计证书编号：A132012406

本图版权属我公司所有，除该工程外对本图的任何用途和复制，需获得我公司书面许可
THE OWNERSHIP OF THIS COPYRIGHT ON THIS DRAWING IS DISCLOSED BY ZHONGCHENG KEZE DESIGN GROUP CO., LTD WRITTEN COMMENT AND BE OBTAINED BEFORE ANY USE OR REPRODUCTION OF THIS DRAWING

合作设计单位
JOINT DESIGNER

签署栏 SIGNATURE

| | | |
|---|---|---|
| 制图 DRAWN BY | 黄钰 | |
| 设计 DESIGNED BY | | |
| 校对 CHECKED BY | 田超 | |
| 专业负责人 DISCIPLINE DEPARTMENT BY | 葛曹 | |
| 项目负责人 PROJECT DIRECTOR BY | 葛曹 | |
| 审核 VERIFIED BY | 张伟 | |
| 审定 APPROVED BY | 乔恒云 | |

会签栏 CONSULTATION

| | | | |
|---|---|---|---|
| 建筑 ARCHITECTURE | | 电气 ELECTRIC | |
| 结构 STRUCTURE | | 暖通 HVAC | |
| 给排水 P.&D. | | 智能 ELECTRIC | |

| | |
|---|---|
| 建设单位 CLIENT | 江苏省泰兴市宣堡镇人民政府 |
| 工程名称 PROJECT | 宣堡镇纪沟村2025年度<br>宜居宜业和美乡村建设项目 |
| 图纸名称 DRAWING TITLE | 给排水系统图 |

| | | | |
|---|---|---|---|
| 设计编号 STA.NO. | 25XHY063 | 图号 DRAWING NO. | P-11 |
| 设计阶段 STA.PHASE | 施工图 | 版次 REVISION | A |
| 比例 SCALE | 1:100 | 日期 DATE | |

# 结构设计总说明

## 一、工程概况

本工程为单层钢结构,梁为H型截面、柱为箱型截面.屋面采用双层压型钢板复合保温隔热屋面,屋面其它要求详建施图。

本设计为钢结构设计施工图，钢结构制作详图应由具有钢结构专项设计资质的加工制作单位完成。

本工程建设地点位于安康市。

本工程设计软件：中国建筑科学研究院PKPM2010新规范设计软件（V4.3）版本STS。

## 二、设计遵循的主要规范.规程及规定:

2.1 图面上所有尺寸，除另有注明外，标高以米为单位，尺寸以毫米为单位。

2.2 设计依据:本设计系根据甲方提供的荷载及技术条件图进行设计.

《工程结构可靠性设计统一标准》 GB 50153-2008
《建筑工程抗震设防分类标准》GB 50223-2008
《建筑结构荷载规范》 GB 50009-2012
《混凝土结构设计规范》 GB 50010-2010(2015年版)
《建筑抗震设计规范》 GB50011-2010(2016年版)
**《钢结构设计标准》 GB50017-2017**
《建筑地基基础设计规范》 GB50007-2011
《高层民用建筑钢结构技术规程》 JGJ99-2015
《冷弯薄壁型钢结构技术规范》 GB50018-2002
**《钢结构焊接规范》 GB50661-2011**
《建筑地基处理技术规范》 JGJ 79-2012
**《钢结构高强度螺栓连接技术规程》 JGJ82-2011**
《砌体结构设计规范》 GB50003-2011
《钢结构用高强度大六角头螺栓、大六角头螺母、垫圈技术条件》 GB/T 1231-2006
**《碳素结构钢》 GB700-2006**
**《钢结构用高强度大六角头螺栓》 GB/T 1228-2006**
**《钢结构用高强度大六角头螺母》 GB/T 1229-2006**
**《钢结构用高强度垫圈》 GB/T 1230-2006**
**《熔化焊用钢丝》 GB/T14957-94**
**《钢结构防火涂料应用技术规范》 CECS 24:90**
**《钢结构工程施工质量验收规范》 GB50205-2001**
**《低合金高强度结构钢》 GB/T1591-94**
**《优质碳素结构钢》 GB/T699-1999**
**《低合金钢焊条》 GB/T5118-1995**
**《碳钢焊条》 GB/T5117-1995**
**《气体保护焊用钢丝》 GB/T14958-94**
**《钢结构防火涂料》 GB14907-2002**
**《补偿收缩混凝土应用技术规程》 JGJ/T178-2009**
《门式刚架轻型房屋钢结构技术规范》(GB 51022-2015)

## 三、主要设计条件:

3.1 按重要性分类,本工程安全等级为 二 级.

3.2 本工程主体结构设计使用年限为 50 年.

3.3 地面粗糙度为B类.鳎条、墙梁、及围护结构体型系数按《门式刚架轻型房屋钢结构技术规范》(GB 51022-2015)计算.

3.5 荷载:

3.5.1 屋面恒荷载（含鳎条、喷淋自重，不包含钢架、钢梁自重）：0.50KN/m2;维护墙体恒荷载：0.20KN/m2

3.5.2 活荷载:1) 基本风压 0.35KN/m2 ;

3) 屋面: 为0.50KN/m2.

（未经设计单位同意，施工、使用过程中荷载标准值不得超过上述荷载限值）

## 四、结构材料

4.1 结构钢材,H钢表示方法说明（高X宽X腹板厚X翼缘厚）:

(1)本工程刚架梁、柱及节点板钢材均采用Q345B,围护结构及未注明者采用Q235B。钢材应有出厂合格证书，并有钢结构制造厂商对每批钢材按规定进行自检合格的资料。钢材的表面缺陷（锈蚀、麻点、划痕等）不得超过现行国家标准。

（2）钢筋以□表示HPB300级钢筋；□表示HRB335级钢筋；□表示HRB400级钢筋。

（3）材料要求：按<<低合金高强度结构钢>>(GB/T1591-94),<<碳素结构钢>>(GB700-2006),钢材须保证抗拉强度、伸长率、屈服点、冷弯和和常温冲击韧性试验(V型缺口)五项要求;

（4）钢材的屈服强度实测值与抗拉强度实测值的比值不应大于0.85。钢材应具有明显的屈服台阶，且伸长率应不应小于20%。钢材应有良好的可焊性和合格的冲击韧性。

4.2 焊材：Q235B钢采用E43XX型焊条，Q345B钢采用E50XX型焊条，自动及半自动焊采用H08A、H08E焊丝配合高锰型焊剂，质量要求符合《建筑钢结构焊接技术规程》（JGJ81-2002）标准。

4.3 焊缝：构件主材的工厂拼接焊缝、端板与梁的连接焊缝应符合二级焊缝质量标准，其余均按三级焊缝。

4.4 高强度螺栓应符合现行国家标准《钢结构用高强度大六角头螺栓》GB/T 1228、《钢结构用高强度大六角头螺母》GB/T 1229、《钢结构用高强度垫圈》GB/T 1230、《六角头螺栓、垫圈技术条件》GB/T 1231。

4.6 柱脚锚栓采用Q235B级钢制作。

4.7 屋面及墙面压型钢板:

（1）本工程屋面和墙面部分均采用2层彩色钢板，外层钢板厚度t>0.5mm，内层钢板厚度t>0.4mm。具体型号由甲方和厂家根据建筑施工图确定，相应的配件由厂家确定。

（2）钢板镀层：冷轧钢板经连续热浸镀铝锌处理，其镀铝锌量为200g/m²。

4.8 本工程?条采用热浸镀铝锌防腐，镀层标准为A级：镀锌量为275g/m²。

## 五、钢结构制作与加工:

5.1 焊接

5.1.1 焊接时应选择合理的焊接工艺及焊接顺序，以减小钢结构中产生的焊接应力和焊接变形.

5.1.2 组合H型钢的腹板与翼缘的焊接应采用自动埋弧焊机焊,且四道连接焊缝均应双面满焊,不得单面焊接.

5.1.3 组合H型钢因焊接产生的变形应以机械或火焰矫正调直,具体做法应符合GB50205-2001的相关规定.

5.1.4 构件角焊缝厚度范围详图1.

5.1.5 焊缝质量等级：端板与柱、梁翼缘和腹板的连接焊缝为全熔透坡口焊，质量等级为二级，其他为三级。所有非施工图所示构件拼接用对接焊缝质量应达到二级.

5.1.6 图中未注明的焊缝高度均为 6 mm。

5.1.7 除注明者外，所有角焊缝均为沿长度方向满焊。

5.2 本设计全部螺栓孔均为钻孔，当普通螺栓直径大于等于20时，其孔径比螺栓公称直径大1.5mm.

当普通螺栓直径小于20时，其孔径比螺栓公称直径大1mm.

当高强螺栓直径大于等于20时，其孔径比螺栓公称直径大 2mm（地脚锚栓除外）。

当高强螺栓直径小于等于20时，其孔径比螺栓公称直径大1.5mm

## 六、钢结构的运输、检验、堆放:

6.1 在运输及操作过程中应采取措施防止构件变形和损坏，

6.2 结构安装前应对构件进行全面检查：如构件的数量、长度、垂直度，安装接头处螺栓孔之间的尺寸是否符合设计要求等。并对制作遗留的缺陷及运输中产生的变形和损坏进行校正修复。

6.3 构件堆放场地应事先平整夯实,并做好四周排水.

6.4 构件堆放时,应先放置枕木垫平,不宜直接将构件放置于地面上

6.5 ?条卸货后,如因其他原因未及时安装,应用防水雨布覆盖,以防止?条出现"白化"现象.

## 七、钢结构涂装

7.1 结构涂装前应进行表面处理，本设计规定表面处理方法为喷丸，其质量标准应符合现行国家标准GB《涂装前钢材表面锈蚀等级、除锈等级》（8923）中规定的Sa2½级。不得采用手工除锈。

7.2 钢构件经除锈处理后应立即喷涂车间保养底漆，而后再涂两道红丹底漆，制作完成后，再涂二道（面漆），其中最后一道面漆应在安装完成后工地涂制。漆膜总厚度不小于 125 um.高强螺栓连接摩擦面及其接头处周边50mm范围内，要求在工厂进行表面处理，安装完毕后再进行涂装。

## 八、钢结构防火

8.1. 钢结构防火等级按照建筑要求确定，若建筑没有要求则按照下列要求处理:

8.1.1 本工程防火等级为二级，防火类别为丙类。要求钢结构耐火极限为：钢柱2.5小时，钢梁1.5小时。

8.1.2 钢结构耐火做法采用外涂防火涂料。

8.1.3 所选用的钢结构防火涂料应满足 CECS24 的要求且应与防锈蚀油漆（涂料）进行相容性试验，试验合格后方可使用。

## 九、钢结构安装:

9.1 柱脚及基础锚栓:

9.1.1应在混凝土短柱上用墨线及经纬仪将各柱中心线弹出,用水准仪将标高引测到锚栓上

9.1.2 基础底板，锚栓尺寸经复验符合GB50205要求且基础?强度等级达到设计强度等级的 95 %后放可进行钢柱安装。

9.1.3 钢柱脚地脚螺栓采用螺母可调平方案，钢柱脚应设置钢抗剪件.待刚架,支撑等配件安装就位,结构形成空间单元且经检测、校核几何尺寸确认无误后，应对柱底板和基础(或混凝土短柱)顶面间的空隙采用C40微膨胀自流性细石?或专用灌浆料填实，可采用压力灌浆,应确保密实。

9.2 结构安装:

9.2.1 钢结构安装前应对构件进行全面检查，如构件数量、长度、垂直度、安装接头处螺栓孔之间的尺寸是否符合设计要求；

9.2.2 构件吊装时，应采取适当措施，防止产生过大的弯扭变形；

9.2.3 结构吊装就位后，应及时采取临时支撑措施，保证结构的稳定性，跨度大于6m的钢梁，跨中必须设临时支撑；

9.2.4 所有上部结构的吊装，必须在下部结构就位，校正，并系牢后方可进行；

9.2.5 钢柱吊装: 钢柱吊至基础短柱顶面后,采用经纬仪进行校正.

9.2.6 刚架屋面斜梁组装: 斜梁跨度较大,在地面组装时应尽量采用立拼,以防斜梁侧向变形。

9.2.7 钢柱与屋面斜梁的接头,应在空中对接,预先将加工好的铝合金挂梯放于梁上以便空中穿孔.

9.2.8 ?条的安装应待刚架主结构调整定位后进行，?条安装后应用拉杆调整平直度。

9.2.9 结构吊(安)装时，应采取有效措施，确保结构的稳定，并防止产生过大变形。

9.2.10 结构安装完成后，应详细检查运输，安装过程中涂层的擦伤，并补刷油漆，对所有的连接螺栓应逐一检查，以防漏拧或松动。

9.2.11 不得利用已安装就位的构件起吊其他重物，不得在构件上加焊非设计要求的其他物件。

9.3 高强螺栓施工

9.3.1 钢构件加工时，在钢构件高强螺栓结合部位表面除锈、喷砂后立即贴上胶带密封，待钢构件吊装拼接时用铲刀将胶带铲除干净。

9.3.2 对于在现场发现的因加工误差而无法进行施工的构件螺栓孔,不得采用锤击螺栓强行穿入或用气割扩孔,应与本院及相关部门协商处理;

9.3.3 高强螺栓拧断顺序应由中间向两端逐步交错将Z字型拧断,拧断完成后,应检查尾长是否符合要求.

9.4 室内需要在钢结构上安装固定或吊挂的管道和灯具等时，只能与钢柱或钢梁连接；安装时应采用专用连接卡具，禁止与主体钢构件直接焊接。

## 十、钢结构维护

钢结构使用过程中，应根据材料特性（如涂装材料使用年限，结构使用环境条件等），定期对结构进行必要维护（如对钢结构重新进行涂装，更换损坏构件等），以确保使用过程中的结构安全。

**角焊缝的最小焊角尺寸hf**

| 较厚焊件的厚度(mm) | 手工焊接(hf)(mm) | 埋弧焊接(hf)(mm) |
|---|---|---|
| ≤4 | 4 | 3 |
| 5~7 | 4 | 3 |
| 8~11 | 5 | 4 |
| 12~16 | 6 | 5 |
| 17~21 | 7 | 6 |
| 22~26 | 8 | 7 |
| 27~36 | 9 | 8 |

**角焊缝的最大焊角尺寸hf**

| 较薄焊件的厚度(mm) | 最大焊角尺寸hf(mm) |
|---|---|
| 4 | 5 |
| 5 | 6 |
| 6 | 7 |
| 8 | 10 |
| 10 | 12 |
| 12 | 14 |
| 14 | 17 |

图1

角焊缝厚度

## 十二、其他:

12.1 本设计未考虑雨季施工,雨季施工时应采取相应的施工技术措施.

12.2 图中注明处与本说明矛盾者，以设计图为准。

12.3 未尽事宜应按照现行施工及验收规范、规程的有关规定进行施工.

12.4 本图钢结构设计施工图，钢结构制作详图须经设计单位确认后方可施工.

12.5 在使用期间，对建筑物和管道应经常进行维护和检修，并确保所有防水措施发挥作用，防止建筑物和管道的地基浸水湿陷。

12.6 本图需施工图审查通过后方可用于施工.

12.7 未经技术鉴定或设计许可，不得改变结构的用途和使用环境.

盖章栏:

中华人民共和国一级注册建筑师
姓 名: 葛 曹
注册号: 3201240-052
有效期: 至2027年05月

江苏省工程勘察设计出图专用章
中城科泽工程设计集团有限责任公司

| 资质证书编号 | | |
|---|---|---|
| | A232012403 | B232012403 |
| | A132012406 | B132012406 |

江苏省住房和城乡建设厅监制(J)
有效期至二〇二五年九月三十日

(未盖出图专用章本图无效)

说明:

中城科泽工程设计集团有限责任公司
Zhongcheng Keze Engineering Design Group Co., Ltd.
工程设计证书编号：A132012406

合作设计单位

| 签署栏 | | |
|---|---|---|
| 制图 | 黄钰 | |
| 设计 | | |
| 校对 | 田超 | |
| 专业负责人 | 葛曹 | |
| 项目负责人 | 葛曹 | |
| 审核 | 张伟 | |
| 审定 | 乔恒云 | |

| 会签栏 | | | |
|---|---|---|---|
| 建筑 | | 电气 | |
| 结构 | | 暖通 | |
| 给排水 | | 智能 | |

| | |
|---|---|
| 建设单位 | 江苏省泰兴市宣堡镇人民政府 |
| 工程名称 | 宣堡镇纪沟村2025年度宣居宜业和美乡村建设项目 |
| 图纸名称 | 结构设计说明 |

| | | | |
|---|---|---|---|
| 设计编号 | 25XHY063 | 图号 | J-01 |
| 设计阶段 | 施工图 | 版次 | A |
| 比例 | 1:100 | 日期 | |

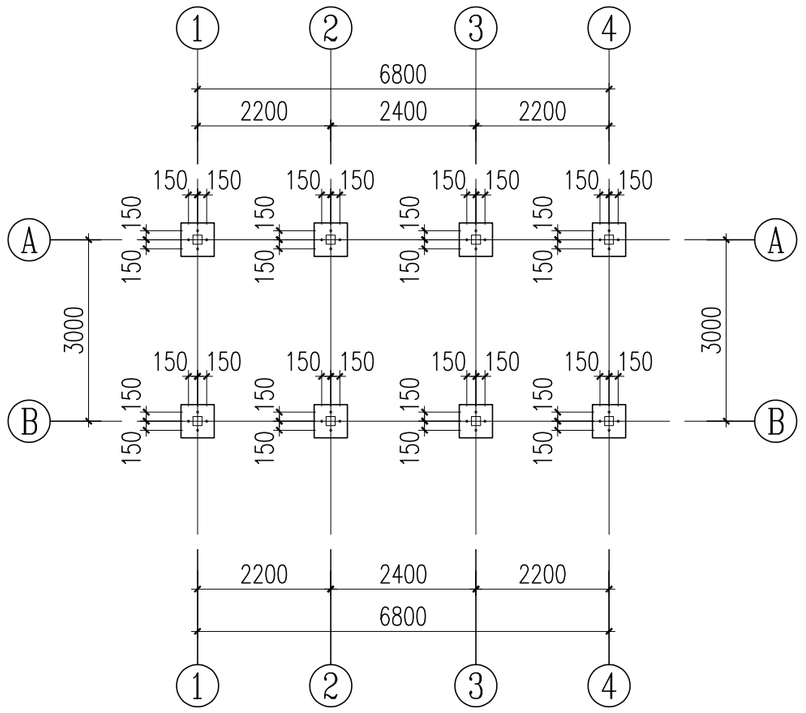


柱脚锚栓布置图

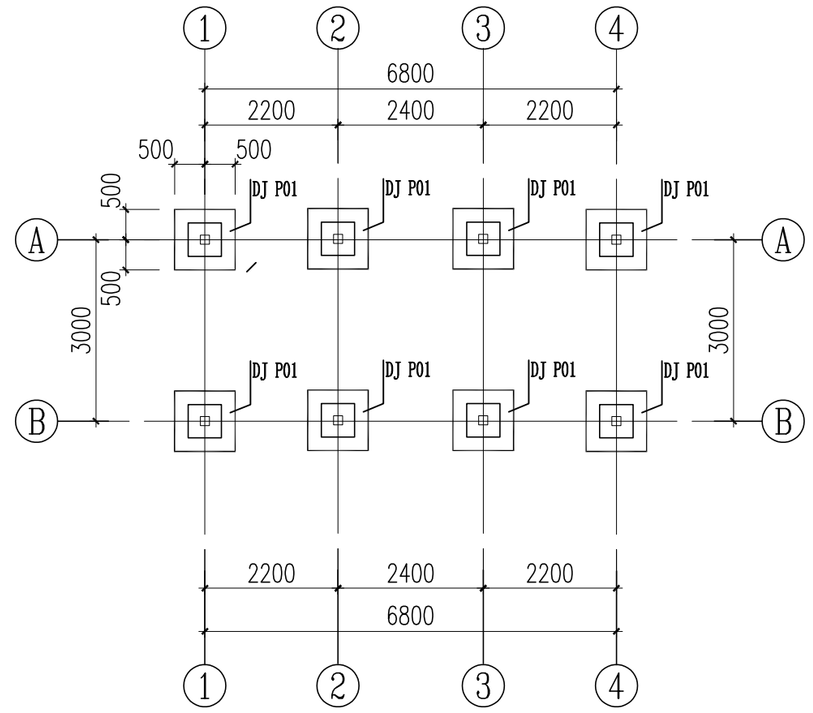


基础平面布置图

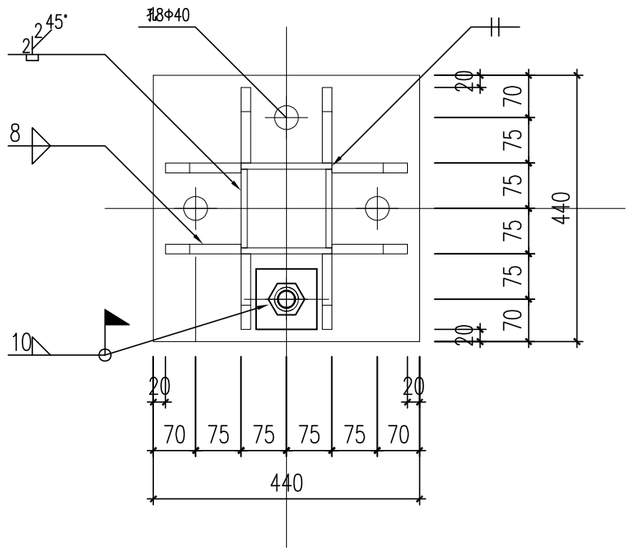


A－A

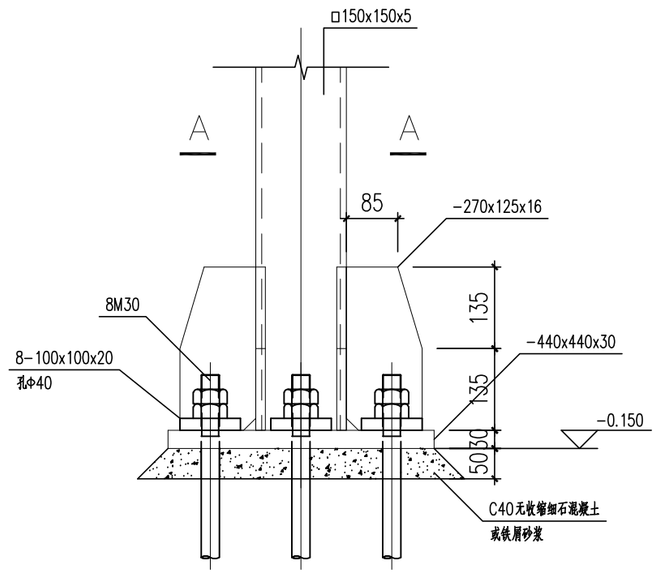


柱脚节点图

说明：

1. 基础混凝土采用C30。
2. 基础施工完后应及时回填基槽，基槽用素土垫层进行室内外回填，其压实系数不小于0.94。
3. 建筑图地下室平面中多于本图基础以外的砖砌体隔墙应在主体施工完成后方可砌筑。隔墙基础见本图室内隔墙基础做法。

基坑开挖及地基处理说明：

1. 本工程±0.000相对绝对高程详见建筑图。基坑底设计标高为-1.900m。
2. 基坑开挖时，施工单位需查明基坑内外地下市政管网设施和相邻建（构）筑物的相关距离采取有效措施；坑边严禁堆载。确保土体边坡及周围建筑物稳定及安全。
3. 基坑开挖应适度放坡，坡度由施工单位依土质情况及现场条件自行确定。开挖时应考虑施工进度，不宜过早开挖以免基坑久置。开挖后如不立即施工，应深留至少300mm厚土层，待施工时再挖除。
4. 基坑开挖前，应按《建筑场地地基基坑探查与处理规范》（DBJ61-57-2010）对场地进行普探，对于坑内的杂填土、杂土、虚坑、墓坑、渗井等应予以挖除。基坑开挖至-1.900米后采用2：8灰土分层回填至-1.300米，其压实系数不小于0.97。基坑开挖范围为：基础外轮廓外放1米。
5. 地基处理完应进行静载荷试验，垫层地基承载力特征值应不小于160kPa.
6. 基坑四周建筑物外墙以外4米范围内采用2:8灰土分层回填至室外地坪，压实系数不小于0.96。并须做好地面的防水硬化处理。
7. 未尽事宜应按照《建筑地基处理技术规范》（JGJ79-2012）有关规定执行。
8. 根据现场情况若需基坑支护应由有资质的单位设计和施工。
9. 基坑挖至设计标高后应及时通知设计院会同各方验槽。
10. 因本工程无地勘资料，根据甲方要求，本次开挖图暂按无湿陷性无不良地质情况考虑。施工单位开挖前，应待设计院拿到地勘资料进行复核后，方可进行施工。

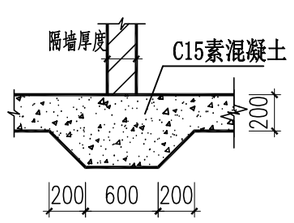


室内隔墙基础

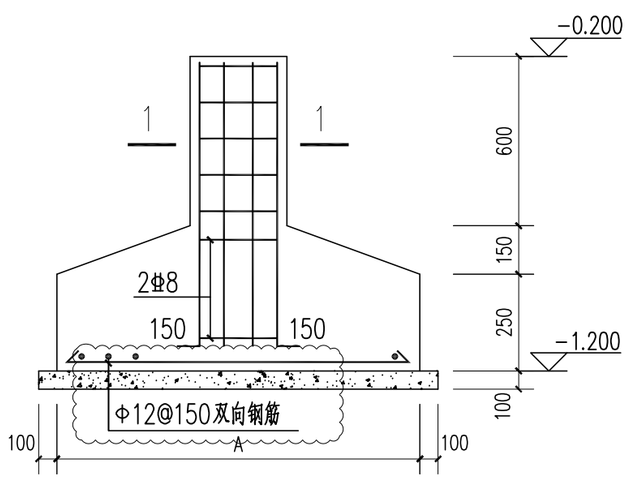


A－A

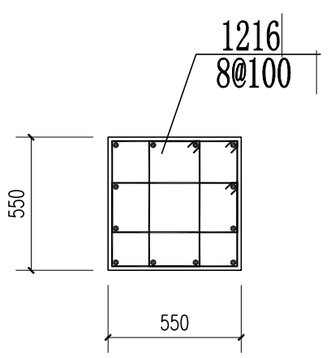


1－1

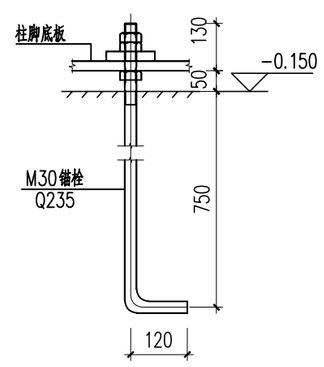


M30锚栓大样图

盖章栏

中华人民共和国一级注册建筑师
姓 名：葛 曹
注册号：3201240-052
有效期：至2027年05月

江苏省工程勘察设计出图专用章
中城科泽工程设计集团有限责任公司

| 资质证书编号 | | |
|---|---|---|
| | A232012403 | B232012403 |
| | A132012406 | B132012406 |

江苏省住房和城乡建设厅监制(J)
有效期至二〇二五年九月三十日

（未盖出图专用章本图无效）

说明：

中城科泽工程设计集团有限责任公司
Zhongcheng Keze Engineering Design Group Co. , Ltd.
工程设计证书编号：A132012406

合作设计单位

签署栏 SIGNATURE

| | | |
|---|---|---|
| 制图 DRAWN BY | 黄钰 | |
| 设计 DESIGNED BY | | |
| 校对 CHECKED BY | 田超 | |
| 专业负责人 INSPECTOR DISCIPLINE BY | 葛曹 | |
| 项目负责人 PROJECT ENGINEER BY | 葛曹 | |
| 审核 VERIFIED BY | 张伟 | |
| 审定 APPROVED BY | 乔恒云 | |

会签栏 COUNTERSIGN

| | | | |
|---|---|---|---|
| 建筑 ARCHITECTURE | | 电气 ELECTRIC | |
| 结构 STRUCTURE | | 暖通 HVAC | |
| 给排水 PLUMBING | | 智能 INTELL | |

| | |
|---|---|
| 建设单位 CLIENT | 江苏省泰兴市宣堡镇人民政府 |
| 工程名称 PROJECT | 宣堡镇纪沟村2025年度宜居宜业和美乡村建设项目 |
| 图纸名称 DRAWING TITLE | 基坑开挖平面图<br>基础平面布置图 |

| | | | |
|---|---|---|---|
| 设计编号 JOB NO. | 25XHY063 | 图号 DRAWING NO. | J-02 |
| 设计阶段 STAGE | 施工图 | 版次 REVISION | A |
| 比例 SCALE | 1:100 | 日期 DATE | |

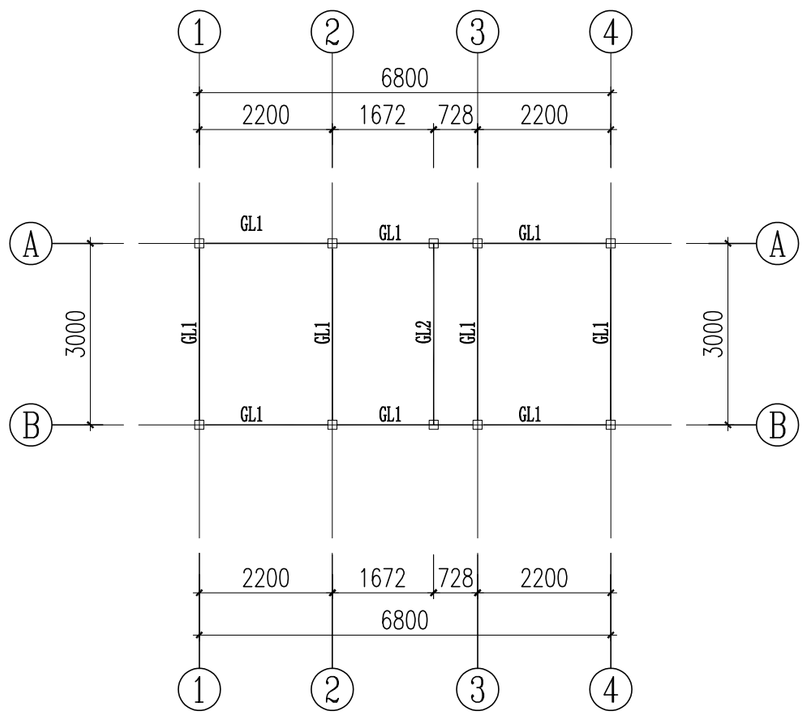


## 屋面钢架布置图

说明：

1. 本设计按钢结构设计规范和门式刚架轻型房屋钢结构规范进行设计。
2. 材料：钢柱、钢梁均为Q345B,其余未注明的均为Q235。
3. 构件的拼接连接采用10.9级摩擦型连接高强度螺栓，连接接触面的处理采用钢丝刷清除浮锈。
4. 角焊缝的焊脚尺寸不宜大于较薄焊件厚度的1.2倍，一律满焊。
5. 对接焊缝的焊缝质量不低于二级。
6. 钢结构的制作和安装需按照钢结构工程施工及验收规范(GB50205)的有关规定进行施工。
7. 钢柱固定在混凝土柱上，混凝土强度等级为C30。锚栓钢号为Q235钢。
8. 屋面鳎条与钢梁连接采用焊接，焊缝焊脚尺寸6mm，连接板厚度取6mm。
9. 鳎条上焊接钢丝网片4@600x600，用于固定保温岩棉。
10. 其余未说明的连接均为焊接连接。

一、 钢管结构防腐与防火要求

1. 钢管结构防腐要求

（1）. 制作完的构件应采用喷射除锈，使钢材表面露出部分金属光泽，除锈等级应不低于Sa2 1/2级，除锈质量应符合《涂覆涂料前钢材表面处理表面清洁度的目视评定 第1部分：未涂覆过的钢材表面和全面清除原有涂层后的钢材表面的锈蚀等级和处理等级 》（GB/T 8923.1-2011）。

（2）. 防腐涂层：钢结构防腐涂料、涂装遍数、涂层厚度均应符合设计和涂料产品说明书要求:底漆二遍，红丹防锈漆，涂层厚度65~80微米；面漆二遍，灰色醇酸调和漆(亦可由防火漆兼作,其中一遍应于安装完后在工地涂刷)，使用中难以维护的钢结构构件，防护层设计使用年限不应低于10年,并应满足《工业建筑防腐蚀设计标准》GBT50046-2018的要求.

（3）. 表面处理后到涂底漆的时间间隔不应超过6h，在此期间表面应保持洁净，严禁沾水、油污等。涂装时，环境温度宜在5° C~38° C之间，相对湿度不大于85%，钢构件表面有结露时不得涂装。每道涂层涂装后，表面至少在4h内不得被水浸和玷污。

二、 使用与维修

1. 业主应严格按本施工详图说明所规定的荷载条件进行正常使用。

2. 钢结构使用过程中，应根据材料特性（如涂装材料使用年限，结构使用环境条件等），定期对结构进行必要维护,竣工一年后全面检查一次,以后每3~5年定期检查维护一次（如对钢结构重新进行涂装，更换损坏构件等），以确保使用过程中的结构安全,钢结构的附属构件特别是围护不锈钢板等建议更换年限为15年。

3. 业主在使用过程中发现严重超出本说明所确定的变形、位移及材料损坏等情况,应及时向设计、施工方书面反映。

4. 本工程未经技术鉴定或设计单位许可，不得擅自改变其使用环境和使用用途。

屋面结构截面表

| 名称 | 编号 | 截面 | 材质 | 备注 |
|---|---|---|---|---|
| 屋面钢梁 | GL1 | I16 | Q345B | 普通工字钢 |
| 屋面钢梁 | GL2 | I16 | Q345B | 普通工字钢 |
| 屋面钢柱 | GZ | 150x5.0 | Q345B | 薄壁矩形钢管 |

盖章栏

中华人民共和国一级注册建筑师
姓 名：葛 曹
注册号：3201240-052
有效期：至2027年05月

江苏省工程勘察设计出图专用章
中城科泽工程设计集团有限责任公司

| 资质证书编号 | | |
|---|---|---|
| | A232012403 | B232012403 |
| | A132012406 | B132012406 |

江苏省住房和城乡建设厅监制(J)
有效期至二〇二五年九月三十日

（未盖出图专用章本图无效）

说明：

中城科泽工程设计集团有限责任公司
Zhongcheng Keze Engineering Design Group Co., Ltd.
工程设计证书编号：A132012406

合作设计单位

签署栏 SIGNATURE

| | | |
|---|---|---|
| 制图 DRAWN BY | 黄钰 | |
| 设计 DESIGNED BY | | |
| 校对 CHECKED BY | 田超 | |
| 专业负责人 PROFESSION ENGINEER BY | 葛曹 | |
| 项目负责人 PROJECT ENGINEER BY | 葛曹 | |
| 审核 VERIFIED BY | 张伟 | |
| 审定 APPROVED BY | 乔恒云 | |

会签栏 COUNTERSIGN

| | | | |
|---|---|---|---|
| 建筑 ARCHITECTURE | | 电气 ELECTRIC | |
| 结构 STRUCTURE | | 暖通 HVAC | |
| 给排水 PLUMBING | | 智能 INTELLIGENT | |

| | |
|---|---|
| 建设单位 CLIENT | 江苏省泰兴市宣堡镇人民政府 |
| 工程名称 PROJECT | 宣堡镇纪沟村2025年度宜居宜业和美乡村建设项目 |
| 图纸名称 DRAWING TITLE | 屋面钢架布置图 |

| | | | |
|---|---|---|---|
| 设计编号 JOB NO. | 25XHY063 | 图号 DRAWING NO. | J-03 |
| 设计阶段 STAGE | 施工图 | 版次 REVISION | A |
| 比例 SCALE | 1:100 | 日期 DATE | |