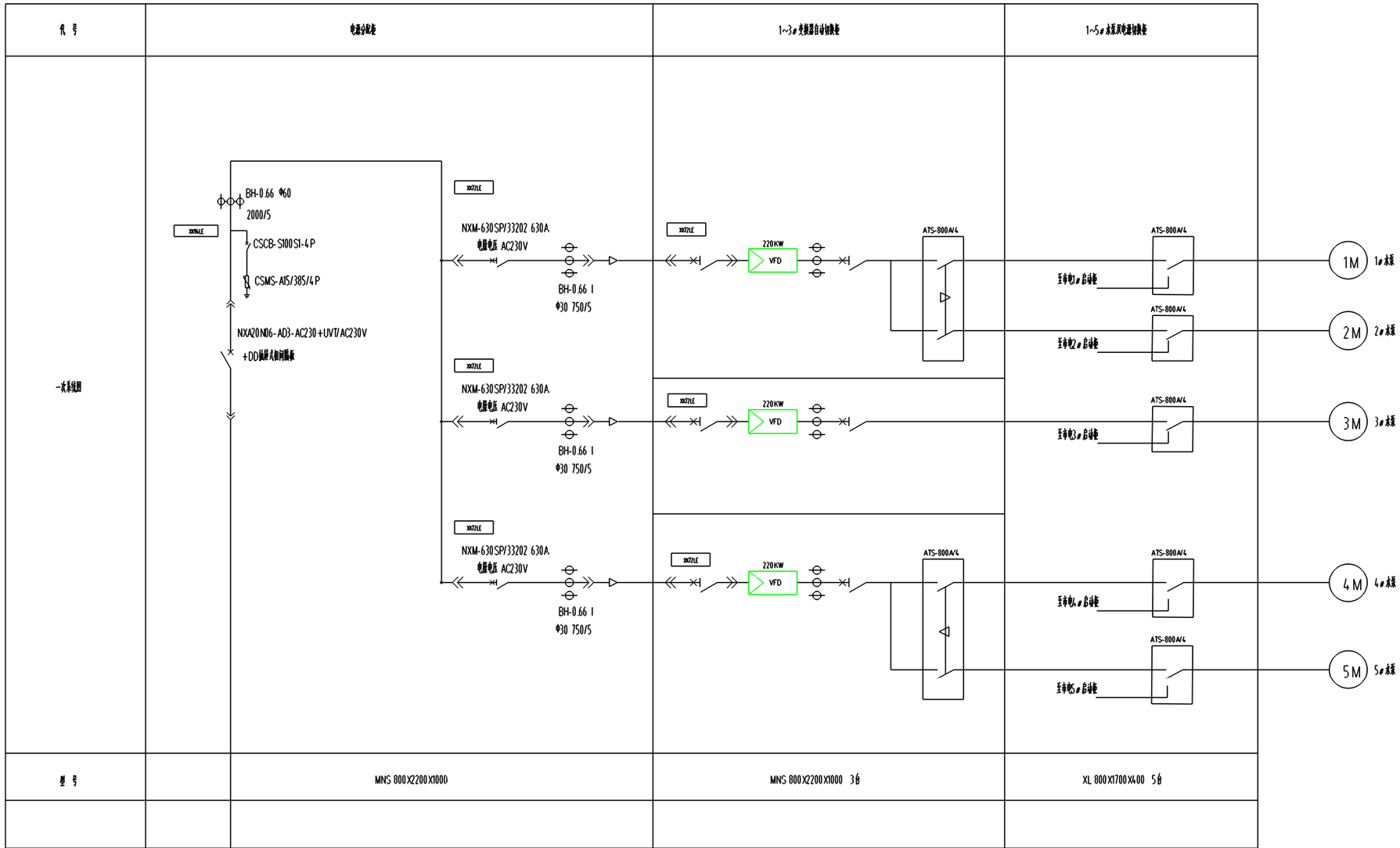

出厂编号:

借 通 件 登 记

摄 制

AutoCAD

计算机文件号

旧 底 图 总 号

底 图 总 号

签 字

日 期

标记	处数	更改文件号	签字	日期
设计		标准化		
校核		批准		
工艺		日期		

重量 | 比例

共 张 | 第 张

电气一次方案图

GS.4