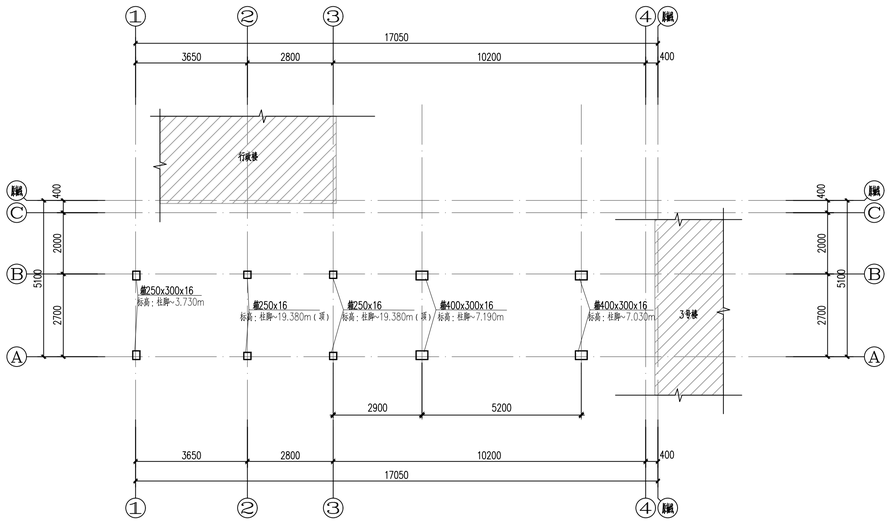

一层钢柱定位图 1:100

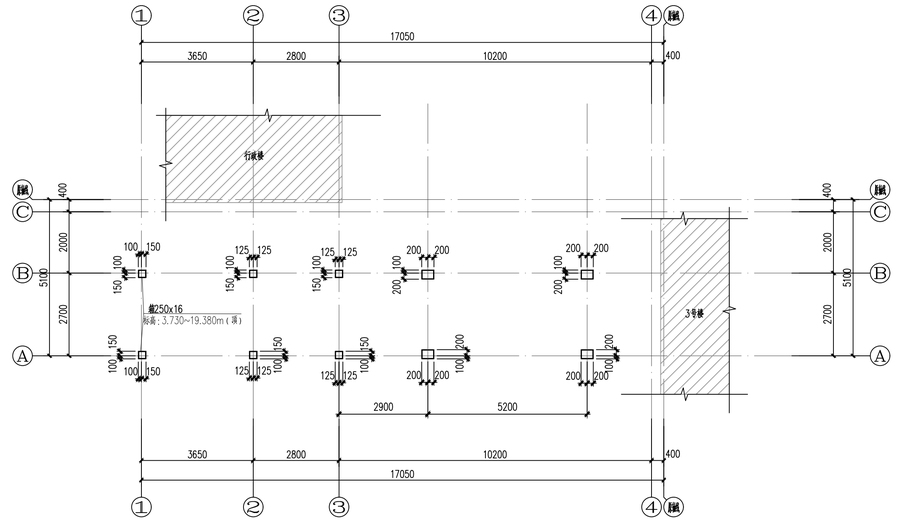

二层钢柱定位图 1:100

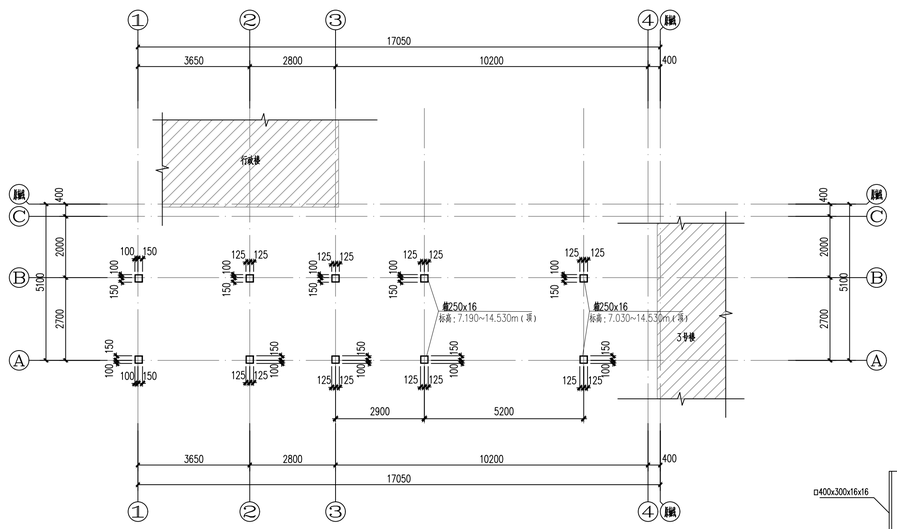

三层及以上钢柱定位图 1:100

说明：

1. 图中柱采用柱中定位，未标注均为中线与轴线重合，图中标注均为柱中偏心尺寸；
2. 基础混凝土施工前务必对预埋锚栓位置进行复核，确保无误。
   基础混凝土浇筑时，应采取有效措施防止锚栓的偏移。

柱截面表

柱截面形式	编号	截面型号(HXBXTwXTf)	材质
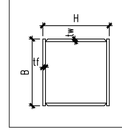	箱250x300x16	□250X300X16X16	Q355B
	箱250x16	□250x250x16x16	Q355B
	箱400x300x16	□400x300x16x16	Q355B

楼梯间屋面	19.500		C30/Q355B	
上人屋面	14.650	4.850	C30/Q355B	Q355B
4	10.690~11.050	3.600~3.960	C30/Q355B	Q355B
3	7.150~7.450	3.54~3.600	C30/Q355B	Q355B
2	3.55~3.850	3.600	C30/Q355B	Q355B
1	基础短柱顶 (-0.850)	4.40~4.70		Q355B
	基础			
层号	标高(m)	层高h(m)	梁板砼(钢)等级	柱砼(钢)等级

结构层楼面标高
结 构 层 高

上部结构嵌固部位：基础短柱顶
标高核对建筑无误后方可施工

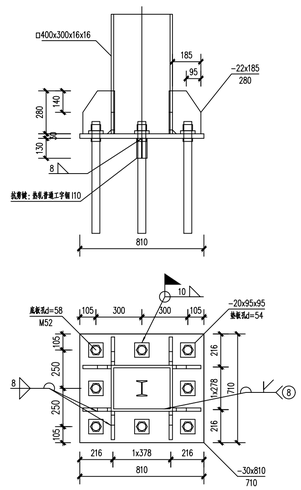

箱400x300x16柱脚大样

注：定位线与轴线相对位置详平面布置图

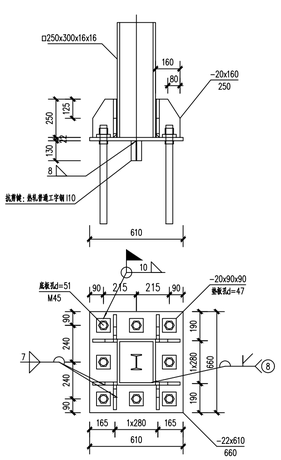

箱250x300x16柱脚大样

注：定位线与轴线相对位置详平面布置图

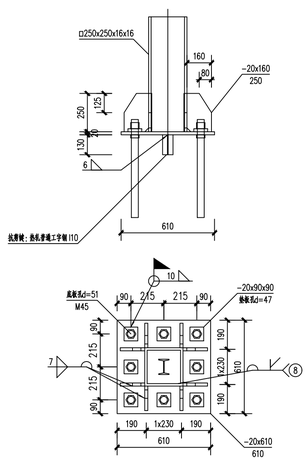

箱250x16柱脚大样

注：定位线与轴线相对位置详平面布置图

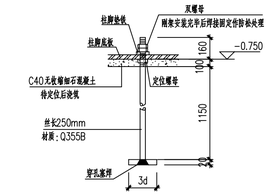

M45柱脚螺栓详图

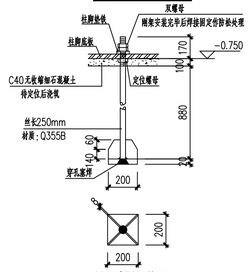

M52柱脚螺栓详图

注释：NOTES:

HOS
豪石建筑设计(上海)有限公司
HOUSE INTERNATIONAL DESIGN SHANGHAI Co.,Ltd
资质等级：<甲级>
证书编号：A 131004969
电　　话：02155062909　051682633866
传　　真：02155088652　051682633966

设计出图章/执业签章 STAMP

建设单位 CLIENT
徐州市妇幼保健院

项目名称 PROJECT
住院楼3号楼电梯加建工程

子项名称 PROJECT
住院楼3号楼电梯加建工程

图　　名 DRAWING TITLE
钢柱定位图

项目负责人 PROJECT MGR.	徐海航	
审核人 AUDITED BY	庄防震	
校对人 CHECKED BY	王世运	
专业负责人 DISCIPLINE RESPONSIBLE	黄治超	
设计人 DESIGNED BY	邵明波	
绘图人 DRAWED BY	邵明波	
发图负责人 AUTHORIZED FOR ISSUE		
设计编号 JOB NO.		
阶段 STATUS	施工图	专业 DISCIPLINE: 结构
比例 SCALE	1:100	日期 DATE: 2025.07
版本 REVISION	A	图号 DRAWING NO.: GS05

本工程施工图应签字盖章且经施工图审查机构审查通过后方可作为施工依据