2025年清江浦区和平镇宜居宜业和美乡村建设项目
十组内部道路工程

施工图

◆ 道路工程

◆ 排水工程

第一册　共一册

泽圣勘察设计有限公司

Zesheng Survey and Design Co.,Ltd.

公路行业（公路）专业乙级　证书编号：A145016214

广西壮族自治区工程勘察设计出图专用章
泽圣勘察设计有限公司(1)
资质证书编号 A245016211
广西壮族自治区住房和城乡建设厅监制
有效期至二〇二五年十二月三十一日

完 成 日 期　2025　年 11 月

建设单位：淮安市清江浦区和平镇人民政府
项目名称：2025年清江浦区和平镇宜居宜业和美乡村建设项目-十组内部道路工程
设 计 号：2025-ZSHA-241

法定代表人：陆 玮

总工程师： 陆 玮

项目负责人：陆 玮

各专业负责人：

道路专业：何帆静　　排水专业：陈宗绍

广西壮族自治区工程勘察设计出图专用章
泽圣勘察设计有限公司(1)
资质证书编号 A245016211
广西壮族自治区住房和城乡建设厅监制
有效期至二〇二五年十二月三十一日

泽圣勘察设计有限公司
Zesheng Survey and Design Co.,Ltd.
公路行业（公路）专业乙级 证书编号：A145016214

完 成 日 期 2025 年 11 月

图 纸 目 录

泽圣勘察设计有限公司
Zesheng Survey and Design Co.,Ltd.
城乡规划编制资质证书甲级　证书编号：自资规甲字24450818
工程勘察专业类（工程测量、岩土工程、水文地质勘察）乙级
证书编号：B245016211
建筑行业（建筑工程）甲级　市政行业（排水工程、环境卫生工程、桥梁工程、给水工程、道路工程）专业乙级　风景园林工程设计专项乙级　电力行业（新能源发电、送电工程、变电工程）专业乙级
证书编号：A245016211
公路行业（公路）专业乙级　证书编号：A145016214

建设单位	淮安市清江浦区和平镇人民政府	日　期	2025.11
		设计阶段	施工图
项目名称（子项名称）	2025年清江浦区和平镇宜居宜业和美乡村建设项目-十组内部道路工程	专　业	道　路
		设计号	2025-ZSHA-241

序　号	图　号（通知单编号）	图　名（或采用标准图的图集编号-标准图号）	版本号	图　幅	日　期	备　注
1		封面				
2	ML-01	目录		A3		
3	DL-01	设计及施工总说明(一)		A3		
4	DL-02	设计及施工总说明(二)		A3		
5	DL-03	设计及施工总说明(三)		A3		
6	DL-04	道路平面设计图		A3		
7	DL-05	逐桩坐标表		A3		
8	DL-06	道路标准横断面		A3		
9	DL-07	道路结构设计图		A3		
10	DL-08	老路破损修补结构示意图		A3		
11	DL-09	工程量统计表		A3		

制图：黄凤梅　　设计：黄凤梅　　专业负责人：何帅鹏　　项目负责人：钱玮

图 纸 目 录

泽圣勘察设计有限公司
Zesheng Survey and Design Co.,Ltd.
城乡规划编制资质证书甲级　证书编号：自资规甲字24450818
工程勘察专业类（工程测量、岩土工程、水文地质勘察）乙级
证书编号：B245016211
建筑行业（建筑工程）甲级　市政行业（排水工程、环境卫生工程、桥梁工程、给水工程、道路工程）专业乙级　风景园林工程设计专项乙级　电力行业（新能源发电、送电工程、变电工程）专业乙级
证书编号：A245016211
公路行业（公路）专业乙级　证书编号：A145016214

建设单位	淮安市清江浦区和平镇人民政府	日　期	2025.11
		设计阶段	施工图
项目名称（子项名称）	2025年清江浦区和平镇宜居宜业和美乡村建设项目-十组内部道路工程	专　业	道　路
		设计号	2025-ZSHA-241

序　号	图　号（通知单编号）	图　名（或采用标准图的图集编号-标准图号）	版本号	图　幅	日　期	备　注

广西壮族自治区工程勘察设计出图专用章
泽圣勘察设计有限公司(1)
资质证书编号 A245016211
广西壮族自治区住房和城乡建设厅监制
有效期至二〇二五年十二月三十一日

制图：黄凤梅　　设计：黄凤梅　　专业负责人：何帅鹏　　项目负责人：钱玮

设 计 及 施 工 总 说 明 (一)

一 概述

本次设计项目位于淮安市清江浦区和平镇和平村，本次设计的道路为十组内部道路。十组内部道路原为水泥路面路面，整体情况较好，本次黑色化加铺沥青。具体实施范围详见各道路平面图。

二 技术规范及标准

2.1设计依据

1)建设单位的设计委托。

2.2设计规范

《城市道路工程设计规范》(CJJ 37-2012)(2016年版)

《城镇道路路面设计规范》(CJJ 169-2012)

《城市道路路基设计规范》(CJJ 194-2013)

《城镇道路工程施工与质量验收规范》(CJJ 1-2008)

《城镇道路工程施工与质量验收规范》(CJJ 1-2008)

2.3设计标准

设计基准期：10a；　　设计荷载：100KN的单轴-双轮组荷载作为标准轴载设计；

抗震设防烈度：7度；

路面类型：沥青混凝土路面。

三 道路平面设计

本次设计不改变原有道路的平面线性，仅对交叉口半径做适当调整。

四 道路纵断面设计

本次设计原则上不改变原有道路的纵断面线性，施工时如遇不适，可适当调整。

五 道路横断面设计

黑色化路幅宽度和原道路一致，不做调整。十组内部道路原道路路宽为4.0m，横断面均采用一块板型式，路拱均采用直线型，单面坡，坡度为1.5%。

六 路面结构设计

6.1 本次道路中的黑色化(加铺沥青混凝土)路面，设计路面结构考虑5cm细粒式沥青混凝土AC-13面层，结构层如下：5cm细粒式沥青砼(AC-13C)+沥青粘层油+原结构层

6.2沥青混凝土路面

(1)沥青

沥青采用道路石油A级沥青，，沥青标号A-70，其技术指标应符合《城镇道路工程施工与质量验收规范》(CJJ1-2008)中表8.1.7-1中的各项要求。

(2)粗集料

粗集料应质地坚硬、耐磨、洁净、干燥、表面粗糙、无风化，集料对沥青的粘附性应大于或等于4级。集料具有一定的破碎面颗粒含量，具有1个破碎面宜大于90%，2个及以上的宜大于80%。其技术要求应符合《城镇道路工程施工与质量验收规范》(CJJ1-2008)中表8.1.7-6和8.1.7-7中的各项要求。上面层采用符合要求的玄武岩，下面层采用符合要求的石灰岩。

(3)细集料

细集料应质地坚硬、耐磨、洁净、干燥、无风化，并有适当的颗粒级配，应选用与沥青粘附性好的天然砂和机制砂，天然砂的用量不应超过集料总量的20%。细集料质量应符合《城镇道路工程施工与质量验收规范》(CJJ1-2008)中表8.1.7-8、8.1.7-9、8.1.7-10中的各项要求。

(4)填料

沥青混合料的填料必须采用石灰岩或岩浆岩中的强基性岩石等憎水性石料经磨细得到的矿粉，原石料中的泥土杂质应除净。矿粉要求应干燥、洁净，其质量应符合《城镇道路工程施工与质量验收规范》(CJJ1-2008)中表8.1.7-11中的各项要求。

(5)AC-13C细粒式沥青混凝土

a.矿料选用坚硬的玄武岩石料，矿料级配应符合下表要求：

AC-13C矿料级配表(方孔筛)

筛孔尺寸(mm)	16	13.2	9.5	4.75	2.36	1.18	0.6	0.3	0.15	0.075
通过百分率%	100	90~100	68~85	38~68	24~50	15~38	10~28	7~20	5~15	4~8

b.混合料按马歇尔试验法进行配合比设计，其技术指标应符合下表要求：

AC-13C细粒式沥青砼混合料马歇尔试验技术标准　　表6-1

击实次数(双面)(次)	50	流值FL(mm)	2~4.5
试件尺寸(mm)	φ101.6mm×63.5mm	矿料间隙率VMA不小于(%)	13~16
空隙率VV(%)	3~6	沥青饱和度VFA(%)	65~75
稳定度MS不小于(KN)	5		

如建设单位要求，混合料在马歇尔试验法进行配合比设计的基础上可在规定的试验条件下进行车辙试验和浸水马歇尔试验、冻融劈裂试验，沥青混合料车辙试验动稳定度宜大于1000，浸水马歇尔试验残留稳定度(%)不宜小于80，冻融劈裂试验的残留强度比(%)不宜小于75。

(6)粘层油

在铺设上面层时必须在下面层上喷洒粘层沥青，粘层采用PC-3型乳化沥青，用量为0.5L/m2，其技术要求见下表。

粘层沥青技术要求　　表6-2

试验项目		单位	阳离子　喷洒用　PC-3
破乳速度			快裂或中裂
粒子电荷			阳离子(+)
筛上残留物(1.18mm筛)　不大于		%	0.1
粘度	恩格拉粘度计E25		1~6
	道路标准粘度计C25.3	s	8~20
蒸发残留物	残留分含量　不小于	%	50
	溶解度，不小于	%	97.5
	针入度(25℃)	0.1mm	45~150
	延度(15℃)，不小于	cm	40
与粗集料的粘附性，裹附面积　不小于			2/3
常温贮存稳定性：1d　不大于		%	1
5d　不大于			5

注：(1)粘度可选用恩格拉粘度计或沥青标准粘度计之一测定；

(2)表中的破乳速度、与集料的粘附性、拌和试验的要求与所使用的石料品种有关，质量检验时应采用工程上实际的石料进行试验，仅进行乳化沥青产品质量评定时可不要求此三项指标；

(3)贮存稳定性根据施工实际情况选用试验时间，通常采用5d，乳液生产后能在当天使用时也可用1d的稳定性

泽圣勘察设计有限公司 Zesheng Survey and Design Co.,Ltd. 城乡规划编制资质证书甲级　证书编号：自资规甲字24450818 工程勘察专业类（工程测量、岩土工程、水文地质勘察）乙级　证书编号：B245016211 建筑行业（建筑工程）甲级　市政行业（排水工程、环境卫生工程、桥梁工程、给水工程、道路工程）专业乙级　风景园林工程设计专项乙级　电力行业（新能源发电、送电工程、变电工程）专业乙级　证书编号：A245016211 公路行业（公路）专业乙级　证书编号：A145016214(临)	建设单位	淮安市清江浦区和平镇人民政府	图名	设计及施工总说明(一)	专业负责	何帆静	审核	陆　玮	设计	黄凤梅	专　业	道　路	设计阶段	施工图	比　例	1:400	版本号	01
	项目名称	2025年清江浦区和平镇宜居宜业和美乡村建设项目-十组内部道路工程			项目负责	陆　玮	校核	何帆静	制图	黄凤梅	设计号	合同号			日　期	2025年11月	图　号	JL-01

广西壮族自治区工程勘察设计出图专用章
泽圣勘察设计有限公司(1)
资质证书编号 A245016211
有效期至：2025年12月12日
广西壮族自治区住房和城乡建设厅监制

设 计 及 施 工 总 说 明 (二)

(4)当乳化沥青需要在低温冰冻条件下贮存或使用时，尚需按T 0656进行-5℃低温贮存稳定性试验，要求没有粗颗粒、不结块；

(5)如果乳化沥青是将高浓度产品运到现场经稀释后使用时，表中的蒸发残留物等各项指标指稀释前乳化沥青的要求。

原水泥混凝土路面病害整治相关规定如下：

6.3 旧路面的评价及修补

6.3.1主要破损类型

a)角偶断裂　b)纵、横、斜裂缝　c)磨损、露骨　d)沉陷胀起

6.3.2 水泥路面破损评定

结合本工程的实际情况，按路面状况指数PCI和断板率DBL来评定：

水泥混凝土路面损坏类型和程度鉴别表　　表6-3

类型	描述	评级
纵向、横向和斜裂缝	平行、垂直或斜向路中线由沉降、荷载和温度共同作用引起。	轻微：无碎裂或错台的发状裂缝 中等：裂缝<15mm或错台<10mm 严重：裂缝≥15mm或错台≥10mm
沉陷、胀起	路表面局部面积下沉，由路基不均匀下沉引起。	轻微：车辆轻微震动，无不舒适感 中等：车辆有较大震动，略感不适 严重：车辆震动很大，很不舒适感

断板率(DBL)：　$DBL=(\Sigma DB_{ij} W_{ij})_i/BS$

DB_{ij} -- i 种类裂缝病害　j种轻重程度的板块数；

W_{ij} -- i 种类裂缝病害　j种轻重程度的修正权系数；

计算断板率的权系数　W_{ij}　　表6-4

裂缝类型	纵、横、斜向裂缝		
轻重程度	轻	中	重
权系数W_{ij}	0.2	0.6	1.0

路面破损状况等级评定标准　　表6-5

评定等级	优	良	中	次	差
路面状况指数PCI	≥85	84~70	69~55	54~40	<40
断板率DBL（%）	≤1	2~5	6~10	11~20	>20

根据现场情况结合评定表5-1、5-2、5-3，综合确定高心路本工程水泥路面破损状况等级评定

6.3.3不同路面破损条件下旧水泥混凝土路面处理方法

表6-6

旧路面状况	评价等级	平均弯沉值	修补方法
	优和良	20~45	局部处理：更换破碎板、修补开裂板块、脱空板灌浆，使处治后的路段代表弯沉值低于20（0.01mm），然后加铺沥青层
路面破损状况		>45	采取打碎或各种碎石化技术将混凝土板打碎，压实，然后加铺
板底脱空	——	——	灌浆或打裂工艺、压实，消除垂直、水平方向变形，使路面稳定，然后加铺沥青层

6.4一般路面病害处理方法

适用范围：场地内老旧水泥混凝土路面，原有路面的一般病害处理，本种形式施工时不破坏原有路面结构，仅根据现有混凝土表层病害情况作一般处理。

1）裂缝维修

本设计采用加热施工式填缝料，材料具体见裂缝材料要求。

a)宽度小于3mm的轻微裂缝，采取扩缝灌注沥青填缝料。顺着裂缝凿宽成1.50cm~2.00cm的沟槽，槽深可根据裂缝深度确定，最大深度不得超过2/3板厚。清除混凝土碎屑，吹净灰尘后，填入粒径0.3~0.6mm的清洁石屑并用低粘性沥青等灌缝材料灌入凿缝内，灌缝材料固化后，达到通车强度，即可开放交通。

b)裂缝宽度大于3mm小于15mm的裂缝且裂缝是贯穿全厚度的。

对贯穿全板厚的大于3mm小于15mm的中等裂缝，可采取条带罩面进行补缝，条带补缝的示意图详见图6-4。

图6-4条带补缝(单位：cm)

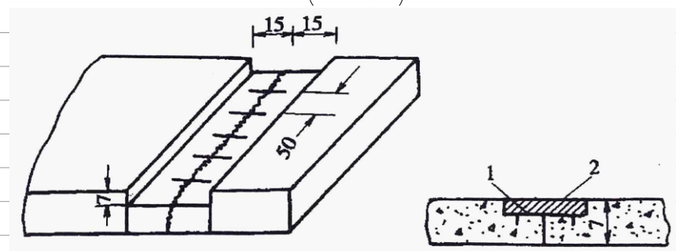

a)　　b)

1-钯钉；2-新浇混凝土

在裂缝两侧切缝时，应平行于缩缝，且距缩缝距离不小于15cm．。凿除混凝土的深度以7cm为宜。然后每间隔50cm打一对钯钉孔，钯钉孔的大小应略大于钯钉直径2~4mm，并在二钯钉孔之间打一与钯钉孔直径一致的钯钉槽。钯钉宜用16mm螺纹钢筋，钯钉长度不小于20cm，弯钩长7cm。将孔槽内填满快凝砂浆，把除过锈的钯钉插入钯钉孔内安装。将切割的缝内壁凿毛，清除松动的混凝土碎块及表面松动的裸石；在毛面上刷一层环氧树脂；浇注快凝混凝土，并及时震捣密实、抹光和喷洒养护剂，喷洒面应延伸到相邻老混凝土面板20cm以上；在修补块的面板两侧，用切缝机加深缩缝，并灌注填缝料。

c)宽度大于15mm的严重裂缝：

宽度大于15mm的严重裂缝可采用全深度补块。全深度补块可采用接缝全深度修复的方法进行处理，也可采用集料嵌锁法并详见图6-4。

图6-5集料嵌锁法(单位：cm)

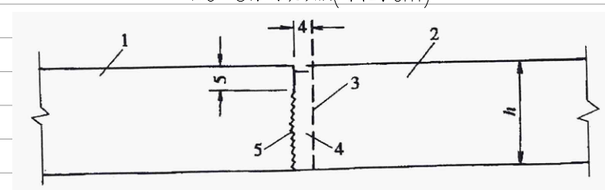

1.保留板；2.全深度补块；3.全深度锯缝；4-凿除混凝土；5.缩缝交错接面

将修补的混凝土路面沿面板平行于横向缩缝画线，沿画线用切割机切割，在全深度补块的外侧4cm位置锯5cm深的缝；破碎、清除混凝土；将全深锯口和半锯口之间的4cm宽条混凝土垂直面凿成毛面；整平基层，若基层含潮湿或松软，可用C15贫混凝土填平，震捣密实；将搅拌好的混凝土填补补块区，并震捣密实，新的混凝土配制应与原混凝土材料一致；补块养生宜采用养护剂养生；将接缝材料填入缩缝内，做成接缝。

广西壮族自治区工程勘察设计出图专用章
泽圣勘察设计有限公司(1)
资质证书编号 A245016211
广西壮族自治区住房和城乡建设厅监制
有效期至二〇二五年十二月三十一日

泽圣勘察设计有限公司
Zesheng Survey and Design Co.,Ltd.
城乡规划编制资质证书甲级　证书编号：自资规甲字24450818
工程勘察专业类（工程测量、岩土工程、水文地质勘察）乙级　证书编号：B245016211
建筑行业（建筑工程）甲级　市政行业（排水工程、环境卫生工程、桥梁工程、给水工程、道路工程）专业乙级　风景园林工程设计专项乙级　电力行业（新能源发电、送电工程、变电工程）专业乙级　证书编号：A245016211
公路行业（公路）专业乙级　证书编号：A145016214(临)

建设单位	淮安市清江浦区和平镇人民政府	图名	设计及施工总说明(二)	专业负责	何帆静	审核	陆　玮	设计	黄凤梅	专　业	道　路	设计阶段	施工图
项目名称	2025年清江浦区和平镇宜居宜业和美乡村建设项目-十组内部道路工程			项目负责	陆　玮	校核	何帆静	制图	黄凤梅	设计号	合同号	日　期	2025年11月
												图　号	DL-02

设 计 及 施 工 总 说 明 (三)

2）轻微板边、板角修补

按照裂缝大小参照裂缝维修进行处理。

3）接缝处理

纵向接缝张开维修：

a)相邻车道面板横向位移，纵向接缝张口宽度在10mm以下时，采用加热施工式填缝料，接缝填料损坏维修方法处治。

b)相邻车道板横向位移，纵向接缝张开宽度在10mm以上时，采取施工式填缝料进行维修。

c)纵向接缝张开宽度在15mm以上，采用沥青砂填缝。

4）磨损、露骨、纹裂、网裂和起皮

a)铺筑前对混凝土面板进行修整和处理，使水泥混凝土路面干燥、整洁，不得有尘土、杂物和油污。

b)铺设稀浆封层，其施工温度不得低于10℃。

c)最后进行罩面处理。

6.5 完好的板块

铺筑前对混凝土面板进行修整和处理，使水泥混凝土路面干燥、整洁，不得有尘土、杂物和油污。

未尽适宜参照相关规范执行。

七、施工注意事项

7.1沥青混凝土面层

（1）基层检验合格后方可进行面层沥青混凝土施工；

（2）应严格控制沥青混合料的初碾温度和终碾温度，其最低温度应符合《公路沥青路面施工技术规范》（JTG F40-2004）表5.6.6之规定；

（3）热拌沥青混合料必须采用机械摊铺，相邻两幅的摊铺应有10cm左右宽度的摊铺重叠。在沥青封层施工前，应对基层表面进行检查和清扫干净，对松散和凹处应及时处理，待基层质量符合规范要求后，方可做沥青封层，沥青封层采用单层式沥青表面处治法施工。

7.2铣刨施工参数

施工时应结合路面材料结构特性、铣刨方式、铣刨深度、铣刨料质量特性、松动料多少及施工机械性能，合理选择施工参数。铣刨速度与铣刨深度对应关系应符合表9的要求。施工中铣刨设备行驶速度应符合设计要求，允许偏差为极限值的±5%。

7.3本工程质量要求及验收标准除说明中已明确采用的施工验收规范外，其它按《城镇道路工程施工与质量验收规范》（CJJ 1-2008）执行。

八 、其他

10.1、本工程质量要求及验收标准除说明中已明确采用的施工验收规范外，其它按《城镇道路工程施工与质量验收规范》（CJJ 1-2008）执行。

10.2、本道路施工时由建设主管部门组织通知各公共管线单位自行埋设管道在绿化带或人行道下，不在道路设施施范围之内。

10.3、现场路面标高可按实际情况进行调整，调整前须征得建设单位同意。

广西壮族自治区工程勘察设计出图专用章
泽圣勘察设计有限公司(1)
资质证书编号 A245016211
广西壮族自治区住房和城乡建设厅监制
有效期至二〇二五年十一月二十一日

泽圣勘察设计有限公司
Zesheng Survey and Design Co.,Ltd.
城乡规划编制资质证书甲级 证书编号：自资规甲字24450818
工程勘察专业类（工程测量、岩土工程、水文地质勘察）乙级 证书编号：B245016211
建筑行业（建筑工程）甲级 市政行业（排水工程、环境卫生工程、桥梁工程、给水工程、道路工程）专业乙级 风景园林工程设计专项乙级 电力行业（新能源发电、送电工程、变电工程）专业乙级 证书编号：A245016211
公路行业（公路）专业乙级 证书编号：A145016214(临)

建设单位	淮安市清江浦区和平镇人民政府	图名	设计及施工总说明(三)	专业负责	何帆静	审核	陆 玮	设计	黄凤梅	专 业	道 路	设计阶段	施工图	比 例	1:100
项目名称	2025年清江浦区和平镇宜居宜业和美乡村建设项目-十组内部道路工程			项目负责	陆 玮	校核	何帆静	制图	黄凤梅	设计号	合同号			日 期	2025年11月

版本号 01 页 号 03

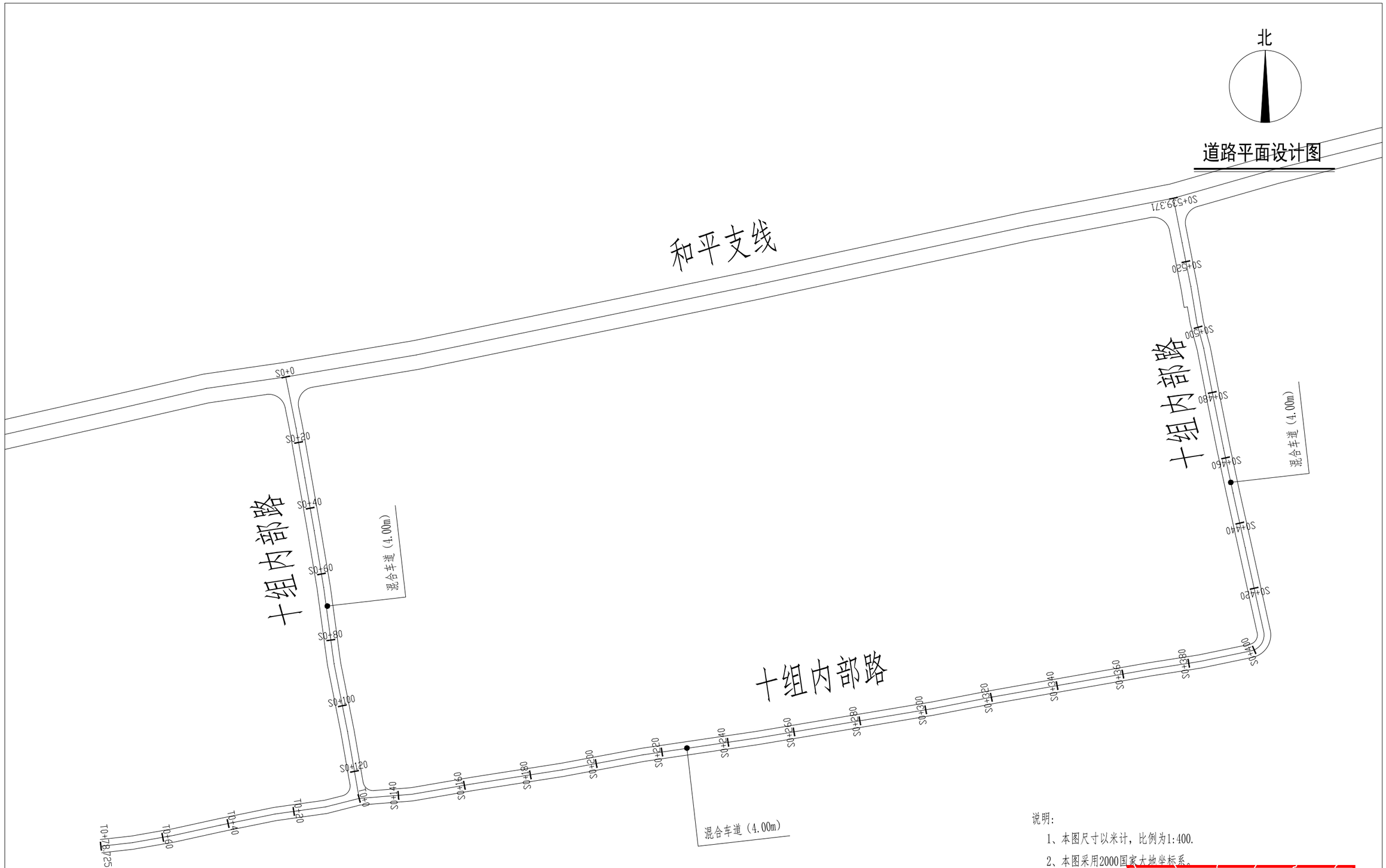

说明：

1、本图尺寸以米计，比例为1:400.

2、本图采用2000国家大地坐标系。

广西壮族自治区工程勘察设计出图专用章
泽圣勘察设计有限公司(1)
资质证书编号 A245016211
广西壮族自治区住房和城乡建设厅
有效期至二〇二五年十二月三十十日

泽圣勘察设计有限公司 Zesheng Survey and Design Co.,Ltd. 城乡规划编制资质证书甲级 证书编号：自资规甲字24450818 工程勘察专业类（工程测量、岩土工程、水文地质勘察）乙级 证书编号：B245016211 建筑行业（建筑工程）甲级 市政行业（排水工程、环境卫生工程、桥梁工程、给水工程、道路工程）专业乙级 风景园林工程设计专项乙级 电力行业（新能源发电、送电工程、变电工程）专业乙级 证书编号：A245016211 公路行业（公路）专业乙级 证书编号：A145016214(临)	建设单位	淮安市清江浦区和平镇人民政府	图名	道路平面设计图	专业负责	何帆静	审核	陆 玮	设计	黄凤梅	专 业	道 路	设计阶段	比 例	1:400	版本号	1.1
	项目名称	2025年清江浦区和平镇宜居宜业和美乡村建设项目-十组内部道路工程			项目负责	陆 玮	校核	何帆静	制图	黄凤梅	设计号	合同号		日 期	2025年11月	图 号	DL- 04

(S0+0 ~ S0+539.371)

逐 桩 坐 标 表

桩号	坐标(米)		方位角
	X	Y	
S0+0	3832408.828	2084905.329	169°
S0+20	3832389.201	2084909.168	170°
S0+40	3832369.505	2084912.64	170°
S0+60	3832349.79	2084916.006	170°
S0+80	3832329.99	2084918.81	172°
S0+100	3832310.301	2084922.276	169°
S0+120	3832290.633	2084925.895	170°
S0+140	3832283.454	2084939.053	86°
S0+160	3832286.476	2084958.809	80°
S0+180	3832289.602	2084978.563	81°
S0+200	3832292.986	2084998.273	79°
S0+220	3832296.434	2085017.97	82°
S0+240	3832299.346	2085037.757	82°
S0+260	3832302.478	2085057.509	80°
S0+280	3832305.79	2085077.233	80°
S0+300	3832309.101	2085096.957	80°
S0+320	3832312.852	2085116.602	79°
S0+340	3832316.333	2085136.297	80°
S0+360	3832319.799	2085155.994	80°

桩号	坐标(米)		方位角
	X	Y	
S0+380	3832323.047	2085175.728	81°
S0+400	3832327.039	2085195.315	67°
S0+420	3832345.506	2085195.311	348°
S0+440	3832365.035	2085190.995	347°
S0+460	3832384.576	2085186.733	348°
S0+480	3832404.178	2085182.765	349°
S0+500	3832423.71	2085178.513	345°
S0+520	3832443.367	2085174.862	349°
S0+539.371	3832462.375	2085171.124	349°

(T0+0 ~ T0+78.725)

逐 桩 坐 标 表

桩号	坐标(米)		方位角
	X	Y	
T0+0	3832282.537	2084927.307	256°
T0+20	3832278.651	2084907.718	262°
T0+40	3832275.001	2084888.061	258°
T0+60	3832270.881	2084868.493	260°
T0+78.725	3832268.224	2084849.967	264°

广西壮族自治区工程勘察设计出图专用章
泽圣勘察设计有限公司(1)
资质证书编号 A245016211
广西壮族自治区住房和城乡建设厅监制
有效期至二〇二五年十二月三十一日

泽圣勘察设计有限公司
Zesheng Survey and Design Co.,Ltd.
城乡规划编制资质证书甲级　证书编号：自资规甲字24450818
工程勘察专业类（工程测量、岩土工程、水文地质勘察）乙级　证书编号：B245016211
建筑行业（建筑工程）甲级　市政行业（排水工程、环境卫生工程、桥梁工程、给水工程、道路工程）专业乙级　风景园林工程设计专项乙级　电力行业（新能源发电、送电工程、变电工程）专业乙级　证书编号：A245016211
公路行业（公路）专业乙级　证书编号：A145016214(临)

建设单位	淮安市清江浦区和平镇人民政府	图名	逐桩坐标表	专业负责	何帆静	审核	陆　玮	设计	黄凤梅	专　业	道　路	设计阶段	施工图	比　例	1:100	版本号	01
项目名称	2025年清江浦区和平镇宜居宜业和美乡村建设项目-十组内部道路工程			项目负责	陆　玮	校核	何帆静	制图	黄凤梅	设计号	合同号			日　期	2025年11月	图　号	05

道路标准横断面（一）

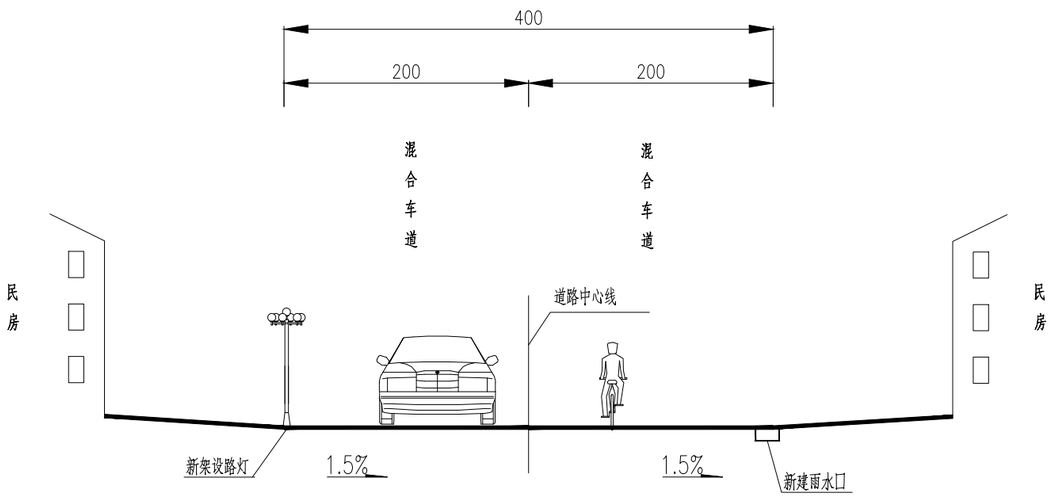

说明：

1.本图尺寸均以厘米计；

2.图中绿化、路灯仅为示意，具体以各分项施工图设计为准；

3.路拱横坡采用平坡度2.5m×25.0m以上道路采用单向坡。

广西壮族自治区工程勘察设计出图专用章
泽圣勘察设计有限公司(1)
资质证书编号 A245016211
广西壮族自治区住房和城乡建设厅监制
有效期至二〇二五年十二月三十一日

泽圣勘察设计有限公司 Zesheng Survey and Design Co.,Ltd. 城乡规划编制资质证书甲级 证书编号：自资规甲字24450818 工程勘察专业类（工程测量、岩土工程、水文地质勘察）乙级 证书编号：B245016211 建筑行业（建筑工程）甲级 市政行业（排水工程、环境卫生工程、桥梁工程、给水工程、道路工程）专业乙级 风景园林工程设计专项乙级 电力行业（新能源发电、送电工程、变电工程）专业乙级 证书编号：A245016211 公路行业（公路）专业乙级 证书编号：A145016214(临)	建设单位	淮安市清江浦区和平镇人民政府	图名	道路标准横断面	专业负责	何帆静	审核	陆 玮	设计	黄凤梅	专 业	道 路	设计阶段		比 例	1:100	版本号	01
	项目名称	2025年清江浦区和平镇宜居宜业和美乡村建设项目-十组内部道路工程			项目负责	陆 玮	校核	何帆静	制图	黄凤梅	设计号	合同号			日 期	2025年11月	图 号	DL- 06

道路结构设计图

路基干湿类型	中 湿～干 燥
路面类型	沥青混凝土
适用范围	支路
路面结构图式	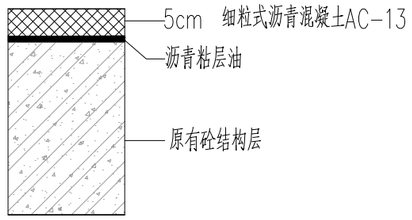
结构厚度(cm)	5cm

图 例

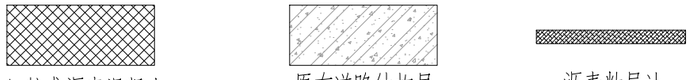

细粒式沥青混凝土 AC-13C　　原有道路结构层　　沥青粘层油

砼基层顶面抗裂贴布置平面

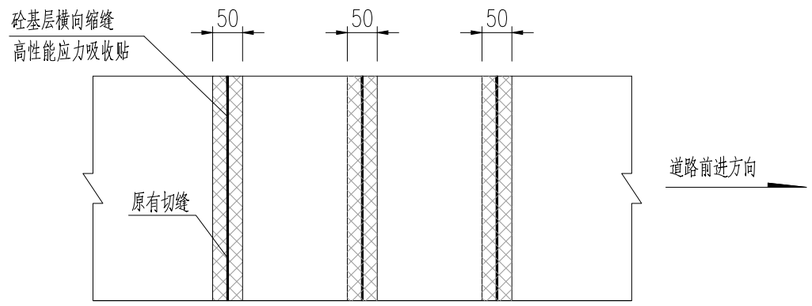

说明：

1、本图尺寸除钢筋直径以毫米计外，余均以厘米计。

2、根据全线路面破坏情况、破损评定，结合实际施工技术条件，采取现将破损路面整治，经过检测合格（弯沉值≤0.20mm）后方可再进行罩面加铺施工。

3、水泥路面加铺前需对老路采用吹风机进行清扫，接缝处采用接缝料灌缝后骑缝黏贴48cm宽的抗裂贴。

3、白加黑路段水泥混凝土路面上应洒布改性乳化沥青粘层，改性乳化沥青粘层洒布除缝隙处可采用洒布车机械洒布，洒布量为0.2-0.3kg/m²。（实际洒布量可根据路面表面状况和集料吸油程度进行调整。

泽圣勘察设计有限公司 Zesheng Survey and Design Co.,Ltd. 城乡规划编制资质证书甲级 证书编号：自资规甲字24450818 工程勘察专业类（工程测量、岩土工程、水文地质勘察）乙级 证书编号：B245016211 建筑行业（建筑工程）甲级 市政行业（排水工程、环境卫生工程、桥梁工程、给水工程、道路工程）专业乙级 风景园林工程设计专项乙级 电力行业（新能源发电、送电工程、变电工程）专业乙级 证书编号：A245016211 公路行业（公路）专业乙级 证书编号：A145016214(临)	建设单位	淮安市清江浦区和平镇人民政府	图名	道路结构设计图	专业负责	何帆静	审核	陆 玮	设计	黄凤梅	专 业	道 路	设计阶段		比 例	1:100	版本号	01
	项目名称	2025年清江浦区和平镇宜居宜业和美乡村建设项目-十组内部道路工程			项目负责	陆 玮	校核	何帆静	制图	黄凤梅	设计号	合同号			日 期	2025年11月	图 号	DL- 07

泽圣勘察设计有限公司
资质证书编号 A245016211
广西壮族自治区住房和城乡建设厅监制
有效期至二〇二五年十二月三十一日

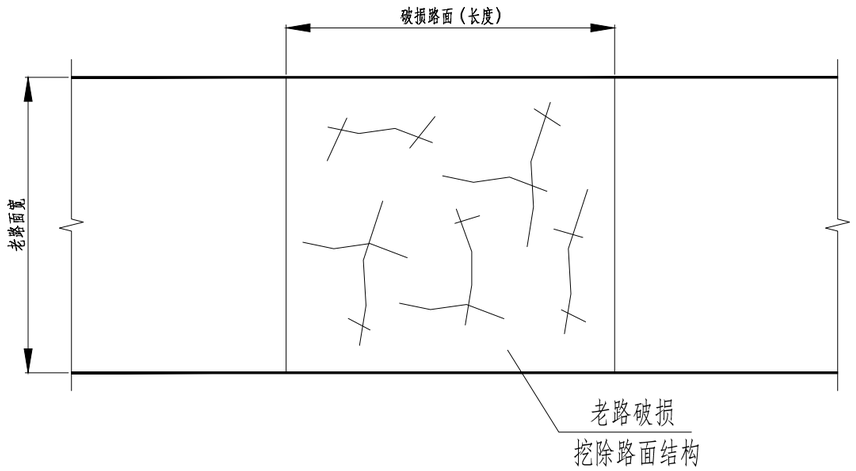

老路破损修补平面图

示意

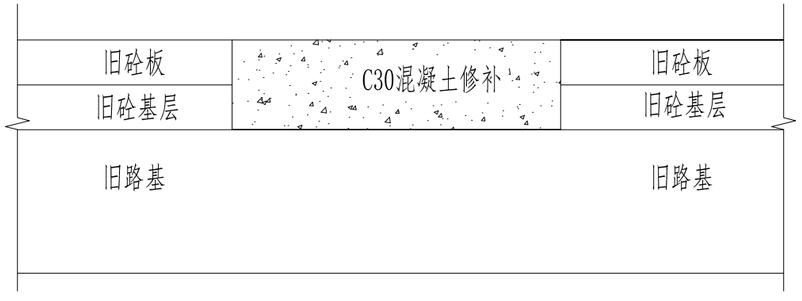

老路破损修补结构形式

示意

注：

1、图中尺寸均以厘米计。

2、抗老路破损板块应整块破除。

广西壮族自治区工程勘察设计出图专用章
泽圣勘察设计有限公司(1)
资质证书编号 A245016211
广西壮族自治区住房和城乡建设厅监制
有效期至二〇二五年十二月三十日

泽圣勘察设计有限公司 Zesheng Survey and Design Co.,Ltd. 城乡规划编制资质证书甲级 证书编号：自资规甲字24450818 工程勘察专业类（工程测量、岩土工程、水文地质勘察）乙级 证书编号：B245016211 建筑行业（建筑工程）甲级 市政行业（排水工程、环境卫生工程、桥梁工程、给水工程、道路工程）专业乙级 风景园林工程设计专项乙级 电力行业（新能源发电、送电工程、变电工程）专业乙级 证书编号：A245016211 公路行业（公路）专业乙级 证书编号：A145016214(临)	建设单位	淮安市清江浦区和平镇人民政府	图名	老路破损修补结构示意图	专业负责	何帆静	审核	陆 玮	设计	黄凤梅	专 业	道 路	设计阶段	比 例	1:100	版本号	01
	项目名称	2025年清江浦区和平镇宜居宜业和美乡村建设项目-十组内部道路工程			项目负责	陆 玮	校核	何帆静	制图	黄凤梅	设计号	合同号		施工图	日 期	2025年11月	图 号	DL- 08

图 纸 目 录

泽圣勘察设计有限公司
Zesheng Survey and Design Co.,Ltd.
城乡规划编制资质证书甲级　证书编号：自资规甲字24450818
工程勘察专业类（工程测量、岩土工程、水文地质勘察）乙级
证书编号：B245016211
建筑行业（建筑工程）甲级　市政行业（排水工程、环境卫生工程、桥梁工程、给水工程、道路工程）专业乙级　风景园林工程设计专项乙级　电力行业（新能源发电、送电工程、变电工程）专业乙级
证书编号：A245016211
公路行业（公路）专业乙级　证书编号：A145016214

建设单位	淮安市清江浦区和平镇人民政府	日　期	2025.11
		设计阶段	施工图
项目名称（子项名称）	2025年清江浦区和平镇宜居宜业和美乡村建设项目-十组内部道路工程	专　业	给排水
		设计号	2025-ZSHA-241

序　号	图　号（通知单编号）	图　名（或采用标准图的图集编号-标准图号）	版本号	图　幅	日　期	备　注
1		封面				
2	ML-01	目录		A3		
3	SS-01	雨水管道设计说明		A3		
4	SS-02	道路排水设计图		A3		

制图：　设计：　专业负责人：　项目负责人：

图 纸 目 录

泽圣勘察设计有限公司
Zesheng Survey and Design Co.,Ltd.
城乡规划编制资质证书甲级　证书编号：自资规甲字24450818
工程勘察专业类（工程测量、岩土工程、水文地质勘察）乙级
证书编号：B245016211
建筑行业（建筑工程）甲级　市政行业（排水工程、环境卫生工程、桥梁工程、给水工程、道路工程）专业乙级　风景园林工程设计专项乙级　电力行业（新能源发电、送电工程、变电工程）专业乙级
证书编号：A245016211
公路行业（公路）专业乙级　证书编号：A145016214

建设单位	淮安市清江浦区和平镇人民政府	日　期	2025.11
		设计阶段	施工图
项目名称（子项名称）	2025年清江浦区和平镇宜居宜业和美乡村建设项目-十组内部道路工程	专　业	给排水
		设计号	2025-ZSHA-241

序　号	图　号（通知单编号）	图　名（或采用标准图的图集编号-标准图号）	版本号	图　幅	日　期	备　注

广西壮族自治区工程勘察设计出图专用章
泽圣勘察设计有限公司(1)
资质证书编号 A245016211
广西壮族自治区住房和城乡建设厅监制
有效期至二〇二五年十二月三十一日

制图：　设计：　专业负责人：　项目负责人：

雨水管道设计说明

- 本工程图纸所注尺寸单位，除标高、管道长度以米计外，其余均以毫米计。
  标高采用黄海高程系。
- 本套图纸为十组内部道路排水工程施工图。
  雨水经室外雨水系统收集后，就近重力流，排入已建雨水管道中。
- 设计参数：
  1、 参照盐城地区暴雨强度公式 $q=\frac{945.22(1+0.7611gP)}{(t+3.5)^{0.57}}$ ；
  2、设计重现期P=3年；径流系数 ψ=0.60-0.90。
- 本工程管道管材、接口、基础：

规格	管材	接口	基础	备注
De225-De400	HDPE双壁波纹管	密封橡胶圈承插接口	砂砾垫层基础	环刚度为不小于8

注：砼承插口管及钢砼平口管应符合国标《混凝土和钢筋混凝土排水管》（GB/T11836-1999）的技术要求；

- 雨水口连接支管管径为de200，坡度为0.01，其起点覆土为0.70米。当覆土不满足0.7m厚度时，雨水连接管应采用包封保护，详见大样。
- 雨水口采用500x300（铸铁篦子及盖座），雨水口宜设置污物截留设施.
  详见苏S01-2012-(222-224)。其位置及数量可根据现场情况适当调整。
- 检查井选用ø700圆形砖砌雨水检查井，详见《排水检查井》（06MS201-3）第9页。
  选用图集时必须严格按照图集说明的使用条件（管径、覆土深度、路面荷载等）。
  雨水检查井在国标基础上，内外壁均采用12水泥砂浆抹面厚20mm。
  井径700圆型检查井。井盖采用铸铁防沉降井盖(座)。在井盖上标明“雨”字样。
  检查井配套安全网，质量标准按《安全网》(GB5725-2009)标准执行。
- 当土方用机械开挖时，保留20cm土应用人工清槽，不得超挖，如超挖应进行地基处理。
  各种管道在施工前，应对城市接管点的阀门井、污水检查井和雨水检查井的标高和管径进行实测复测
  如与施工图标高不一致，应通知设计单位进行管道高程调整后，方可施工。
- 排水塑料管与检查井接口及回填土时必须严格按照《埋地硬聚氯乙烯排水管道工程技术规程》（CECS122:2001）执行 。
- 管材：雨水管道均采用高密度聚乙烯（HDPE）双壁缠绕管，橡胶圈接口（环刚度不小于8KN/m2）。
  管道基础：塑料管采用180°砂石基础，具体详参见图集苏S01-2021第122页,并结合管材厂家用户手册和有关规程施工。室外塑料排水管道连接时必须严格执行CECS227:2007技术规程，避免不规则接管。
- 沟槽回填要求：
  沟槽回填应达到设计高程，表面应平整，回填土密实度应满足相应要求，具体按照《给水排水图集》苏S01-2021第117页与第128页、《给水排水管道工程施工及验收规范》GB50268-2008第4.5章节规定施工。
- 排水管道施工时应由下游向上游进行，以便下游管道先期投入使用。
- 施工中如有未预见情况请及时与我院联系。
- 本说明未尽事宜，按照《给水排水管道工程施工及验收规范》及相关规范、标准进行施工和验收。

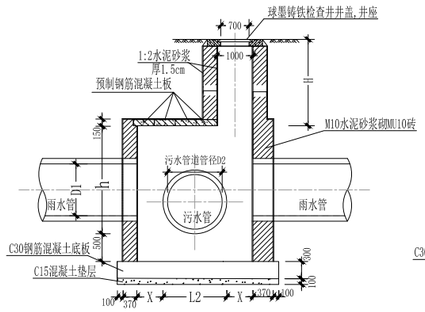

I-I

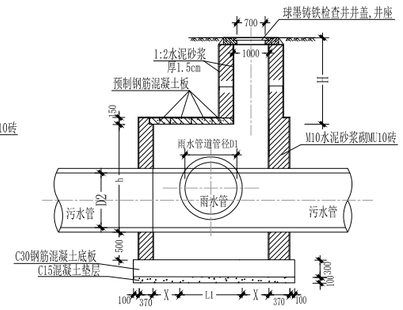

II-II

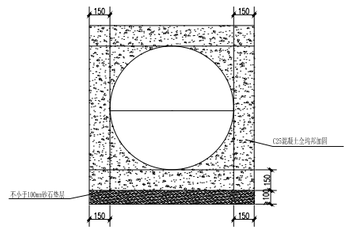

雨水连接管混凝土包周措施示意图

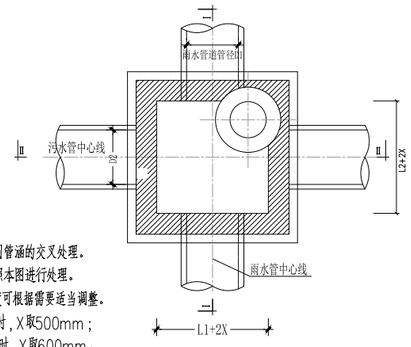

平面图

说明:
1、本图适用于雨、污水管道及圆管涵的交叉处理。
2、如有其它管道交叉处，可参照本图进行处理。
3、尺寸H根据井口标高实际高度可根据需要适当调整。
4、当管径D1或D2<600mm时，X取500mm；
当管径D1或D2≥600mm时，X取600mm。

管材尺寸对照表

管材 \ 规格	DN200	DN300	DN400	DN500	DN600
PVC-U管（外径）	De225	De315	De400	De500	De630
PE 管 （外径）	De225	De315	De400	De500	De630
混凝土管（内径）	d250	d300	d400	d500	de600
控制最小坡度	0.003（塑料）	0.002（塑料） 0.003(混凝土)	0.0015	0.0012	0.0010
设计常用坡度	0.003	0.002	0.0018	0.0016	0.0015

广西壮族自治区工程勘察设计出图专用章
泽圣勘察设计有限公司(1)
资质证书编号 A245016211
广西壮族自治区住房和城乡建设厅监制
有效期至二〇二五年二月二十日

泽圣勘察设计有限公司 Zesheng Survey and Design Co.,Ltd.	建设单位	淮安市清江浦区和平镇人民政府	图名	雨水管道设计说明	专业负责	陈宗绍	审核	麦雪梅	设计	林 珊	专 业	给排水	设计阶段	比 例 1:100	版本号 01
城乡规划编制资质证书甲级 证书编号：自资规甲字24450818 工程勘察专业类（工程测量、岩土工程、水文地质勘察）乙级 证书编号：B245016211 建筑行业（建筑工程）甲级 市政行业（排水工程、环境卫生工程、桥梁工程、给水工程、道路工程）专业乙级 风景园林工程设计专项乙级 电力行业（新能源发电、送电工程、变电工程）专业乙级 证书编号：A245016211 公路行业（公路）专业乙级 证书编号：A145016214(临)		2025年清江浦区和平镇宜居宜业和美乡村建设项目-十组内部道路工程			项目负责	陆 玮	校核	陈宗绍	制图	林 珊	设计号	2025-ZSHA-241		日 期 2025年12月	图号 SS- 01

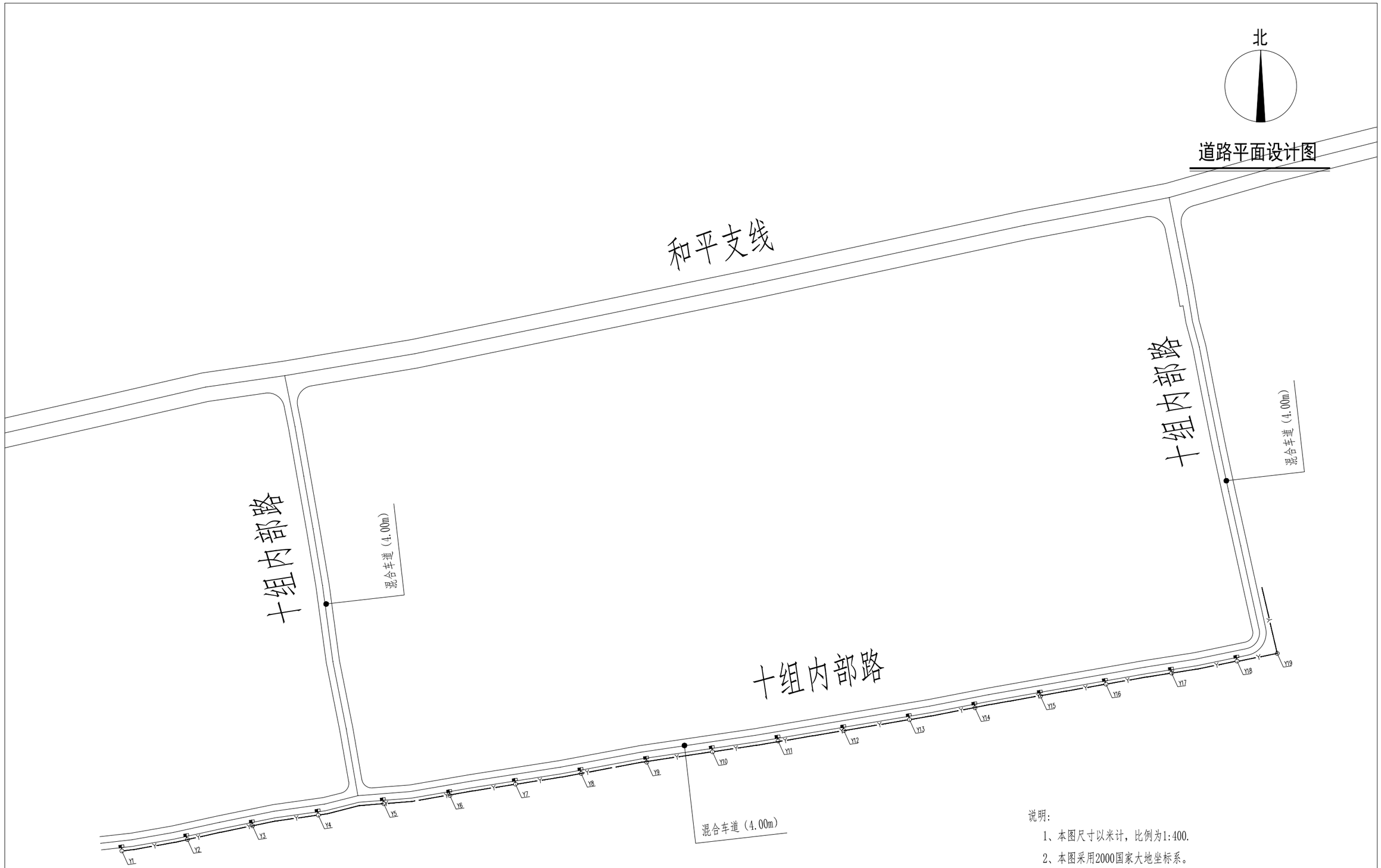

说明：

1、本图尺寸以米计，比例为1:400.

2、本图采用2000国家大地坐标系。

3、十组内部路共布设18个直角坐标点及两个坐标点18个。

广西壮族自治区工程勘察设计出图专用章
泽圣勘察设计有限公司(1)
A245016211
广西壮族自治区住房和城乡建设厅监制
有效期至：二〇二五年十一月廿三日

泽圣勘察设计有限公司 Zesheng Survey and Design Co.,Ltd. 城乡规划编制资质证书甲级 证书编号：自资规甲字24450818 工程勘察专业类（工程测量、岩土工程、水文地质勘察）乙级 证书编号：B245016211 建筑行业（建筑工程）甲级 市政行业（排水工程、环境卫生工程、桥梁工程、给水工程、道路工程）专业乙级 风景园林工程设计专项乙级 电力行业（新能源发电、送电工程、变电工程）专业乙级 证书编号：A245016211 公路行业（公路）专业乙级 证书编号：A145016214(临)	建设单位	淮安市清江浦区和平镇人民政府	图名	道路雨水设计图	专业负责	陈宗绍	审核	麦雪梅	设计	林 珊	专 业	给排水	设计阶段	资质证书编号	A245016211
	项目名称	2025年清江浦区和平镇宜居宜业和美乡村建设项目-十组内部道路工程			项目负责	陆 玮	校核	陈宗绍	制图	林 珊	设计号	2025-ZSHA-241		比 例	1:400
														图 号	01
														施工图	SS- 23

道路工程量统计表

序号	桩号范围	长度（m）	行车道			备注
			5cm细粒式沥青AC-13C（m2）	沥青粘层油（m2）	50cm宽抗裂贴（m）	
1.0000	"S0+0～S0+539.371 T0+0～T0+78.725"	618.10	2472.38	2472.38	155.00	黑色化道路

排水工程量统计表

序号	桩号范围	长度（m）	DN200雨水连接管	DN400雨水主管	雨水口	雨水检查井（含盖）	安全网	备注
			HDPE双壁波纹管	HDPE双壁波纹管	铸铁篦子及盖座500*300	井径700砖砌雨水检查井	（套）	
1.0000	"S0+0～S0+539.371 T0+0～T0+78.725"	618.10	18.00	375.74	18	19	19	

广西壮族自治区工程勘察设计出图专用章
泽圣勘察设计有限公司(1)
资质证书编号 A245016211
广西壮族自治区住房和城乡建设厅监制
有效期至：二〇二五年09月03日

泽圣勘察设计有限公司 Zesheng Survey and Design Co.,Ltd. 城乡规划编制资质证书甲级 证书编号：自资规甲字24450818 工程勘察专业类（工程测量、岩土工程、水文地质勘察）乙级 证书编号：B245016211 建筑行业（建筑工程）甲级 市政行业（排水工程、环境卫生工程、桥梁工程、给水工程、道路工程）专业乙级 风景园林工程设计专项乙级 电力行业（新能源发电、送电工程、变电工程）专业乙级 证书编号：A245016211 公路行业（公路）专业乙级 证书编号：A145016214(临)	建设单位	淮安市清江浦区和平镇人民政府	图名	工程量统计表	专业负责	何帆静	审核	陆 玮	设计	黄凤梅	专 业	道 路	设计阶段	比 例	1:100	版本号	01
	项目名称	2025年清江浦区和平镇宜居宜业和美乡村建设和平村十组内部道路工程 创建村庄和平村十组内部道路工程			项目负责	陆 玮	校核	何帆静	制图	黄凤梅	设计号	合同号		日 期	2025年09月	图 号	HL-09