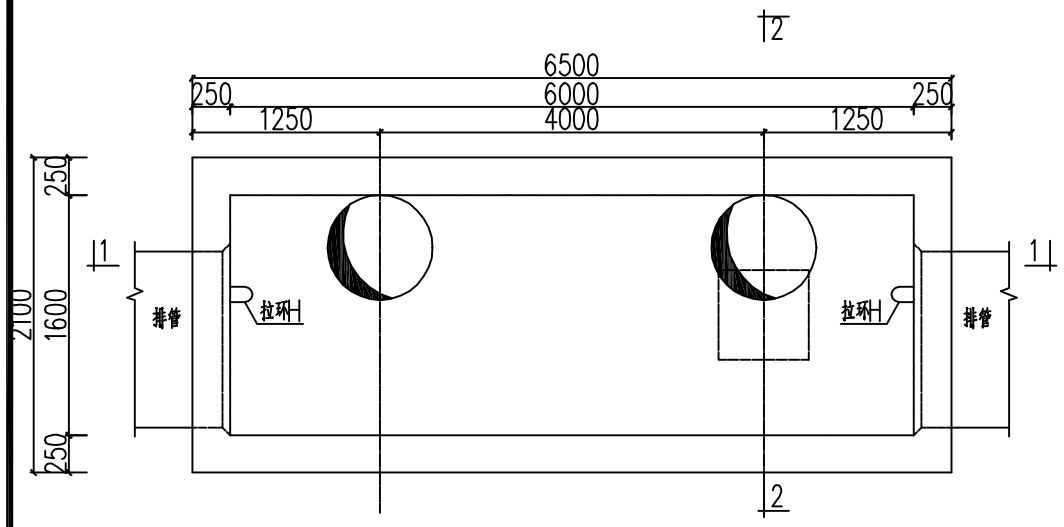

平面图

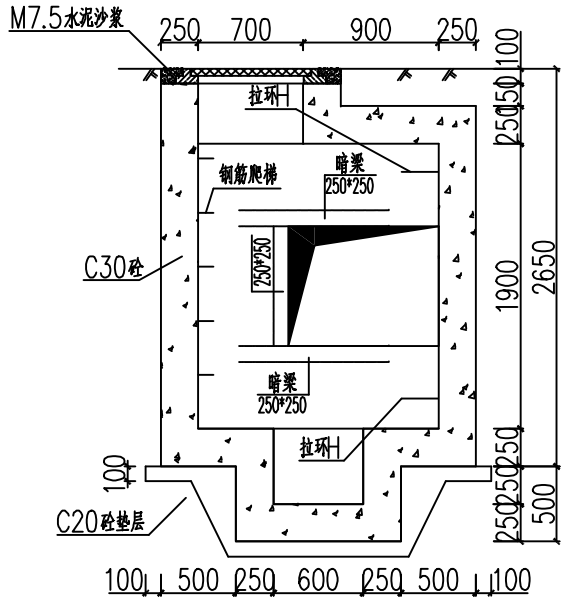

2-2

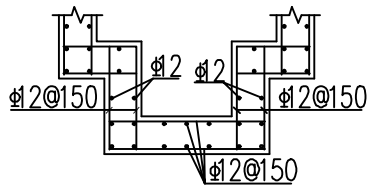

集水井配筋图

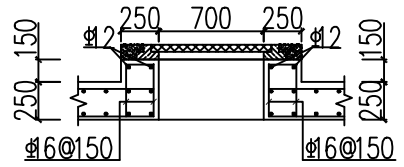

井口剖面配筋图1

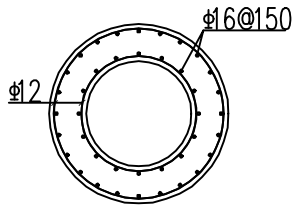

井口平面配筋图

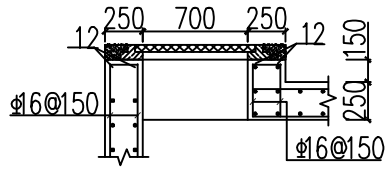

井口剖面配筋图2

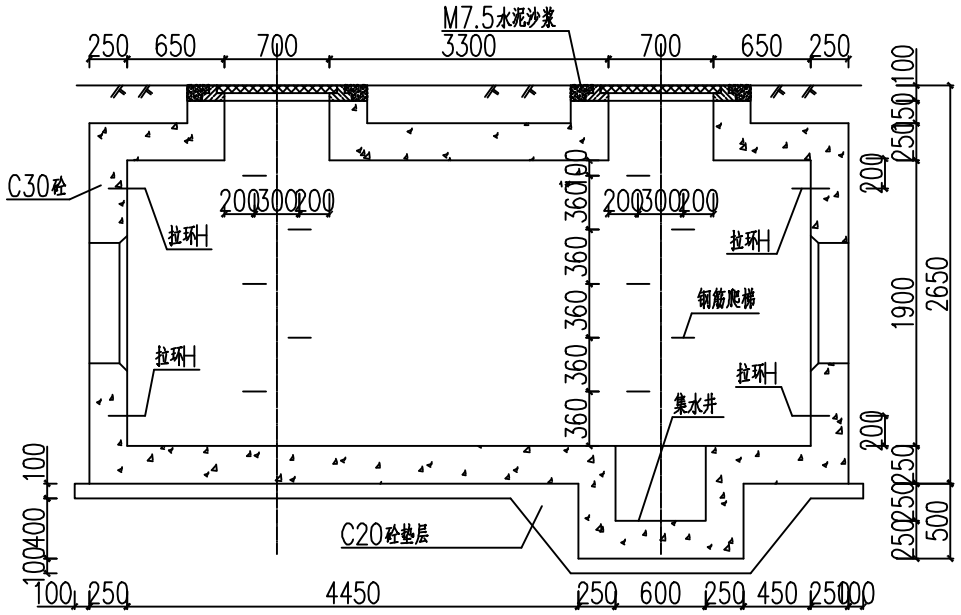

1-1

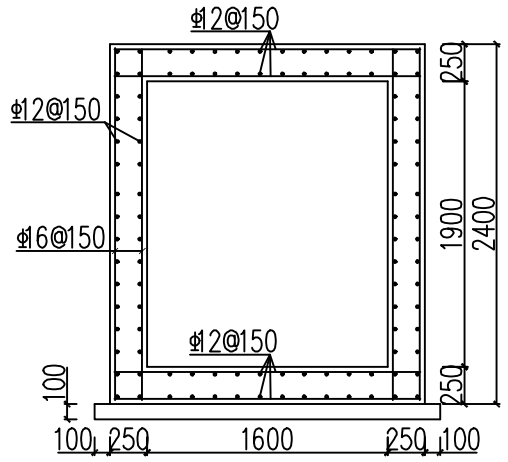

主体配筋图

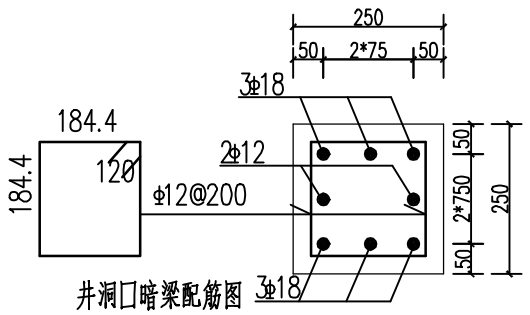

井洞口暗梁配筋图

适用于非机动车道及机动车道下

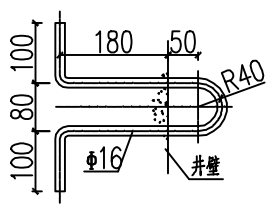

拉环详图

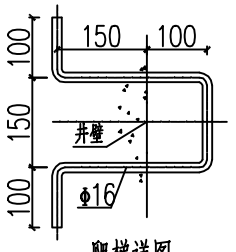

爬梯详图

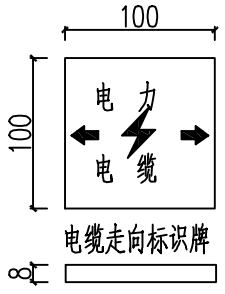

电缆走向标识牌

说明：

1、工作井两端的排管埋深与排管断面一致，电缆井中心线偏离排管中心线，以便于电缆在电缆井内靠远离人孔井的一侧布置。

2、在井壁达到足够强度后，进行原土回填，人工分层夯实。

3、钢筋的内侧保护层厚度为25mm，外侧为35mm。

4、井内壁用1：2水泥沙浆抹平，排管口至井内壁部位做成喇叭口状。

5、电缆敷设完毕后，电缆与管口之间的空隙用充气式电缆管道密封塞进行防水防火封堵。

6、工作井上方地面设置电缆路径标识牌，并标明电缆路径方向。

7、工作井两端的排管断面为方便施工检修应从工作井断面底部开始布管，地面标高由现场确定。

8、电缆井C30砼抗渗等级为P6。

9、顶底板设置间距600*600mm的马凳筋，侧墙设置拉筋，成梅花型布置。

10、井口设置防坠落安全网，挂钩安装不少于8个，安全网承重不低于1000kg。

11、*工作井原配筋适用于人行道下方，当处于非机动车道及机动车道下方时钢筋需相应放大两级。

扬州永茂电力建设有限公司 设计证书号码：A232047199				扬州天豪置业NO2021G02房地产开发项目电力接入工程	施工 设计阶段
批 准		校 核		直线井A 1.6mx1.9mx6.0m	
审 核		设 计			
比 例		日 期		图 号	A-04